

CATALOGUE TARIF 2024

Là où il y a une famille, il y a une équipe

FABRICANT FRANÇAIS
DEPUIS 1684

De Dietrich

TOP 14
RUGBY

De Dietrich

FOURNISSEUR OFFICIEL

PASSION
EXCELLENCE
RESPECT
PARTAGE



Là où il y a une famille,
il y a une équipe

EDITO

La transition énergétique, l'urgence climatique, la décarbonation et les économies d'énergie sont plus que jamais au cœur des préoccupations actuelles.

Nous espérons que ce nouveau catalogue dédié à la marque phare du Groupe BDR Thermea en France, De Dietrich, sera une aide forte pour vos démarches quotidiennes.
Il intègre l'ensemble des nouveautés produits et services pour vous permettre de réaliser des offres en adéquation avec les attentes de plus en plus élevées de vos clients.
Réalisé en tenant compte des plus récentes demandes clients et marché, vous y trouverez notamment :

- De Dietrich Eurevia Solutions, une nouvelle offre portée par une équipe dédiée projets, intervenant auprès des Bureaux d'Etudes, des prescripteurs et clients finaux. Cette offre développe les avantages de l'air et de l'eau pour vous proposer les meilleures solutions complètes sur mesure, alliant confort durable et ergonomie, pour tous types de bâtiments.
- Une nouvelle gamme de chaudières murales MCR 2 combinant les atouts de l'ancienne gamme Vivadens MCR et nos dernières innovations en termes de confort, facilité d'installation, fiabilité et acoustique. Elle peut fonctionner avec des mélanges gazeux à 20 % d'hydrogène dans le gaz naturel, pouvant ainsi être hybridée.
- Alezio M, une nouvelle gamme de pompes à chaleur pour le domestique.
- Une offre de pompes à chaleur air/air repensée pour plus de clarté et d'accessibilité.
- Une toute nouvelle gamme de panneaux solaires photovoltaïques.
- Une offre Services complète destinée à vous accompagner en toute situation.

En tant que Directrice Commerce et Développement je suis convaincue des atouts significatifs de De Dietrich qui est une entreprise pérenne qui a su s'adapter et se réinventer au fil du temps.
DE DIETRICH est aussi une marque porteuse de valeurs fortes.
C'est donc naturellement que De Dietrich devient fournisseur officiel du TOP 14 et de la Ligue Nationale de Rugby dont elle partage les valeurs d'esprit d'équipe, de dépassement de soi, de recherche d'excellence, de solidarité, de passion et de respect.
Nous mettons tout en œuvre en 2024 afin de donner, avec fierté et enthousiasme, un nouvel élan à la marque De Dietrich et contribuer ainsi activement à la transition énergétique. Nous voulons être reconnus comme la référence sur le marché du confort thermique par l'excellence de l'expérience proposée à tous nos clients.

Maintenir une dynamique de croissance durable, mais aussi nous adapter au monde d'aujourd'hui et anticiper celui de demain, telles sont les ambitions qui nous animent.
Notre impulsion, c'est vous !

Alexia Labezin
Directrice Commerce et Développement

SOMMAIRE

SERVICES, OUTILS & CONTACTS UTILES

- Notre marque De Dietrich P.6
- Notre engagement RSE P.8
- De Dietrich Eurevia Solutions P.10
- Toute notre expertise à votre service P.30

POMPES À CHALEUR P.46

- Pompes à chaleur air/eau, absorption et géothermie

SOLUTIONS HYBRIDES P.136

- Pompes à chaleur air/eau, avec appoint gaz ou fioul

CLIMATISATION P.170

- Climatisation réversible mono-split ou multi-split

GAZ P.200

- Chaudières gaz murales à condensation et basse température
- Chaudières gaz au sol à condensation
- Chaudières gaz pour chaufferie
- Brûleurs gaz/fioul >70 kW

FIOUL P.382

- Chaudières fioul
- Brûleurs fioul/gaz < 70 kW

EAU CHAUDE SANITAIRE P.424

- Chauffe-eau thermodynamiques
- Chauffe-eau électriques
- Préparateurs d'eau chaude sanitaire
- Eau chaude sanitaire pour le collectif

DES BESOINS DIFFÉRENTS ?

Retrouvez nos autres solutions dans notre catalogue

CHAPPEE



VENTILATION P.492

- enov@home
- VMC
- Purificateur d'air

SOLAIRE P.504

- Systèmes solaires thermiques
- Préparateurs solaires non-équipés
- Panneaux solaires
- Solaire photovoltaïque

BIOMASSE P.562

- Chaudières et poêles à bûches/granulés de bois

RADIATEURS P.582

- Radiateurs acier

RÉGULATION P.617

- Solutions connectées et régulations

ÉQUIPEMENTS & FUMISTERIE P.635

- Équipements de chaufferie
- Fumisterie

- Index P.689
- Extrait des conditions générales de vente .. P.696

VOTRE AVIS NOUS EST PRÉCIEUX ! P.699

Signification des pictos



VERSIONS E-CATALOGUES DISPONIBLES EN LIGNE

Flashez ce QR-code

Né en France
Conçu pour durer

Nous innovons pour l'avenir depuis plus de 300 ans.

Aujourd'hui, De Dietrich s'est imposée en tant que marque de solutions de confort thermique à la fois en France et à l'étranger.

Partout dans le monde, les installateurs et les particuliers font confiance à nos produits et services qui mettent le confort thermique et éco-responsable à la portée de tous.

Alors que l'avenir se dessine et que la transition énergétique prend de la vitesse, notre héritage et nos capacités en R&D nous placent directement à l'avant-garde.

FABRICANT FRANÇAIS
DEPUIS 1684

TROPHÉE MEILLEURE MARQUE
CHAUDIÈRE & POMPE À CHALEUR
2024

Une marque qui fait notre fierté

C'est dans la forge française de Jaegerthal que Jean Dietrich crée l'activité en 1684. Et c'est en 1778 que Louis XVI accorde à De Dietrich l'usage exclusif d'une marque de commerce, ayant la forme d'un cor de chasse, en signe de qualité et pour protéger les produits des contrefaçons.

Depuis des centaines d'années, de révolutions en évolutions, nous proposons des produits pensés pour améliorer la vie des gens.

En 1905, nous mettons au point nos premiers équipements de chauffage central, faisant ainsi entrer notre génie mécanique de qualité dans les foyers français.

Aujourd'hui, notre passion pour l'innovation est plus forte que jamais. Au sein du groupe BDR Thermea, nous sommes déterminés à nous appuyer sur nos savoir-faire, sur notre expertise technique et sur les produits intelligents à faible empreinte carbone pour améliorer la qualité de vie et préserver notre planète. Pour des millions de clients dans plus de 50 pays partout dans le monde, De Dietrich est le meilleur choix.



**Depuis plus de 300 ans,
notre impulsion c'est vous !**

De Dietrich

Le soutien d'un grand Groupe

De Dietrich est une marque de la société BDR Thermea France, basée en Alsace qui rassemble les marques françaises de BDR Thermea Group : Chappée, De Dietrich et SERV'élite, en tant que SAV Constructeur.

BDR Thermea Group emploie plus de 6 800 personnes et opère dans plus de 100 pays à travers le monde. Grâce à ses marques historiques à forte valeur ajoutée, notre groupe est l'un des acteurs majeurs sur le marché du confort thermique.

Notre vision Être reconnu comme la référence sur le marché du confort thermique par l'excellence de l'expérience proposée à tous nos clients.

Notre mission Offrir des solutions de confort thermique intelligentes à faible empreinte carbone reposant sur quatre choix technologiques : la pompe à chaleur, la pompe à chaleur hybride, les réseaux de chaleur et l'hydrogène.

BDR THERMEA FRANCE

BDR Thermea France, par le biais de ses marques françaises de BDR Thermea Group : Chappée et De Dietrich, propose des **solutions innovantes de chauffage, de ventilation, de climatisation et d'eau chaude sanitaire**. SERV'élite, en tant que SAV Constructeur, apporte son expertise dans la mise en service, l'entretien et le dépannage des produits BDR Thermea France.

De Dietrich

CHAPPEE

SERV' élite

NOS VALEURS

Nous nous engageons pour un monde plus juste, plus respectueux et plus solidaire, c'est pour cela que nous nous appuyons sur des **valeurs fortes** :

- **Une seule et même équipe**
- **Orientation client**
- **Avenir durable**

Ces valeurs nous inspirent ; elles expriment notre identité et nous fédèrent.

Ce sont des points de repère forts qui nous guident dans toutes nos décisions. **Chacune de nos valeurs vise à inspirer, accompagner et guider nos collaborateurs dans leur quotidien**. Notre ligne de conduite est de repenser notre modèle d'entreprise et de créer une dynamique de croissance durable, mais aussi de nous adapter au monde d'aujourd'hui et à anticiper celui de demain.



NOTRE ENGAGEMENT RSE

Nous contribuons volontairement depuis 2012 aux grands objectifs du développement durable (sociaux, économiques et environnementaux) dans le cadre de la **Responsabilité Sociétale de l'Entreprise**.

Au fil des années, notre démarche de responsabilité sociétale n'a cessé de se développer. Depuis 2016, nous avons **intégré et déployé la RSE dans tous les axes de développement de l'entreprise**. C'est ainsi que notre portefeuille de produits et de services est conçu pour fournir des **systèmes intégrés réduisant les consommations d'énergie et les émissions de carbone.**

Notre implication dans la **Convention des Entreprises pour le Climat** nous a permis un véritable réveil écologique.

Conscients de notre empreinte carbone, nous avons participé avec 150 autres entreprises à des sessions de réflexion et de travail pour repenser nos entreprises et nos activités en lien avec la transition nécessaire vers un monde durable. Nous sommes convaincus que nous devons intégrer dans notre stratégie le risque climatique, apporter des réponses concrètes et innovantes.

C'est ainsi que depuis 2014 **notre groupe œuvre à l'élaboration d'une stratégie hydrogène en vue d'une défossilisation du gaz**. L'hydrogène vert produit à partir d'énergie renouvelable va s'imposer dans le temps en favorisant le déploiement massif de sources d'électricité verte (photovoltaïque et éolien).

Nous entreprenons des projets concrets inscrits dans un avenir respectueux de l'environnement. Lors de la Convention des Entreprises pour le Climat, nous avons mis au point une **feuille de route pour structurer notre démarche environnementale**, avec sept volets :

1. Décarbonation de l'offre de produits
2. Décarbonation des achats d'aciers
3. Décarbonation du fret
4. Réduction et décarbonation des énergies consommées sur nos sites
5. Réduction des déchets générés par nos activités
6. Sensibilisation de nos salariés
7. Augmentation de notre activité (labellisation et communication)

greenly
C
Bien (Score 30 - 54)
5% des entreprises françaises

SILVER 2022 ecovadis Sustainability Rating

Signataire de la Charte de la diversité depuis 2015, BDR THERMEA France s'engage à déployer des actions concrètes et à progresser, par des pratiques innovantes, en associant l'ensemble de ses collaborateurs et partenaires, sur un management inclusif et respectueux des différences individuelles, afin de contribuer à la richesse de la Société.

Acteur de la transition énergétique, **BDR THERMEA France avec les marques leaders De Dietrich et Chappée, propose une offre de solutions durables de confort thermique intelligentes respectueuses de l'environnement avec une empreinte carbone proche de zéro.**

Au-delà de l'adhésion pour le financement du traitement fin de vie de nos produits, **BDR Thermea France dispose d'une convention avec Ecosystem** pour enlèvement des produits défectueux mis à la benne sur nos sites.

ecosystem
recycler c'est protéger

De Dietrich



NOS RÉDUCTIONS D'ÉMISSIONS CO_2

Nos actions en RSE et Développement Durable ont permis **une réduction de plus de 8 % de nos émissions de CO_2 en 2022** :

Activités internes	Activités externes
-9%	**-8%**

Pour allez plus loin :

Retrouvez nos fiches relatives aux qualités et caractéristiques environnementales de nos produits sur notre site internet :

NOS PARTENAIRES
ACTEURS DU DÉVELOPPEMENT DURABLE

Les entreprises pour la Cité · Charte de la Diversité · La cravate Solidaire · Convention des Entreprises pour le Climat · France Hydrogène · La Fresque du Climat · NooS · Charte Entreprise Territoire Plaine Commune · GRDF · bulane · Planet Tech'Care · cocnove · FRET 21 · RESILIAN · greenly · UN Global Compact

De Dietrich × EUREVIA SOLUTIONS

Bienvenue dans un nouveau monde de solutions qui associent l'eau et l'air

DE DIETRICH EUREVIA SOLUTIONS, une nouvelle équipe qui s'engage à vos côtés, pour vous offrir les meilleures solutions sur mesure, de confort durables et ergonomiques, pour tous types de bâtiments.

Avec l'acquisition de la société **Eurevia**, créateur de confort thermique et d'intelligence des systèmes ; **DE DIETRICH EUREVIA SOLUTIONS** réunit aujourd'hui les compétences de l'eau et de l'air, pour vous proposer toutes nos solutions globales.

Quel que soit votre type de bâtiment, résidentiel ou tertiaire, nous vous accompagnons de la conception jusqu'à l'exploitation.

Avec la maitrise d'ouvrage, nous vous proposons les meilleures solutions techniques au service de vos exigences.

En collaboration avec les bureaux d'études, nous concevons les solutions pour répondre à l'ensemble des besoins de vos bâtiments, de la production jusqu'à l'émetteur ; pour le chauffage, l'eau chaude sanitaire, la climatisation et le traitement d'air.

Parce que la mise en œuvre est fondamentale pour la satisfaction de nos clients, nous accompagnons les installateurs dans l'exécution et assurons la mise en service.

Ainsi nous nous associons à tous les acteurs de la filière, pour qu'ensemble tous nos projets aboutissent à la satisfaction de l'utilisateur.

Chez **DE DIETRICH EUREVIA SOLUTIONS**, nous mettons notre expertise au service de votre projet.

Bienvenue dans notre monde, un nouveau monde de solutions sur mesure qui associent les deux fluides élémentaires : l'eau et l'air.

Le système

Constitué d'une combinaison optimisée de produits de chauffage, de ventilation, de climatisation, d'eau chaude sanitaire et de régulation, il intègre des sources d'énergies renouvelables pour réduire l'empreinte carbone et les coûts de fonctionnement.

Le support

Décideurs, prescripteurs et clients, nous vous donnons accès facilement à toutes les informations techniques, à notre expertise et à notre accompagnement.

Les services

Nous proposons un ensemble de services à valeur ajoutée en avant-vente et après-vente tels que la mise en service et la gestion des énergies ; et bien d'autres encore.



De Dietrich

Nos experts s'engagent
à chaque étape de votre projet



0 825 290 202 Service 0,15 € / min + prix appel

Service ouvert tous les jours du lundi au vendredi, de 8h30 à 12h30 et de 13h30 à 17h00.

preconisation@bdrthermea.fr



Préconisation avant-vente

Nos chargés de prescription vous accompagnent dans la préparation de vos projets et vous aident à trouver la solution technique la plus pertinente pour répondre à vos besoins et contraintes.

Expertise SAV constructeur

Bénéficiez de l'expertise du SAV constructeur SERV'élite pour assurer la mise en service de votre installation. Nos techniciens et notre réseau de stations techniques agréées sont à votre service pour garantir un réglage optimisé.

Offres services complètes

Nous vous proposons d'accompagner la mise en œuvre des solutions grâce à nos différents packs mais également d'assurer l'entretien régulier des produits(3).

(1) DCE = Dossier de Consultation des entreprises

(2) Retrouvez tous nos services à partir de la page 30

(3) Plus de détail page 40

Maison individuelle neuve

De Dietrich × EUREVIA SOLUTIONS

Depuis toujours, De Dietrich a su répondre aux demandes de plus en plus exigeantes pour garantir un confort de vie optimal.

Avec notre offre de solutions pour les constructions neuves, nous rassemblons tous les équipements nécessaires dans des systèmes performants et interconnectés, adaptés à la maison individuelle neuve.

La réglementation environnementale RE 2020 est entrée en vigueur le 1er janvier 2022 pour les maisons neuves. Elle fixe les **nouvelles exigences à respecter pour les nouvelles constructions, afin de réduire leur impact environnemental et de garantir le confort des occupants.**

Réduction de la consommation énergétique

- **Bbio :** besoins bio climatiques
- **Cep :** Consommation d'énergie primaire
- **Cep NR :** Consommation d'énergie primaire non renouvelable

Réduction de l'impact carbone

- **Ic Energie :** Impact carbone lié aux consommations d'énergie primaire
- **Ic Construction :** Impact carbone lié aux composants et à la mise en œuvre. Calculé par l'Analyse du Cycle de Vie.

Accéder aux PEP individuels sur l'espace de consultation de la base INIES

Garantir le confort d'été des occupants

- **DH :** Degré Heure d'inconfort
- **DH < 350 =** Projet conforme
- **350 < DH < 1 250 =** Cep pénalisé
- **DH > 1 250 =** Projet non-conforme

Répondre aux enjeux d'aujourd'hui et de demain

Les enjeux environnementaux liés au changement climatique, le coût et la raréfaction foncière, le financement pour les acquéreurs et la baisse des mécanismes de défiscalisation pour les investisseurs, les questions de santé ou les exigences de confort sont autant de défis à relever pour concrétiser un projet de construction neuve.

Les exigences et les besoins évoluent, les technologies doivent s'y adapter.

C'est pourquoi **De Dietrich recherche, développe et propose un panel de réponses techniques toujours plus large :** en plus du générateur de chauffage, de climatisation et d'eau chaude sanitaire, nous proposons également **différents types d'émetteurs innovants et les systèmes de régulation pour l'ensemble de la solution de confort.**

Le vecteur air devient l'une des solutions les plus pertinentes

Dans une maison très bien isolée et étanche, les besoins d'apport de puissance pour le chauffage sont très faibles et transporter ces calories par l'air est possible en garantissant un confort optimal.

Le **vecteur air** est **une solution pertinente, performante et agréable** pour **chauffer et climatiser** les espaces **avec le même émetteur et pour assurer la gestion de la qualité d'air intérieur**.

Maison individuelle neuve

RE 2020
RÉGLEMENTATION ENVIRONNEMENTALE

enov@home sur vecteur air, sur vecteur eau et VMC

- Solution globale, ergonomique, intelligente et connectée
- Assure le chauffage, le rafraîchissement dans le salon, la climatisation dans les chambres, l'eau chaude sanitaire et la qualité d'air intérieur
- Confort assuré : Gestion température pièce par pièce et faible niveau acoustique
- Pilotage intelligent du système, y compris de la qualité de l'air intérieur.

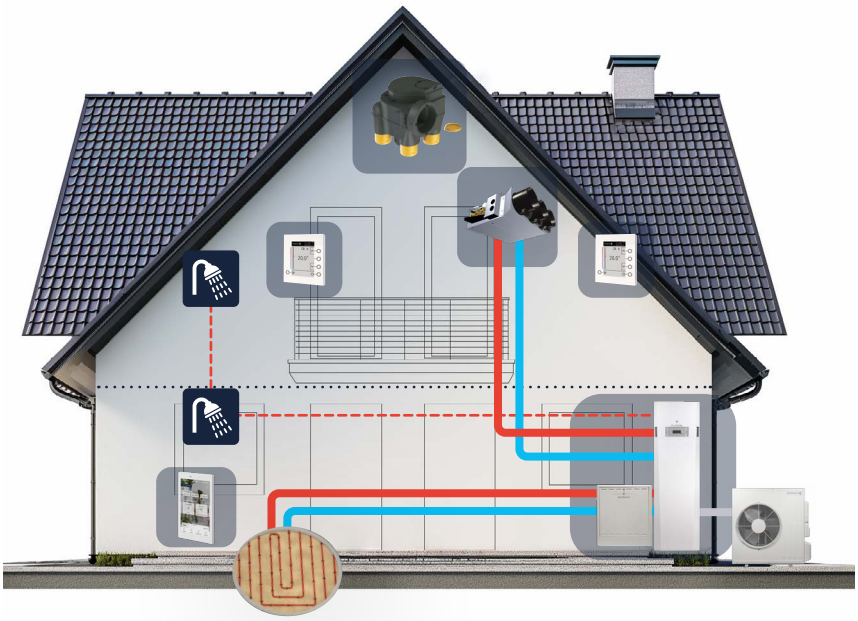



Unité de Traitement d'Air
QAI
2 tailles, maîtrise de la qualité d'air intérieur
Page 494



Plancher chauffant
Piloté électroniquement
Page 494



VMC
Caisson VMC avec ATEC UTA
Page 494

STRATEO R32
4 / 6 / 8 kW
Très faibles niveaux sonores
Esthétique



Page 64



Régulation enov@home
Gestion T°
Programmable
Connectable
Page 494

Services Avant-vente

1. Aide au dimensionnement
2. Dossier système (Saisie RE 2020, BIM, interfaces métiers,...)
3. Schéma d'implantation et calepinage
4. Schémathèque

Services Après-vente

1. Formation
2. Accompagnement sur chantier
3. Mise en service
4. Entretien constructeur de la solution
5. Extension de garantie 5 ans possible*

* Voir conditions en page 44

Maison individuelle neuve

RE 2020
RÉGLEMENTATION ENVIRONNEMENTALE

enov@home sur vecteur air et VMC

- Solution globale, ergonomique, intelligente et connectée
- Assure le chauffage, la climatisation dans le salon et les chambres, l'eau chaude sanitaire et la qualité d'air intérieur
- Confort assuré : Gestion température pièce par pièce et faible niveau acoustique
- Pilotage de la qualité d'air intérieur dans toutes les pièces.

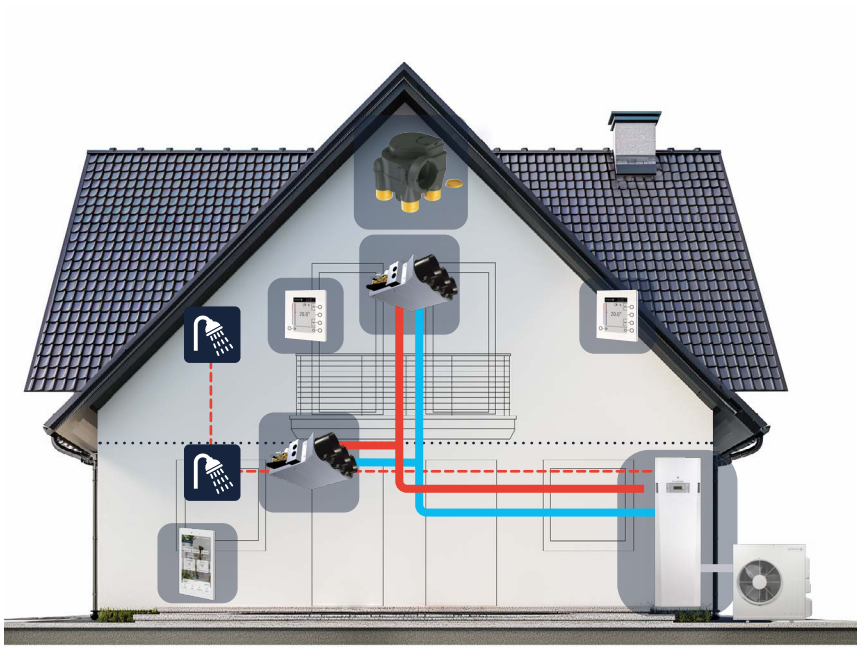

Unité de Traitement d'Air
QAI
2 tailles, maîtrise de la qualité d'air intérieur
Page 494

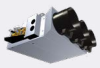

VMC
Caisson VMC avec ATEC UTA
Page 494



STRATEO R32
4 / 6 / 8 kW
Très faibles niveaux sonores
Esthétique
Page 64



Régulation enov@home
Gestion T°
Programmable
Connectable
Page 494



Services Avant-vente

1. Aide au dimensionnement
2. Dossier système (Saisie RE 2020, BIM, interfaces métiers,...)
3. Schéma d'implantation et calepinage
4. Schémathèque

Services Après-vente

1. Formation
2. Accompagnement sur chantier
3. Mise en service
4. Entretien constructeur de la solution
5. Extension de garantie 5 ans possible*

* Voir conditions en page 44

De Dietrich

Maison individuelle neuve

RE 2020
RÉGLEMENTATION ENVIRONNEMENTALE

PAC Individuelle ALEZIO S V200 avec HYDRAULINK, PV et VMC

- Faible hauteur du module intérieur
- Hydraulink incluant les accessoires hydrauliques et la gestion du 2e circuit
- Large gamme radiateurs
- Compatible plancher chauffant

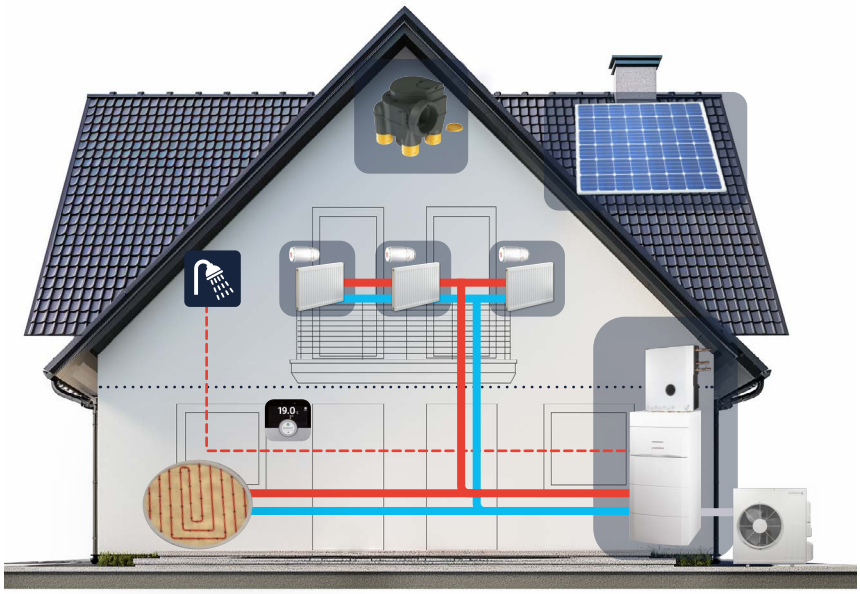



VMC
Caisson VMC
avec ATEC UTA
Page 498

ALEZIO S V200 + HYDRAULINK R32
4 / 6 / 8 kW
Faible hauteur du module intérieur Hydraulink incluant les accessoires hydrauliques



Page 80



Smart TC
Gestion T°
Programmable
Connectable
Page 620



Radiateurs
Usine Française
Page 582

Services Avant-vente

1. Aide au dimensionnement
2. Dossier système (Saisie RE 2020, BIM, interfaces métiers,…)
3. Schéma d'implantation et calepinage
4. Schémathèque

Services Après-vente

1. Formation
2. Accompagnement sur chantier
3. Mise en service
4. Entretien constructeur de la solution
5. Extension de garantie 5 ans possible*

* Voir conditions en page 44

Logements collectifs neufs

De Dietrich × EUREVIA SOLUTIONS

Depuis toujours, De Dietrich a su répondre aux demandes de plus en plus exigeantes pour garantir un confort de vie optimal.

Avec notre offre de solutions pour le collectif neuf, nous rassemblons tous les équipements nécessaires dans des systèmes performants et interconnectés adaptés.

La réglementation environnementale RE 2020 entrée en vigueur le 1er janvier 2022 fixe les **nouvelles exigences à respecter pour les constructions neuves, afin de réduire leur impact environnemental et de garantir le confort des occupants.**

Réduction de la consommation énergétique

- **Bbio :** besoins bio climatiques
- **Cep :** Consommation d'énergie primaire
- **Cep NR :** Consommation d'énergie primaire non renouvelable

Réduction de l'impact carbone

- **Ic Energie :** Impact carbone lié aux consommations d'énergie primaire
- **Ic Construction :** Impact carbone lié aux composants et à la mise en œuvre. Calculé par l'Analyse du Cycle de Vie.

Accéder aux PEP individuels sur l'espace de consultation de la base INIES

Garantir le confort d'été des occupants

- **DH :** Degré Heure d'inconfort
- **DH < 350 =** Projet conforme
- **350 < DH < 1 250 =** Cep pénalisé
- **DH > 1 250 =** Projet non-conforme

Les enjeux du collectif neuf

À la différence de la RE 2020 applicable en maison neuve, les seuils Ic Energie sont dégressifs, pour arriver à un optimum en 2028. Ceci afin de laisser le temps à l'ensemble de la filière de s'adapter face à un changement de paradigme technique et technologique.

Deux typologies de projets sont distinguées :

- les bâtiments utilisant comme énergie le gaz, l'électricité ou la biomasse.
- les bâtiments raccordés à un réseau de chaleur urbain.

Voici les seuils pour les projets de construction neuves, en date de dépôt de permis de construire :

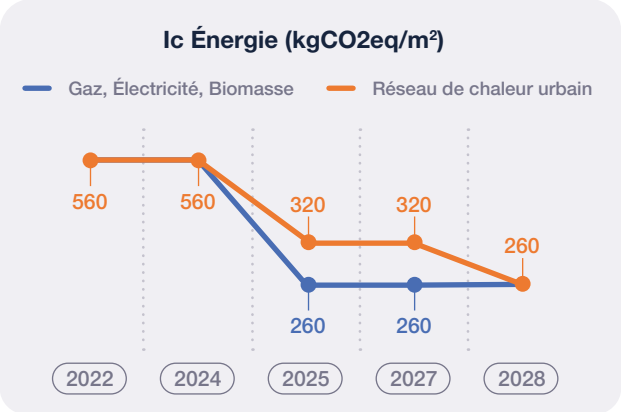

Répondre aux enjeux d'aujourd'hui et de demain

Les enjeux environnementaux liés au changement climatique, le coût et la raréfaction foncière, le financement pour les acquéreurs et la baisse des mécanismes de défiscalisation pour les investisseurs, les questions de santé ou les exigences de confort sont autant de défis à relever pour concrétiser un projet de construction neuve.

Les exigences et les besoins évoluent, les technologies doivent s'y adapter.

C'est pourquoi **De Dietrich recherche, développe et propose un panel de réponses techniques toujours plus large et propose des solutions :**

- Thermodynamiques individuelles pour des petits programmes de logements.
- Thermodynamiques collectives ou hybride collectives, pour des programmes plus importants.
- Des solutions d'individualisation des besoins sur mesure.
- Différents types d'émetteurs innovants et les systèmes de régulation pour l'ensemble de la solution de confort.

Logements collectifs neufs

RE 2020
RÉGLEMENTATION ENVIRONNEMENTALE

Solution 100% thermodynamique individuelle sur vecteur eau ou vecteur air

- Solution globale de la production aux émetteurs
- Assure le chauffage et l'eau chaude sanitaire
- Individualisation des besoins
- Confort thermique et acoustique
- Large gamme de radiateurs
- Unité de traitement d'air + réGate présent sur page suivante

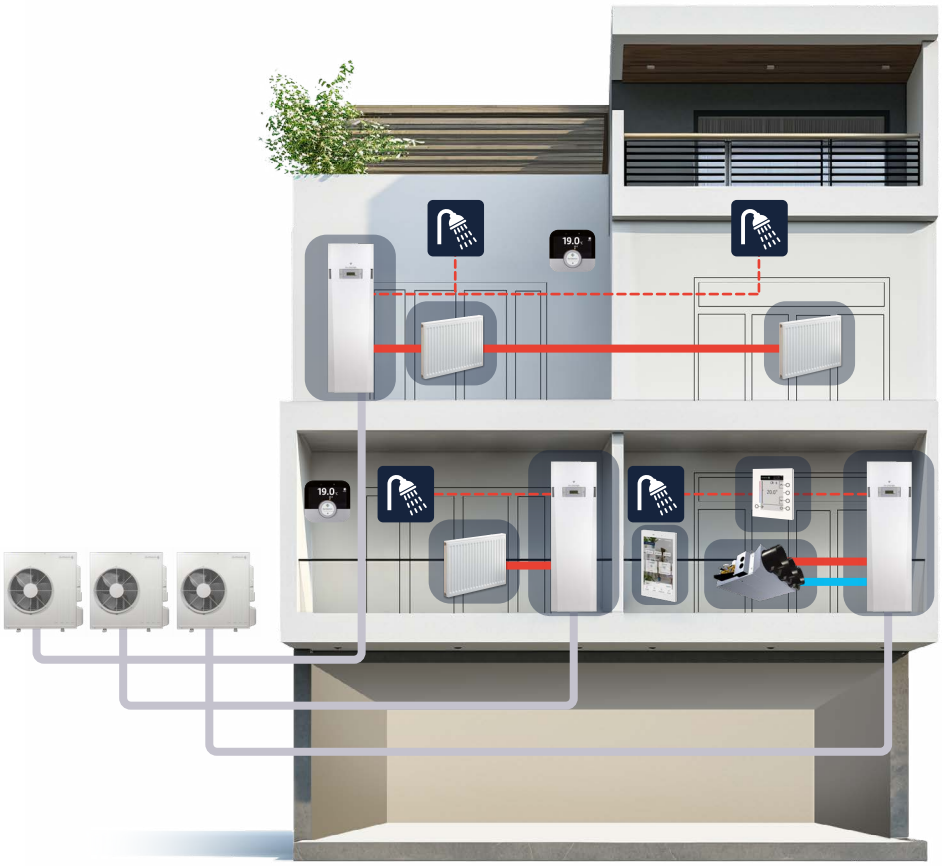

STRATEO R32
4 / 6 / 8 kW
Très faibles niveaux sonores
Esthétique



Page 64

réGATE
Ecran tactile 7"
Intégration objets connectés
Scénarios personnalisables



Nous consulter

Unité de Traitement d'Air
2 tailles
Maitrise qualité d'air intérieur

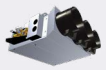

Nous consulter

Smart TC
Gestion T°
Programmable
Connectable



Page 620

Radiateurs
Usine Française



Page 582

Services Avant-vente

1. Aide au dimensionnement
2. Dossier système (Saisie RE 2020, BIM, interfaces métiers,…)
3. Schémathèque

Services Après-vente

1. Formation
2. Accompagnement sur chantier
3. Mise en service
4. Entretien constructeur de la solution
5. Extension de garantie 5 ans possible*

* Voir conditions en page 44

RE 2020
RÉGLEMENTATION ENVIRONNEMENTALE

Solution 100% thermodynamique collective avec froid optimisé sur vecteur air

- Production de chauffage, de climatisation et d'eau chaude sanitaire collective 100% Thermodynamique
- Récupère l'énergie lors de la production de climatisation l'été pour la fourniture quasi gratuite de l'eau chaude sanitaire.
- Récupération d'énergie valorisée par un Titre V RE 2020
- Confort assuré : Gestion température pièce par pièce et pilotage de la qualité d'air intérieur
- Liberté totale d'aménagement du logement

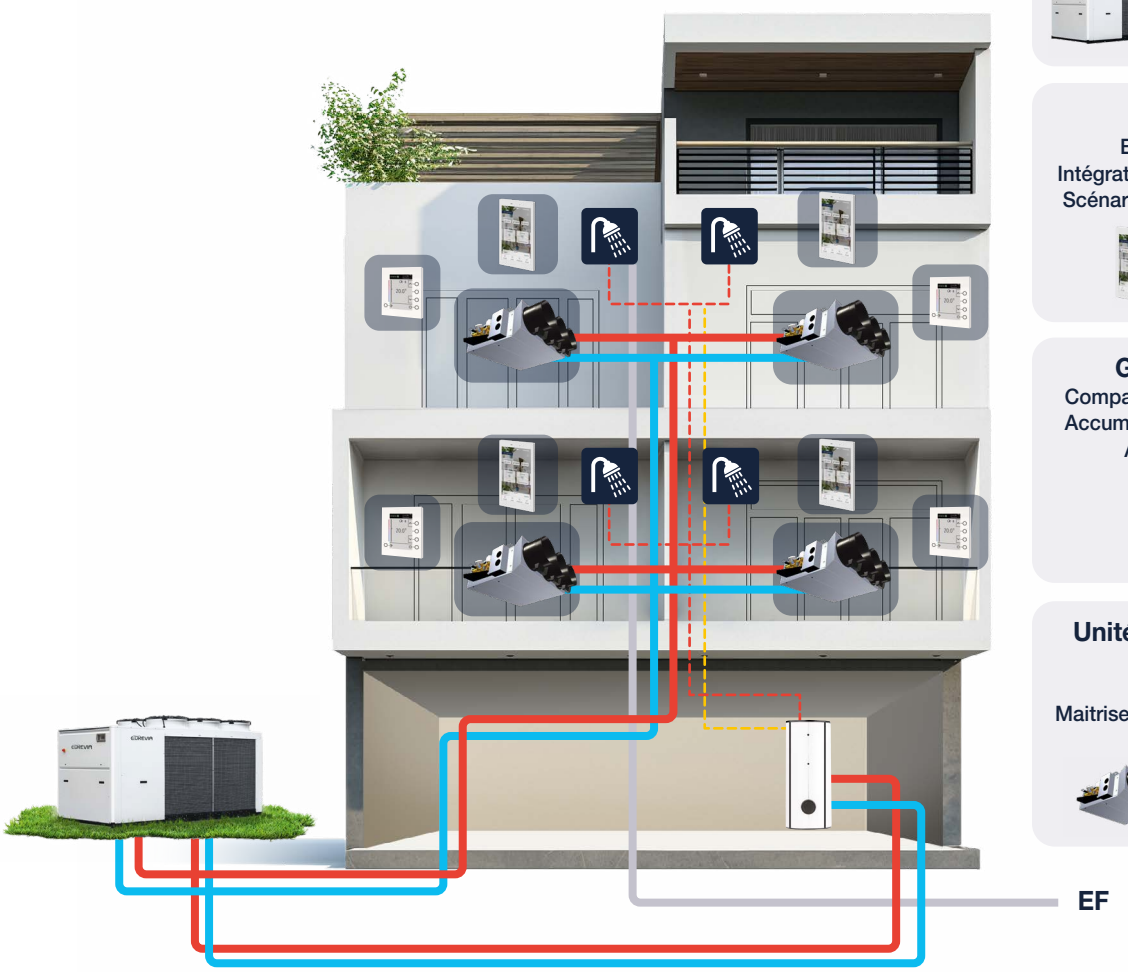

aCQUAREVIA
PAC 3 services
De 55 à 329 kW
Titre V RE 2020



Nous consulter

réGATE
Ecran tactile 7"
Intégration objets connectés
Scénarios personnalisables



Nous consulter

Gamme ECS
Compatible PAC et hybride
Accumulé/Semi-accumulé/
Anti-légionelle



Page 424

Unité de Traitement d'Air
2 tailles
Maitrise qualité d'air intérieur

Nous consulter

Services Avant-vente

1. Aide au dimensionnement
2. Dossier système (Saisie RE 2020, BIM, interfaces métiers,…)
3. Schéma d'implantation et calepinage
4. Schémathèque

Services Après-vente

1. Formation
2. Accompagnement sur chantier
3. Mise en service
4. Entretien constructeur de la solution
5. Extension de garantie 5 ans possible*

* Voir conditions en page 44

De Dietrich

Logements collectifs neufs

RE 2020
RÉGLEMENTATION ENVIRONNEMENTALE

Solution 100% thermodynamique collective sur vecteur eau ou vecteur air

- Production de chauffage et d'eau chaude sanitaire collective 100% Thermodynamique
- Intégration architecturale facilité grâce au très faible niveau sonore des PAC
- Large gamme de radiateurs disponible

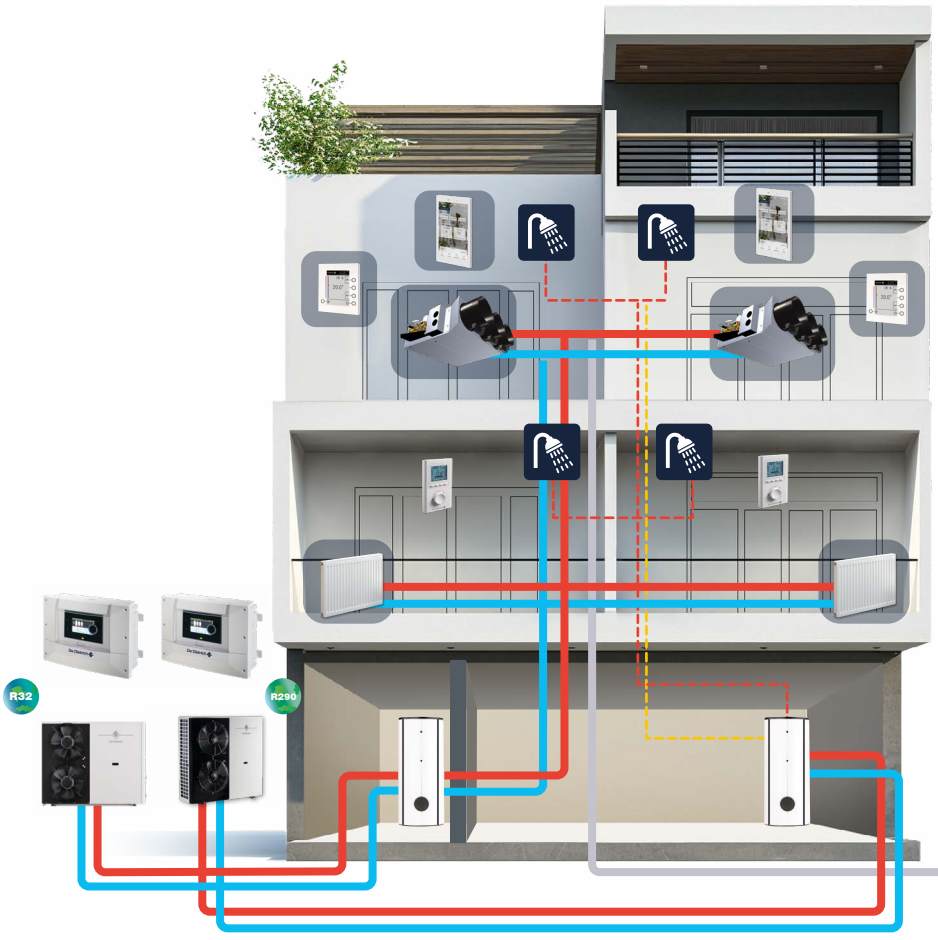

MMTC R32
De 20 à 40 kW cascadable
T° depart de 60°C
COP jusqu'à 4,4
Lw =65dB(A)
Gainable de série



R32

Page 112

MHTC R290
De 20 à 30kW cascadable
T° depart de 80°C
COP jusqu'à 4,6
Lw =65dB(A)



R290

Nous consulter

Thermostat d'ambiance
Gestion T°
Programmable
Connectable



Page 624

Radiateurs
Usine Française



Page 582

Gamme ECS
Compatible PAC et hybride
Accumulé/Semi-accumulé/
Anti-légionelle



Page 424

DiemaControl
Pilotage générateurs et appoint
Régulation hybride
et PV avancée
Compatible Modbus et BACnet



Page 630

Services Avant-vente

1. Aide au dimensionnement
2. Dossier système (Saisie RE 2020, BIM, interfaces métiers,…)
3. Schémathèque

Services Après-vente

1. Formation
2. Accompagnement sur chantier
3. Mise en service
4. Entretien constructeur de la solution
5. Extension de garantie 5 ans possible*

* Voir conditions en page 44

Logements collectifs neufs

RE 2020
RÉGLEMENTATION ENVIRONNEMENTALE

Solution hybride collective sur vecteur eau

- Production de chauffage et d'eau chaude sanitaire collective hybride
- Confort et sécurité assurés grâce aux deux énergies pilotées de manière intelligente
- Intégration architecturale facilité grâce à la possibilité d'installation des PAC en local technique
- Large gamme de radiateurs disponible

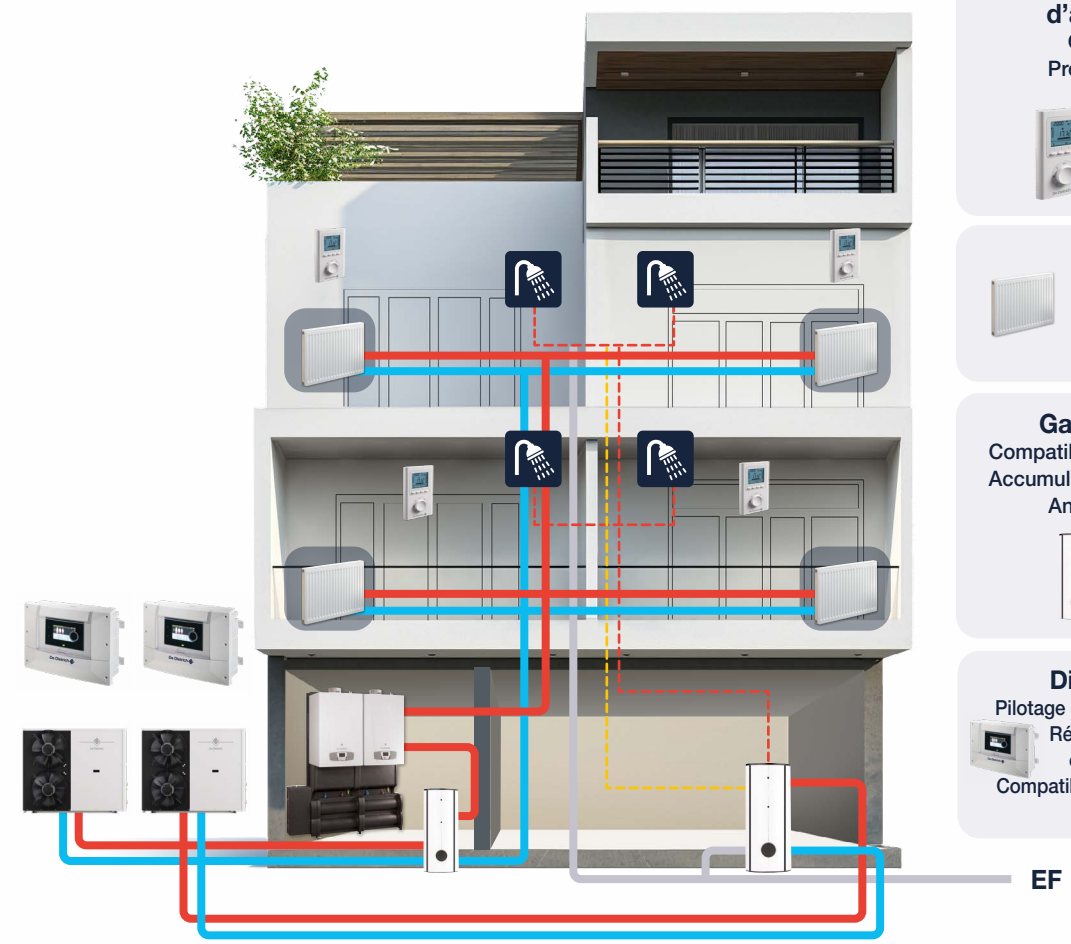

MMTC R32
De 20 à 40kW cascadable
T° depart de 60°C
COP jusqu'à 4,4
Lw =65dB(A)
Gainable de série



Page 112

IX-M
De 34,9 à 150kW cascadable
Corps Inox
Modulation 11 à 100%



Page 278

Thermostat d'ambiance
Gestion T°
Programmable

Page 624

Radiateurs
Usine Française

Page 582

Gamme ECS
Compatible PAC et hybride
Accumulé/Semi-accumulé/
Anti-légionelle



Page 424

DiemaControl
Pilotage générateurs et appoint
Régulation hybride
et PV avancée
Compatible Modbus et BACnet

Page 630

Services Avant-vente

1. Aide au dimensionnement
2. Dossier système (Saisie RE 2020, BIM, interfaces métiers,…)
3. Schémathèque

Services Après-vente

1. Formation
2. Accompagnement sur chantier
3. Mise en service
4. Entretien constructeur de la solution
5. Extension de garantie 5 ans possible*

* Voir conditions en page 44

De Dietrich

RE 2020
RÉGLEMENTATION ENVIRONNEMENTALE

Solution réseau de chaleur urbain individualisé sur vecteur eau

- Production de chauffage et d'eau chaude sanitaire individualisée dans chaque logement
- Compatible avec les réseaux de chaleur bas carbone avec une boucle primaire basse température
- Suppression des pertes par bouclage
- Large gamme de radiateurs disponible

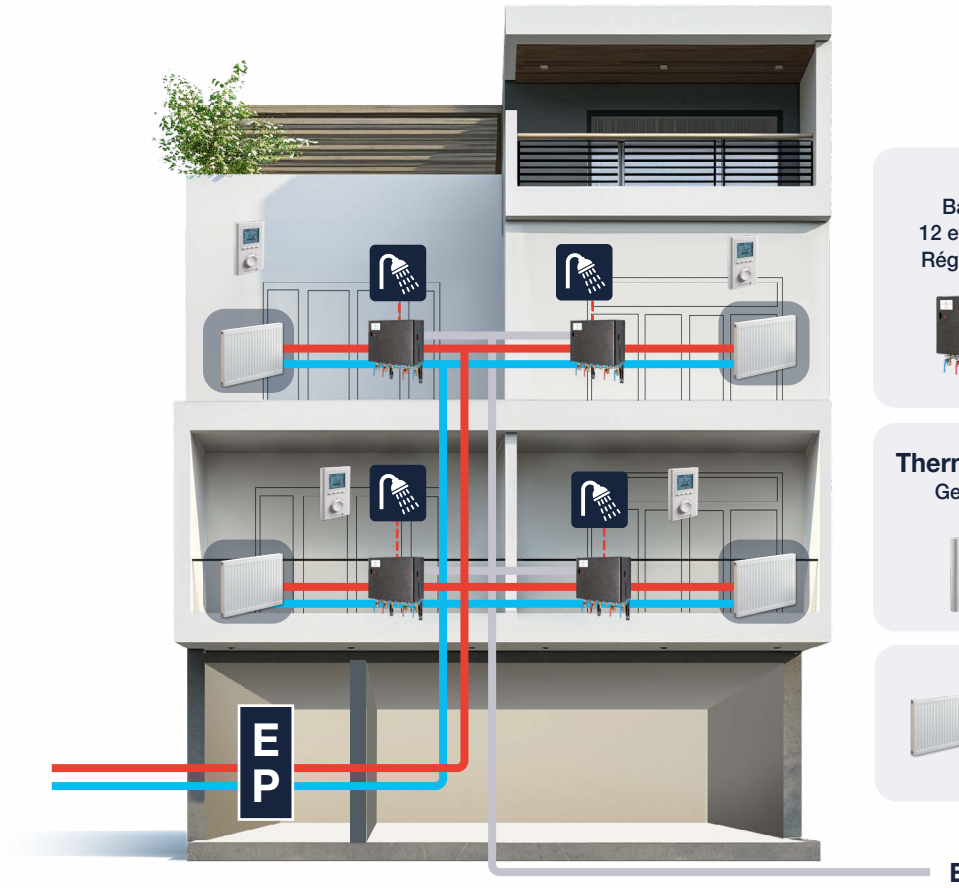

DIEMABOX
Basse Température
12 et 16l/min NF Habitat
Régulation électronique



Page 482

Thermotat d'ambiance
Gestion Température
Programmable



Page 624

Radiateurs
Usine Française

Page 582

Services Avant-vente

1. Aide au dimensionnement
2. Dossier système (Saisie RE 2020, BIM, interfaces métiers,…)
3. Schéma hydraulique d'installation
4. Schémathèque

Services Après-vente

1. Formation
2. Accompagnement sur chantier
3. Mise en service
4. Entretien constructeur de la solution
5. Extension de garantie 5 ans possible*

* Voir conditions en page 44

Rénovation sociale

Le secteur du bâtiment était responsable de 17% des émissions de gaz à effet de serre en France en 2019.

La rénovation des bâtiments collectifs est clé pour atteindre les objectifs de la neutralité carbone en 2050.

Afin d'y parvenir, la France s'est engagée à **diminuer de 40 % ses émissions de gaz à effet de serre** à horizon 2030 pour limiter le réchauffement climatique à +1,5 °C.

Le parc immobilier français devra au moins parvenir au niveau BBC en 2050.

Cette transformation est accélérée par le green deal lancé par l'Union Européenne en 2021 avec un nouvel objectif de réduction de 55 % des émissions de gaz à effet de serre.

Les moyens déployés

La loi Energie climat

La loi Energie et climat votée en 2019 permet de fixer des objectifs pour la politique climatique et énergétique française.

Cette loi fixe notamment le cadre de la rénovation de passoires énergétiques avec une interdiction de location :

Classe G du DPE en 2025
Classe F du DPE en 2028
Classe E du DPE en 2034

Un nouveau DPE intégrant les émissions CO_2 entre en vigueur.

Nouveau double-seuils des étiquettes de performance énergétique

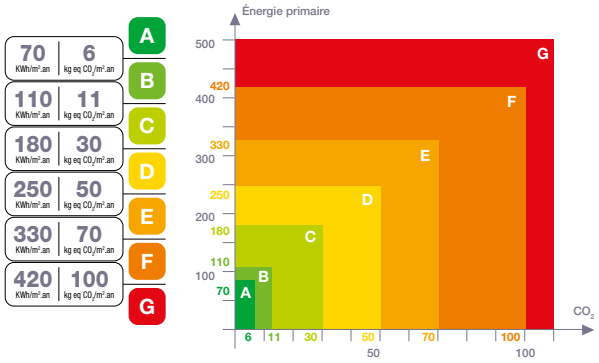

Nouveau label BBC Rénovation 2024

Les conditions d'attribution du nouveau **label BBC rénovation** ont été revues par un arrêté du 3 octobre 2023.
Les principaux changements sont les suivants :

- Introduction de 2 niveaux de rénovation :
  - **BBC Rénovation résidentiel 2024 avec l'atteinte de la classe A ou B du DPE**
  - **BBC Rénovation première étape avec l'atteinte à minima de la classe C du DPE et portant sur la ventilation + 2 postes de travaux traitant de l'enveloppe**
- Intégration de la même méthode de calcul que les DPE

Interdiction de garder un système de chauffage émettant plus de 300g CO_2/kWh.

Tout nouveau système de chauffage installé devra émettre moins de 150g CO_2/kWh avec un taux de couverture maximum par la chaudière de 30%.

De Dietrich

Les aides disponibles pour la rénovation sociale*

Ma prime rénov copro

Permet de financer les travaux de rénovation énergétique sur les parties communes des copropriétés avec un gain énergétique minimal de 35%.

Eco-prêt logement social (eco-PLS)

Dispositif s'adressant aux bailleurs sociaux. Il vise à encourager la rénovation énergétique des 800 000 logements les plus énergivores du parc locatif social.

Prêt entre 6 500 € et 33 000 €/logement

+ 2 000 €/logement si atteinte du label BBC rénovation

+ 3 000 €/logement si baisse >70% CO_2

Famille produit	Produits De Dietrich	Fiche BAR-TH
PAC Air / Eau	HPI-S, MMTC R32	BAR-TH 166 et BAR-TH 169
PAC Eau /Eau	GSHP	BAR-TH 166 et BAR-TH 169
Chaudière gaz collective	IX, IX-M, C140, C230 EVO, C 340, C 640, AMC Pro, MCA Pro 160	BAR-TH 107
Chaudière gaz individuelle avec rénovation conduit évacuation pro-duits de combus-tion	MPX 2	BAR-TH 163

Dispositif seconde vie

Permet aux logements sociaux classés E, F ou G de bénéficier d'une TVA à 5,5%, d'une exonération de taxe foncière, et de prêts de la caisse des dépôts à taux privilégiés en cas d'atteinte de classe A ou B du DPE.

Les Certificats d'économies d'énergie (CEE)

Les CEE sont attribués aux acteurs réalisant des opérations d'économie d'énergie.

Des fiches d'opération standardisées, définies par arrêtés sont élaborées et sont classées par secteur (résidentiel, tertiaire, Industrie,…).

Il existe également des COUPS DE POUCE, système permettant de bonifier le montant des CEE sous certaines conditions.

Le COUP DE POUCE chauffage collectif permettant par exemple de :

- Remplacer une chaudière fioul pour multiplier par 4 le montant des CEE.
- Remplacer une chaudière gaz non condensation pour multiplier par 3 le montant des CEE.

* Les informations communiquées sur les aides disponibles pour la rénovation sociale sont données à titre d'information et sont susceptibles d'évoluer.



Rénovation sociale

Solution hybride individualisée

- Production de chauffage et d'eau chaude sanitaire individualisée dans chaque logement
- Boucle primaire basse température
- Confort et maitrise des charges assurés grâce aux deux énergies pilotées de manière intelligente
- Suppression des pertes par bouclage
- Surface en chaufferie réduite
- Large gamme de radiateurs disponible

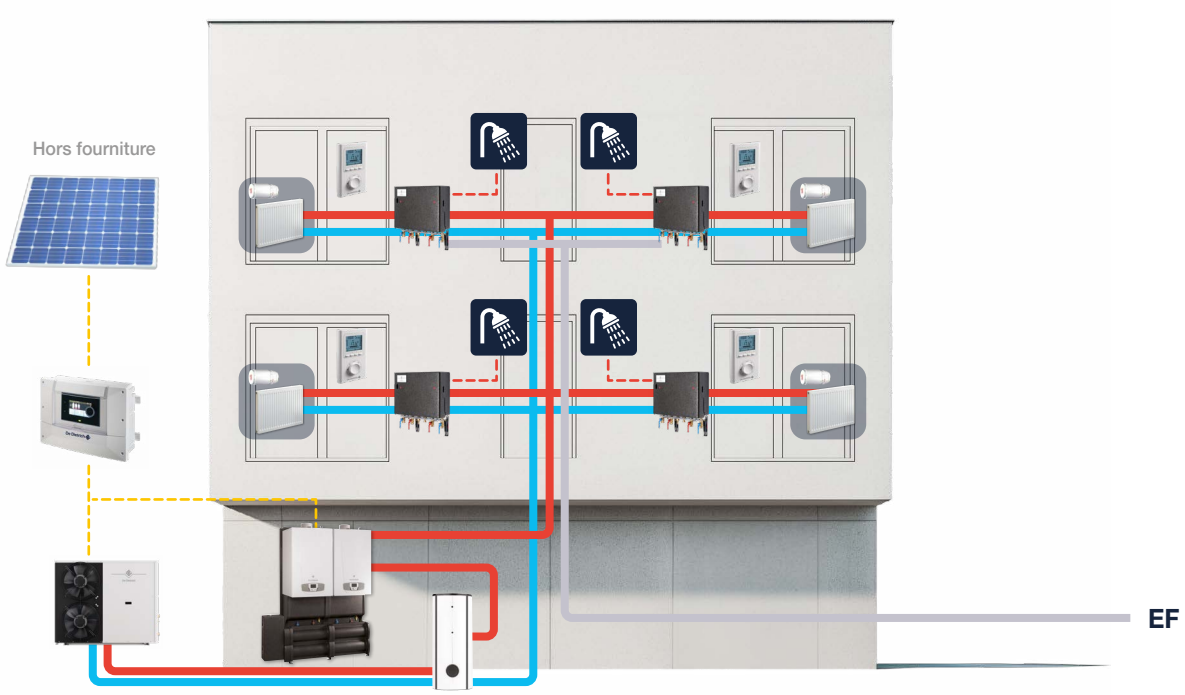

MMTC R32
De 20 à 40kW cascadable
T° depart de 60°C
COP jusqu'à 4,4
Lw =65dB(A)
Gainable de série



Page 112

IX-M
De 34,9 à 150kW cascadable
Corps Inox
Modulation 11 à 100%



Page 278

DiemaControl
Pilotage générateurs et appoint
Régulation hybride
et PV avancée
Compatible Modbus
et BACnet



Page 630

DIEMABOX
Basse Température
12 et 16l/min NF Habitat
Régulation électronique



Page 482

Radiateurs
Usine Française



Page 582

Thermostat d'ambiance
Gestion Température
Programmable



Page 624

Services Avant-vente

1. Aide au dimensionnement
2. Dossier système (Saisie DPE, BIM, interfaces métiers,…)
3. Schéma hydraulique d'installation
4. Schémathèque

Services Après-vente

1. Formation
2. Accompagnement sur chantier
3. Mise en service
4. Entretien constructeur de la solution
5. Extension de garantie 5 ans possible*

* Voir conditions en page 44

De Dietrich

Rénovation sociale

Solution PAC Air / Eau Collective

- Production de chauffage et d'eau chaude sanitaire centralisée 100% Thermodynamique
- Réduction des consommations d'énergie avec des COP très élevés
- Très faible niveau sonore
- Large gamme de radiateurs disponible

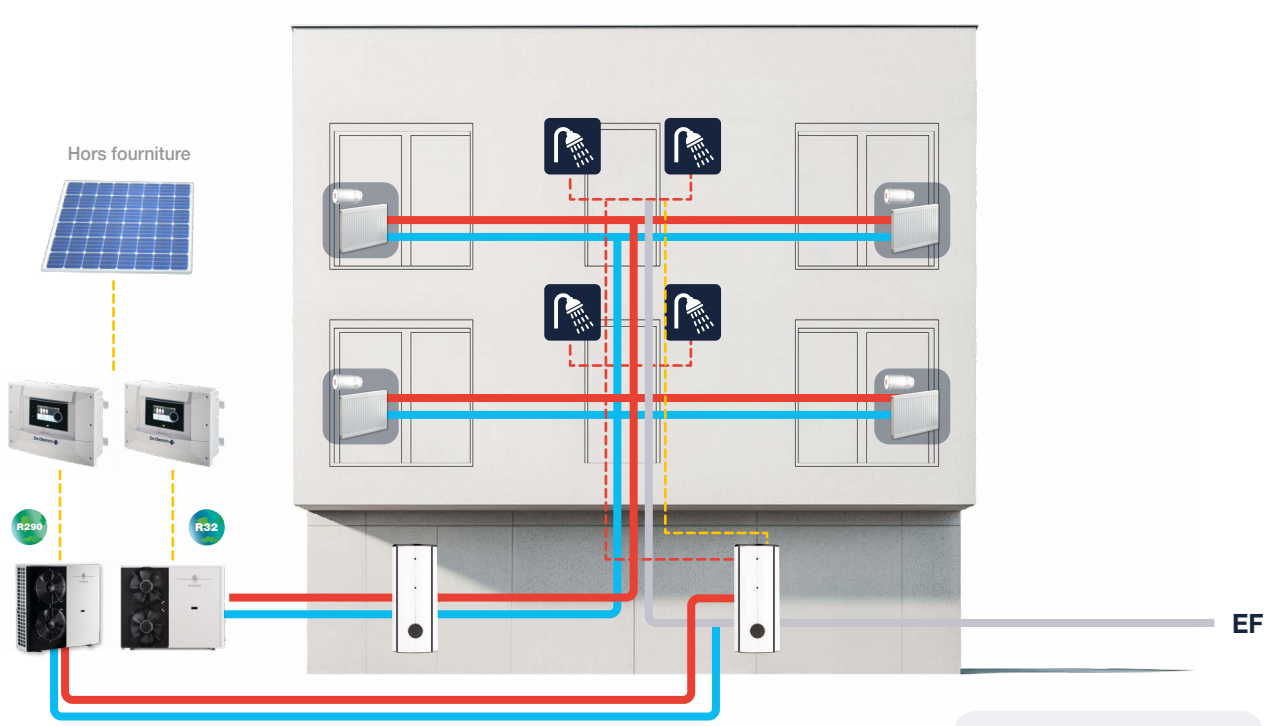

MMTC R32
De 20 à 40kW cascadable
T° depart de 60°C
COP jusqu'à 4,4
Lw =65dB(A)
Gainable de série



R32

Page 112

MHTC R290
De 20 à 30kW cascadable
T° depart de 80°C
COP jusqu'à 4,6
Lw =65dB(A)



R290

Nous consulter

Gamme ECS
Compatible PAC et hybride
Accumulé/Semi-accumulé/
Anti-légionelle



Page 424



Radiateurs
Usine Française

Page 582

DiemaControl
Pilotage générateurs et appoint
Régulation hybride
et PV avancée
Compatible Modbus
et BACnet



Page 630

Services Avant-vente

1. Aide au dimensionnement
2. Dossier système (Saisie DPE, BIM, interfaces métiers,…)
3. Schémathèque

Services Après-vente

1. Formation
2. Accompagnement sur chantier
3. Mise en service
4. Entretien constructeur de la solution
5. Extension de garantie 5 ans possible*

* Voir conditions en page 44

Bâtiments publics

De Dietrich Eurevia Solutions vous accompagne pour la décarbonation des bâtiments publics avec des solutions spécifiques, une aide technique et des services associés.

Les bâtiments publics représentent plus de 25 % des bâtiments tertiaires en France, dont environ 53 000 écoles, collèges et lycées. 62% des écoles sont situées dans des communes de moins de 10 000 habitants.

L'enjeu de rénovation de ces structures est donc majeur et plusieurs réglementations impactent leur rénovation :

L'Arrêté tertiaire oblige les bâtiments d'une surface de plus de 1 000 m² à réduire leur consommation en énergie finale **de 40% d'ici 2030.**

Le Décret BACS rend obligatoire l'installation d'équipements de supervision GTB ou GTC à partir d'avril 2024 :

- Avril 2024 : Bâtiments neufs puissance >70kW
- Janvier 2025 : Bâtiments équipés de systèmes >290kW
- Janvier 2027 : Bâtiments équipés de systèmes >70kW

De nombreuses aides disponibles*

L'Appel à Projets Chêne de l'ACTEE pour le financement d'ingénierie

Finance l'intervention d'un Conseiller en Energie Partagée, d'Économies de flux, d'assistance à maitrise d'ouvrage, et finance par exemple des outils de suivi et de mesure de consommation d'énergie.

Le Fonds vert pour l'accélération de la transition énergétique dans les territoires

Apporte un appui financier pour la réduction énergétique, la baisse significative des émissions de gaz à effet de serre et l'augmentation du confort thermique des bâtiments. Le Gouvernement a décidé la pérennisation du Fonds vert et son renforcement à hauteur de 2,5 Md€ par an dès 2024. Les crédits sont délivrés par les Préfectures.

Le Fonds chaleur

Il vise à augmenter la part d'énergie renouvelable dans la production de chaleur. En 2030, 38 % de la chaleur consommée devra être renouvelable. Plusieurs produits sont éligibles dont les PAC et le solaire thermique. Les montants sont délivrés par L'ADEME.

Les Certificats d'économie d'énergie (CEE)

Plusieurs fiches BAT-TH permettent d'obtenir des aides. Connectez-vous au site de l'ADEME pour estimer le montant des CEE. **https://calculateur-cee.ademe.fr/user/login**

Les produits éligibles sont les PAC Air/Eau, PAC Eau/Eau et les chaudières gaz. Les montants sont délivrés par les obligés et mandataires.

Le programme EDURENOV

Programme national de rénovation énergétique des bâtiments scolaires.

Les collectivités territoriales sont accompagnées dans leurs actions au travers de :

- D'une aide technique pour estimer les gains énergétiques possibles

- D'une expertise financière pour déterminer les travaux à réaliser, à quel prix et avec quels financements.

Ce programme est piloté par la Banque des Territoires, pour plus d'information consultez son site internet : **https://www.banquedesterritoires.fr/edurenov.**

10 000 projets seront ainsi valorisés, accompagnés, et/ou financés d'ici 2027.

* Les informations communiquées sur les aides disponibles pour les bâtiments publics sont données à titre d'information et sont susceptibles d'évoluer.



Bâtiments publics

Solution pompe à chaleur haute température

- Production de chauffage 100% Thermodynamique haute température
- Travaux facilités avec la possibilité de garder les radiateurs existants
- Réduction des consommations d'énergie avec des COP très élevés
- Très faible niveau sonore
- Compatible avec une production photovoltaïque en autoconsommation

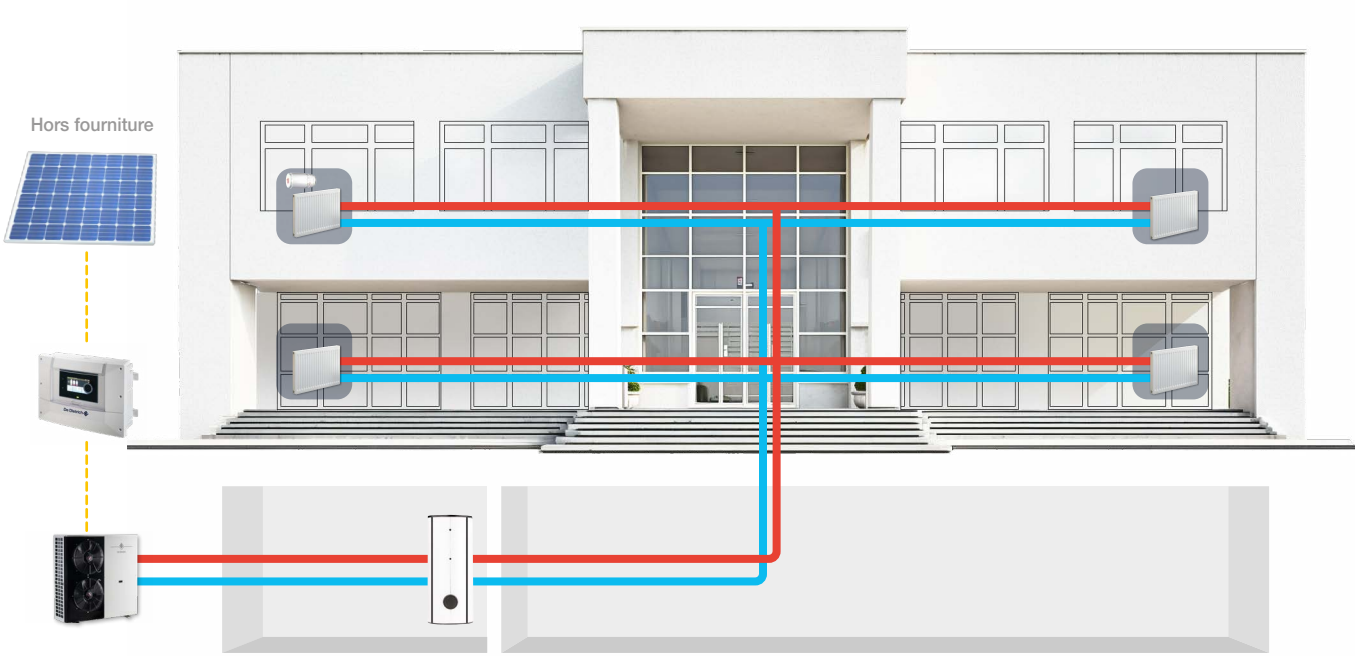

MHTC R290
De 20 à 30kW cascadable
T° depart de 80°C
COP jusqu'à 4,6
Lw =65dB(A)



R290

Nous consulter

DiemaControl
Pilotage générateurs et appoint
Régulation hybride et PV avancée
Compatible Modbus et BACnet



Page 630

Radiateurs
Usine Française



Page 582

Services Avant-vente

1. Aide au dimensionnement
2. Dossier système (Saisie RE 2020, BIM, interfaces métiers,…)
3. Schémathèque

Services Après-vente

1. Formation
2. Accompagnement sur chantier
3. Mise en service
4. Entretien constructeur de la solution
5. Extension de garantie 5 ans possible*

* Voir conditions en page 44

Bâtiments publics

Solution pompe à chaleur hybride

- Production de chauffage hybride
- Confort et maitrise des charges assurés grâce aux deux énergies pilotées de manière intelligente
- Très faible niveau sonore
- Compatible avec une production photovoltaïque en autoconsommation
- Large gamme de radiateurs disponible

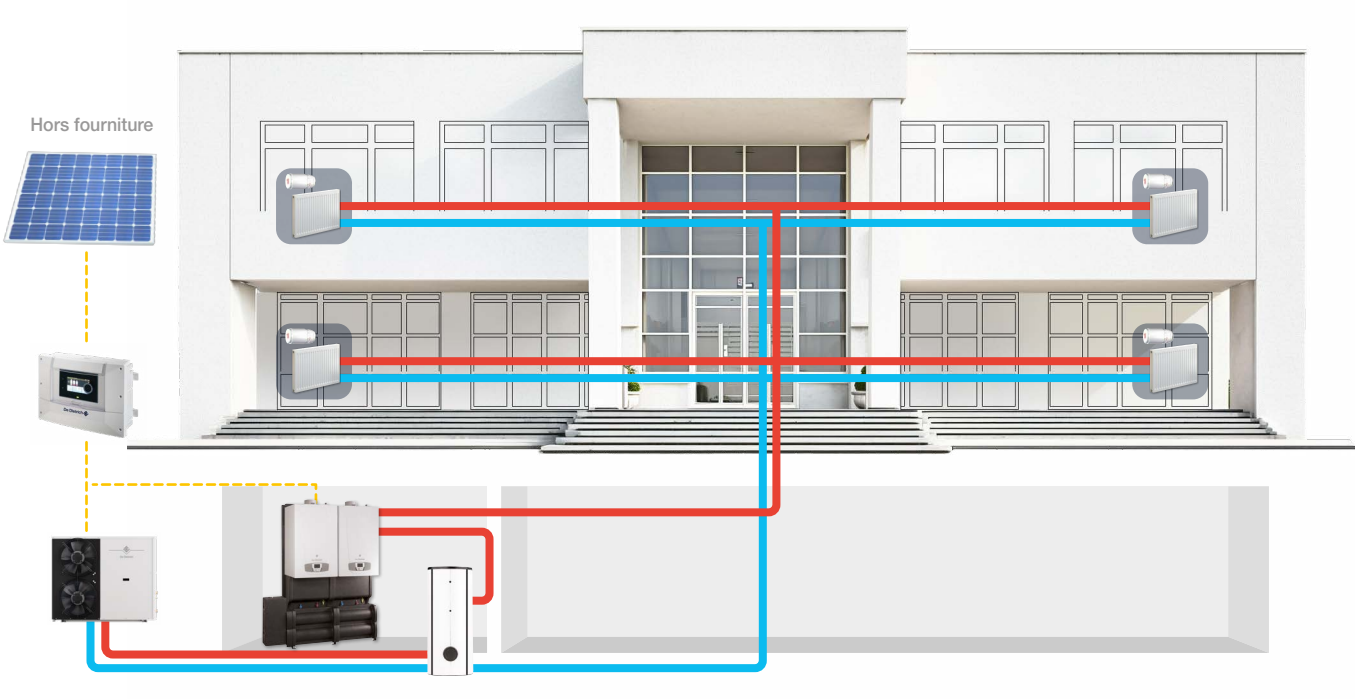

MMTC R32
De 20 à 40kW cascadable
T° depart de 60°C
COP jusqu'à 4,4
Lw =65dB(A)
Gainable de série



R32

Page 112

IX-M
De 34,9 à 150kW cascadable
Corps Inox
Modulation 11 à 100%



Page 278

DiemaControl
Pilotage générateurs et appoint
Régulation hybride et PV avancée
Compatible Modbus et BACnet



Page 630

Radiateurs
Usine Française



Page 582

Services Avant-vente

1. Aide au dimensionnement
2. Dossier système (Saisie RE 2020, BIM, interfaces métiers,...)
3. Schémathèque

Services Après-vente

1. Formation
2. Accompagnement sur chantier
3. Mise en service
4. Entretien constructeur de la solution
5. Extension de garantie 5 ans possible*

* Voir conditions en page 44

De Dietrich

Bâtiments publics

Solution pompe à chaleur géothermie

- Production de chauffage 100% Thermodynamique
- Source d'énergie stable qui permet d'offrir les meilleures performances en toute saison
- Intégration architecturale facilitée grâce à l'absence de groupe extérieur
- Large gamme de radiateurs disponible

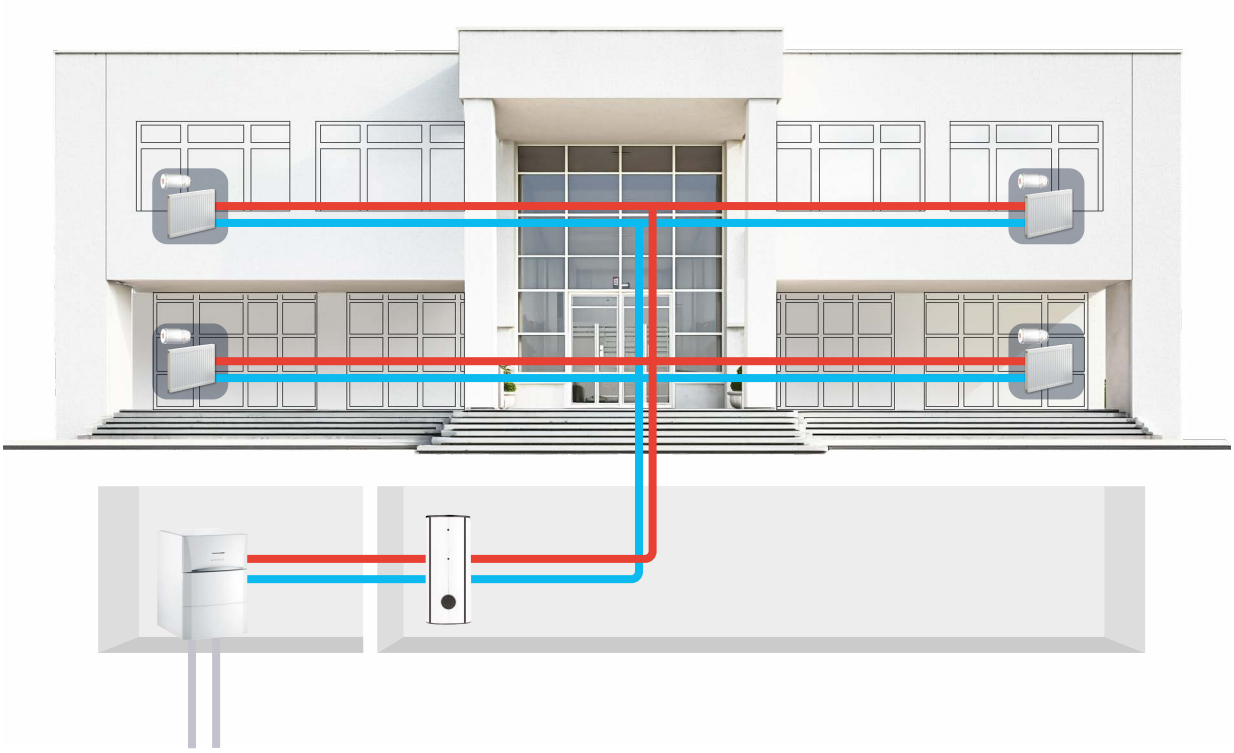

GSHP
De 5,7 à 28kW cascadable
T° depart de 65°C
COP jusqu'à 4,12



Page 128



Radiateurs
Usine Française

Page 582

Services Avant-vente

1. Aide au dimensionnement
2. Dossier système (Saisie RE 2020, BIM, interfaces métiers,...)
3. Schémathèque

Services Après-vente

1. Formation
2. Accompagnement sur chantier
3. Mise en service
4. Entretien constructeur de la solution
5. Extension de garantie 5 ans possible*

* Voir conditions en page 44

Toute notre expertise à votre service !

Notre mission : **faciliter votre quotidien de professionnels afin de répondre au mieux aux besoins de vos clients !**

Dans ce contexte de transition énergétique, notre expérience de longue date saura vous donner les moyens de proposer à vos clients des **solutions plus responsables, alliant performances, confort et économies.**

Une équipe commerciale à votre écoute

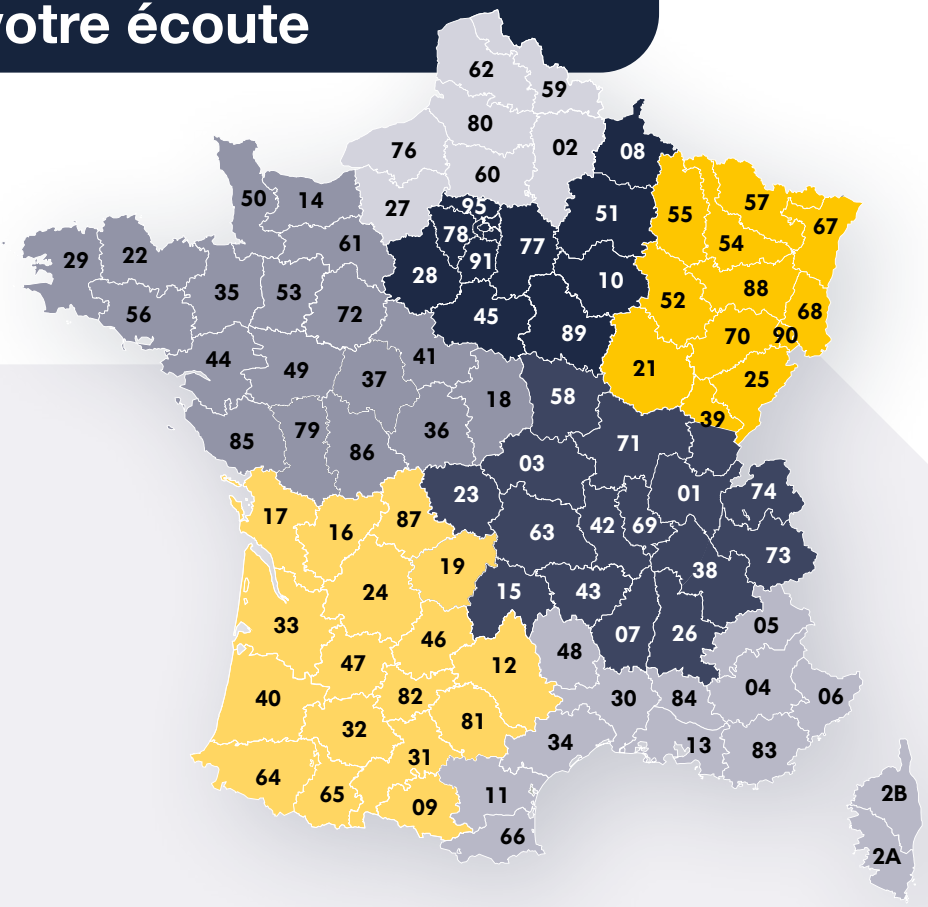

Les Directions Régionales

DR AUVERGNE RHÔNE-ALPES
04 72 38 34 00
Direction.ARA@bdrthermea.fr
5, rue du Pont à Lunettes
69390 VOURLES

DR MÉDITERRANÉE
04 72 38 34 02
Direction.Mediterrannee@bdrthermea.fr
Actimart 2
1140, rue André Ampère
13851 AIX-EN-PROVENCE

DR EST
03 90 55 29 11
Direction.EST@bdrthermea.fr
1, rue de Strasbourg
67110 REICHSHOFFEN

DR OUEST
02 51 13 29 29
Direction.OUEST@bdrthermea.fr
Parc Industriel de la Vertonne
18 bis, avenue de la Vertonne
44120 VERTOU

ÎLE-DE-FRANCE
01 45 91 32 26
Direction.IDF@bdrthermea.fr
Le Woodwork
36, avenue Amilcar Cabral
93210 SAINT-DENIS

DR NORD-NORMANDIE
03 20 79 98 30
Direction.NORD-NORMANDIE@bdrthermea.fr
ZAC Unexpo
Avenue de l'Épinette - Rond-Point n°4
59113 SECLIN

DR SUD-OUEST
05 34 25 63 43
Direction.SUD-OUEST@bdrthermea.fr
18, rue Maurice Caunes
BP 52399
31086 TOULOUSE Cedex 2

De Dietrich

Administration des ventes des clients distributeurs

Notre équipe est à votre écoute et traite vos **commandes & livraisons de produits finis** du lundi au vendredi de 8h30 à 12h00 et de 13h00 à 16h30.

Pour toute demande contactez-nous au : 0 809 400 155 Service gratuit + prix appel

Envoyez-nous vos commandes à : commandes@bdrthermea.fr

Vous voulez suivre vos commandes ?

suivi.dedietrich-thermique.fr

Vous voulez connaitre une disponibilité produit ?

disponibilite.dedietrich-chappee.fr

Pas encore connecté ?

N'attendez plus pour bénéficier des avantages du portail distributeur

Le portail distributeurs propose des informations personnalisées en fonction de votre profil, telles que le carnet de commande restant à livrer, actualisé quotidiennement. Simple d'utilisation, il bénéficie également d'autres avantages telles que les informations délais produits, les sites de disponibilités produits et suivi de commandes.

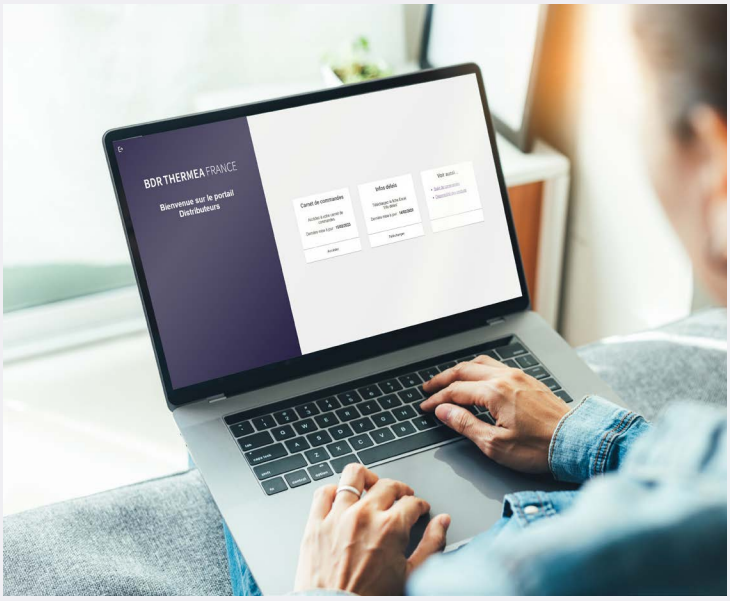

www.dedietrich-thermique.fr
Espace PRO

Trouvez une réponse adaptée à chacun de vos besoins

Notre site professionnel

www.dedietrich-thermique.fr
Espace PRO

Avec votre login et mot de passe, accédez à :

- La documentation produits et réglementaire (notices, feuillets techniques, argumentaires, catalogues…)
- Notre palette de services à votre disposition dont l'accès au site Pièces de Rechange, les sites mobiles SAV, les informations garanties
- Nos outils de chiffrage et de dimensionnement dont QUELLEPAC +, QUELLECLIM et QUEL-SCHEMA
- Toutes les actualités et les promotions en cours

Site SAV mobile

Une offre complète pour vous aider au quotidien :

- Mise en service
- Entretien
- Dépannage
- Notices d'installation

sav.dedietrich-thermique.fr

Applications

Disponibles sur Apple Store et Google Play

De Dietrich START
Mise en service

De Dietrich SERVICE TOOL
Installation, maintenance et dépannage

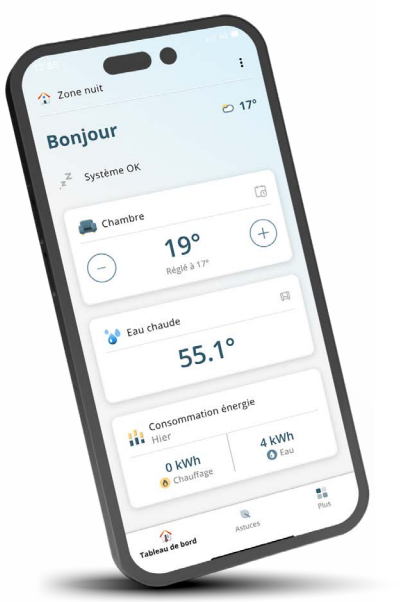

DÉCOUVREZ NOTRE PROGRAMME DE FIDÉLISATION

NOUS VOUS ACCOMPAGNONS AU QUOTIDIEN
DANS LE DÉVELOPPEMENT DE VOTRE BUSINESS.



2 MARQUES, 1 PLATEFORME

Carré VIP, c'est votre programme de fidélisation regroupant les produits de nos marques **De Dietrich et Chappée**. Chaque produit déclaré vous apporte des **Euro-points** et vous permet de bénéficier de nombreux avantages pour votre activité ou d'articles pour vous faire plaisir sur notre e-boutique VIP.

UN ACCÈS SIMPLE À VOTRE NOUVELLE PLATEFORME

En vous connectant directement sur le site :

carre-vip.bdrthermea.fr



- **Vous êtes installateur fidèle,** un lien vous permet d'accéder à votre espace déjà créé.
- **Pour nous rejoindre,** remplissez le formulaire d'inscription. Vous pourrez immédiatement déclarer vos achats en attendant la validation complète de votre compte, ce qui vous permettra d'accéder aux différents avantages du site Carré VIP.

Un programme de fidélisation basé sur des services adaptés à votre business :

- Une relation commerciale et technique directe
- Un large éventail de formations et de stages dont une formation découverte offerte pour tout nouveau membre dans nos 7 centres de formation
- Avec Evo'Lead, profitez de contacts qualifiés

Pass'Confiance : une solution globale, de la gestion de vos dossiers CEE, MPR, ou encore DPE jusqu'au financement

01 78 96 72 85 ou passconfiance@nrjmind.com

- Bénéficiez de remises avantageuses sur les pièces de rechange
- Profitez d'animations promotionnelles et soyez informés en avant-première de nos dernières nouveautés
- Partagez des moments conviviaux avec nos équipes !
- Améliorez et augmentez votre visibilité et votre e-reputation
- Explorez notre e-boutique Carré VIP, un concentré de cadeaux
- Changez de décor avec nos séminaires Carré VIP, profitez des moments d'échanges avec vos collègues installateurs et de formations sur nos produits et services

Pour déclarer vos achats, connectez-vous sur le site carre-vip.bdrthermea.fr ou téléchargez l'App Carré VIP sur votre Smartphone.

Disponible sur App Store

DISPONIBLE SUR Google Play

01 78 91 71 72

Un numéro unique, confidentiel et gratuit pour joindre en priorité l'ensemble de nos services techniques et supports.

De Dietrich

Nouveau parcours d'aides*

À partir du 1er janvier 2024

MaPrimeRénov'

Mieux chez moi, mieux pour la planète



DPE ou Audit énergétique **obligatoire** pour la rénovation globale pour demander MaPrimeRenov'.

2 parcours possible en 2024 en fonction de la classe énergétique :



- Remplacement chauffage
- Remplacement production ecs
- Isolation / Remplacement d'ouvrants

Combinaison de travaux d'isolation ou remplacement d'ouvrants et du système de chauffage/ecs

Aides selon les revenus et les travaux effectués. Voir détail :

De Dietrich vous accompagne dans la démarche :

www.passconfiance.bdrthermea.fr

Pass'Confiance : une solution globale, de la gestion de vos dossiers CEE, MaPrimeRENOV et DPE, au financement.

Contactez-nous au **01 78 96 72 85** ou par mail **passconfiance@nrjmind.com** (munissez-vous de votre raison sociale et de votre n° de Siret)

Avec un **accompagnateur rénovation** (MAR) obligatoire financé en partie par MaPrimeRenov'.
Montant des aides selon le gain de classe (2 minimum) DPE visé par les travaux (dont la suppression des chauffages fioul/gaz obligatoire).

Saut de 2 à 4 classes énergétiques

Jusqu'à **70 000 €** d'aides

*Les informations communiquées sur le dispositif MaPrimeRénov' sont celles du 01/04/2024 données à titre d'information et sont susceptibles d'évoluer.

De Dietrich

Guide rénovation De Dietrich

Les solutions De Dietrich vous permettront :

- De réduire les émissions de gaz à effet de serre (GES)
- D'éviter ou limiter le recours aux énergies fossiles pour le chauffage et/ou l'ecs
- D'améliorer la classe DPE (Diagnostic de Performance Energétique) du logement
- De bénéficier des aides MaPrimRénov' pour certaines solutions

Exemple : Comment améliorer la classe énergétique de son logement avec les solutions De Dietrich ?

Chaudière existante de plus de 15 ans			**Classe F au DPE*** **F** * pour l'exemple
CESI ou CETD		ELENSIO ou UNO	**+ 0,5 classe** **E**
Chaudière condensation		AMC ou MCR 2 AFC ou AGC	**+ 1 classe** **E**
Chaudière + CESI		TWINEO 200SSL UNO + chaudière	**+ 1,5 classe** **D**
PAC air/eau		HPI ou ALEZIO S/M	**+ 2 classes** **C**
PAC Hybride PAC air/eau+Chaudière		HPI G Hybride ALEZIO S/O Hybrid	**+ 2 classes** **C**
PAC + SSC		HPI ou ALEZIO + Quadro 700	**+ 3 classes** **C**
PAC eau/eau		GSHP	**+ 3 classes** **C**

Exemple : E → C

Exemples pour passer de la classe E à C :**

- une PAC air/eau avec appoint électrique
- une PAC air/eau hybride ou avec appoint chaudière
- une chaudière gaz avec SSC type Quadro (couvrant 25% du besoin chauffage)

**Chauffage fioul

Outils de chiffrage et de dimensionnement



QUELLEPAC+

Commençons par imaginer votre future installation PAC !

QUELLEPAC+ : Outil indispensable pour le dimensionnement et le chiffrage d'une pompe à chaleur air eau ou hybride. QUELLEPAC+ assure une étude conforme aux dernières réglementations et normes en vigueur en 3 minutes et en toute simplicité.

- Dimensionnement de la PAC simple et rapide.
- Conforme aux normes et réglementations.
- Chiffrage de la solution, avec composants, options et accessoires.
- Rapport de l'étude prêt à envoyer au client, incluant la note de dimensionnement.

Pour l'utiliser, connectez-vous sur votre ESPACE PRO ou scannez le QR code ci-contre

QUELLECLIM

Vous avez un projet climatisation ?

Tout aussi simple et intuitif que QUELLEPAC+, QUELLECLIM vous aide à dimensionner au plus juste et en quelques clics un projet climatisation.
Peu importe la configuration de votre logement, le nombre de pièces à équiper et leur emplacement, QUELLECLIM effectue un dimensionnement précis :

- Réalise une étude combinée et multi split.
- Préconise les puissances nécessaires à installer dans chaque pièce.
- Alerte quand les combinaisons d'unités intérieures et extérieures sont impossibles.

Pour l'utiliser, connectez-vous sur votre ESPACE PRO ou scannez le QR code ci-contre



QUEL-SCHEMA

Vous recherchez un schéma pour vos futures installations ?

QUEL-SCHEMA est un outil en ligne qui permet de réaliser une installation en toute sérénité.
Accédez facilement à tous les schémas et obtenez un PDF qui contient :

- Les préconisations de raccordement hydraulique,
- Les préconisations de raccordement électrique,
- La liste complète de paramètres nécessaires au bon fonctionnement du système.

Réalisé par le terrain et pour le terrain, cette plateforme est disponible sur PC, tablette et mobile équipée d'un réseau Internet. Utilisez QUEL-SCHEMA pour gagner du temps au quotidien.

Pour l'utiliser, connectez-vous sur votre ESPACE PRO ou scannez le QR code ci-contre

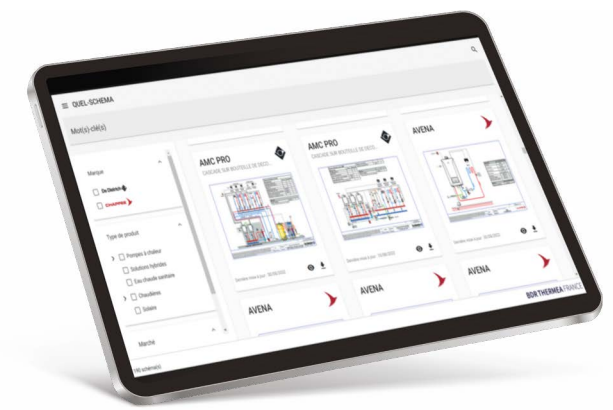

De Dietrich

Services pros

Accès simple et rapide :

1 ASSISTANCE TECHNIQUE CONSTRUCTEUR

2 CENTRE PIÈCES DE RECHANGE

3 CELLULE MISE EN SERVICE

1 Assistance Technique Constructeur

L'**Assistance Technique Sédentaire** (ATS) vous fournit une aide technique à distance du lundi au vendredi au travers de sa hotline ou par mail.

Une équipe d'**Attachés Techniques Régionaux** (ATR) est également à vos côtés sur le terrain, pour vous accompagner sur des problématiques plus complexes et spécifiques.

BESOIN D'INFORMATION SUR L'INSTALLATION DE NOS PRODUITS OU SOLUTIONS ?

Contactez l'Assistance Technique sédentaire :

0 825 33 82 82 Service 0,15 € / min + prix appel

ats@dedietrichthermique.com

sav.dedietrich-thermique.fr

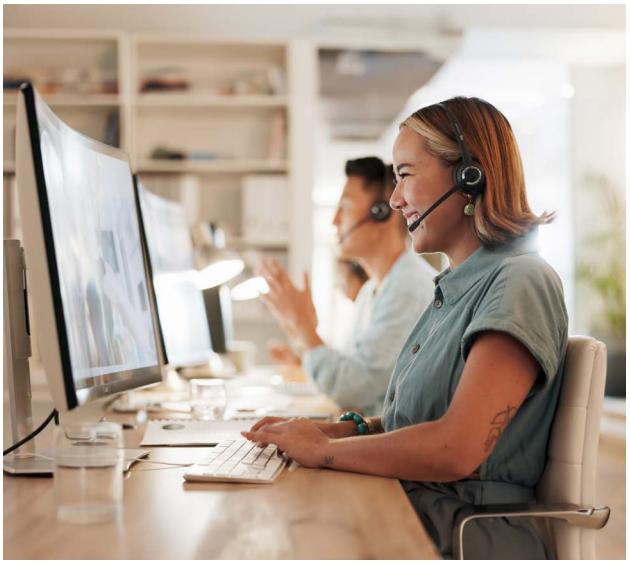

NOUVEAU
SERVICE DE VISIO-ASSISTANCE

Vous avez désormais la possibilité de vous faire assister par un assistant technique sédentaire (ATS) en vidéo, si vous le souhaitez, pour les cas les plus complexes.

Comment cela se passe-t-il ?

Grâce à un sms envoyé par l'ATS, démarrez une session de visio-assistance sur votre smartphone, pour profiter d'une aide technique encore plus précise.

Simple d'utilisation, ce service vous permettra de gagner du temps dans la résolution de vos problématiques.

Alors parlez-en à votre ATS si vous souhaitez l'essayer, il vous confirmera si dans votre cas, cette solution est nécessaire et adaptée !

2 Centre Pièces de Rechange

Situé à Mertzwiller (Alsace) sur plus de 6 600m², notre Centre d'Excellence pour la Gestion des Pièces de Rechange a la capacité de traiter et d'expédier plus de 2 000 commandes par jour, en saison haute.

BESOIN D'UNE PIÈCE DÉTACHÉE ?

Commandez-la en toute autonomie depuis notre site dédié :

pieces.dedietrich-thermique.fr

Informations disponibles :

- Références des pièces
- Vues éclatées
- Tarifs
- Disponibilité

UN DOUTE SUR L'IDENTIFICATION D'UNE PIÈCE ?

Contactez nos correspondants

NOS ÉQUIPES SONT
À VOTRE ÉCOUTE

0 825 33 82 77 Service 0,15 € / min + prix appel

- du lundi au jeudi de 8h à 12h et de 13h à 17h30
- le vendredi de 8h à 12h et de 13h à 17h

Visite du Centre Pièces de Rechange
Découvrez-le plus en détails :

La durée minimale de disponibilité des pièces, se rapportant aux appareils De Dietrich, est de **10 années** à compter de la date de publication du dernier Tarif sur lequel figure l'appareil concerné sauf événement majeur indépendant de la volonté de De Dietrich.

30 000 pièces en stock

Livraison en **24H**(1)

Livraison **OFFERTE**(2)

Garantie **1 AN**(3)

(1) (mono-colis jusqu'à 30 kg) pour toute commande passée avant 14h et sous réserve de disponibilité. (2) Pour toute commande d'une valeur > 150 € HT. (3) Sur nos pièces de rechange, à l'exception des pièces d'usure, comme les électrodes, gicleurs, thermocouples, fusibles, joints, anodes, réfractaires, pièces en contact avec la flamme, filtres (gaz, eau, fioul, air).

3 Cellule Mise en Service

La Cellule Mise en Service se charge de transmettre votre demande à SERV'élite, notre Service Après-vente Constructeur, ou de missionner l'une de nos stations techniques agréées partenaires sur les territoires non couverts par SERV'élite.

MISE EN SERVICE

- **Doit être réalisée dans les 3 mois suivant l'installation**
- **Payante** (tarifs disponibles sur la page suivante)*
- **1 an de garantie main-d'œuvre et déplacement **** (hors problèmes liés à l'installation)
- **2 ans de garantie pièces** (suivant les Conditions Générales de Vente)

En achetant cette prestation, De Dietrich s'engage à effectuer la mise en service et les éventuels dépannages durant la première année suivant la date de mise en service** (facture acquittée faisant foi), en partenariat avec SERV'élite et son réseau de stations techniques qualifiées, gage d'une prestation Constructeur de qualité.

COMMENT SOLLICITER UNE MISE EN SERVICE ?

Faites votre demande via notre formulaire en ligne !

Essayez-le, vous ne lui trouverez que des avantages :

- Un canal d'entrée unique pour toutes vos demandes
- Une gestion indépendante de la commande du produit
- Une meilleure traçabilité et un meilleur suivi de vos demandes
- Une tarification en temps réel (hors tarifs spéciaux) et toujours actualisée de l'ensemble des prestations disponibles

Un gain de temps et une amélioration de l'efficacité de traitement de vos demandes de mises en service !

OÙ TROUVER LE FORMULAIRE DE MISE EN SERVICE ?

Accessible directement depuis votre site professionnel :

pro.dedietrich-thermique.fr

> rubrique "Services" > "Mise en service"

Pour des besoins plus spécifiques, notre équipe se tient à votre disposition :

0 825 33 82 82 Service 0,15 € / min + prix appel

En saison de chauffe : du lundi au jeudi de 8h00 à 17h30, le vendredi, de 8h00 à 17h00.
Hors saison de chauffe : du lundi au vendredi de 8h30 à 16h30.

ou à l'adresse suivante :

mes@bdrthermea.fr



* non facturée uniquement dans le cas de la mise en service d'une chaudière domestique, si SERV'élite a la possibilité de proposer un contrat d'entretien au client final.
** 3 mois en cas de mise en service d'une chaudière domestique

Prestations mise en service

MISE EN SERVICE RÉALISÉE PAR NOS STATIONS TECHNIQUES QUALIFIÉES = 1 AN DE MAIN-D'ŒUVRE ET DÉPLACEMENT**

CODES ET TARIFS MISE EN SERVICE (€ HT)

		CODE	POUR 1 UNITÉ	CODE	PAR UNITÉ SUPPLÉMENTAIRE *
RÉSIDENTIEL INDIVIDUEL ET COLLECTIF	**DOMESTIQUES**				
	Chaudière <50 kW	7809009	**186 €**	7809012	**149 €**
	Chaudière <50 kW + Solaire embarqué	7809010	**210 €**	7809011	**167 €**
	Chaudière Pellets	7809014	**507 €**	nc	-
	Poêle granulés	7809015	**177 €**	nc	-
	Thermostat connecté	7809016	**173 €**	nc	-
	PAC/ CETD / CLIM / HYBRIDE				
	Pompe à chaleur (bibloc/split)	7809017	**490 €**	7809018	**392 €**
	Pompe à chaleur (monobloc)	7809019	**350 €**	7809020	**285 €**
	Pompe à chaleur géothermique	7809021	**520 €**	7809022	**415 €**
	enov@Home	7854039	**580 €**	nc	-
	Chauffe-eau thermodynamique (bibloc/split)	7809023	**285 €**	nc	-
	Chauffe-eau thermodynamique (monobloc)	7809024	**192 €**	nc	-
	Climatisation Monosplit/Multisplit 1 unité intérieure	7809025	**311 €**	nc	-
	Climatisation Multisplit 2 unités intérieures	7809026	**415 €**	nc	-
	Climatisation Multisplit 3 unités intérieures	7809027	**516 €**	nc	-
	Climatisation Multisplit 4 unités intérieures	7809028	**616 €**	nc	-
	Climatisation Multisplit 5 unités intérieures	7809029	**718 €**	nc	-
	Hybride (fioul/gaz)	7809030	**575 €**	7809031	**460 €**
	SOLAIRE				
	Solaire ECS seule	7809032	**163 €**	nc	-
	Solaire SSC	7809033	**197 €**	nc	-
	Solaire SSC + Chaudière	7809034	**276 €**	nc	-
	PAC GAZ ABSORPTION				
	Mise en service technique PGA	7809037	**543 €**	7809038	**96 €**
	Prévisite PGA	7809039	**229 €**	nc	-
	Supplément Mise en service règlementaire PGA	7809040	**185 €**	nc	-
	COLLECTIF ECS				
	Pompe à chaleur ECS Collective	7809043	**515 €**	7809044	**413 €**
	Echangeur ECS - LSR/FWP/FWM	7809045	**203 €**	nc	-
	BRÛLEUR FIOUL & GAZ				
	Brûleur fioul <70 kW	7809046	**189 €**	nc	-
	Brûleur fioul >70 kW	7809047	**300 €**	nc	-
	Brûleur gaz <70 kW	7809048	**200 €**	nc	-
	Brûleur gaz >70 kW	7809049	**357 €**	nc	-
	SOLAIRE				
	Solaire collectif	7809054	**547 €**	nc	-
SERVICE	**SERVICE**				
	Forfait intervention domestique (déplacement+1h main d'œuvre)	7809104	**153 €**	nc	-
	Forfait intervention frigo ou collectif (déplacement+1h main d'œuvre)	7809105	**178,83 €**	nc	-
	Intervention régulation collectif	7809169	**319 €**	nc	-

*Unité supplémentaire à prendre à partir de 2 générateurs (sur le même site, et intervention le même jour) en plus du prix d'1 unité

** 3 mois en cas de mise en service d'une chaudière domestique

De Dietrich

Notre offre chaufferie

3 PACKS DESTINÉS À SIMPLIFIER VOTRE QUOTIDIEN

CODES ET TARIFS DES PACKS (€ HT)

		CODE	POUR 1 UNITÉ	CODE	POUR CASCADE 2 UNITÉS	CODE	PAR UNITÉ SUPPLÉMENTAIRE *
PACK ESSENTIEL ★☆☆ Mise en service	POMPE À CHALEUR						
	Pompe à chaleur	7861432	771 €	7861433	1234 €	7861434	407 €
	GAZ						
	Chaudière 45-70 kW	7809055	186 €	7809059	336 €	7809063	113 €
	Chaudière 70-180 kW	7809056	324 €	7809060	581 €	7809064	195 €
	Chaudière 180-400 kW	7809057	463 €	7809061	834 €	7809065	279 €
	Chaudière 400-1000 kW	7809058	715 €	7809062	1 289 €	7809066	429 €
PACK STARTER ★★☆ Pré-Mise en Service + Mise en Service	POMPE À CHALEUR						
	Pompe à chaleur	7861435	1 087 €	7861436	1804 €	7861437	553 €
	GAZ						
	Gaz 45-70 kW	7809067	388 €	7809071	570 €	7809075	135 €
	Gaz 70-180 kW	7809068	524 €	7809072	815 €	7809076	234 €
	Gaz 180-400 kW	7809069	665 €	7809073	1066 €	7809077	334 €
	Gaz 400-1000 kW	7809070	917 €	7809074	1522 €	7809078	516 €
PACK SÉRÉNITÉ ★★★ Pré-Mise en Service + Mise en Service + Visite de contrôle	POMPE À CHALEUR						
	Pompe à chaleur	7861438	1 435 €	7861439	2 597 €	7861440	862 €
	GAZ						
	Gaz 45-70 kW	7809079	546 €	7809083	856 €	7809087	227 €
	Gaz 70-180 kW	7809080	720 €	7809084	1 167 €	7809088	347 €
	Gaz 180-400 kW	7809081	1 006 €	7809085	1 686 €	7809089	534 €
	Gaz 400-1000 kW	7809082	1 469 €	7809086	2 820 €	7809090	940 €

*Unité supplémentaire à prendre à partir de 2 générateurs (sur le même site, et intervention le même jour) en plus du prix d'1 unité

Pour plus d'informations et pour retrouver le contenu détaillé des 3 packs :
Accessible depuis le site pro : rubrique services > offre service chaufferie

DURÉES DE GARANTIE	DURÉE
Étanchéité d'un radiateur panneau en acier	10 ans
Étanchéité d'un sèche serviette	5 ans
Pièces détachées	1 an
Panneau solaire thermique	3 ans
Panneau solaire photovoltaïque	10 ans
Onduleur	5 ans
Préparateurs d'eau chaude sanitaire, chauffe-eau électriques et solaires Préparateurs E.C.S. intégrés dans une chaudière	2 ans
Cuve d'un volume ≤ 50 litres	3 ans
Cuve d'un volume > 50 litres	5 ans
Chaudières murales et chaudières au sol	2 ans
Corps de chauffe d'une chaudière	3 ans
Corps de chauffe d'une chaudière murale à condensation Evodens	10 ans
Cuve d'eau chaude sanitaire intégrée < 50 litres	3 ans
Pompes à chaleur air/eau, eau/eau	2 ans
Compresseur d'une pompe à chaleur	5 ans
Chauffe-eau thermodynamiques (y compris compresseur)	2 ans
Cuve d'un chauffe-eau thermodynamique	5 ans

Retrouvez le tableau complet de nos garanties et des conditions de mise en œuvre dans nos Conditions Générales de Vente 2024 disponibles dans leur intégralité sur www.dedietrich-thermique.fr.

Formation



La Formation, générateur de compétences !

Gagnez en autonomie & en efficacité dans vos tâches quotidiennes

Maximisez vos performances & développez votre chiffre d'affaires

Restez compétitifs en obtenant de nouvelles qualifications

Profitez d'une **offre de formation complète** au sein de nos **Centres :**

Formations certifiantes

- Fondamentaux
- Système Thermodynamique
- Système ENR
- Technico-Commercial
- Système Condensation
- Equipement de Système

Formation qualifiantes

Reconnu Garant de l'Environnement (RGE)

QualiPac 2024 Formation

QualiSol 2024 Formation

QualiPv 2024 Formation

QualiBois 2024 Formation

Qualiopi processus certifié – RÉPUBLIQUE FRANÇAISE

Prise en charge OPCO (Opérateur de Compétences) possible.

La certification qualité QUALIOPI a été délivrée au titre de la catégorie d'actions suivantes : actions de formation

Parce que votre compétence est au cœur de nos préoccupations, notre pôle formation vous accompagne sur l'ensemble de la France, grâce à ses **7 Centres de formation régionaux :**

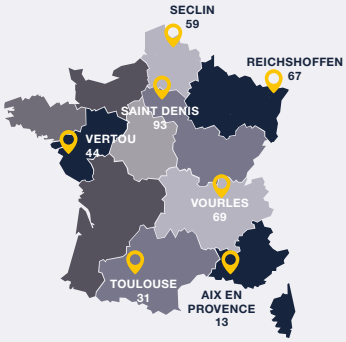

Reichshoffen
cfi.reichshoffen@bdrthermea.fr
1, Route de Strasbourg
67110 REICHSHOFFEN

Saint-Denis
cfi.saint-denis@bdrthermea.fr
1, Rue de la Procession - Porte 4
93200 SAINT-DENIS

Vourles
cfr.vourles@bdrthermea.fr
5, Rue du Pont à Lunettes
69390 VOURLES

Aix en Provence
cfr.aix@bdrthermea.fr
Actimart II - 1140, Rue André Ampère
13290 AIX-EN-PROVENCE

Toulouse
cfr.toulouse@bdrthermea.fr
18, Rue Maurice Caunes - ZA de Montblanc
31200 TOULOUSE

Vertou
cfr.vertou@bdrthermea.fr
Parc Industriel de la Vertonne
18 bis, Avenue de la Vertonne
44120 VERTOU

Seclin
cfr.seclin@bdrthermea.fr
ZAC UNEXPO - Avenue de l'Epinette
Rond-point n°4
59113 SECLIN

Découvrez le planning de chacun de nos centres :

Vous souhaitez vous inscrire ou obtenir plus d'informations ?

Rendez-vous sur nos sites Internet,
ou contactez nos chargées de formation.

09 70 84 51 39

www.experience.dedietrich-thermique.fr

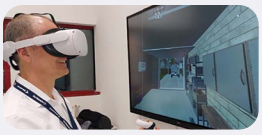

Formez-vous grâce à la réalité virtuelle !

De Dietrich

Pour accompagner vos clients particuliers

UNE OFFRE DE SERVICES

Service consommateurs

Un support de vente qualitatif pour les produits que vous préconisez à vos clients.

Vos clients ont des questions ?

Nos conseillers clientèles sont à l'écoute :
En saison de chauffe : du lundi au jeudi de 8h00 à 17h30, le vendredi, de 8h00 à 17h00.
Hors saison de chauffe : du lundi au vendredi de 8h30 à 16h30.

0 809 400 320 Service gratuit + prix appel

Tout De Dietrich en ligne

Toutes les informations relatives aux produits et aux services de la marque à destination des clients particuliers sont accessibles en un clic.

www.dedietrich-thermique.fr



Nos réseaux sociaux

Informez-vous en temps réel des dernières actualités & nouveautés et échangez avec les membres de notre communauté !

Youtube
Pour les particuliers et les pros : vidéos produits, tutos, outils pros…

Facebook
Pour le particulier : nouveautés produits, astuces, services…

Linkedin
Pour les pros : nouveautés produits, outils et services pros, chantiers…

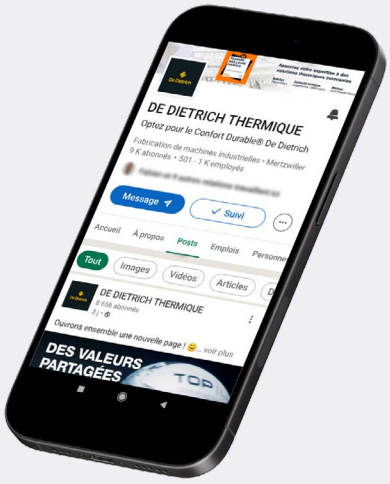

L'entretien & la maintenance de nos produits

www.servelite.fr

COMPLÉTEZ VOS OFFRES DE SERVICES AVEC SERV'ÉLITE !

Si vous ne souhaitez pas gérer l'entretien des produits installés chez vos clients, **SERV'élite, notre SAV Constructeur De Dietrich** prend le relais* !

- **30 ans d'expertise** dans la mise en service, l'entretien et le dépannage de solutions de confort thermique.
- Un réseau de **300 personnes**, à vos côtés, en ligne ou sur le terrain.
- **Une équipe de techniciens polyvalents et régulièrement formés** à nos produits, pour répondre à l'ensemble de vos besoins et à ceux de vos clients, quelle que soit la typologie de produit :



Chaudière fioul



Chaudière gaz


Pompe à chaleur


Installation solaire


Climatisation


Chauffe eau & eau chaude sanitaire



Chaudière & poêle à bois



Chaudière & poêle à granulés

SERV'élite propose 3 formules de contrat d'entretien adaptées aux différents besoins et souhaits du client :

		Le confort total pour vos produits neufs !	La formule intégrale	La formule économique
	Formules & contenu	**TRANQUILLITÉ**	**CONFORT**	**SIMPLICITÉ**
	Conditions de souscription	**Uniquement pour les produits neufs** A souscrire dans les 15 jours suivant la mise en service	Pour des produits neufs et plus anciens Souscription possible à n'importe quel moment	
Entretien	Visite d'entretien annuelle avec planification automatique et remise d'une attestation d'entretien	✓		
Dépannage	Main d'œuvre & déplacements lors des dépannages (3)	**Illimités (1)**	**Illimités (1)**	**Payants**
	Fourniture de pièces de rechange en cas de panne (3)	**Inclus (1)**	**Inclus pour certaines pièces (2)** Pour les autres pièces : **20% de remise**	**Payante**
Extension de garantie	Extension de garantie jusqu'à 10 ans (4) en fin de garantie Constructeur	✓	✗	
Conseils	Conseils personnalisés sur l'usage & l'optimisation de votre appareil	✓		

(1) Hors exclusions énumérées dans les conditions générales ou particulières SERV'élite
(2) Pièces concernées : gicleur, thermocouple et fusibles
(3) La garantie constructeur 2 ans pièces est toujours hors main d'oeuvre
(4) Variable selon le produit concerné : jusqu'à 10 ans pour les chaudières et jusqu'à 5 ans pour les pompes à chaleur

Pour plus d'informations, contactez les équipes SERV'élite : **0 825 85 84 83** Service 0,15 € / min + prix appel

- En saison de chauffe :
  du lundi au jeudi de 8h00 à 17h30, le vendredi, de 8h00 à 17h00,
  ainsi que le samedi de 08h00 à 12h00

- Hors saison de chauffe :
  du lundi au vendredi de 8h30 à 16h30.

*uniquement sur les zones géographiques couvertes par SERV'élite.

De Dietrich

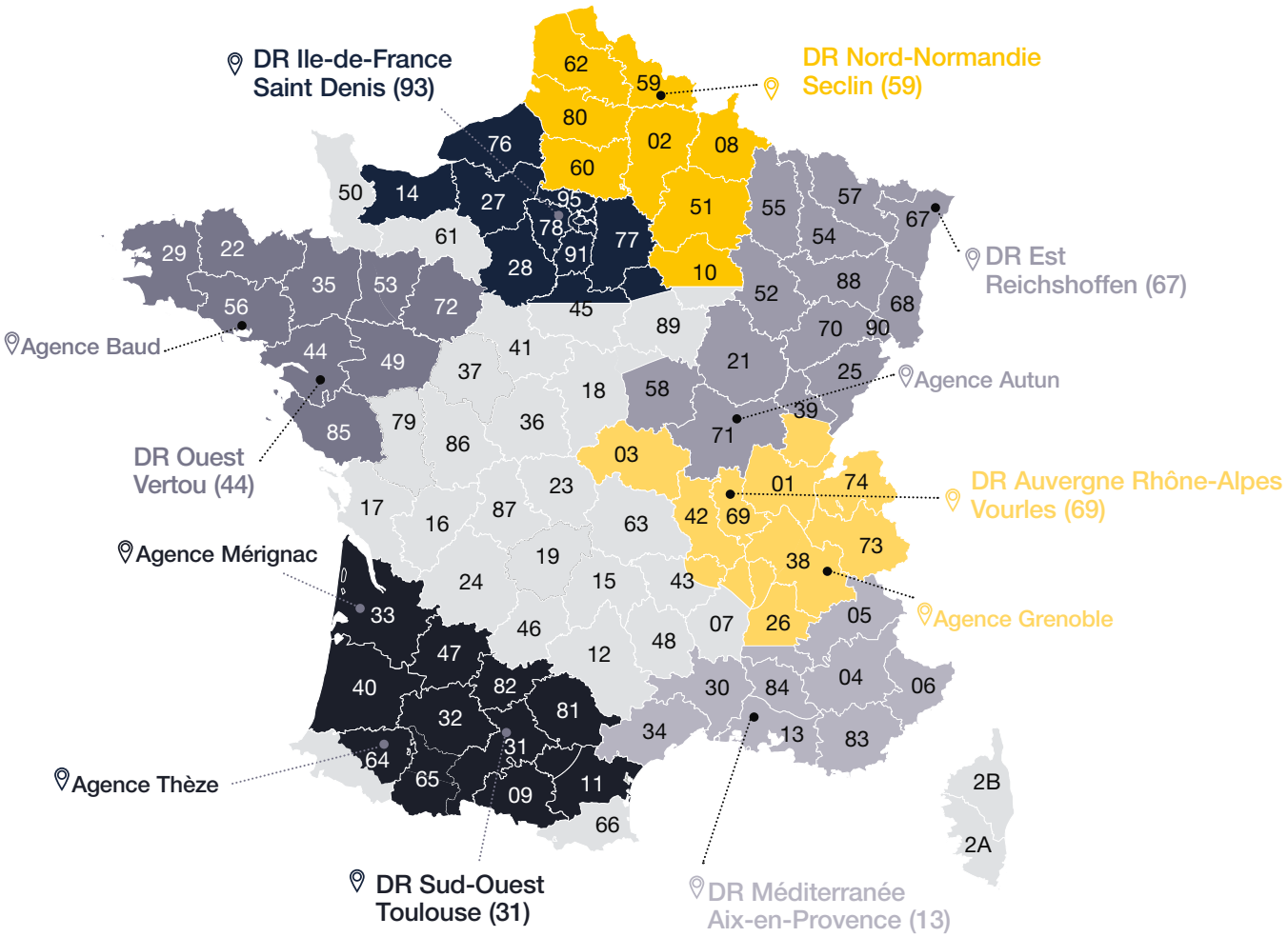

Une couverture nationale assurée grâce à l'appui de stations techniques agréées sur les territoires non couverts par nos équipes. Dès lors que vous nous sollicitez, nous vous mettrons en relation avec l'un de nos SAV partenaires pour répondre à votre besoin, si nous ne sommes pas en mesure de le faire directement !

Trouvez directement une station technique proche de vous :

recherche-sav.dedietrich-thermique.fr

POMPES À CHALEUR AIR/EAU

SOMMAIRE - GUIDE DE CHOIX

RÉSIDENTIEL

MONOBLOC

SPLIT

NOUVEAUTÉ









	HPI-M	ALEZIO M R32	STRATEO R32	HPI-S
Plage de puissance	6 à 11 kW	4 à 16 kW	4 à 8 kW	4,5 à 27 kW
Fluide	R410A	R32	R32	R410A
Rafraîchissement	✓	✓	✓	✓
Préparateur ECS intégré			✓	
Préparateur ECS indépendant	✓	✓		✓
Type d'appoint	Electrique Hydraulique	Electrique Hydraulique	Electrique	Electrique Hydraulique
Nombre de circuits maximum	4	2	2	4
Température de départ de la PAC	60°C	65°C	60°C	60°C (55°C pour 4,5 kW)
Page	48	56	64	72

De Dietrich

RÉSIDENTIEL

SPLIT

COLLECTIF ET TERTIAIRE

MONOBLOC

NOUVEAUTÉ

ABSORPTION

GÉOTHERMIE

						
ALEZIO S V200 R32	**ALEZIO S R32**	**ALEZIO S V200**	**ALEZIO S**	**MMTC R32**	**PGA 38 H**	**GSHP (GHL ET GSHL)**
4 à 16 kW	4 à 16 kW	11 à 16 kW	11 à 16 kW	20 à 40 kW	38 kW	5 à 27 kW
R32	R32	R410A	R410A	R32	R717	R410A
❄	❄	❄	❄	❄		❄
✓		✓				✓
	✓		✓	✓	✓	
Electrique Hydraulique	Electrique Hydraulique	Electrique Hydraulique	Electrique Hydraulique	Electrique Hydraulique	-	-
2	2	2	2	3	1	3
60°C	60°C	60°C	60°C	60°C	65°C	80°C

80	88	96	104	112	120	128

HPI-M DE 6 À 11 KW

POMPES À CHALEUR AIR/EAU **"MONOBLOC INVERTER"**

60°C

Produit

- Polyvalence : gestion multi-circuits pour répondre à toutes les configurations d'installation, chauffage, eau chaude sanitaire, rafraîchissement, piscine, …
- Simplicité d'installation : pas d'attestation d'aptitude à la manipulation des fluides frigorigènes nécessaire et absence de contrôle d'étanchéité
- Solution multi-énergie : combinaison possible avec un système solaire ou une chaudière
- Silencieuse

- Bouteille tampon de découplage brevetée 40L à stratification intégrée
- Raccordements multi-circuits intégrés d'origine





R410A

JUSQU'À

A++

A+++

certified performances available on: keymark.eu/en/certificates/certificates-data-base

CE

Informations pratiques

Éligibles Aides & Subventions Voir p. 34

FORMEZ-VOUS Formations proposées Voir p. 42

CARRÉ VIP On vous accompagne Voir p. 33

FABRICATION 100% FRANÇAISE DES MODULES INTÉRIEURS

Page produit site internet

QUELLEPAC+

Bénéfices utilisateur

- Discrétion
- Confort en toute saison
- Facilité d'utilisation
- Économies
- Encore plus d'économies

Discrétion maximum avec un niveau sonore de seulement 36dB(A)

Fonction réversible de série pour plancher rafraîchissant

Pilotage à distance avec l'application De Dietrich Smart, compatible avec les sondes d'ambiance connectées Smart TC°

Jusqu'à 70% d'économies sur une facture énergétique en comparaison avec une solution chauffage tout électrique

Possibilité d'hybrider la chaudière existante et d'optimiser les consommations



Notre technologie brevetée à votre service



Augmentation des performances et du rendement grâce à notre bouteille de découplage brevetée de 40 L intégrée à effet vortex.

Cette technologie s'adapte à tous les réseaux de chauffage existants, favorise le bon fonctionnement de l'installation et prolonge la durée de vie de l'installation.

HPI-M DE 6 À 11 KW

POMPES À CHALEUR AIR/EAU **"MONOBLOC INVERTER"**



Pompe à chaleur air/eau Inverter composée d'un module extérieur MONO AWHP et d'un module intérieur MIT-M

- Réversible pour plancher chauffant rafraîchissant (climatisation par ventilo-convecteurs possible avec les options "Kit isolation mode climatisation")
- Plus d'économies avec la solution Multi-énergies grâce à la fonction hybride intégrée
- Limitation du courant de démarrage par la technologie INVERTER
- Module hydraulique intérieur composé de :
- DIEMATIC EVOLUTION en texte clair qui permet un accès à l'ensemble des paramètres, la gestion multi-circuits, l'hybridation et la cascade
- Bouteille de découplage 40 litres, circulateur chauffage, vase d'expansion de 10 litres, manomètre électronique, soupape de sécurité, purgeurs automatiques, contrôleur de débit, filtre magnétique à tamis
- Cette gamme est disponible en 2 versions :
- MIT-M/E... : pour appoint électrique par résistance intégrée de 12kW étagée
- MIT-M/H... : pour appoint hydraulique par chaudière
- Sonde extérieure livrée avec module intérieur
- Module extérieur composé de : compresseur modulant, évaporateur constitué d'une batterie en tubes cuivre et ailettes aluminium un ou deux ventilateur(s) hélicoïde(s), bouteille anti-coup de liquide et de réserve de puissance, détendeurs électroniques, filtre, pressostats de sécurité HP et d'un condenseur constitué d'un échangeur à plaques inox

MONO AWHP 6/8/11 MR/TR

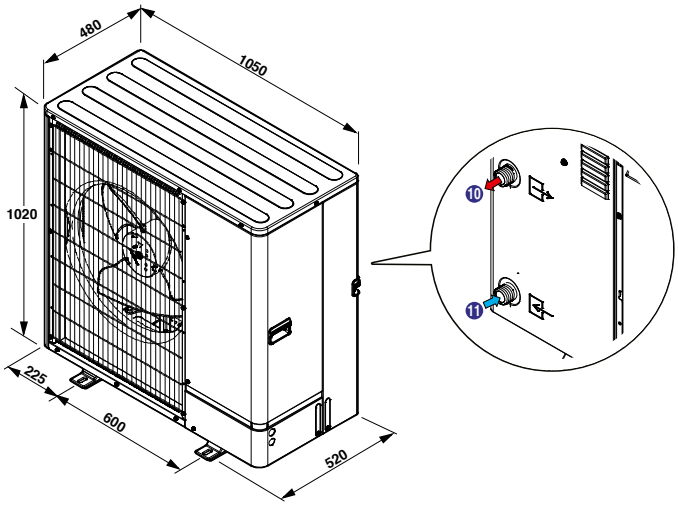

MODULE INTÉRIEUR MIT-M/E OU MIT-M/H

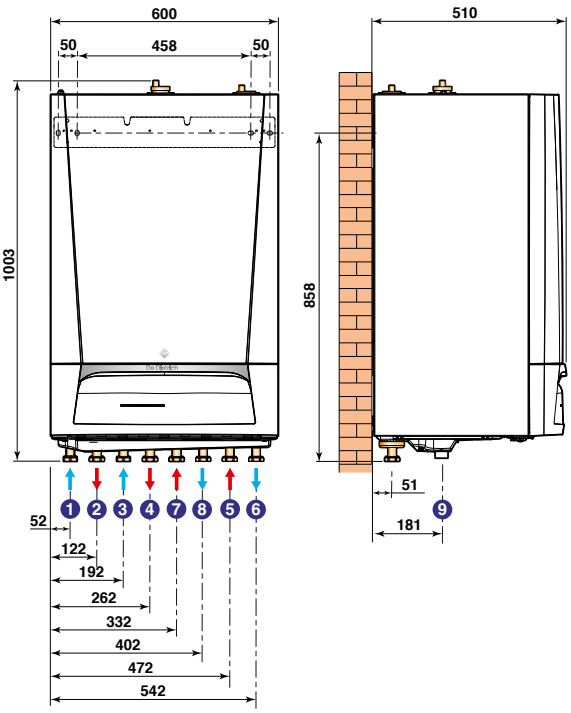

① ② Retour circuit avec vanne mélangeuse Ø G 1 (option)
Avec colis HK21 : Kit tubulures internes avec vanne 3 voies ou
avec colis HK22 : Kit tubulures internes

③ Retour circuit direct Ø G1
④ Départ circuit direct Ø G1
⑤ Arrivée du module extérieur Ø G1
⑥ Retour vers module extérieur Ø G1
⑦ Raccordement départ (chaud) chaudière Ø G1
⑧ Raccordement retour (froid) chaudière Ø G1
⑨ Orifice de vidange Ø 34 mm ext. (pour tube PVC Ø 40)
⑩ Sortie d'eau Ø G1
⑪ Entrée d'eau Ø G1

BOUTEILLE DE DÉCOUPLAGE INTÉGRÉE (40 L) BREVETÉE À EFFET VORTEX



- Maintien de la stratification dans la bouteille
- Augmentation des performances
- Évite la mise en place d'un ballon tampon

De Dietrich

HPI-M DE 6 À 11 KW

POMPES À CHALEUR AIR/EAU **"MONOBLOC INVERTER"**

HPI-M		6 MR	8 MR	11 MR	11 TR
PERFORMANCES SAISONNIÈRES					
Classe énergétique Erp chauffage (35 °C)		A+++	A++	A++	A++
Classe énergétique Erp chauffage (55 °C)		A++	A++	A++	A++
SCOP (35 °C/55 °C)		4,77/3,37	4,44/3,56	4,41/3,44	4,40/3,44
Efficacité énergétique saisonnière chauffage en moyenne température (35 °C/55 °C) *	%	188/132	175/139	174/135	173/134
Efficacité énergétique saisonnière chauffage en moyenne température (35 °C/55 °C) (avec sonde ext. livrée d'origine)	%	190/134	177/141	176/137	175/136
Efficacité énergétique saisonnière pour le chauffage des locaux (conditions climatiques plus froides) 35°C / 55°C	%	143/107	139/106	148/108	146/108
Efficacité énergétique saisonnière pour le chauffage des locaux (conditions climatiques plus chaudes) 35°C / 55°C	%	250/159	245/169	239/171	235/169
PUISSANCES CALORIFIQUES POUR LE DIMENSIONNEMENT DE LA PAC					
Puissance calorifique maximale à -7 °C/+35 °C	kW	7,4	8,3	10,4	10,4
Puissance calorifique maximale à -7 °C/+55 °C	kW	5,3	7,8	9	9
PERFORMANCES CERTIFIÉES* **					
Puissance calorifique à +7 °C/+35 °C (1)	kW	6,00	9,00	11,20	11,20
Coefficient de performance chaud à +7 °C/+35 °C (1)		4,83	4,51	4,54	4,54
Puissance calorifique à +7 °C/+55 °C (1)	kW	6,00	9,00	11,20	11,20
Coefficient de performance chaud à +7 °C/+55 °C (1)		2,87	2,78	2,70	2,70
Puissance acoustique module extérieur (3)	dB[A]	58	58	60	60
CARACTÉRISTIQUES TECHNIQUES					
Puissance frigorifique à +35 °C/+18 °C	kW	6	7,5	10	10
Coefficient de performance froid à +35 °C/+18 °C		4,26	4,42	4,74	4,74
Débit nominal d'eau à ΔT = 5 K	m^3/h	1,03	1,55	1,93	1,93
Hauteur manométrique disponible au débit nominal à ΔT = 5 K	mbar	650	440	250	250
Distance maximale de raccordement hydraulique	m	20	20	20	20
Diamètre de raccordement	pouce	1"	1"	1"	1"
Tension d'alimentation module extérieur	V	230 V mono	230 V mono	230 V mono	400 V tri
Intensité maximale	A	13	17	29,5	13
Intensité de démarrage	A	9	9	12	5
Protection disjoncteur courbe C module extérieur *	A	16	25	32	16
Mode de régulation de la puissance (compresseur)		vitesse variable	vitesse variable	vitesse variable	vitesse variable
Démarreur progressif		Non	Non	Non	Non
Charge en fluide frigorigène R410A	kg	2,4	2,4	3,3	3,3
Équivalent CO_2	tonne	5,01	5,01	6,89	6,89
Poids (à vide) - Module extérieur	kg	97	97	118	118
Poids (à vide) - Module intérieur (version /H - Version /E)	kg	50 - 57	50 - 57	50 - 57	50 - 57
DONNÉES CHAUDIÈRE					
Puissance utile à 50/30 °C (mode chauffage)	kW	5,6-25,5	7,0-35,9	7,0-35,9	7,0-35,9
Puissance nominale à 80/60 °C (mode sanitaire)	kW	28	34	34	34

* Valeur certifiée selon règlement n°813/2013 - à sélectionner pour dossier d'aides financières
*** Valeurs données à titre indicatif
(1) Mode chaud : température air extérieur/température eau à la sortie, performances selon EN 14511-2
(3) Essai réalisé selon la norme EN 12102-1

Temp. limites de service en mode chaud :
- Eau : + 18 °C/+ 60 °C
- Air extérieur : - 20 °C/+ 35 °C

Temp. limites de service en mode froid :
- Eau : + 18 °C/+ 25 °C,
  + 7 °C/+ 25 °C avec options EH811 et HK25
- Air extérieur : + 7 °C/+ 46 °C

Circuit chauffage :
- Pression maxi. de service : 3 bar
- Temp. maxi. de service : 95 °C avec (.../H),
  75 °C avec (.../E)

Détails des données
Voir feuillet technique

PRIX H.T.		6 kW	8 kW	11 kW
HPI-M... MR (appoint électrique intégré)	Réf.	7746621	7746623	7746627
	€	**10 762,00**	**11 334,00**	**12 076,00**
HPI-M... TR (appoint électrique intégré)	Réf.	-	-	7746629
	€			**12 154,00**
HPI-M... MR (relève chaudière)	Réf.	7746577	7746622	7746626
	€	**10 431,00**	**11 003,00**	**11 745,00**
HPI-M... TR (relève chaudière)	Réf.	-	-	7746628
	€			**11 823,00**

Eco-Participation : voir liste des colis page suivante

HPI-M DE 6 À 11 KW

POMPES À CHALEUR AIR/EAU **"MONOBLOC INVERTER"**

COLISAGE

	DÉSIGNATION HPI-M (MR : MONOPHASÉ, TR : TRIPHASÉ)	RÉFÉRENCE COMPLÈTE	PRIX HT (€) ECOPART : VOIR LISTE COLIS	NOMBRE DE COLIS	MODULE EXTÉRIEUR MONO AWHP 	MODULE INTÉRIEUR MIT-M 
APPOINT ÉLECTRIQUE	HPI-M 6 MR /E	7746621	**10 762,00**	2	7698863	7746067
	HPI-M 8 MR /E	7746623	**11 334,00**	2	7728383	7746067
	HPI-M 11 MR /E	7746627	**12 076,00**	2	7728385	7746067
	HPI-M 11 TR /E	7746629	**12 154,00**	2	7698885	7746067
APPOINT HYDRAULIQUE	HPI-M 6 MR /H	7746577	**10 431,00**	2	7698863	7743490
	HPI-M 8 MR /H	7746622	**11 003,00**	2	7728383	7743490
	HPI-M 11 MR /H	7746626	**11 745,00**	2	7728385	7743490
	HPI-M 11 TR /H	7746628	**11 823,00**	2	7698885	7743490

LISTE DES COLIS

RÉF.	DÉSIGNATION	COLIS	PRIX HT (€)	RÉF.	DÉSIGNATION	COLIS	PRIX HT (€)
7698863	MONO AWHP 6 MR	HK73	**6 747,00**	7698885	MONO AWHP 11 TR	HK77	**8 139,00**
7728383	MONO AWHP 8 MR	HK74	**7 319,00**	7746067	MIT-M /E	HK89	**4 015,00**
7728385	MONO AWHP 11 MR	HK76	**8 061,00**	7743490	MIT-M /H	HK88	**3 684,00**

MISE EN SERVICE

		PRIX NET HT (€)
7809019	MES PAC Monobloc pour 1 unité	350€
7809020	MES PAC Monobloc par unité supplémentaire	285€

POUR PLUS D'INFORMATIONS SUR NOS **SERVICES & OUTILS** SE REPORTER AUX P 30 ET SUIVANTES

HPI-M DE 6 À 11 KW

POMPES À CHALEUR AIR/EAU **"MONOBLOC INVERTER"**

OPTIONS

	100012533	SUPPORT POSE AU SOL	EH112	**78,90**
	7694974	SUPPORT AU SOL CAOUTCHOUC 600MM	EH879	**186,20**
	100001369	KIT LIAISON HYDRAULIQUE 1M	EH19	**68,70**
	7682396	KIT ISOLATION MODE CLIMATISATION MIT-M	EH811	**149,20**
	100018411	KIT ISOLATION MODE CLIMATISATION KIT VANNE 3 VOIES (CIRCUIT B)	HK25	**240,20**
	100017830	KIT VANNE 3 VOIES (CIRCUIT B)	HK21	**1 050,60**
	100017832	KIT TUBULURES 2 CIRCUITS	HK22	**223,20**
	7684175	VANNE D'INVERSION CHAUFFAGE-SANITAIRE	EH812	**196,80**
	100015468	KIT RAC HYDRAULIQUE PAC - BALLON ECS	EH149	**156,60**
	100020164	COLLECTEUR 2/3 CIRCUITS	EA140	**512,10**
	100020167	CIRCUIT DIRECT P.ELEC HEE	EA143	**942,70**
	100020168	CIRCUIT V3V P.ELEC HEE	EA144	**1 341,50**
	100020165	CONSOLE MUR COLLECTEUR	EA141	**63,90**
	100020166	CONSOLE MUR 1 MODULE	EA142	**171,40**
	100020045	KIT FILTRE FERNOX TF1	EH896	**406,30**
	7681480	KIT DOSSERET REMPLISSAGE AUTOMATIQUE	EH726	**356,50**
	7746242	SOUPAPE DIFFÉRENTIELLE	HK150	**86,20**
	100008841	COLIS BALLON TAMPON 80L	EH85	**777,00**
	100004415	COLIS BALLON TAMPON 160L	EH60	**1 169,00**

	RÉF.	DÉSIGNATION	COLIS	PRIX HT (€)
PRÉPARATEURS INDÉPENDANTS				
	100018094	PRÉPARATEUR BPB 200 L	EC610	**2 478,00**
	100018095	PRÉPARATEUR BPB 300 L	EC611	**3 154,00**
	7682199	PRÉPARATEUR BPB 401 L	EC790	**4 757,00**
	7682313	PRÉPARATEUR BPB 50 L	EC795	**5 206,00**
	7620661	PRÉPARATEUR MIXTE BEPC 300 POUR PAC	ER615	**3 257,00**
OPTIONS RÉGULATION				
	100013304	PLATINE + SONDE POUR VANNE MÉLANGEUSE	AD249	**233,80**
	100013305	SONDE SYSTÈME ECS	AD250	**68,00**
	7774421	THERMOSTAT PROG. FILAIRE 230V	AD345	**146,00**
	88017851	CÂBLE DE LIAISON BUS LG 12 M	AD134	**162,90**
	100000030	COLIS OPTION SONDE ECS	AD212	**74,50**
	7708345	KIT DE RACCORDEMENT ELEC. APPOINT ECS	EH904	**63,40**
	100019114	KIT SONDE HYGRO RAFRAÎCHISSEMENT	HK27	**333,30**
	7622433	KIT SONDE CONDENSATION (0-10V)	HZ64	**603,10**
	7721982	GTW 08 INTERFACE MODBUS	AD332	**243,30**
	7663618	CÂBLE S-BUS 1,5 M AVEC BOUCHONS	AD308	**51,10**
	7663561	CÂBLE S-BUS 12 M AVEC BOUCHONS	AD309	**151,30**
	7663619	CÂBLE S-BUS 20M AVEC BOUCHONS	AD310	**201,00**
	7688305	TERMINAISON S-BUS	AD321	**75,60**
	88017017	SONDE DÉPART V3V	AD199	**121,00**
	7756023	GTW 21 INTERFACE BACNET		**295,00**
	7624902	KIT CABLAGE PLANCHER CHAUFFANT DIRECT	HA255	**57,60**
	7688755	KIT SILENCIEUX MODULE EXT. MIT	EH829	**113,20**

ÉCO-PART. **6,67** **5,00** **1,67** **0,83** **0,12** **0,02**
HT (€) EN SUS

ÉCO-PART. **16,20** **8,55** **0,20** **0,16** **0,02**
HT (€) INCLUSE

Les montants des éco-participations sont susceptibles d'évoluer en cas de modification du barème par notre organisme collecteur.

Voir pages suivantes

OPTIONS THERMOSTATS ET SONDES D'AMBIANCE

	RÉF.	DÉSIGNATION	COLIS	CONNEXION	PILES	PROGRAMME HORAIRE	CONNECTE INTERNET	CLASSE	PRIX HT (€)
	7691375	SONDE D'AMBIANCE SMART TC° CONNECTÉE	AD324	filaire	non	oui	oui	VI	289,00
	7691377	SONDE D'AMBIANCE SMART TC° CONNECTÉE SANS FIL (RF)	AD341	sans fil	oui	oui	oui	VI*	479,00
	7765144	OPTION SMART TC° RF (SANS FIL) POUR 2IEME CIRCUIT	AD342	sans fil	oui	oui	oui	VI	226,00
	88017859	THERMOSTAT D'AMBIANCE NON PROGRAMMABLE	AD140	filaire	non	non	non	III	71,00
	7768817	THERMOSTAT D'AMBIANCE PROGRAMMABLE (FILAIRE)	AD337	filaire	oui	oui	non	IV	134,00
	7768818	THERMOSTAT D'AMBIANCE PROGRAMMABLE (SANS FILS)	AD338	sans fil	oui	oui	non	IV	324,00
	7776874	SONDE EXTERIEURE SANS FIL POUR SMART TC° RF		sans fil	non	-	non	-	124,80

* avec sonde extérieure filaire 85757741 livrée d'origine ou remplacée par la sonde sans fil 7776874

CHOIX DES OPTIONS EN FONCTION DES CIRCUITS RACCORDÉS

HPI-M — Type de circuit		ECS	direct	direct + 1 vanne		direct + 2 vannes	direct + 3 vannes
				Intégrée	Externe		
Tableau de commande DIEMATIC EVOLUTION (1)	Régulation	1 x 100000030	d'origine	-	1 x 88017017	2 x 88017017	2 x 88017017 + 1 x 100013304
	Hydraulique	7684175	d'origine	100017830	100017832	100017832 + 100020165 + 100020164 + 2 x 100020168	100017832 + 100020165 + 100020164 + 3 x 100020168

(1) Cascade de 8 pompes à chaleur possible

Les circuits peuvent être complétés par les sondes ou thermostats d'ambiance présents dans les options de régulation.

HPI-M DE 6 À 11 KW

POMPES À CHALEUR AIR/EAU **"MONOBLOC INVERTER"**

Pensez-y !

Protéger l'installation contre le gel via des vannes antigel en entrée et en sortie du module extérieur

Circuit frigorifique hermétiquement scellé et inférieur à 10 tonnes de CO_2, pas d'obligation de contrôle d'étanchéité périodique

Attestation d'aptitudes frigorifique non obligatoire pour l'installation

ACCÉDEZ À NOTRE **SCHÉMATHÈQUE**

GÉNÉREZ L'ÉTIQUETTE ÉNERGÉTIQUE SYSTÈME

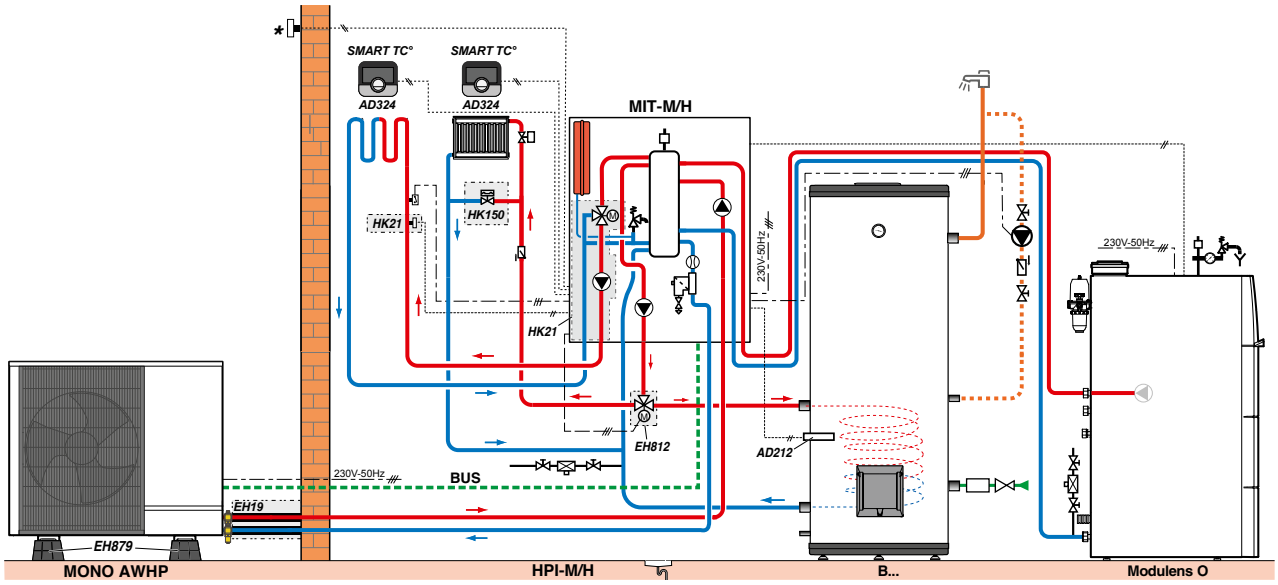

DESCRIPTIF

	COLIS	RÉF.	PRIX HT (€)
Pompe à chaleur HPI-M 11 MR/H	-	7746626	**11 745,00**
Filtre magnétique à tamis			**livré d'origine**
Kit tubulures internes d'adaptation pour montage d'une vanne 3 voies externe	HK22	100017832	**223,20**
Chaudière AFC-S 18	MV50	7742333	**11 088,00**
Préparateur BEPC 300	ER615	7620661	**3 257,00**
Kit vanne d'inversion	EH812	7684175	**196,80**
Kit raccordement hydraulique	EH149	100015468	**156,60**
Sonde ECS	AD212	100000030	**74,50**
Kit vanne 3 voies interne	HK21	100017830	**1 050,60**
Options éventuelles supplémentaires			
- 2 x Sonde d'ambiance connectée SMART TC° (filaire)	2 x AD324	7691375	**289,00**
- Kit liaison hydraulique	EH19	100001369	**68,70**
- Support de pose au sol en caoutchouc 600 mm	EH879	7694974	**186,20**
- Soupape différentielle	HK150	7746242	**86,20**
- 2 x soupapes à cartouches anti-gel		non fournies	
		Prix total H.T.* :	**28 710,80**
Mise en service		**Prix net H.T. :**	**350,00**

* hors Eco-Participation

Exemple donné à titre indicatif

ALEZIO M R32 DE 4 À 16 KW

POMPES À CHALEUR AIR/EAU **"MONOBLOC"**

60°C

Produit

- Simplicité d'installation : pas d'attestation d'aptitude à la manipulation des fluides frigorigènes nécessaire et absence de contrôle d'étanchéité
- Compacité : 450 mm de large, rentre aisément dans un placard. Aussi compacte qu'une chaudière gaz murale
- Polyvalence : capacité de gestion d'une bouteille de découplage, jusqu'à 2 circuits (via option)
- Adaptabilité : hybridation de chaudière existante possible
- Intuitive : régulation E-Pilot avec texte clair

- Module intérieur MIV-M /E avec appoint électrique intégré. Module intérieur MIV-M /H avec appoint hydraulique
- Filtre magnétique de série

NOUVEAUTÉ



R32

JUSQU'À

A++

A+++

certified performances available on: keymark.eu/en/certificates/certificates-data-base



Informations pratiques

Éligibles Aides & Subventions Voir p. 34

Formations proposées Voir p. 42

On vous accompagne Voir p. 33

Page produit site internet

QUELLEPAC+

De Dietrich

Bénéfices utilisateur

- Discrétion
- Confort sanitaire
- Confort en toute saison
- Facilité d'utilisation
- Économies

Aussi compacte qu'une chaudière murale

Fonction réversible de série pour plancher rafraîchissant

Pilotage à distance avec l'application De Dietrich Smart, compatible avec les sondes d'ambiance connectées Smart TC°

Jusqu'à 70% d'économies sur une facture énergétique en comparaison avec une solution chauffage tout électrique

Possibilité d'hybrider la chaudière existante et d'optimiser les consommations

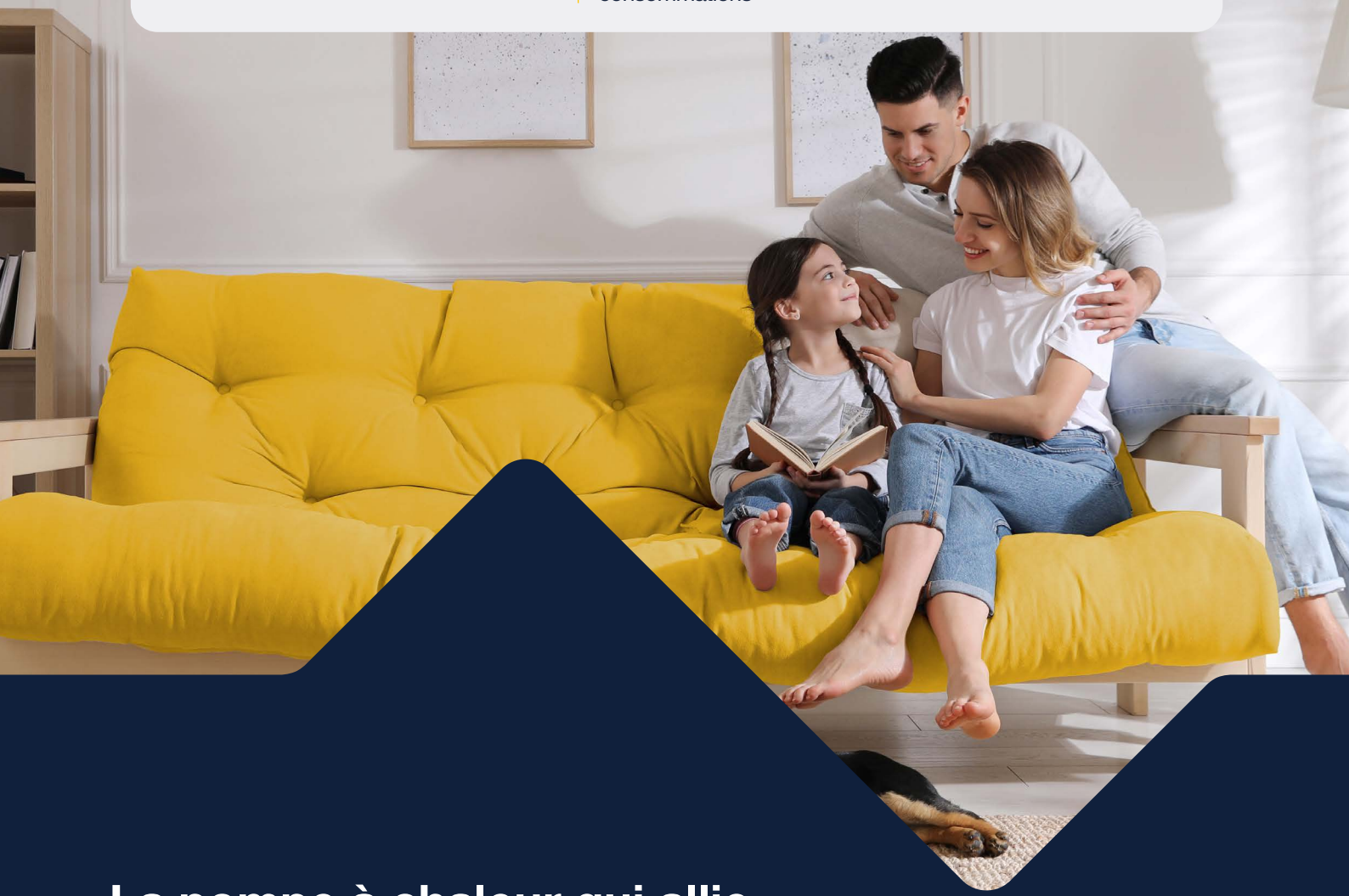

La pompe à chaleur qui allie discrétion et robustesse

Avec ses dimensions réduites, l'Alezio M R32 trouvera aisément sa place dans un placard standard, ou à la place d'une chaudière.

Équipée de série d'un filtre magnétique, l'Alezio M R32 a une durée de vie prolongée.

ALEZIO M R32 DE 4 À 16 KW

POMPES À CHALEUR AIR/EAU **"MONOBLOC"**



Pompe à chaleur air/eau réversible moyenne température "monobloc"

- Pour chauffage par radiateurs ou chauffage et rafraîchissement par plancher chauffant/rafraîchissant
- Limitation du courant de démarrage par la technologie INVERTER
- Cette gamme est disponible en 2 versions :
- MIV-M /E R32 pour appoint électrique par résistance intégrée de 6kW étagée
- MIV-M /H R32 pour appoint hydraulique par chaudière
- Module hydraulique intérieur composé de :
- Régulation E-Pilot en texte clair permettant un accès à l'ensemble des paramètres, la gestion multi-circuits et l'hybridation
- Vase d'expansion de 8 litres, purgeur automatique, soupape de sécurité, capteur de pression électronique, débitmètre et filtre magnétique
- Module extérieur composé de :
- Circulateur, vase d'expansion de 8 litres, compresseur inverter, évaporateur et condenseur
- La sonde extérieure est livrée avec le module intérieur

MIV-M / E R32

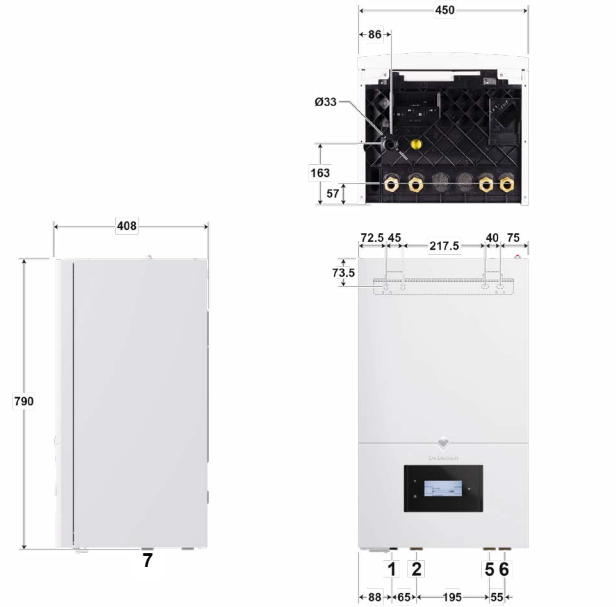

MIV-M / H R32



① Départ vers le circuit de chauffage direct Ø G 1"
② Retour du circuit de chauffage direct Ø G 1"
③ Retour de la chaudière d'appoint Ø G 1" (pour MIV-M/H R32)
④ Départ de la chaudière d'appoint Ø G 1" (pour MIV-M/H R32)
⑤ Départ vers le groupe extérieur G1"
⑥ Retour du groupe extérieur G1"
⑦ Orifice d'évacuation des condensats

MODULE EXTÉRIEUR MONO AWHP2R 4 MR ET 6 MR

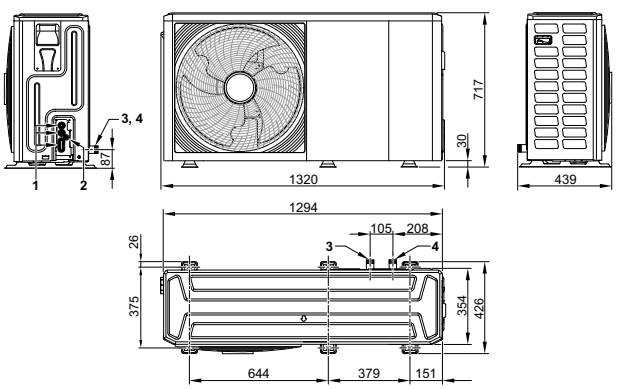

1 Passage des câbles 230 V
2 Passage des câbles 0-40 V
3 Départ vers le circuit de chauffage R1"
4 Retour du circuit de chauffage R1"

MODULE EXTÉRIEUR MONO AWHP2R 8 MR, 10 MR, 12 MR, 12 TR, 16 MR ET 16 TR

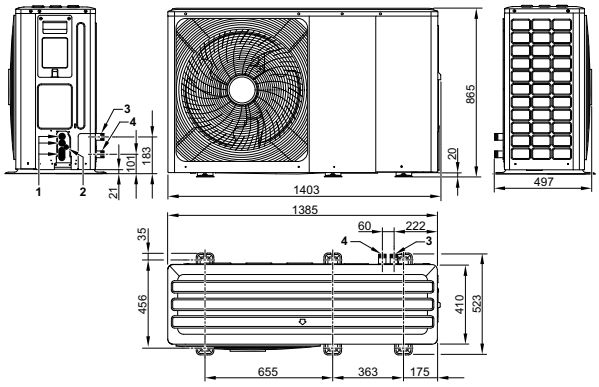

1 Passage des câbles 230/400 V
2 Passage des câbles 0-40 V
3 Départ vers le circuit de chauffage R1" 1/4
4 Retour du circuit de chauffage R1" 1/4"

De Dietrich

ALEZIO M R32 DE 4 À 16 KW

POMPES À CHALEUR AIR/EAU **"MONOBLOC"**

ALEZIO M R32		4 MR	6 MR	8 MR	10 MR	12 MR / 12 TR	16 MR / 16 TR
PERFORMANCES SAISONNIÈRES							
Classe énergétique Erp chauffage (35°C)		A+++	A+++	A+++	A+++	A+++	A+++
Classe énergétique Erp chauffage (55°C)		A++	A++	A++	A++	A++	A++
SCOP (35°C/55°C)		4,85 / 3,31	4,95 / 3,52	5,21 / 3,36	5,19/3,49	4,81 / 3,45	4,62 / 3,41
Efficacité énergétique saisonnière chauffage en moyenne température (35°C/55°C) *	%	191/130	195 / 138	205 / 132	205 / 137	189 / 135	182 / 133
Efficacité énergétique saisonnière chauffage en moyenne température (35°C/55°C) (avec sonde ext. livrée d'origine)	%	193/132	197 / 140	207 / 134	207 / 139	191 / 137	184 / 135
Efficacité énergétique saisonnière pour le chauffage des locaux (conditions climatiques plus froides) 35°C / 55°C	%	159 / 102	165 / 111	170 / 112	170 / 116	160 / 118	158 / 122
Efficacité énergétique saisonnière pour le chauffage des locaux (conditions climatiques plus chaudes) 35°C / 55°C	%	254 / 162	258 / 165	273 / 177	279 / 180	256 / 174	249 / 176
PUISSANCES CALORIFIQUES POUR LE DIMENSIONNEMENT DE LA PAC							
Puissance calorifique maximale à -7 °C/+35 °C	kW	4,99	6,21	7,27	8,31	11	13,9
Puissance calorifique maximale à -7 °C/+55 °C	kW	4,28	5,22	6,22	7,05	10,6	12,6
PERFORMANCES CERTIFIÉES* **							
Puissance calorifique à +7 °C/+35 °C (1)	kW	4,2	6,35	8,4	10	12,1	15,9
Coefficient de performance chaud à +7 °C/+35 °C (1)		5,1	4,95	5,15	4,95	4,95	4,5
Puissance calorifique à +7 °C/+55 °C (1)	kW	4,4	6	7,5	9,5	11,9	16
Coefficient de performance chaud à +7 °C/+55 °C (1)		2,95	2,95	3,18	3,1	3,05	2,85
Puissance acoustique module extérieur (3)	dB[A]	55	58	59	60	65	68
Puissance acoustique module intérieur (3)	dB[A]	33	33	37	39	39	39
CARACTÉRISTIQUES TECHNIQUES							
Puissance frigorifique à +35°C/+18°C	kW	4,5	6,5	8,3	9,9	12	14,2
Coefficient de performance froid à +35°C/+18°C		5,5	4,8	5,05	4,55	3,95	3,61
Débit nominal d'eau à ΔT = 5 K	m^3/h	0,73	1,1	1,44	1,72	2	2,64
Hauteur manométrique disponible au débit nominal à ΔT = 5 K	mbar	740	680	550	400	270	-
Tension d'alimentation module extérieur	V	230	230	230	230	230 V mono 400 V tri	230 V mono 400 V tri
Protection disjoncteur courbe C module extérieur	A	20	20	20	20	32 A mono 16 A tri	32 A mono 16 A tri
Charge en fluide frigorigène R32	kg	1,4	1,4	1,4	1,4	1,75	1,75
Équivalent CO_2	tonne	0,94	0,94	0,94	0,94	1,18	1,18
Poids (à vide) du module extérieur	kg	86	86	105	105	129 mono 144 tri	129 mono 144 tri
Poids (à vide) du module intérieur (version E/H)	kg	24,6 / 23,4	24,6 / 23,4	24,6 / 23,4	24,6 / 23,4	24,6 / 23,4	24,6 / 23,4

* Valeur certifiée selon règlement n°813/2013 - à sélectionner pour dossier d'aides financières
*** Valeurs données à titre indicatif : se reporter sur le site de l'organisme certificateur
(1) Mode chaud : température air extérieur/température eau à la sortie, performances selon EN 14511-2
(3) Essai réalisé selon la norme EN 12102-1

Temp. limites de service PAC en mode chaud :
- Eau : + 12°C / + 65°C
- Air extérieur : - 25°C / + 35°C

Temp. limites de service PAC en mode froid :
- Eau : + 5°C / + 25°C
- Air extérieur : - 5°C / + 43°C

Circuit chauffage :
- Pression maxi. de service : 3 bar
- Température maxi. de service : 90 °C
  75 °C
  avec .../E"

Détails des données
Voir feuillet technique

PRIX H.T.		4 kW	6 kW	8 kW	10 kW	12 kW	16 kW
ALEZIO M R32 MR/E	Réf.	7864379	7864381	7864383	7864385	7864387	7864389
	€	**5 750,00**	**6 250,00**	**7 000,00**	**7 500,00**	**8 500,00**	**9 250,00**
ALEZIO M R32 MR/H	Réf.	7864380	7864382	7864384	7864386	7864388	7864390
	€	**5 750,00**	**6 250,00**	**7 000,00**	**7 500,00**	**8 500,00**	**9 250,00**
ALEZIO M R32 TR/E	Réf.	-	-	-	-	7864391	7864393
	€					**8 750,00**	**9 500,00**
ALEZIO M R32 TR/H	Réf.	-	-	-	-	7864392	7864394
	€					**8 750,00**	**9 500,00**

Eco-Participation : voir liste des colis page suivante

ALEZIO M R32 DE 4 À 16 KW

POMPES À CHALEUR AIR/EAU **"MONOBLOC"**

COLISAGE

	DÉSIGNATION COMPLÈTE	RÉFÉRENCE COMPLÈTE	PRIX HT (€) ECOPART : VOIR LISTE COLIS	NOMBRE DE COLIS	MODULE INTÉRIEUR MIV-M... R32	MODULE EXTÉRIEUR MONO AWHP2R ...							
					... / E	... 4 MR	... 6 MR	... 8 MR	... 10 MR	... 12 MR	... 12 TR	... 16 MR	...16 TR
APPOINT ÉLECTRIQUE	ALEZIO M R32 4 MR/E	7864379	**5 750,00**	2	7862894	7864240	-	-	-	-	-	-	-
	ALEZIO M R32 6 MR/E	7864381	**6 250,00**	2	7862894	-	7864241	-	-	-	-	-	-
	ALEZIO M R32 8 MR/E	7864383	**7 000,00**	2	7862894	-	-	7864242	-	-	-	-	-
	ALEZIO M R32 10 MR/E	7864385	**7 500,00**	2	7862894	-	-	-	7864244	-	-	-	-
	ALEZIO M R32 12 MR/E	7864387	**8 500,00**	2	7862894	-	-	-	-	7864245	-	-	-
	ALEZIO M R32 12 TR/E	7864391	**8 750,00**	2	7862894	-	-	-	-	-	7864247	-	-
	ALEZIO M R32 16 MR/E	7864389	**9 250,00**	2	7862894	-	-	-	-	-	-	7864246	-
	ALEZIO M R32 16 TR/E	7864393	**9 500,00**	2	7862894	-	-	-	-	-	-	-	7864248
APPOINT HYDRAULIQUE					... / H	... 4 MR	... 6 MR	... 8 MR	... 10 MR	... 12 MR	... 12 TR	... 16 MR	...16 TR
	ALEZIO M R32 4 MR/H	7864380	**5 750,00**	2	7862895	7864240	-	-	-	-	-	-	-
	ALEZIO M R32 6 MR/H	7864382	**6 250,00**	2	7862895	-	7864241	-	-	-	-	-	-
	ALEZIO M R32 8 MR/H	7864384	**7 000,00**	2	7862895	-	-	7864242	-	-	-	-	-
	ALEZIO M R32 10 MR/H	7864386	**7 500,00**	2	7862895	-	-	-	7864244	-	-	-	-
	ALEZIO M R32 12 MR/H	7864388	**8 500,00**	2	7862895	-	-	-	-	7864245	-	-	-
	ALEZIO M R32 12 TR/H	7864392	**8 750,00**	2	7862895	-	-	-	-	-	7864247	-	-
	ALEZIO M R32 16 MR/H	7864390	**9 250,00**	2	7862895	-	-	-	-	-	-	7864246	-
	ALEZIO M R32 16 TR/H	7864394	**9 500,00**	2	7862895	-	-	-	-	-	-	-	7864248

MR = monophasé
TR = triphasé

LISTE DES COLIS

RÉF.	DÉSIGNATION	COLIS	PRIX HT (€)	RÉF.	DÉSIGNATION	COLIS	PRIX HT (€)
7864240	MONO AWHP2R 4 MR		**4 000,00**	7864247	MONO AWHP2R 12 TR		**7 000,00**
7864241	MONO AWHP2R 6 MR		**4 500,00**	7864246	MONO AWHP2R 16 MR		**7 500,00**
7864242	MONO AWHP2R 8 MR		**5 250,00**	7864248	MONO AWHP2R 16 TR		**7 750,00**
7864244	MONO AWHP2R 10 MR		**5 750,00**	7862894	MIV-M /E R32		**1 750,00**
7864245	MONO AWHP2R 12 MR		**6 750,00**	7862895	MIV-M /H R32		**1 750,00**

MISE EN SERVICE

		PRIX NET HT (€)
7809019	MES PAC Monobloc pour 1 unité	350€
7809020	MES PAC Monobloc par unité supplémentaire	285€

POUR PLUS D'INFORMATIONS SUR NOS **SERVICES & OUTILS**
SE REPORTER AUX P 30 ET SUIVANTES

ALEZIO M R32 DE 4 À 16 KW

POMPES À CHALEUR AIR/EAU **"MONOBLOC"**

OPTIONS

	RÉF.	DÉSIGNATION	COLIS	PRIX HT (€)
	7816801	KIT 3x SUPPORT AU SOL CAOUTC 600MM	HK602	**146,70**
	7746242	SOUPAPE DIFFÉRENTIELLE	HK150	**86,20**
	7746192	BOUTEILLE DE DÉCOUPLAGE 25L	HK146	**533,20**
	100001369	KIT LIAISON HYDRAULIQUE 1M	EH19	**68,70**
	100015468	KIT RAC HYDRAULIQUE PAC - BALLON ECS	EH149	**156,60**
	7684175	VANNE D'INVERSION CHAUFFAGE-SANITAIRE	EH812	**196,80**
	100008841	COLIS BALLON TAMPON 80L	EH85	**777,00**
	100004415	BALLON TAMPON 160L B 150 T	EH60	**1 169,00**
	100020164	COLLECTEUR 2/3 CIRCUITS	EA140	**512,10**
	100020167	CIRCUIT DIRECT P.ELEC HEE	EA143	**942,70**
	100020168	CIRCUIT V3V P.ELEC HEE	EA144	**1 341,50**
	100020165	CONSOLE MUR COLLECTEUR	EA141	**63,90**
	100020166	CONSOLE MUR 1 MODULE	EA142	**171,40**
	100020045	KIT FILTRE FERNOX TF1	EH896	**406,30**

PRÉPARATEURS INDÉPENDANTS

	RÉF.	DÉSIGNATION	COLIS	PRIX HT (€)
	7682199	PRÉPARATEUR BPB 401 L	EC790	**4 757,00**
	7682313	PRÉPARATEUR BPB 500 L	EC795	**5 206,00**
	7620661	PRÉPARATEUR MIXTE BEPC 300 POUR PAC	ER615	**3 257,00**

OPTIONS RÉGULATION

	RÉF.	DÉSIGNATION	COLIS	PRIX HT (€)
	7847503	CARTE 2ND CIRCUIT SCB17 + SONDE		**525,00**
	7624902	KIT CONNEXION PLANCHER CHAUFFANT	HA255	**57,60**
	7622433	KIT SONDE CONDENSATION (0-10V)	HZ64	**603,10**
	100000030	COLIS OPTION SONDE ECS	AD212	**74,50**
	100019114	KIT SONDE HYGRO RAFRAÎCHISSEMENT	HK27	**333,30**
	88017017	SONDE DÉPART V3V	AD199	**121,00**

ÉCO-PART. **6,67** **5,00** **1,67** **0,83** **0,12** **0,02**
HT (€) EN SUS

ÉCO-PART. **16,20** **8,55** **0,20** **0,16** **0,02**
HT (€) INCLUSE

Les montants des éco-participations sont susceptibles d'évoluer en cas de modification du barème par notre organisme collecteur.

Voir pages suivantes

ALEZIO M R32 DE 4 À 16 KW

POMPES À CHALEUR AIR/EAU **"MONOBLOC"**

OPTIONS THERMOSTATS ET SONDES D'AMBIANCE

	RÉF.	DÉSIGNATION	COLIS	CONNEXION	PILES	PROGRAMME HORAIRE	CONNECTE INTERNET	CLASSE	PRIX HT (€)
	7691375	SONDE D'AMBIANCE SMART TC° CONNECTÉE	AD324	filaire	non	oui	oui	VI	289,00
	7691377	SONDE D'AMBIANCE SMART TC° CONNECTÉE SANS FIL (RF)	AD341	sans fil	oui	oui	oui	VI*	479,00
	7765144	OPTION SMART TC° RF (SANS FIL) POUR 2IEME CIRCUIT	AD342	sans fil	oui	oui	oui	VI	226,00
	7768817	THERMOSTAT D'AMBIANCE PROGRAMMABLE (FILAIRE)	AD337	filaire	oui	oui	non	IV	134,00
	7768818	THERMOSTAT D'AMBIANCE PROGRAMMABLE (SANS FILS)	AD338	sans fil	oui	oui	non	IV	324,00
	88017859	THERMOSTAT D'AMBIANCE NON PROGRAMMABLE	AD140	filaire	non	non	non	III	71,00
	7776874	SONDE EXTERIEURE SANS FIL POUR SMART TC° RF		sans fil	non	-	non	-	124,80

* avec sonde extérieure filaire 85757741 livrée d'origine ou remplacée par la sonde sans fil 7776874

CHOIX DES OPTIONS EN FONCTION DES CIRCUITS RACCORDÉS

ALEZIO M R32 — Type de circuit		ECS	direct	direct + vanne
Tableau de commande E-Pilot	Régulation	-	d'origine	7847503
	Hydraulique	7685541	d'origine	100020164 100020167 100020168 100020165

Les circuits peuvent être complétés par les sondes ou thermostats d'ambiance présents dans les options de régulation.

ALEZIO M R32 DE 4 À 16 KW

POMPES À CHALEUR AIR/EAU **"MONOBLOC"**

ACCÉDEZ À NOTRE **SCHÉMATHÈQUE**

GÉNÉREZ L'ÉTIQUETTE ÉNERGÉTIQUE SYSTÈME

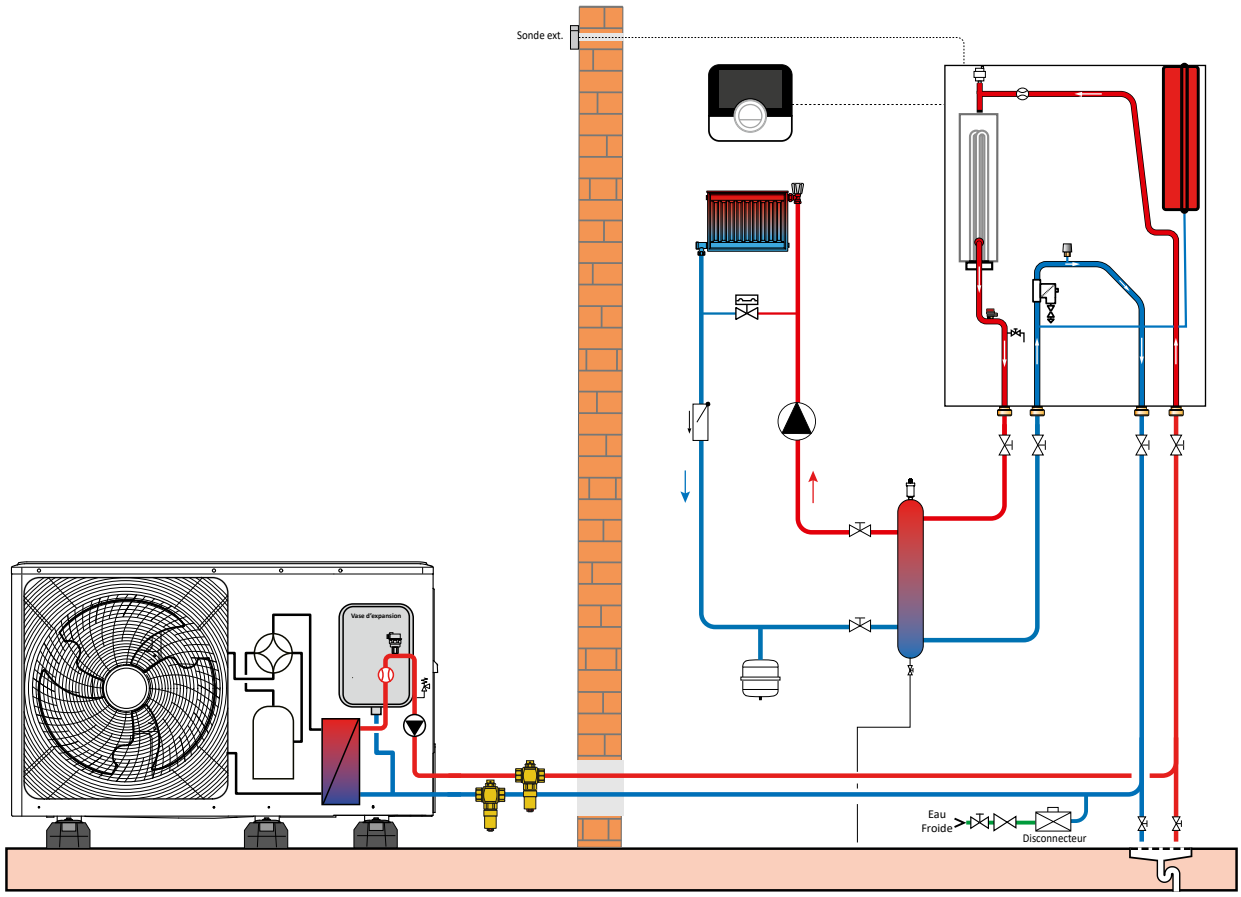

DESCRIPTIF

	COLIS	RÉF.	PRIX HT (€)
Pompe à chaleur ALEZIO M R32 8 MR/E	-	7864383	**7 000,00**
Options éventuelles supplémentaires	-	-	
Supports de pose au sol en caoutchouc	HK602	7816801	**146,70**
Thermostat d'ambiance connecté filaire SMART TC°	AD324	7691375	**289,00**
Soupape différentielle	HK150	7746242	**86,20**
Bouteille de découplage de 25 litres	HK146	7746192	**533,20**
		Prix total H.T.* :	**8 055,10**
Mise en service		**Prix net H.T. :**	**350,00**

* hors Eco-Participation

Exemple donné à titre indicatif

STRATEO R32 DE 4 À 8 KW

POMPES À CHALEUR AIR/EAU **"SPLIT INVERTER" TRIPLE SERVICE**

60°C

Produit

- Gain de 2 heures à l'installation grâce à une solution tout équipée
- Installation facilitée : la platine de raccordement hydraulique brevetée EASYDRAULIC regroupe l'ensemble des circuits
- Accessibilité optimisée : accès à tous les composants par l'avant
- Compacité : 590 mm de large, rentre dans un placard standard
- Intuitive : régulation E-Pilot avec texte clair

- Référence triple service
- Platine de prémontage hydraulique brevetée EASYDRAULIC
- Préparateur ECS 190L en acier émaillé





R32

JUSQU'À

A++

A+++

A+

certified performances available on: keymark.eu/en/certificates/certificates-data-base

RE 2020

Informations pratiques

Éligibles Aides & Subventions Voir p. 34

FORMEZ-VOUS Formations proposées Voir p. 42

CARRÉ VIP On vous accompagne Voir p. 33

FABRICATION 100% FRANÇAISE DES MODULES INTÉRIEURS

Page produit site internet

QUELLEPAC+

De Dietrich

Bénéfices utilisateur

- Discrétion
- Confort sanitaire
- Confort en toute saison
- Facilité d'utilisation
- Économies

S'intègre dans un placard standard et faible niveau sonore

Assure le confort de toute la famille grâce au ballon ECS de 190L

Fonction réversible de série pour plancher rafraîchissant ou ventilo-convecteur

Pilotage à distance avec l'application De Dietrich Smart, compatible avec les sondes d'ambiance connectées Smart TC°

Jusqu'à 70% d'économies sur une facture énergétique en comparaison avec une solution chauffage tout électrique

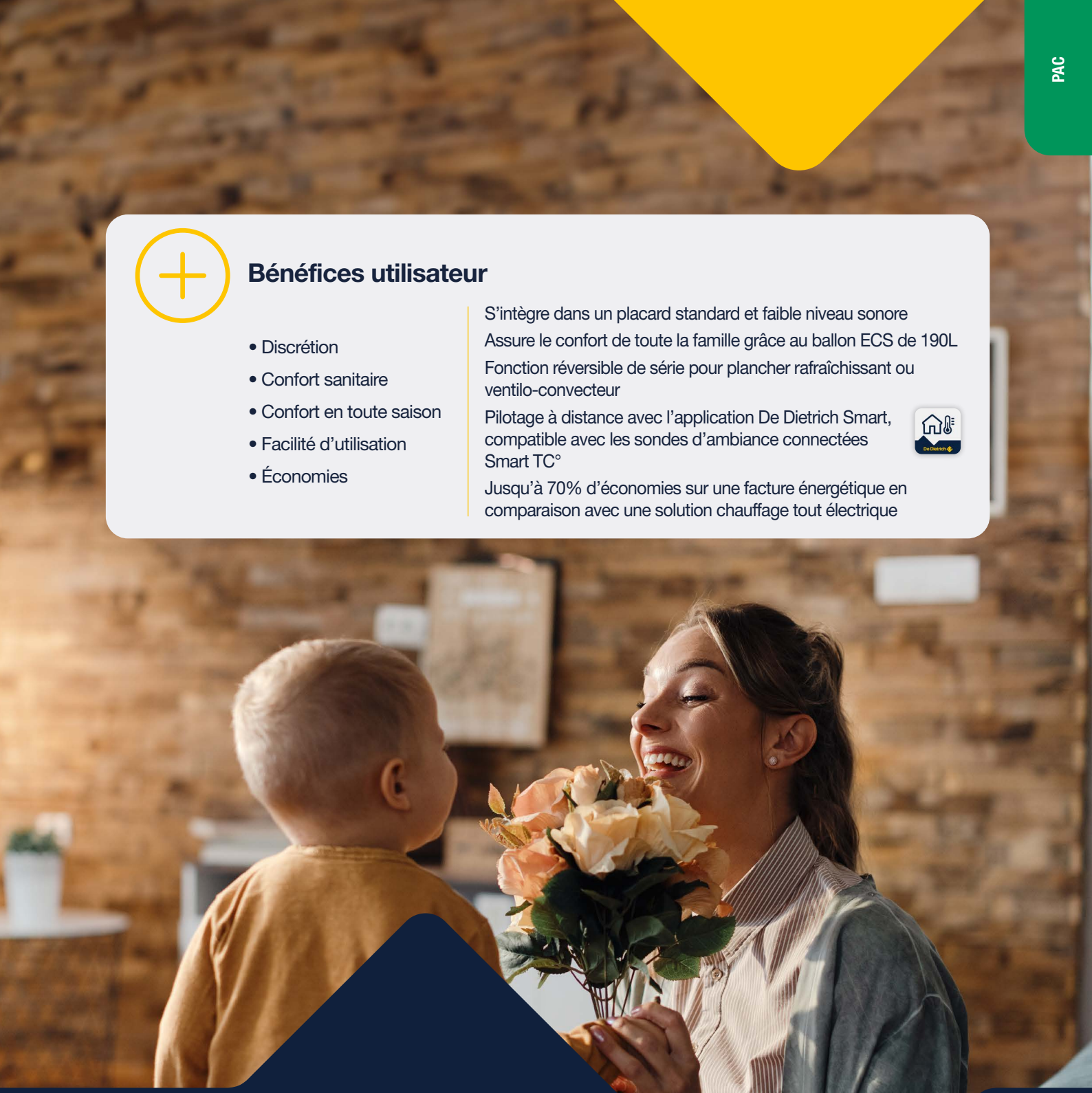

La solution Triple Service par De Dietrich

Pour un confort garanti en toute saison
Intégration facile dans l'habitat (cuisine, celier, garage…)
Haut niveau de performance.

STRATEO R32 DE 4 À 8 KW

POMPES À CHALEUR AIR/EAU **"SPLIT INVERTER" TRIPLE SERVICE**



Pompe à chaleur air/eau split Inverter triple service composée d'un module extérieur, d'un module intérieur intégrant un préparateur ECS de 190 litres et d'une platine de raccordement

- Assure la production de chauffage, d'eau chaude sanitaire et le rafraîchissement ou la climatisation
- Limitation du courant de démarrage par la technologie INVERTER
- Module extérieur composé de : compresseur modulant, échangeur constitué d'une batterie en tubes cuivre et ailettes en aluminium, ventilateur hélicoïde, bouteille anti-coup de liquide et de réserve de puissance, détendeurs électroniques, filtre, pressostats de sécurité HP
- Le module intérieur en version 1 ou 2 circuits est composé :
  - d'une régulation E-Pilot en texte clair permettant un accès à l'ensemble des paramètres, la gestion multi-circuits et l'hybridation
  - de tous les éléments nécessaires : condenseur constitué d'un échangeur à plaques inox, circulateur chauffage, appoint électrique 3 kW, vase d'expansion de 12 litres, débitmètre et capteur de pression, soupape de sécurité ECS 7 bar, soupape de sécurité chauffage 3 bar, vanne d'inversion ECS, capteur de pression frigorifique, disconnecteur, groupe de sécurité sanitaire, vanne mélangeuse, mitigeur thermostatique, purgeur automatique, sonde extérieure, filtres à tamis avec barreau magnétique
- Préparateur eau chaude sanitaire en acier émaillé de 190 litres équipé de raccords diélectriques de série avec protection par anode en magnésium
- Platine de raccordement hydraulique brevetée "Easydraulic" en version 1 ou 2 circuits intégrant : vannes d'isolement plus vidange, clapet anti-retour sur entrée eau froide et flexible frigorifique à monter, bac de récupération d'écoulement des soupapes chauffage et des condensats avec siphon intégré
- Compatible Smart TC°
- Compatible avec les applications De Dietrich START (pour mise en service rapide) et De Dietrich Service Tool (pour la maintenance)
- Sonde extérieure livrée avec module intérieur

AWHPR 4 MR, 6 MR ET 8 MR

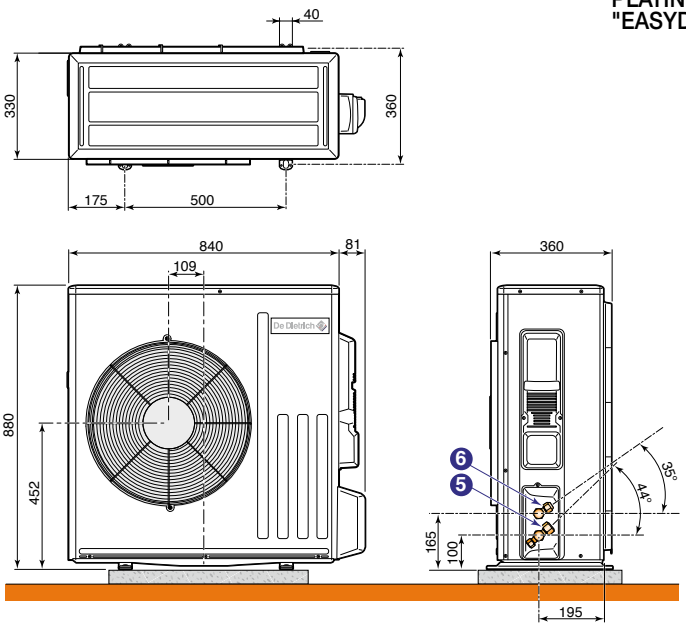

PLATINE DE PRÉMONTAG HYDRAULIQUE "EASYDRAULIC"

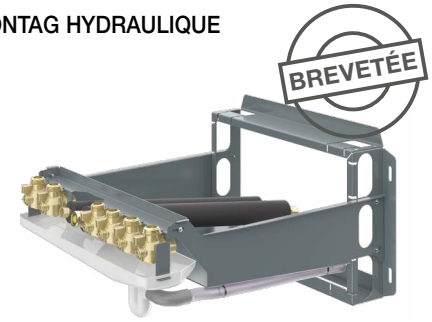

MODULE INTÉRIEUR

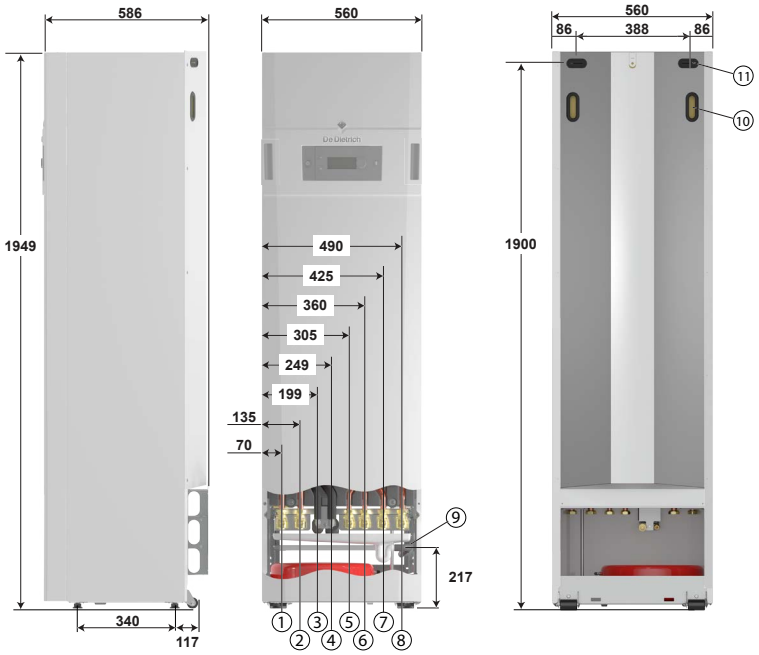

Module extérieur AWHPR ... 4 MR, 6 MR et 8 MR:

⑤ Raccord gaz frigo 1/2" flare
⑥ Raccord liquide frigo 1/4" flare

① Retour 2e circuit (version 2C) G 1"
② Départ 2e circuit (version 2C) G 1"
③ Raccord liquide frigo 1/4" flare
④ Raccord gaz frigo 1/2" flare
⑤ Sortie eau chaude sanitaire Ø R 3/4
⑥ Entrée eau froide sanitaire Ø R 3/4
⑦ Départ chauffage G 1"
⑧ Retour chauffage G 1"
⑨ Sortie écoulement Ø 32
⑩ Poignée
⑪ Passage de câbles

STRATEO R32 DE 4 À 8 KW

POMPES À CHALEUR AIR/EAU **"SPLIT INVERTER" TRIPLE SERVICE**

STRATEO R32		4 MR/E		6 MR/E		8 MR/E	
		1C	2C	1C	2C	1C	2C
PERFORMANCES SAISONNIÈRES							
Classe énergétique Erp chauffage (35°C) /sanitaire		A+++/A+	A++/A+	A+++/A+	A++/A+	A+++/A+	A++/A+
Classe énergétique Erp chauffage (55°C) /sanitaire		A++/A+	A+/A+	A++/A+	A+/A+	A++/A+	A+/A+
SCOP (35°C/55°C)		4,48 / 3,43	3,93 / 3,09	4,5 / 3,37	4,04 / 3,1	4,48 / 3,21	4,09 / 2,99
Efficacité énergétique saisonnière chauffage en moyenne température (35°C/55°C) *	%	176 / 134	154 / 120	177 / 132	159 / 121	176 / 125	161 / 116
Efficacité énergétique saisonnière chauffage en moyenne température (35°C/55°C) (avec sonde ext. livrée d'origine)	%	178 / 136	156 / 122	179 / 134	161 / 123	178 / 127	163 / 118
Coefficient de performance chaud à +7°C/+35°C - +7°C/+55°C ****	-	5,37 - 4,44	4,37 - 3,73	5,61 - 4,07	4,73 - 3,55	5,70 - 4,10	4,94 - 3,65
Efficacité énergétique saisonnière eau chaude sanitaire (Cycle M/L)	%	131 / 139	131 / 139	123 / 135	123 / 135	108 / 120	108 / 120
Efficacité énergétique saisonnière pour le chauffage des locaux (conditions climatiques plus froides) 35°C / 55°C	%	149 / 100	131 / 91	145 / 101	135 / 93	147 / 102	135 / 94
Efficacité énergétique saisonnière pour le chauffage des locaux (conditions climatiques plus chaudes) 35°C / 55°C	%	234 / 163	198 / 143	207 / 141	179 / 127	214 / 149	186 / 134
PUISSANCES CALORIFIQUES POUR LE DIMENSIONNEMENT DE LA PAC							
Puissance calorifique maximale à -7 °C/+35 °C	kW	6,1		7,3		7,7	
Puissance calorifique maximale à -7 °C/+55 °C	kW	4		6,4		6,8	
PERFORMANCES CERTIFIÉES* **							
Puissance calorifique à +7 °C/+35 °C (1)	kW	4,6	4,6	6,4	6,4	7,6	7,6
Coefficient de performance chaud à +7 °C/+35 °C (1)		5,2	4,82	5	4,7	4,57	4,38
Puissance calorifique à +7 °C/+55 °C (1)	kW	4,1	4,1	5,7	5,7	8	8
Coefficient de performance chaud à +7 °C/+55 °C (1)		2,65	2,52	2,9	2,8	2,75	2,68
Puissance frigorifique à +35°C/+18°C (4)	kW	6	6	7	7	7,1	7,1
Coefficient de performance froid à +35°C/+18°C (4)		5,35	5,01	4,88	4,64	4,88	4,64
Volume max. d'eau chaude utilisable (V40) (2)	litre	279		277		278	
Durée de mise en température (th) de 10°C à 55°C (2)	hh:mm	1h35mm		1h35mm		1h25mm	
Puissance absorbée en régime stabilisé (Pes) (2) (Cycle M/L)	W	29,9 / 31,8		28,2 / 35,5		31,9 / 34,9	
Profil de soutirage (2) (Cycle M/L)	-	M / L		M / L		M / L	
Coefficient de performance ECS (2) (Cycle M/L)	-	3 / 3,30		2,84 / 3,20		2,5 / 2,85	
Puissance acoustique module extérieur (3)	dB[A]	58		58		59	
Puissance acoustique module intérieur (3)	dB[A]	32		34		36	
CARACTÉRISTIQUES TECHNIQUES							
Débit nominal d'eau à ΔT = 5 K	m³/h	0,79		1,1		1,31	
Hauteur manométrique disponible au débit nominal à ΔT = 5 K	mbar	650		550		300	
Tension d'alimentation groupe extérieur	V	230 mono		230 mono		230 mono	
Protection disjoncteur courbe C groupe extérieur	A	5		5		5	
Capacité préparateur eau chaude sanitaire	litre	190		190		190	
Charge en fluide frigorigène R32	kg	1,2		1,2		1,2	
Equivalent CO2	tonne	0,81		0,81		0,81	
Liaison frigorifique (liquide-gaz)	pouce	1/4" - 1/2"		1/4" - 1/2"		1/4" - 1/2"	
Longueur prechargée maxi	m	10		10		10	
Longueur min - max **	m	5 - 30		5 - 30		5 - 30	
Poids (à vide) du module extérieur	kg	54		54		54	
Poids module intérieur/platine hydraulique (1 circuit)	kg	173 / 13,3		173 / 13,3		173 / 13,3	
Poids module intérieur/platine hydraulique (2 circuits)	kg	185 / 14,3		185 / 14,3		185 / 14,3	

* Valeur certifiée selon règlement n°813/2013 - à sélectionner pour dossier d'aides financières
** Dénivelé max 30 m pour tous les modèles
*** Valeurs données à titre indicatif : se reporter sur le site de l'organisme certificateur
**** COP A7/W35 - A7/W55 à charge partielle selon règlement 813/2013 - valeur à retenir pour aides financières
(1) Mode chaud : température air extérieur/température eau à la sortie, performances selon EN 14511-2
(2) Cycle de soutirage selon EN 16147
(3) Essai réalisé selon la norme EN 12102-1
(4) Mode froid : température air extérieur/température eau à la sortie, performances selon EN 14511-2

Temp. limites de service en mode chaud :
- Eau : + 18 °C/+ 60 °C
- Air extérieur : - 20 °C/+ 35 °C

Temp. limites de service PAC en mode climatisation :
- Eau : + 7 °C/+ 25 °C
- Air extérieur : + 10 °C/+ 46 °C

Temp. limites de service PAC en mode rafraîchissement :
- Eau : + 18 °C/+ 25 °C
- Air extérieur : + 10 °C/+ 46 °C

Circuit chauffage :
- Pression maxi. de service : 3 bar
- Temp. maxi. de service : 75 °C

Circuit ECS :
- Pression maxi. de service : 10 bar
- Temp. maxi. de service : 75 °C

Détails des données
Voir feuillet technique

PRIX H.T.		4 kW	6 kW	8 kW
Strateo MR/E R32 (1 circuit)	Réf.	7773934	7773936	7773938
	€	**9 059,00**	**9 607,00**	**10 617,00**
Strateo MR/E R32 2C (2 circuits)*	Réf.	7773939	7773962	7773963
	€	**10 380,00**	**10 928,00**	**11 938,00**

Eco-Participation : voir liste des colis page suivante
NB : Les liaisons frigorifiques devront être réalisées par du personnel ayant l'Attestation de capacité de manipulation des fluides frigorigènes.
* 2e circuit vanne monté et testé en usine

STRATEO R32 DE 4 À 8 KW

POMPES À CHALEUR AIR/EAU **"SPLIT INVERTER" TRIPLE SERVICE**

COLISAGE

DÉSIGNATION STRATEO R32 1 CIRCUIT (MR : MONOPHASÉ, TR : TRIPHASÉ)	RÉFÉRENCE COMPLÈTE	PRIX HT (€) ECOPART : VOIR LISTE COLIS	NOMBRE DE COLIS	MODULE EXTÉRIEUR AWHPR	MODULE INTÉRIEUR MIC -1C	PLATINE HYDRAULIQUE 1C
STRATEO 4 MR/E R32	7773934	**9 059,00**	3	7736361	7764441	7766827
STRATEO 6 MR/E R32	7773936	**9 607,00**	3	7736362	7764441	7766827
STRATEO 8 MR/E R32	7773938	**10 617,00**	3	7736363	7764441	7766827

DÉSIGNATION STRATEO R32 2 CIRCUITS (MR : MONOPHASÉ, TR : TRIPHASÉ)	RÉFÉRENCE COMPLÈTE	PRIX HT (€) ECOPART : VOIR LISTE COLIS	NOMBRE DE COLIS	MODULE EXTÉRIEUR AWHPR	MODULE INTÉRIEUR MIC-2C	PLATINE HYDRAULIQUE 2C
STRATEO 4 MR/E 2C R32	7773939	**10 380,00**	3	7736361	7766961	7766965
STRATEO 6 MR/E 2C R32	7773962	**10 928,00**	3	7736362	7766961	7766965
STRATEO 8 MR/E 2C R32	7773963	**11 938,00**	3	7736363	7766961	7766965

LISTE DES COLIS

RÉF.	DÉSIGNATION	COLIS	PRIX HT (€)
7764441	MIC-1C V190 R32	HK260	**5 494,00**
7766961	MIC-2C V190 R32	HK261	**6 699,00**
7766827	PLATINE HYDRAULIQUE 1C R32	HK264	**773,00**
7766965	PLATINE HYDRAULIQUE 2C R32	HK265	**889,00**

RÉF.	DÉSIGNATION	COLIS	PRIX HT (€)
7736361	AWHPR 4 MR R32	HK80	**2 792,00**
7736362	AWHPR 6 MR R32	HK81	**3 340,00**
7736363	AWHPR 8 MR R32	HK82	**4 350,00**

MISE EN SERVICE

		PRIX NET HT (€)
7809017	MES PAC Bibloc/Split pour 1 unité	490€
7809018	MES PAC Bibloc/Split par unité supplémentaire	392€

POUR PLUS D'INFORMATIONS SUR NOS **SERVICES & OUTILS** SE REPORTER AUX P 30 ET SUIVANTES

STRATEO R32 DE 4 À 8 KW

POMPES À CHALEUR AIR/EAU **"SPLIT INVERTER" TRIPLE SERVICE**

OPTIONS RÉGULATION

	7636899	KIT SILENCIEUX MODULE EXTÉRIEUR	EH572	**95,10**
	7727379	KIT ANODE ACTIVE (TAS)	EH921	**113,20**
	7624902	KIT CÂBLAGE PLANCHER CHAUFFANT DIRECT	HA255	**57,60**
	7622433	KIT SONDE CONDENSATION (0-10V)	HZ64	**603,10**
	100019114	KIT SONDE HYGRO RAFRAÎCHISSEMENT	HK27	**333,30**
	7717436	KIT HYDRAULIQUE 2ND CIRCUIT	EH917	**850,60**
	7726492	KIT CARTE ELEC. 2nd CIRCUIT	EH916	**173,50**

OPTIONS FRIGORIFIQUES

	RÉF.	DÉSIGNATION	COLIS	PRIX HT (€)
	100011222	SUPPORT FIXATION MURALE & PLOTS ANTIVIBRATILES	EH95	**282,50**
	100012533	SUPPORT POSE AU SOL	EH112	**78,90**
	7694974	SUPPORT AU SOL CAOUTCHOUC 600 MM	EH879	**186,20**
	100015476	LIAISON FRIGORIFIQUE PE 1/2" 1/4" - LG 10 m	EH142	**360,80**
	7766855	LIAISONS FRIGORIFIQUES FLEXIBLES 1/4" 1/2" - LG 2,3 M R32	HK267	**550,20**

OPTIONS HYDRAULIQUES

	7746242	SOUPAPE DIFFÉRENTIELLE	HK150	**86,20**
	7746192	BOUTEILLE DE DÉCOUPLAGE 25 L	HK146	**533,20**
	7726776	6 TUBES HYDRAULIQUE FLEXIBLES POUR RACCORD EN CUIVRE	EH920	**510,00**
	7687189	KIT POMPE DE RELEVAGE	EH860	**227,50**
	100008841	BALLON TAMPON 80 L B 80 T	EH85	**777,00**
	100004415	BALLON TAMPON 160 L B 150 T	EH60	**1 169,00**

ÉCO-PART. **6,67** **5,00** **1,67** **0,83** **0,12** **0,02**
HT (€) EN SUS

ÉCO-PART. **16,20** **8,55** **0,20** **0,16** **0,02**
HT (€) INCLUSE

Les montants des éco-participations sont susceptibles d'évoluer en cas de modification du barème par notre organisme collecteur.

Voir pages suivantes

STRATEO R32 DE 4 À 8 KW

POMPES À CHALEUR AIR/EAU **"SPLIT INVERTER" TRIPLE SERVICE**

OPTIONS THERMOSTATS ET SONDES D'AMBIANCE

	RÉF.	DÉSIGNATION	COLIS	CONNEXION	PILES	PROGRAMME HORAIRE	CONNECTE INTERNET	CLASSE	PRIX HT (€)
	7691375	SONDE D'AMBIANCE SMART TC° CONNECTÉE	AD324	filaire	non	oui	oui	VI	289,00
	7691377	SONDE D'AMBIANCE SMART TC° CONNECTÉE SANS FIL (RF)	AD341	sans fil	oui	oui	oui	VI*	479,00
	7765144	OPTION SMART TC° RF (SANS FIL) POUR 2IEME CIRCUIT	AD342	sans fil	oui	oui	oui	VI	226,00
	88017859	THERMOSTAT D'AMBIANCE NON PROGRAMMABLE	AD140	filaire	non	non	non	III	71,00
	7768817	THERMOSTAT D'AMBIANCE PROGRAMMABLE (FILAIRE)	AD337	filaire	oui	oui	non	IV	134,00
	7768818	THERMOSTAT D'AMBIANCE PROGRAMMABLE (SANS FILS)	AD338	sans fil	oui	oui	non	IV	324,00
	7776874	SONDE EXTÉRIEURE SANS FIL POUR SMART TC° RF		sans fil	non	-	non	-	124,80

* avec sonde extérieure filaire 85757741 livrée d'origine ou remplacée par la sonde sans fil 7776874

CHOIX DES OPTIONS EN FONCTION DES CIRCUITS RACCORDÉS

STRATEO R32 — Type de circuit	ECS	direct	direct + 1 vanne
Strateo 1 circuit	D'origine	D'origine	Carte 7726492 Hydraulique :7717436
Strateo 2 circuits	D'origine	D'origine	D'origine

Les circuits peuvent être complétés par les sondes ou thermostats d'ambiance présents dans les options de régulation.

STRATEO R32 DE 4 À 8 KW

POMPES À CHALEUR AIR/EAU **"SPLIT INVERTER" TRIPLE SERVICE**

ACCÉDEZ À NOTRE **SCHÉMATHÈQUE**

GÉNÉREZ L'ÉTIQUETTE ÉNERGÉTIQUE SYSTÈME

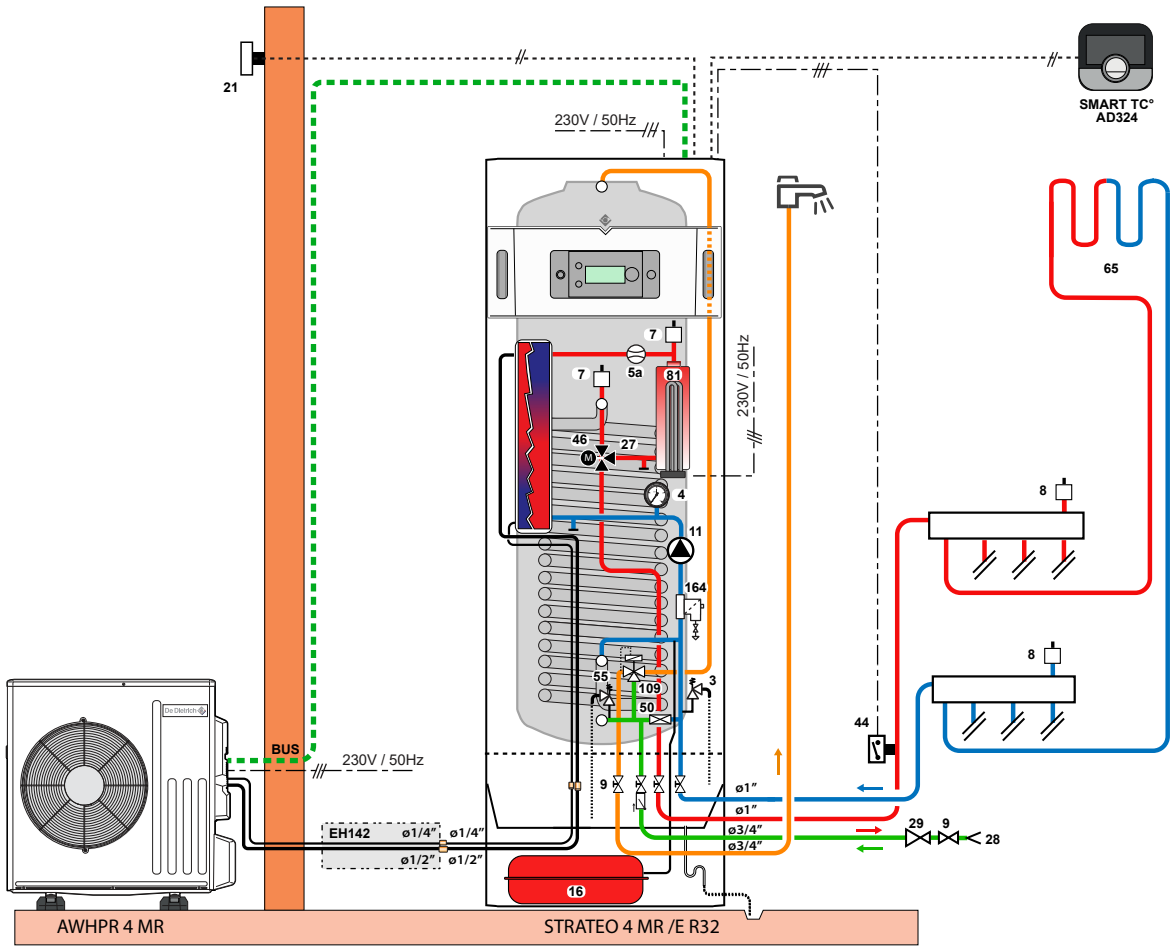

DESCRIPTIF

	COLIS	RÉF.	PRIX HT (€)
Pompe à chaleur STRATEO R32 4 MR/E 1 circuit	-	7773934	**9 059,00**
Filtres magnétiques à tamis	-		**livré d'origine**
Thermostat d'ambiance connecté (filaire)	AD324	7691375	**289,00**
Kit câblage plancher chauffant direct	HA255	7624902	**57,60**
Options éventuelles supplémentaires			
- Liaison frigorifique PE 1/2" 1/4" - lg 10 m	EH142	100015476	**360,80**
- Support de pose au sol en caoutchouc 600 mm	EH879	7694974	**186,20**
		Prix total H.T.* :	**9 952,60**
Mise en service		**Prix net H.T. :**	**490,00**

* hors Eco-Participation

Exemple donné à titre indicatif

HPI-S DE 4,5 À 27 KW

POMPES À CHALEUR AIR/EAU **"SPLIT INVERTER"**

60°C

Produit

- Polyvalence : gestion multi-circuits pour répondre à toutes les configurations d'installation, chauffage, eau chaude sanitaire, rafraîchissement, piscine, …
- Solution multi-énergie : combinaison possible avec un système solaire ou une chaudière
- Équipée de la plateforme de régulation DIEMATIC EVOLUTION
- Idéal en rénovation

- Bouteille tampon de découplage brevetée 40L à stratification intégrée
- Raccordements multi-circuits intégrés d'origine
- Cascadable jusqu'à 8 pompes à chaleur



R410A

JUSQU'À

A++

A+++

NF

POMPE À CHALEUR CHAUFFAGE
Performances certifiées disponibles sur www.eurovent-certification.com

CE

Informations pratiques

Éligibles Aides & Subventions Voir p. 34

FORMEZ-VOUS
Formations proposées Voir p. 42

CARRÉ VIP
On vous accompagne Voir p. 33

FABRICATION 100% FRANÇAISE
DES MODULES INTÉRIEURS

Page produit site internet

QUELLEPAC+

De Dietrich

Bénéfices utilisateur

- Confort en toute saison
- Facilité d'utilisation
- Économies
- Encore plus d'économies

Fonction réversible de série pour plancher rafraîchissant

Pilotage à distance avec l'application De Dietrich Smart, compatible avec les sondes d'ambiance connectées Smart TC°

Jusqu'à 70% d'économies sur une facture énergétique en comparaison avec une solution chauffage tout électrique

Possibilité d'hybrider la chaudière existante et d'optimiser les consommations



Une durée de vie prolongée



Augmentation des performances et du rendement grâce à notre bouteille de découplage brevetée de 40 L intégrée à effet vortex.

Cette technologie s'adapte à tous les réseaux de chauffage existants, favorise le bon fonctionnement de l'installation et prolonge la durée de vie de l'installation.

HPI-S DE 4,5 À 27 KW

POMPES À CHALEUR AIR/EAU **"SPLIT INVERTER"**



Pompe à chaleur air/eau Inverter composée d'un module extérieur et d'un module intérieur MIT-S

- Réversible pour plancher chauffant rafraîchissant (climatisation par ventilo-convecteurs possible avec les options "Kit isolation mode climatisation" (sauf en cas d'installation cascade)
- Plus d'économies avec la solution Multi-énergies grâce à la fonction hybride intégrée
- Limitation du courant de démarrage par la technologie INVERTER
- Module extérieur composé de : compresseur modulant, évaporateur constitué d'une batterie en tubes cuivre et ailettes aluminium un ou deux ventilateur(s) hélicoïde(s), bouteille anti-coup de liquide et de réserve de puissance, détendeurs électroniques, filtre, pressostats de sécurité HP
- Module hydraulique intérieur composé de :
- DIEMATIC EVOLUTION en texte clair qui permet un accès a l'ensemble des paramètres, la gestion multi-circuits, l'hybridation et la cascade
- Condenseur constitué d'un échangeur à plaques inox, bouteille de découplage 40 litres, circulateur chauffage, vase d'expansion de 10 litres, manomètre électronique, soupape de sécurité, purgeurs automatiques, contrôleur de débit, filtre magnétique à tamis intégré
- Compatible Smart TC°
- Compatible avec les applications De Dietrich START (pour mise en service rapide) et De Dietrich Service Tool (pour la maintenance)
- Ce module est disponible en 2 versions :
- MIT-S/E… : pour appoint électrique par résistance intégrée jusqu'à 12kW étagée
- MIT-S/H… : pour appoint hydraulique par chaudière
- Sonde extérieure livrée avec module intérieur

AWHP 4,5 MR

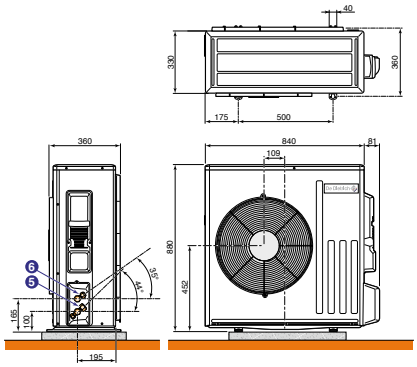

AWHP 6 MR-3

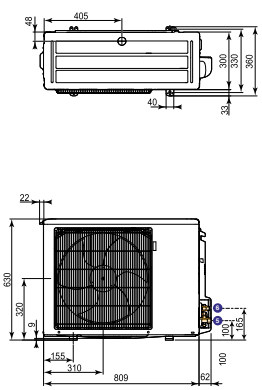

AWHP 8 MR-2

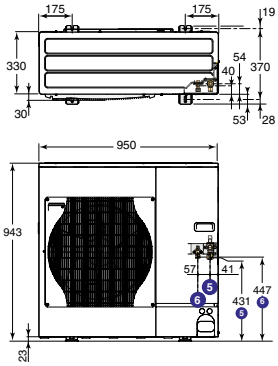

AWHP 11 ET 16 MR/TR-2

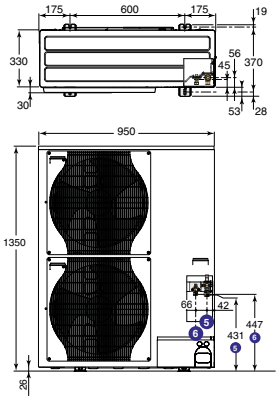

AWHP 22 ET 27 TR-2

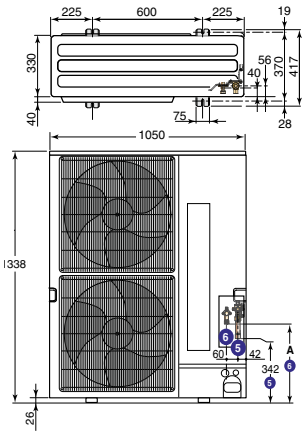

HPI-S	A (mm)
22 TR-2	450
27 TR-2	424

MODULE INTÉRIEUR MIT-S

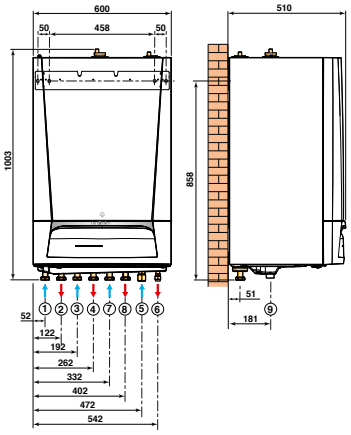

BOUTEILLE DE DÉCOUPLAGE INTÉGRÉE (40 L) BREVETÉE À EFFET VORTEX



① Retour circuit avec vanne mélangeuse Ø G 1 (options)
- avec colis HK21 : Kit tubulures internes avec vanne 3 voies, ou
- avec colis HK22 : Kit tubulures internes seules

② Départ circuit avec vanne mélangeuse Ø G 1 (options)
- avec colis HK21 : Kit tubulures internes avec vanne 3 voies, ou
- avec colis HK22 : Kit tubulures internes seules

③ Retour circuit direct Ø G1

④ Départ circuit direct Ø G 1

⑤ Raccord gaz frigo : voir tableau ci-contre

⑥ Raccord liquide frigo : voir tableau ci-contre

⑦ Raccordement départ chaudière Ø G 1 (uniquement MIT-S/H uniquement)

⑧ Raccordement retour chaudière Ø G 1 (uniquement MIT-S/H uniquement)

⑨ Orifice de vidange Ø 34 mm ext. (pour tube PVC Ø 40 mm)

	Modèles	⑤ Raccord gaz frigo*	⑥ Raccord liquide frigo
Module extérieur AWHP ... MR/TR	4,5 et 6	1/2" flare + raccord 1/2" – 5/8" livré	1/4" flare + raccord 1/4" – 3/8" livré
	8 à 16	5/8" flare	3/8" flare
	22	3/4" flare + raccord 3/4" – 1" à braser non livré	3/8" flare + raccord 3/8" – 1/2" livré
	27	3/4" flare + raccord 3/4" – 1" à braser non livré	1/2" flare
Module intérieur MIT-S	4,5 à 16 kW	5/8" flare	3/8" flare
	22 et 27 kW	3/4" flare + raccord 3/4" – 1" à braser non livré	1/2" flare

* Pour modèles 22 kW et 27 kW, si le raccordement gaz s'effectue en 3/4" au lieu de 1", alors la distance est limitée à 20 m et la capacité en refroidissement réduite jusqu'à 80 % (à 20 m) de la puissance nominale

HPI-S DE 4,5 À 27 KW

POMPES À CHALEUR AIR/EAU **"SPLIT INVERTER"**

HPI-S		4,5 MR -	6 MR -	8 MR -	11 MR 11 TR	16 MR 16 TR	- 22 TR	- 27 TR
PERFORMANCES SAISONNIÈRES								
Classe énergétique Erp chauffage (35 °C)		A+++	A++	A+++	A+++	A+++	A++	A++
Classe énergétique Erp chauffage (55 °C)		A++	A++	A++	A++	A+	A+	A+
SCOP (35 °C/55 °C)		4,80/3,42	4,10/3,20	4,52/3,29	4,54/3,20	4,45/3,10	3,89/2,92	3,86/2,87
Efficacité énergétique saisonnière chauffage en moyenne température (35 °C/55 °C) *	%	189/134	161/125	178/129	178/125	175/121	153/114	151/112
Efficacité énergétique saisonnière chauffage en moyenne température (35 °C/55 °C) (avec sonde ext. livrée d'origine)	%	191/136	163/127	180/131	180/127	177/123	155/116	153/114
Efficacité énergétique saisonnière pour le chauffage des locaux (conditions climatiques plus froides) 35°C / 55°C	%	144/109	141/116	156/119	153/113	152/113	127/111	126/103
Efficacité énergétique saisonnière pour le chauffage des locaux (conditions climatiques plus chaudes) 35°C / 55°C	%	260/179	221/172	219/169	222/167	219/161	178/143	188/141
PUISSANCES CALORIFIQUES POUR LE DIMENSIONNEMENT DE LA PAC								
Puissance calorifique maximale à -7 °C/+35 °C	kW	4,4	5,5	8,42	10,59	12,37	13,81	15,32
Puissance calorifique maximale à -7 °C/+55 °C	kW	3,5	4,48	7	9,69	11,52	11,79	13,60
PERFORMANCES CERTIFIÉES* **								
Puissance calorifique à +7 °C/+35 °C (1)	kW	4,60	5,87	8,26	10,56	14,19	21,70	24,40
Coefficient de performance chaud à +7 °C/+35 °C (1)		5,11	4,18	4,27	4,18	4,22	3,96	3,80
Puissance calorifique à +7°C/+55°C (1)	kW	3,57	5,57	7,63	11,57	13,50	-	-
Coefficient de performance chaud à +7°C/+55°C (1)		2,66	2,35	2,68	2,74	2,58	-	-
Puissance frigorifique à +35 °C/+18 °C (4)	kW	6,39	7,41	10,29	15,49	18,36	23,23	23,52
Coefficient de performance froid à +35 °C/+18 °C (4)		2,98	2,90	3,15	3,48	2,81	2,88	2,85
Puissance acoustique module extérieur (3)	dB[A]	58	65	65	69	69	77	77
Puissance acoustique module intérieur (3)	dB[A]	43	43	51	51	51	43	43
CARACTÉRISTIQUES TECHNIQUES								
Débit nominal d'eau à ΔT = 5 K	m^3/h	0,8	1,04	1,47	1,88	2,67	3,8	4,2
Débit nominal d'eau à ΔT = 10 K	m^3/h	0,40	0,52	0,74	0,94	1,34	1,90	2,10
Hauteur manométrique disponible au débit nominal à ΔT = 5 K	mbar	620	618	493	393	213	-	-
Hauteur manométrique disponible au débit nominal à ΔT = 10 K	mbar	795	785	775	755	715	530	460
Tension d'alimentation module extérieur - MR - TR	V	230 V mono -	230 V mono -	230 V mono -	230 V mono 400 V tri	230 V mono 400 V tri	- 400 V tri	- 400 V tri
Protection disjoncteur courbe C module extérieur	A	16	16	25	32	40	25	32
Charge en fluide frigorigène R 410A	kg	1,4	1,3	3,2	4,6	4,6	7,1	7,7
Équivalent CO_2	tonne	2,92	2,71	6,68	9,6	9,6	14,82	16,08
Longueur préchargée maxi	m	7	10	10	10	10	30	30
Longueur min - max **	m	2-30	2-40	2-40	2-75	2-75	2-80	2-80
Poids (à vide) - Module extérieur - MR - TR	kg	63 -	47 -	82,2 -	124,6 137,6	124,4 136,6	- 143	- 148
Poids (à vide) - Module intérieur	kg	69,8	69,8	69,8	72,4	72,4	76,4	76,4

* Valeur certifiée selon règlement n°813/2013 - à sélectionner pour dossier d'aides financières
** Dénivelé max 30 m pour tous les modèles
*** Valeurs données à titre indicatif : se reporter sur le site de l'organisme certificateur
(1) Mode chaud : température air extérieur/température eau à la sortie, performances selon EN 14511-2
(3) Essai réalisé selon la norme EN 12102-1
(4) Mode froid : température air extérieur/température eau à la sortie, performances selon EN 14511-2

Temp. limites de service en mode chaud :
- Eau : + 18 °C/+ 60 °C (+ 18 °C/+ 55 °C pour 4,5 kW)
- Air extérieur : - 20 °C/+ 35 °C (4,5 et 6 kW : - 15 °C)

Temp. limites de service en mode froid :
- Eau : + 18 °C/+ 25 °C,
  + 7 °C/+ 25 °C avec options HK24 et HK25
- Air extérieur : + 7 °C/+ 46 °C

Circuit chauffage :
- Pression maxi. de service : 3 bar
- Temp. maxi. de service : 95 °C avec (.../H)
  75 °C avec (.../E)

Détails des données
Voir feuillet technique

PRIX H.T.		4,5 kW	6 kW	8 kW	11 kW	16 kW	22 kW	27 kW
HPI-S... MR (appoint électrique intégré)	Réf.	7746954	7746956	7746958	7746960	7746964	-	-
	€	**7 997,00**	**8 544,00**	**9 554,00**	**11 744,00**	**13 303,00**		
HPI-S... TR (appoint électrique intégré)	Réf.	-	-	-	7746962	7746966	7746968	7746970
	€				**12 198,00**	**13 912,00**	**17 507,00**	**19 317,00**
HPI-S...MR (relève chaudière)	Réf.	7746953	7746955	7746957	7746959	7746963	-	-
	€	**7 306,00**	**7 853,00**	**8 863,00**	**10 987,00**	**12 546,00**		
HPI-S...TR (relève chaudière)	Réf.	-	-	-	7746961	7746965	7746967	7746969
	€				**11 441,00**	**13 155,00**	**16 496,00**	**18 306,00**

Eco-Participation : voir liste des colis page suivante

NB : Les liaisons frigorifiques devront être réalisées par du personnel ayant l'Attestation de capacité de manipulation des fluides frigorigènes.

HPI-S DE 4,5 À 27 KW

POMPES À CHALEUR AIR/EAU **"SPLIT INVERTER"**

COLISAGE

	DÉSIGNATION HPI-S (MR : MONOPHASÉ, TR : TRIPHASÉ)	RÉFÉRENCE COMPLÈTE	PRIX HT (€) ECOPART : VOIR LISTE COLIS	NOMBRE DE COLIS	MODULE EXTÉRIEUR AWHP 	MODULE INTÉRIEUR MIT-S	RACCORD D'ADAPTATION FRIGORIFIQUE 
APPOINT ÉLECTRIQUE	HPI-S 4,5 MR/EM	7746954	**7 997,00**	3	7656794	7745751	100015480
	HPI-S 6 MR/EM	7746956	**8 544,00**	3	7668016	7745751	100015480
	HPI-S 8 MR/EM	7746958	**9 554,00**	2	7609926	7745751	-
	HPI-S 11 MR/EM	7746960	**11 744,00**	2	7609927	7746449	-
	HPI-S 11 TR/ET	7746962	**12 198,00**	2	7609928	7746449	-
	HPI-S 16 MR/EM	7746964	**13 303,00**	2	7609929	7746449	-
	HPI-S 16 TR/ET	7746966	**13 912,00**	2	7609930	7746449	-
	HPI-S 22 TR/ET	7746968	**17 507,00**	3	7655104	7746322	100018428
	HPI-S 27 TR/ET	7746970	**19 317,00**	2	7655105	7746322	-
APPOINT HYDRAULIQUE	HPI-S 4,5 MR/H	7746953	**7 306,00**	3	7656794	7745750	100015480
	HPI-S 6 MR/H	7746955	**7 853,00**	3	7668016	7745750	100015480
	HPI-S 8 MR/H	7746957	**8 863,00**	2	7609926	7745750	-
	HPI-S 11 MR/H	7746959	**10 987,00**	2	7609927	7746444	-
	HPI-S 11 TR/H	7746961	**11 441,00**	2	7609928	7746444	-
	HPI-S 16 MR/H	7746963	**12 546,00**	2	7609929	7746444	-
	HPI-S 16 TR/H	7746965	**13 155,00**	2	7609930	7746444	-
	HPI-S 22 TR/H	7746967	**16 496,00**	3	7655104	7746316	100018428
	HPI-S 27 TR/H	7746969	**18 306,00**	2	7655105	7746316	-

LISTE DES COLIS

RÉF.	DÉSIGNATION	COLIS	PRIX HT (€)
7656794	AWHP 4,5 MR	EH616	**2 681,00**
7668016	AWHP 6 MR-3	EH672	**3 228,00**
7609926	AWHP 8 MR-2	EH381	**4 326,00**
7609927	AWHP 11 MR-2	EH382	**5 914,00**
7609928	AWHP 11 TR-2	EH383	**6 368,00**
7609929	AWHP 16 MR-2	EH384	**7 473,00**
7609930	AWHP 16 TR-2	EH385	**8 082,00**
7655104	AWHP 22 TR-2	EH614	**9 713,00**
7655105	AWHP 27 TR-2	EH615	**11 587,00**

RÉF.	DÉSIGNATION	COLIS	PRIX HT (€)
7745750	MIT-S 4-8/H	HK110	**4 537,00**
7745751	MIT-S 4-8/E	HK111	**5 228,00**
7746444	MIT-S 11-16/H	HK112	**5 073,00**
7746449	MIT-S 11-16/E	HK113	**5 830,00**
7746316	MIT-S 22-27/H	HK114	**6 719,00**
7746322	MIT-S 22-27/E	HK115	**7 730,00**
100015480	RACCOR. D'ADAPTATION FRIGO POUR 4 kW ET 6 kW	EH146	**88,00**
100018428	RACCOR. D'ADAPTATION FRIGO POUR 22 kW	HK26	**64,00**

MISE EN SERVICE

		PRIX NET HT (€)
7809017	MES PAC Bibloc/Split pour 1 unité	490€
7809018	MES PAC Bibloc/Split par unité supplémentaire	392€

POUR PLUS D'INFORMATIONS SUR NOS **SERVICES & OUTILS** SE REPORTER AUX P 30 ET SUIVANTES

HPI-S DE 4,5 À 27 KW

POMPES À CHALEUR AIR/EAU **"SPLIT INVERTER"**

OPTIONS FRIGORIFIQUES

	RÉF.	DÉSIGNATION	COLIS	PRIX HT (€)
	100011222	SUPPORT FIXATION MURALE & PLOTS ANTIVIBRATILES	EH95	**282,50**
	100018409	SUPPORT MURAL AWHP 11 à 27 kW	EH250	**264,50**
	100012533	SUPPORT POSE AU SOL	EH112	**78,90**
	7694974	SUPPORT AU SOL CAOUTCHOUC 600 MM	EH879	**186,20**
	7688755	KIT SILENCIEUX MODULE EXT. MIT	EH829	**113,20**
	100012535	LIAISON FRIGORIFIQUE PE 5/8" 3/8" - LG 5 m	EH114	**275,10**
	100012536	LIAISON FRIGORIFIQUE PE 5/8" 3/8" - LG 10 m	EH115	**508,90**
	100012537	LIAISON FRIGORIFIQUE PE 5/8" 3/8" - LG 20 m	EH116	**667,60**
	100015476	LIAISON FRIGORIFIQUE PE 1/2" 1/4" - LG 10 m	EH142	**360,80**

OPTIONS HYDRAULIQUES

	7682396	KIT ISOLATION MODE CLIMATISATION MIT	EH811	**149,20**
	100018411	KIT ISOLATION MODE CLIMATISATION KIT VANNE 3 VOIES (CIRCUIT B)	HK25	**240,20**
	7681480	KIT DOSSERET REMPLISSAGE AUTOMATIQUE	EH726	**356,50**
	100008841	COLIS BALLON TAMPON 80 L	EH85	**777,00**
	100004415	COLIS BALLON TAMPON 160 L	EH60	**1 169,00**
	100017830	KIT VANNE 3 VOIES (CIRCUIT B)	HK21	**1 050,60**
	100017832	KIT TUBULURES 2 CIRCUITS	HK22	**223,20**
	7684175	VANNE D'INVERSION CHAUFFAGE-SANITAIRE	EH812	**196,80**
	100015468	KIT RAC HYDRAULIQUE PAC - BALLON ECS	EH149	**156,60**
	100020164	COLLECTEUR 2/3 CIRCUITS	EA140	**512,10**
	100020167	CIRCUIT DIRECT P.ELEC HEE	EA143	**942,70**
	100020168	CIRCUIT V3V P.ELEC HEE	EA144	**1 341,50**
	100020165	CONSOLE MUR COLLECTEUR	EA141	**63,90**
	100020166	CONSOLE MUR 1 MODULE	EA142	**171,40**
	100020045	KIT FILTRE FERNOX TF1	EH896	**406,30**
	7746242	SOUPAPE DIFFÉRENTIELLE	HK150	**86,20**

OPTIONS RÉGULATION

	RÉF.	DÉSIGNATION	COLIS	PRIX HT (€)
	100013304	PLATINE + SONDE POUR VANNE MÉLANGEUSE	AD249	**233,80**
	100013305	SONDE SYSTÈME	AD250	**68,00**
	88017017	SONDE DÉPART V3V	AD199	**121,00**
	100000030	COLIS OPTION SONDE ECS	AD212	**74,50**
	7708345	KIT DE RACCORDEMENT ELEC. APPOINT ECS	EH904	**63,40**
	100019114	KIT SONDE HYGRO RAFRAÎCHISSEMENT	HK27	**333,30**
	7622433	KIT SONDE CONDENSATION (0-10V)	HZ64	**603,10**
	7624902	KIT CÂBLAGE PLANCHER CHAUFFANT DIRECT	HA255	**57,60**
	7663618	CÂBLE S-BUS 1,5 M AVEC BOUCHONS	AD308	**51,10**
	7663561	CÂBLE S-BUS 12 M AVEC BOUCHONS	AD309	**151,30**
	7663619	CÂBLE S-BUS 20M AVEC BOUCHONS	AD310	**201,00**
	7688305	TERMINAISON S-BUS	AD321	**75,60**
	88017851	CÂBLE DE LIAISON BUS LG 12 M	AD134	**162,90**
	7756023	GTW 21 INTERFACE BACNET		**295,00**
	7721982	GTW 08 INTERFACE MODBUS	AD332	**243,30**

ÉCO-PART. **6,67** **5,00** **1,67** **0,83** **0,12** **0,02**
HT (€) EN SUS

ÉCO-PART. **16,20** **8,55** **0,20** **0,16** **0,02**
HT (€) INCLUSE

Les montants des éco-participations sont susceptibles d'évoluer en cas de modification du barème par notre organisme collecteur.

Voir pages suivantes

OPTIONS THERMOSTATS ET SONDES D'AMBIANCE

	RÉF.	DÉSIGNATION	COLIS	CONNEXION	PILES	PROGRAMME HORAIRE	CONNECTE INTERNET	CLASSE	PRIX HT (€)
	7691375	SONDE D'AMBIANCE SMART TC° CONNECTÉE	AD324	filaire	non	oui	oui	VI	289,00
	7691377	SONDE D'AMBIANCE SMART TC° CONNECTÉE SANS FIL (RF)	AD341	sans fil	oui	oui	oui	VI*	479,00
	7765144	OPTION SMART TC° RF (SANS FIL) POUR 2IEME CIRCUIT	AD342	sans fil	oui	oui	oui	VI	226,00
	88017859	THERMOSTAT D'AMBIANCE NON PROGRAMMABLE	AD140	filaire	non	non	non	III	71,00
	7768817	THERMOSTAT D'AMBIANCE PROGRAMMABLE (FILAIRE)	AD337	filaire	oui	oui	non	IV	134,00
	7768818	THERMOSTAT D'AMBIANCE PROGRAMMABLE (SANS FILS)	AD338	sans fil	oui	oui	non	IV	324,00
	7776874	SONDE EXTÉRIEURE SANS FIL POUR SMART TC° RF		sans fil	non	-	non	-	124,80

* avec sonde extérieure filaire 85757741 livrée d'origine ou remplacée par la sonde sans fil 7776874

CHOIX DES OPTIONS EN FONCTION DES CIRCUITS RACCORDÉS

HPI-S — Type de circuit		ECS	direct	direct + 1 vanne Intégrée	direct + 1 vanne Externe	direct + 2 vannes	direct + 3 vannes
Tableau de commande DIEMATIC EVOLUTION (1)	Régulation	1 x 100000030	d'origine	-	1 x 88017017	2 x 88017017	2 x 88017017 + 1 x 100013304
	Hydraulique	7684175	d'origine	100017830	100017832	100017832 + 100020165 + 100020164 2 x 100017832	100017832+ 100020165 + 100020164 3 x 100017832

(1) Cascade de 8 pompes à chaleur possible

Les circuits peuvent être complétés par les sondes ou thermostats d'ambiance présents dans les options de régulation.

HPI-S DE 4,5 À 27 KW

POMPES À CHALEUR AIR/EAU **"SPLIT INVERTER"**

Pensez-y !

OUTILS DE DIMENSIONNEMENT QUELLEPAC+ POUR UNE SÉLECTION RAPIDE

Accès PRO : pro.dedietrich-thermique.fr (rubrique outils)

Vérifiez la qualité d'eau de votre réseau avant l'installation
L'emplacement du module extérieur et l'option kit low noise permettent de réduire le niveau sonore de l'installation

ACCÉDEZ À NOTRE **SCHÉMATHÈQUE**

GÉNÉREZ L'ÉTIQUETTE ÉNERGÉTIQUE SYSTÈME

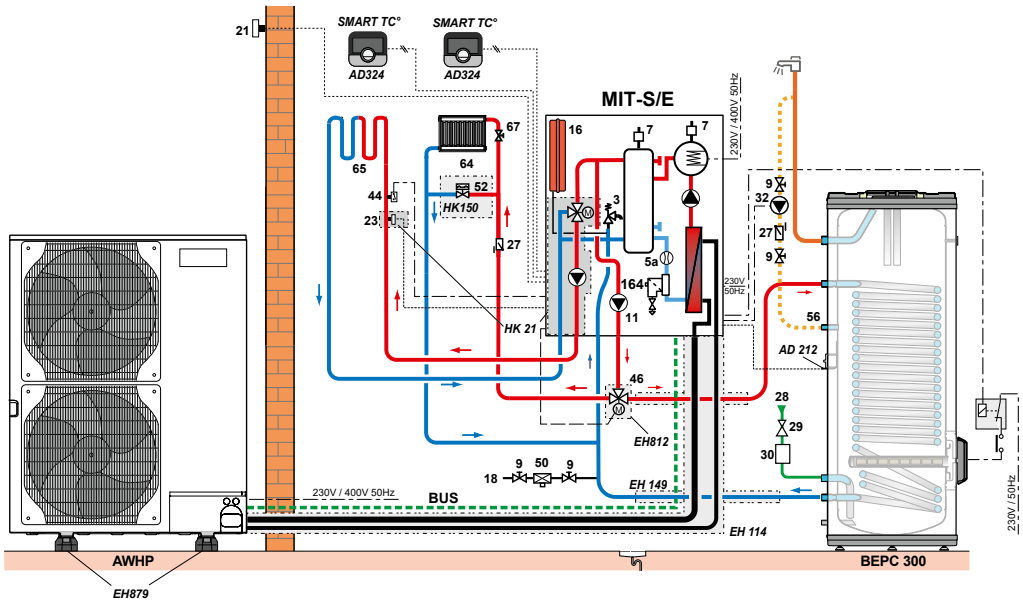

DESCRIPTIF

	COLIS	RÉF.	PRIX HT (€)
Pompe à chaleur HPI-S 11 MR-2/EM	-	7746960	**11 744,00**
Filtre magnétique à tamis			**livré d'origine**
Kit vanne 3 voies interne	HK21	100017830	**1 050,60**
Préparateur BEPC 300	ER615	7620661	**3 257,00**
Vanne d'inversion chauffage/ECS	EH812	7684175	**196,80**
Kit de liaison HPI/préparateur ECS	EH149	100015468	**156,60**
Sonde ECS	AD212	100000030	**74,50**
Options éventuelles supplémentaires			
- 2 x Sonde d'ambiance connectée SMART TC° (filaire)	2 x AD324	7691375	**289,00**
- Kit de liaison frigorifique 5/8"-3/8" lg 5 m	EH114	100012535	**275,10**
- Support de pose au sol en caoutchouc 600 mm	EH879	7694974	**186,20**
- Soupape différentielle	HK150	7746242	**86,20**
- Kit de raccordement électrique appoint ECS	EH904	7708345	**63,40**
		Prix total H.T.* :	**17 668,84**
Mise en service		**Prix net H.T. :**	**490,00**

* hors Eco-Participation

Exemple donné à titre indicatif

ALEZIO S V200 R32 DE 4 À 16 KW

POMPES À CHALEUR AIR/EAU **"SPLIT INVERTER"**
AVEC PRÉPARATEUR ECS INTÉGRÉ

60°C

Produit

- Polyvalence : capacité de gestion d'une bouteille de découplage, jusqu'à 2 circuits (via option)
- Compacité extrême : solution colonne ultra compacte (1250 mm de hauteur) permettant l'installation sous un escalier ou dans une cave
- Adaptabilité : hybridation de chaudière existante possible
- Intuitive : régulation E-Pilot avec texte clair

- Dosseret de raccordement HYDRAULINK (accessoire)
- Préparateur ECS 180L en acier émaillé
- Filtre magnétique de série

R32

JUSQU'À

A++

A+++

A+

certified performances available on: keymark.eu/en/certificates/certificates-data-base

RE 2020



Informations pratiques

Éligibles Aides & Subventions Voir p. 34

Formations proposées Voir p. 42

On vous accompagne Voir p. 33

FABRICATION 100% FRANÇAISE DES MODULES INTÉRIEURS

Page produit site internet

QUELLEPAC+

De Dietrich

Bénéfices utilisateur

- Discrétion
- Confort sanitaire
- Confort en toute saison
- Facilité d'utilisation
- Économies

Solution avec eau chaude sanitaire ultra compacte

Assure le confort de toute la famille grâce au ballon ECS de 180L

Fonction réversible de série pour plancher rafraîchissant

Pilotage à distance avec l'application De Dietrich Smart, compatible avec les sondes d'ambiance connectées Smart TC°

Jusqu'à 70% d'économies sur une facture énergétique en comparaison avec une solution chauffage tout électrique



La pompe à chaleur avec eau chaude sanitaire intégrée ultra compacte

Avec ses 125cm de hauteur, l'Alezio S V200 R32 trouvera aisément sa place dans un endroit à l'accessibilité limitée (dessous d'escalier, cave…).

Son préparateur ECS intégré permet d'offrir de l'eau chaude en abondance à toute la famille.

ALEZIO S V200 R32 DE 4 À 16 KW

POMPES À CHALEUR AIR/EAU **"SPLIT INVERTER"**
AVEC PRÉPARATEUR ECS INTÉGRÉ



Pompe à chaleur air/eau Inverter composée d'un module extérieur, d'un module intérieur MIV-S V200 R32 intégrant un préparateur ECS de 180 litres

- Pour chauffage par radiateurs, chauffage et rafraîchissement par plancher chauffant/rafraîchissant et production ECS
- Limitation du courant de démarrage par la technologie INVERTER
- Cette gamme est disponible en 2 versions :
- MIV-S V200 /E R32 pour appoint électrique par résistance intégrée jusqu'à 9kW étagée
- MIV-S V200 /H R32 pour appoint hydraulique par chaudière
- Module hydraulique intérieur composé de :
- Régulation E-Pilot en texte clair permettant un accès à l'ensemble des paramètres, la gestion multi-circuits et l'hybridation
- Préparateur ECS émaillé à serpentin de 180 litres avec protection par anode en magnésium
- Condenseur constitué d'un échangeur à plaques inox, circulateur chauffage, vase d'expansion de 8 litres, purgeur automatique, soupape de sécurité, capteur de pression électronique, débitmètre et filtre magnétique
- Module extérieur composé de :
- Compresseur inverter, évaporateur
- La sonde extérieure est livrée avec le module intérieur

AWHPR 4 MR, 6 MR ET 8 MR

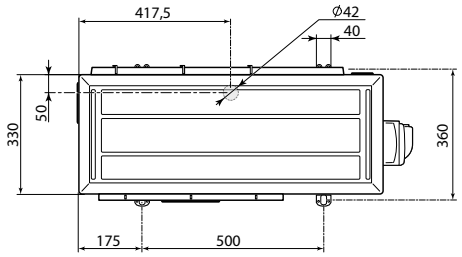

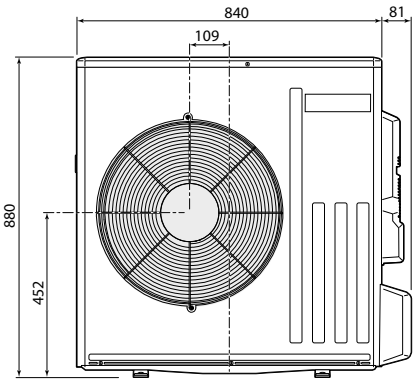

AWHP2R 12 MR, 12 TR, 16 MR ET 16 TR

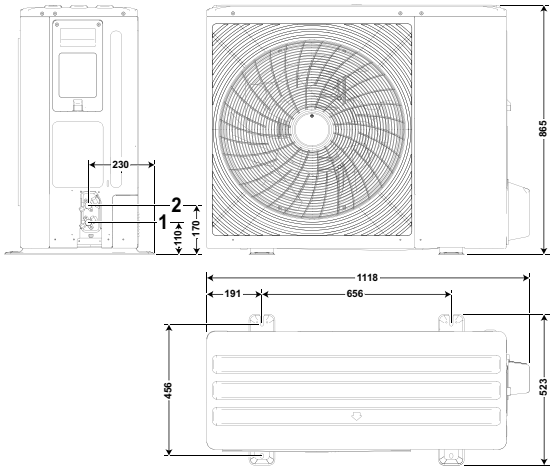

MODULE INTÉRIEUR MIV-S V200 R32

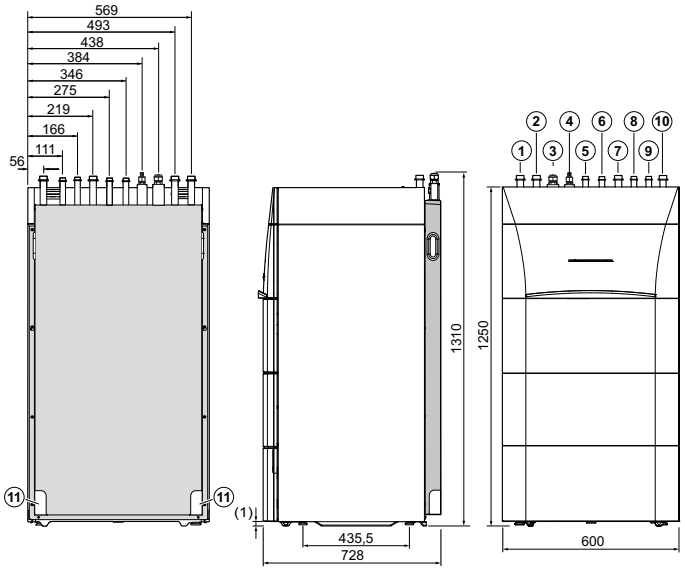

① Retour circuit B (option second circuit) G 1"
② Départ circuit B (option second circuit) G 1"
③ Raccord. fluide frigo 1/2" - ligne gaz
④ Raccord. fluide frigo 1/4" - ligne liquide
⑤ Sortie eau chaude sanitaire G 3/4"
⑥ Entrée eau froide sanitaire G 3/4"
⑦ Retour circuit de chauffage A direct G 1"
⑧ Départ vers la chaudière d'appoint G 3/4" (uniquement sur les modèles …/H)
⑨ Retour de la chaudière d'appoint G 3/4" (uniquement sur les modèles …/H)
⑩ Départ circuit de chauffage A direct G 1"
⑪ Évacuation des condensats

ALEZIO S V200 R32 DE 4 À 16 KW

POMPES À CHALEUR AIR/EAU **"SPLIT INVERTER"**
AVEC PRÉPARATEUR ECS INTÉGRÉ

					DISPONIBILITÉ 2ND SEMESTRE	
Alezio S V200 R32		4 MR	6 MR	8 MR	12 MR / 12 TR	16 MR / 16 TR
PERFORMANCES SAISONNIÈRES						
Classe énergétique Erp chauffage (35 °C) / sanitaire		A+++/A+	A+++/A	A+++/A	A+++	A+++
Classe énergétique Erp chauffage (55 °C) / sanitaire		A++/A+	A++/A	A++/A	A++	A++
SCOP (35 °C/55 °C)		4,48/3,43	4,5/3,37	4,48/3,21	4,52 / 3,46	4,5 / 3,4
Efficacité énergétique saisonnière chauffage en moyenne température (35 °C/55 °C) *	%	176/134	177/132	176/125	178 / 135	177 / 133
Efficacité énergétique saisonnière chauffage en moyenne température (35 °C/55 °C) (avec sonde ext. livrée d'origine)	%	178/136	179/134	178/127	180 / 137	179 / 135
Efficacité énergétique saisonnière eau chaude sanitaire (cycle L)	%	133	128	125	108	108
Efficacité énergétique saisonnière pour le chauffage des locaux (conditions climatiques plus froides) 35°C / 55°C	%	149/101	145/101	147/102	160/118	158/122
Efficacité énergétique saisonnière pour le chauffage des locaux (conditions climatiques plus chaudes) 35°C / 55°C	%	234/163	207/141	214/ 149	256/174	249/176
PUISSANCES CALORIFIQUES POUR LE DIMENSIONNEMENT DE LA PAC						
Puissance calorifique maximale à -7 °C/+35 °C	kW	4,4	5,5	8,42	11,0	13,9
Puissance calorifique maximale à -7 °C/+55 °C	kW	3,5	4,48	7	10,6	12,6
PERFORMANCES CERTIFIÉES* **						
Puissance calorifique à +7 °C/+35 °C (1)	kW	4,60	6,40	7,67	12,1	16
Coefficient de performance chaud à +7 °C/+35 °C (1)		5,20	5,00	4,73	4,95	4,5
Puissance calorifique à +7°C/+55°C (1)	kW	4,10	5,70	8,18	12	16
Coefficient de performance chaud à +7°C/+55°C (1)		2,65	2,90	2,84	3,1	2,9
Puissance frigorifique à +35 °C/+18 °C (4)	kW	6,00	7,00	7,10	10,77	11,63
Coefficient de performance froid à +35 °C/+18 °C (4)		5,18	4,88	4,88	3,69	3,61
Volume max. d'eau chaude utilisable (V40) (2)	litre	255	255	264	239	239
Durée de mise en température (th) de 10 °C à 55 °C (2)	hh : mm	1h37	1h32	1h41	0h57	0h57
Puissance absorbée en régime stabilisé (Pes) (2)	W	27,9	28,3	30	32,4	32,4
Profil de soutirage (2)		L	L	L	L	L
Coefficient de performance ECS (2)		3,17	3,07	2,99	2,6	2,6
Puissance acoustique module extérieur (3)	dB[A]	56	57	59	56	56
Puissance acoustique module intérieur (3)	dB[A]	29	31	32	39	39
CARACTÉRISTIQUES TECHNIQUES						
Débit nominal d'eau à ΔT = 5 K	m3/h	0,79	1,1	1,31	2	2,64
Hauteur manométrique disponible au débit nominal à ΔT = 5 K	mbar	650	550	300	39	3
Tension d'alimentation module extérieur - MR - TR	V	230 V mono -	230 V mono -	230 V mono -	230 V mono 400 V tri	230 V mono 400 V tri
Protection disjoncteur courbe C module extérieur - MR - TR	A	16 -	16 -	16 -	32 16	32 16
Capacité préparateur eau chaude sanitaire	litre	177	177	177	1,84	1,84
Charge en fluide frigorigène R 410A	kg	1,2	1,2	1,2	1,24	1,24
Charge en fluide frigorigène R 32	kg	1,2	1,2	1,2	3/8" - 5/8"	3/8" - 5/8"
Équivalent CO_2	tonne	0,81	0,81	0,81	15	15
Liaison frigorifique (liquide-gaz)	pouce	1/4-1/2	1/4-1/2	1/4-1/2	2 - 30	2 - 30
Longueur préchargée maxi	m	10	10	10	96 mono 112 tri	96 mono 112 tri
Longueur min - max **	m	5-30	5-30	5-30	42	42
Poids (à vide) - Module extérieur - MR - TR	kg	54 -	54 -	54 -	96 mono 112 tri	96 mono 112 tri
Poids (à vide) - Module intérieur avec préparateur ECS	kg	138	138	138	145,6	145,6

* Valeur certifiée selon règlement n°813/2013 - à sélectionner pour dossier d'aides financières
** Dénivelé max 30 m pour tous les modèles
*** Valeurs données à titre indicatif : se reporter sur le site de l'organisme certificateur
(1) Mode chaud : température air extérieur/température eau à la sortie, performances selon EN 14511-2
(2) Cycle de soutirage selon EN 16147
(3) Essai réalisé selon la norme EN 12102-1
(4) Mode froid : température air extérieur/température eau à la sortie, performances selon EN 14511-2

Temp. limites de service en mode chaud :
- Eau : + 18 °C/+ 60 °C
- Air extérieur : - 20 °C/+ 35 °C

Temp. limites de service en mode froid :
- Eau : + 18 °C/+ 25 °C, + 7 °C/+ 25 °C (avec option EH859)
- Air extérieur : +10°C/+ 46 °C

Circuit chauffage :
- Pression maxi. de service : 3 bar
- Temp. maxi. de service : 90 °C avec (.../H) et 75 °C avec (.../E)

Circuit ECS :
- Pression maxi. de service : 10 bar
- Temp. maxi. de service : 75 °C

Détails des données
Voir feuillet technique

					DISPONIBILITÉ 2ND SEMESTRE	
PRIX H.T.		4 kW	6 kW	8 kW	12 kW	16 kW
ALEZIO S V200.../MR (appoint électrique intégré)	Réf.	7790389	7790391	7790392	Nous consulter	Nous consulter
	€	**8 439,00**	**8 987,00**	**9 997,00**		
ALEZIO S V200.../TR (appoint électrique intégré)	Réf.	-	-	-		
	€					
ALEZIO S V200.../MR (relève chaudière)	Réf.	7790327	7790386	7790388	Nous consulter	Nous consulter
	€	**8 287,00**	**8 835,00**	**9 845,00**		
ALEZIO S V200.../TR (relève chaudière)	Réf.	-	-	-		
	€					

Eco-Participation : voir liste des colis page suivante

NB : Les liaisons frigorifiques devront être réalisées par du personnel ayant l'Attestation de capacité de manipulation des fluides frigorigènes.

ALEZIO S V200 R32 DE 4 À 16 KW

POMPES À CHALEUR AIR/EAU **"SPLIT INVERTER"**
AVEC PRÉPARATEUR ECS INTÉGRÉ

COLISAGE

	DÉSIGNATION ALEZIO S V200 R32 (MR : MONOPHASÉ, TR : TRIPHASÉ)	RÉFÉRENCE COMPLÈTE	PRIX HT (€) ECOPART : VOIR LISTE COLIS	NOMBRE DE COLIS	MODULE EXTÉRIEUR AWHPR / AWHP2R	MODULE INTÉRIEUR MIV-S V200 R32
APPOINT ÉLECTRIQUE	ALEZIO S 4 MR/EM V200 R32	7790389	**8 439,00**	2	7736361	7776577
	ALEZIO S 6 MR/EM V200 R32	7790391	**8 987,00**	2	7736362	7776577
	ALEZIO S 8 MR/EM V200 R32	7790392	**9 997,00**	2	7736363	7776577
DISPONIBILITÉ 2ND SEMESTRE	ALEZIO S 12 MR/E V200 R32	Nous consulter	**Nous consulter**	2	Nous consulter	Nous consulter
	ALEZIO S 12 TR/E V200 R32	Nous consulter	**Nous consulter**	2	Nous consulter	Nous consulter
	ALEZIO S 16 MR/E V200 R32	Nous consulter	**Nous consulter**	2	Nous consulter	Nous consulter
	ALEZIO S 16 TR/E V200 R32	Nous consulter	**Nous consulter**	2	Nous consulter	Nous consulter
APPOINT HYDRAULIQUE	ALEZIO S 4 MR/H V200 R32	7790327	**8 287,00**	2	7736361	7777619
	ALEZIO S 6 MR/H V200 R32	7790386	**8 835,00**	2	7736362	7777619
	ALEZIO S 8 MR/H V200 R32	7790388	**9 845,00**	2	7736363	7777619
DISPONIBILITÉ 2ND SEMESTRE	ALEZIO S 12 MR/E V200 R32	Nous consulter	**Nous consulter**	2	Nous consulter	Nous consulter
	ALEZIO S 12 TR/E V200 R32	Nous consulter	**Nous consulter**	2	Nous consulter	Nous consulter
	ALEZIO S 16 MR/E V200 R32	Nous consulter	**Nous consulter**	2	Nous consulter	Nous consulter
	ALEZIO S 16 TR/E V200 R32	Nous consulter	**Nous consulter**	2	Nous consulter	Nous consulter

LISTE DES COLIS

RÉF.	DÉSIGNATION	COLIS	PRIX HT (€)
7736361	AWHPR 4 MR	HK80	**2 792,00**
7736362	AWHPR 6 MR	HK81	**3 340,00**
7736363	AWHPR 8 MR	HK82	**4 350,00**
Nous consulter	AWHP2R 12 MR	-	**Nous consulter**
Nous consulter	AWHP2R 12 TR	-	**Nous consulter**
Nous consulter	AWHP2R 16 MR	-	**Nous consulter**
Nous consulter	AWHP2R 16 TR		**Nous consulter**

RÉF.	DÉSIGNATION	COLIS	PRIX HT (€)
7776577	MIV-S/E 4-8 V200 R32	HK284	**5 647,00**
7777619	MIV-S/H 4-8 V200 R32	HK285	**5 495,00**
Nous consulter	MIV-S 12-16/E V200 R32	-	**Nous consulter**
Nous consulter	MIV-S 12-16/H V200 R32	-	**Nous consulter**

MISE EN SERVICE

		PRIX NET HT (€)
7809017	MES PAC Bibloc/Split pour 1 unité	490€
7809018	MES PAC Bibloc/Split par unité supplémentaire	392€

POUR PLUS D'INFORMATIONS SUR NOS
SERVICES & OUTILS
SE REPORTER AUX P 30 ET SUIVANTES

ALEZIO S V200 R32 DE 4 À 16 KW

POMPES À CHALEUR AIR/EAU **"SPLIT INVERTER"**
AVEC PRÉPARATEUR ECS INTÉGRÉ

OPTIONS RÉGULATION

	7624902	KIT CÂBLAGE PLANCHER CHAUFFANT DIRECT	HA255	**57,60**
	7785338	KIT CARTE DE RÉGULATION 2e CIRCUIT (VERSION R32)	HK378	**161,90**
	100019114	KIT SONDE HYGRO RAFRAÎCHISSANT	HK27	**333,30**
	7622433	KIT SONDE CONDENSATION 0-10V	HZ64	**603,10**
	88017017	SONDE DÉPART V3V	AD199	**121,00**
	7785339	KIT ANODE TAS HK379	HK379	**106,90**
	7789286	KIT SCB-04 IDU 2 WH	HK416	**200,00**

OPTIONS HYDRAULIQUES

	100008841	COLIS BALLON TAMPON 80 L	EH85	**777,00**
	100004415	COLIS BALLON TAMPON 160 L	EH60	**1 169,00**
	7746242	SOUPAPE DIFFÉRENTIELLE	HK150	**86,20**
	7746192	BOUTEILLE DE DÉCOUPLAGE 25 L	HK146	**533,20**
	7746307	KIT HYDRAULIQUE 2e CIRCUIT V3V EXTERNE	HK152	**716,30**
	7687189	KIT POMPE DE RELEVAGE	EH860	**227,50**
	7677244	KIT ISOLATION MODE CLIMATISATION	EH859	**147,10**
	7657050	KIT 2e CIRCUIT AVEC V3V ET POMPE	EH858	**881,30**
	7746412	DOSSERET DE RACCORDEMENT V200 DROIT 1 CIRCUIT	HK154	**871,80**
	7746415	DOSSERET DE RACCORDEMENT V200 DROIT 2 CIRCUITS	HK155	**1 028,40**
	7746417	DOSSERET DE RACCORDEMENT V200 GAUCHE 1 CIRCUIT	HK156	**871,80**
	7746419	DOSSERET DE RACCORDEMENT V200 GAUCHE 2 CIRCUITS	HK157	**1 028,40**

OPTIONS FRIGORIFIQUES

	100011222	SUPPORT FIXATION MURALE & PLOTS ANTIVIBRATILES	EH95	**282,50**
	100018409	SUPPORT MURAL AWHP 11 à 27 kW	EH250	**264,50**
	100012533	SUPPORT POSE AU SOL	EH112	**78,90**
	7694974	SUPPORT AU SOL CAOUTCHOUC 600 MM	EH879	**186,20**
	100012535	LIAISON FRIGORIFIQUE PE 5/8" 3/8" - LG 5 m	EH114	**275,10**
	100012536	LIAISON FRIGORIFIQUE PE 5/8" 3/8" - LG 10 m	EH115	**508,90**
	100012537	LIAISON FRIGORIFIQUE PE 5/8" 3/8" - LG 20 m	EH116	**667,60**
	100015476	LIAISON FRIGORIFIQUE PE 1/2" 1/4" - LG 10 m	EH142	**360,80**
	7697954	LIAISON FRIGORIFIQUE 5/8" - 1/4" L		**700,00**
	7636899	KIT SILENCIEUX MODULE EXTÉRIEUR	EH572	**95,10**

ÉCO-PART. **6,67** **5,00** **1,67** **0,83** **0,12** **0,02**
HT (€) EN SUS

ÉCO-PART. **16,20** **8,55** **0,20** **0,16** **0,02**
HT (€) INCLUSE

Les montants des éco-participations sont susceptibles d'évoluer en cas de modification du barème par notre organisme collecteur.

Voir pages suivantes

ALEZIO S V200 R32 DE 4 À 16 KW

POMPES À CHALEUR AIR/EAU **"SPLIT INVERTER"**
AVEC PRÉPARATEUR ECS INTÉGRÉ

OPTIONS THERMOSTATS ET SONDES D'AMBIANCE

	RÉF.	DÉSIGNATION	COLIS	CONNEXION	PILES	PROGRAMME HORAIRE	CONNECTE INTERNET	CLASSE	PRIX HT (€)
	7691375	SONDE D'AMBIANCE SMART TC° CONNECTÉE	AD324	filaire	non	oui	oui	VI	289,00
	7691377	SONDE D'AMBIANCE SMART TC° CONNECTÉE SANS FIL (RF)	AD341	sans fil	oui	oui	oui	VI*	479,00
	7765144	OPTION SMART TC° RF (SANS FIL) POUR 2IEME CIRCUIT	AD342	sans fil	oui	oui	oui	VI	226,00
	88017859	THERMOSTAT D'AMBIANCE NON PROGRAMMABLE	AD140	filaire	non	non	non	III	71,00
	7768817	THERMOSTAT D'AMBIANCE PROGRAMMABLE (FILAIRE)	AD337	filaire	oui	oui	non	IV	134,00
	7768818	THERMOSTAT D'AMBIANCE PROGRAMMABLE (SANS FILS)	AD338	sans fil	oui	oui	non	IV	324,00
	7776874	SONDE EXTÉRIEURE SANS FIL POUR SMART TC° RF		sans fil	non	-	non	-	124,80

* avec sonde extérieure filaire 85757741 livrée d'origine ou remplacée par la sonde sans fil 7776874

CHOIX DES OPTIONS EN FONCTION DES CIRCUITS RACCORDÉS

ALEZIO S V200 R32 — Type de circuit		ECS	direct	vanne	direct + vanne	direct + vanne découplée
Tableau de commande E-Pilot	Régulation	d'origine	d'origine	7785338	7785338	7785338
	Hydraulique	d'origine	d'origine	7657050	7657050	7746307 + 7746192

Les circuits peuvent être complétés par les sondes ou thermostats d'ambiance présents dans les options de régulation.

ALEZIO S V200 R32 DE 4 À 16 KW

POMPES À CHALEUR AIR/EAU **"SPLIT INVERTER"**
AVEC PRÉPARATEUR ECS INTÉGRÉ

Pensez-y !

HYDRAULINK :
Pour une installation rapide et facilitée

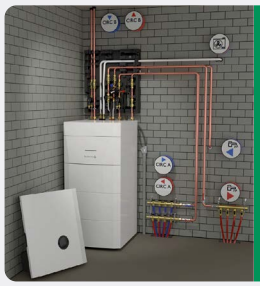

Optez pour le dosseret de raccordement **HYDRAULINK !**

Il **facilite et améliore** l'installation de nos **ALEZIO S V200 R32** et **ALEZIO S V200**

De Dietrich



ACCÉDEZ À NOTRE **SCHÉMATHÈQUE**

GÉNÉREZ L'ÉTIQUETTE ÉNERGÉTIQUE SYSTÈME

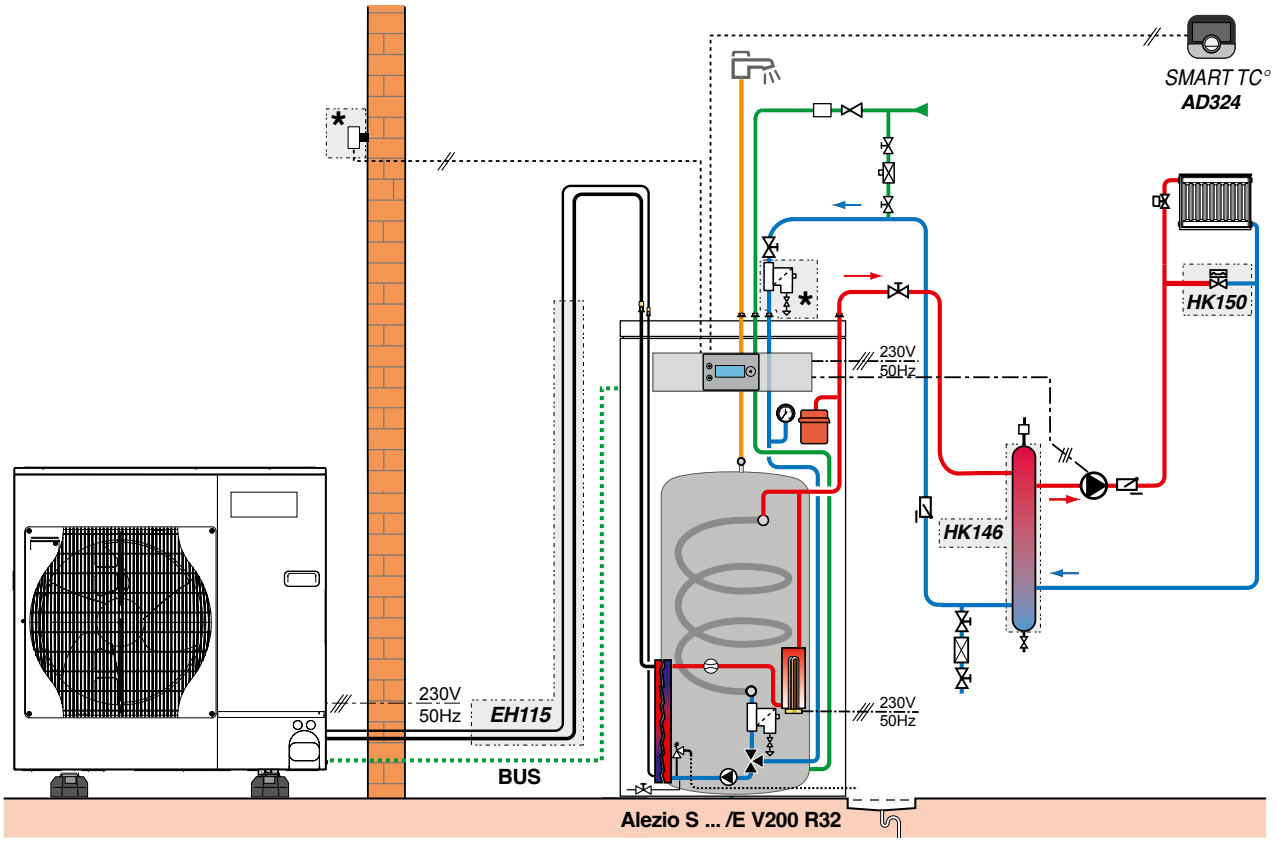

*** Elément faisant partie de la livraison**

DESCRIPTIF

	COLIS	RÉF.	PRIX HT (€)
Pompe à chaleur ALEZIO S V200 R32 8 MR/EM	-	7790392	**9 997,00**
Filtres magnétiques à tamis (livrés, à monter)	-	-	
Bouteille de découplage 25 l	HK146	7746192	**533,20**
Sonde d'ambiance connectée SMART TC° (filaire)	AD324	7691375	**289,00**
Options éventuelles supplémentaires			
- Kit de liaison frigorifique 1/4" - 1/2", lg 10 m	EH142	100015476	**360,80**
- Support de pose au sol en caoutchouc 600 mm	EH879	7694974	**186,20**
- Soupape différentielle	HK150	7746242	**86,20**
		Prix total H.T.* :	**11 452,40**
Mise en service		**Prix net H.T. :**	**490,00**

* hors Eco-Participation

Exemple donné à titre indicatif

ALEZIO S R32 DE 4 À 16 KW

POMPES À CHALEUR AIR/EAU **"SPLIT INVERTER"**

60°C

Produit

- Polyvalence : capacité de gestion d'une bouteille de découplage, jusqu'à 2 circuits (via option)
- Compacité : 450 mm de large, rentre aisément dans un placard. Aussi compacte qu'une chaudière gaz murale
- Confort toute saison : mode rafraîchissement intégré de série
- Intuitive : régulation E-Pilot avec texte clair
- Adaptabilité : hybridation de chaudière existante possible

- Module intérieur MIV-S /E R32 avec appoint électrique intégré. Module intérieur MIV-S /H R32 avec appoint hydraulique
- Filtre magnétique de série





R32

JUSQU'À

A++

A+++

certified performances available on: keymark.eu/en/certificates/certificates-data-base

CE

Informations pratiques

Éligibles Aides & Subventions **Voir p. 34**

Formations proposées **Voir p. 42**

On vous accompagne **Voir p. 33**

Page produit site internet

QUELLEPAC+

De Dietrich



Bénéfices utilisateur

- Discrétion
- Confort en toute saison
- Facilité d'utilisation
- Économies
- Encore plus d'économies

Aussi compacte qu'une chaudière murale

Fonction réversible de série pour plancher rafraîchissant

Pilotage à distance avec l'application De Dietrich Smart, compatible avec les sondes d'ambiance connectées Smart TC°

Jusqu'à 70% d'économies sur une facture énergétique en comparaison avec une solution chauffage tout électrique

Possibilité d'hybrider la chaudière existante et d'optimiser les consommations

La pompe à chaleur qui allie discrétion et robustesse

Avec ses dimensions réduites, l'Alezio S R32 trouvera aisément sa place dans un placard standard, ou à la place d'une chaudière.

Équipée de série d'un filtre magnétique, l'Alezio S R32 a une durée de vie prolongée.

ALEZIO S R32 DE 4 A 16 KW

POMPES À CHALEUR AIR/EAU **"SPLIT INVERTER"**



Pompe à chaleur air/eau Inverter, réversible, composée d'un module extérieur et d'un module hydraulique intérieur MIV-S R32

- Pour chauffage par radiateurs ou chauffage et rafraîchissement par plancher chauffant/rafraîchissant
- Limitation du courant de démarrage par la technologie INVERTER
- Cette gamme est disponible en 2 versions :
- MIV-S /E R32 pour appoint électrique par résistance intégrée jusqu'à 9kW étagée
- MIV-S /H R32 pour appoint hydraulique par chaudière
- Module hydraulique intérieur composé de :
- Régulation E-Pilot en texte clair permettant un accès à l'ensemble des paramètres, la gestion multi-circuits et l'hybridation
- Condenseur constitué d'un échangeur à plaques inox, circulateur chauffage, vase d'expansion de 8 litres, purgeur automatique, soupape de sécurité, capteur de pression électronique, débitmètre et filtre magnétique
- Module extérieur composé de :
- Compresseur inverter, évaporateur
- La sonde extérieure est livrée avec le module intérieur

AWHPR 4 MR, 6 MR ET 8 MR

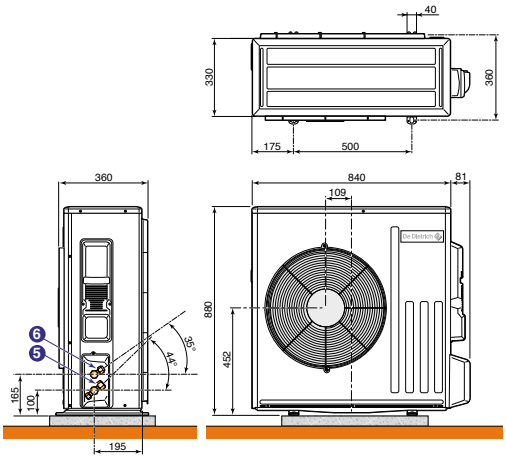

AWHP2R 12 MR, 12 TR, 16 MR ET 16 TR

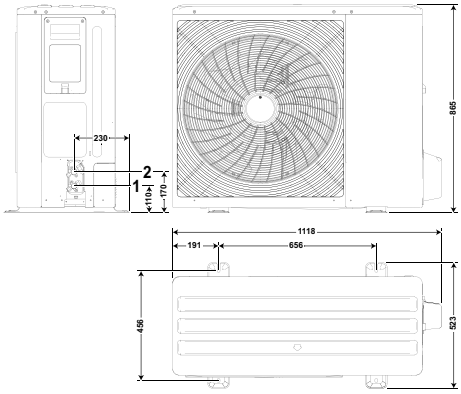

MODULE INTÉRIEUR MIV-S /EM R32 ET MIV-S /E R32

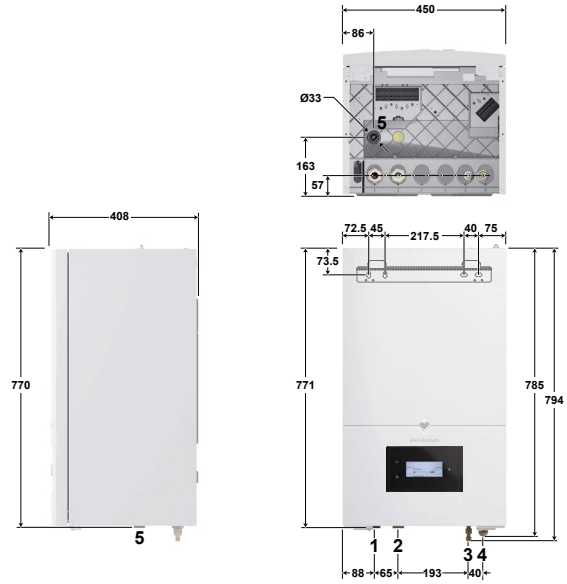

① Départ chauffage Ø G 1"
② Retour chauffage Ø G 1"
③ Raccord fluide frigo 1/4" - ligne liquide
④ Raccord fluide frigo 1/2" - ligne gaz
⑤ Orifice d'évacuation des condensats

MODULE INTÉRIEUR MIV-S /H R32

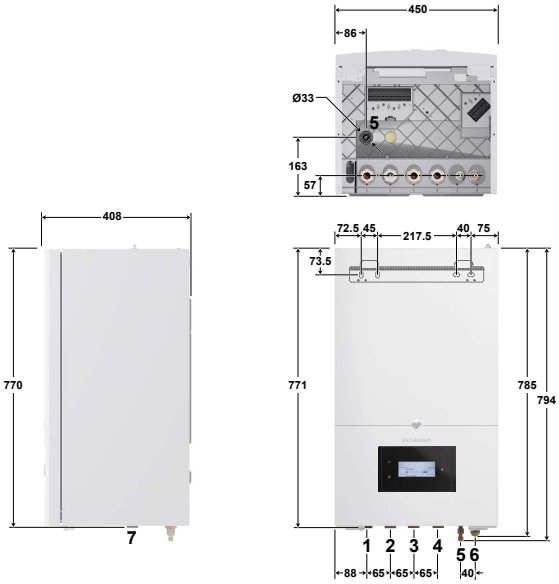

① Départ chauffage Ø G 1"
② Retour chauffage Ø G 1"
③ Raccord au départ de la chaudière d'appoint Ø G 1"
④ Raccord au retour de la chaudière d'appoint Ø G 1"
⑤ Raccord fluide frigo 1/4" - ligne liquide
⑥ Raccord fluide frigo 1/2" - ligne gaz
⑦ Orifice d'évacuation des condensats

		Modèles	⑤ Raccord gaz frigo*	⑥ Raccord liquide frigo
	AWHPR ... MR R32 AWHP2R...MR/TR R32	4 à 8	1/2" flare	1/4" flare
		12 et 16	5/8" flare	3/8" flare
Module intérieur :	MIV-S 4-8 R32 /EM /H		1/2" flare	1/4" flare
	MIV-S 12-16 R32 /E /H		5/8" flare	3/8" flare

De Dietrich

ALEZIO S R32 DE 4 A 16 KW

POMPES À CHALEUR AIR/EAU **"SPLIT INVERTER"**

Alezio S R32			4 MR	6 MR	8 MR	DISPONIBILITÉ 2ND SEMESTRE 12 MR / 12 TR	16 MR / 16 TR
PERFORMANCES SAISONNIÈRES							
Classe énergétique Erp chauffage (35 °C)			A+++	A+++	A+++	A+++	A+++
Classe énergétique Erp chauffage (55 °C)			A++	A++	A++	A++	A++
SCOP (35 °C/55 °C)			4,50/3,44	4,52/3,38	4,50/3,34	4,52 / 3,46	4,5 / 3,41
Efficacité énergétique saisonnière chauffage en moyenne température (35 °C/55 °C) *		%	177/135	178/132	177/131	178 / 135	177 / 133
Efficacité énergétique saisonnière chauffage en moyenne température (35 °C/55 °C) (avec sonde ext. livrée d'origine)		%	179/137	180/134	179/133	180 / 137	179 / 135
Efficacité énergétique saisonnière pour le chauffage des locaux (conditions climatiques plus froides) 35°C / 55°C		%	149/101	145/101	147/102	160/118	158/122
Efficacité énergétique saisonnière pour le chauffage des locaux (conditions climatiques plus chaudes) 35°C / 55°C		%	234/163	207/141	214/149	256/174	249/176
PUISSANCES CALORIFIQUES POUR LE DIMENSIONNEMENT DE LA PAC							
Puissance calorifique maximale à -7 °C/+35 °C		kW	4,4	5,5	8,42	11,0	13,9
Puissance calorifique maximale à -7 °C/+55 °C		kW	3,5	4,48	7	10,6	12,6
PERFORMANCES CERTIFIÉES* **							
Puissance calorifique à +7 °C/+35 °C (1)		kW	4,60	6,40	7,60	12,1	16
Coefficient de performance chaud à +7 °C/+35 °C (1)			5,20	5,00	4,77	4,95	4,5
Puissance calorifique à +7°C/+55°C (1)		kW	4,40	5,70	8,00	12	16
Coefficient de performance chaud à +7°C/+55°C (1)			2,95	2,90	2,75	3,1	2,9
Puissance frigorifique à +35 °C/+18 °C (4)		kW	6,00	7,00	7,10	10,77	11,63
Coefficient de performance froid à +35 °C/+18 °C (4)			5,35	5,14	4,88	3,69	3,61
Puissance acoustique module extérieur (3)		dB[A]	58	58	59	56	56
Puissance acoustique module intérieur (3)		dB[A]	33	33	33	37	37
CARACTÉRISTIQUES TECHNIQUES							
Débit nominal d'eau à ΔT = 5 K		m^3/h	0,79	1,10	1,31	2	2,64
Hauteur manométrique disponible au débit nominal à ΔT = 5 K		mbar	670	520	340	39	3
Tension d'alimentation module extérieur	- MR - TR	V	230 V mono -	230 V mono -	230 V mono -	230 V mono 400 V tri	230 V mono 400 V tri
Protection disjoncteur courbe C module extérieur	- MR - TR	A	16 -	16 -	16 -	32 16	32 16
Charge en fluide frigorigène R 32		kg	1,2	1,2	1,2	1,84	1,84
Équivalent CO_2		tonne	0,81	0,81	0,81	1,24	1,24
Liaison frigorifique (liquide-gaz)		pouce	1/4-1/2	1/4-1/2	1/4-1/2	3/8" - 5/8"	3/8" - 5/8"
Longueur préchargée maxi		m	10	10	10	15	15
Longueur min - max **		m	5-30	5-30	5-30	2 - 30	2 - 30
Poids (à vide) - Module extérieur	- MR - TR	kg	54 -	54 -	54 -	96 mono 112 tri	96 mono 112 tri
Poids (à vide) - Module intérieur		kg	32	32	32	42	42

* Valeur certifiée selon règlement n°813/2013 - à sélectionner pour dossier d'aides financières
** Dénivelé max 30 m pour tous les modèles
*** Valeurs données à titre indicatif : se reporter sur le site de l'organisme certificateur
(1) Mode chaud : température air extérieur/température eau à la sortie, performances selon EN 14511-2
(3) Essai réalisé selon la norme EN 12102-1
(4) Mode froid : température air extérieur/température eau à la sortie, performances selon EN 14511-2

Temp. limites de service en mode chaud :
- Eau : + 18 °C/+ 60 °C
- Air ext. : - 20 °C/+ 35 °C

Temp. limites de service en mode rafraîchissement :
- Eau : + 18 °C/+ 25 °C
- Air extérieur : + 7 °C/+ 46 °C

Circuit chauffage :
- Pression maxi. de service : 3 bar

Temp. maxi. de service : 90 °C
75 °C avec .../E

Détails des données
Voir feuillet technique

PRIX H.T.		4 kW	6 kW	8 kW	DISPONIBILITÉ 2ND SEMESTRE 12 kW	16 kW
ALEZIO S ... /MR (appoint électrique)	Réf.	7792419	7792420	7792421	Nous consulter	Nous consulter
	€	**5 742,00**	**6 290,00**	**7 300,00**		
ALEZIO S ... /TR (appoint électrique)	Réf.	-	-	-	Nous consulter	Nous consulter
	€					
ALEZIO S ... /MR (relève chaudière)	Réf.	7792422	7792423	7792424	Nous consulter	Nous consulter
	€	**5 742,00**	**6 290,00**	**7 300,00**		
ALEZIO S ... /TR (relève chaudière)	Réf.	-	-	-	Nous consulter	Nous consulter
	€					

Eco-Participation : voir liste des colis page suivante

NB : Les liaisons frigorifiques devront être réalisées par du personnel ayant l'Attestation de capacité de manipulation des fluides frigorigènes.

ALEZIO S R32 DE 4 A 16 KW

POMPES À CHALEUR AIR/EAU **"SPLIT INVERTER"**

COLISAGE

		DÉSIGNATION ALEZIO S R32 (MR : MONOPHASÉ, TR : TRIPHASÉ)	RÉFÉRENCE COMPLÈTE	PRIX HT (€) ECOPART : VOIR LISTE COLIS	NOMBRE DE COLIS	MODULE EXTÉRIEUR AWHPR 	MODULE INTÉRIEUR MIV-S R32 
APPOINT ÉLECTRIQUE		ALEZIO S R32 4 MR/EM	7792419	**5 742,00**	2	7736361	7772830
		ALEZIO S R32 6 MR/EM	7792420	**6 290,00**	2	7736362	7772830
		ALEZIO S R32 8 MR/EM	7792421	**7 300,00**	2	7772830	7782830
	DISPONIBILITÉ 2ND SEMESTRE	ALEZIO S R32 12 MR/E	Nous consulter	**Nous consulter**	2	Nous consulter	Nous consulter
	DISPONIBILITÉ 2ND SEMESTRE	ALEZIO S R32 12 TR/E	Nous consulter	**Nous consulter**	2	Nous consulter	Nous consulter
	DISPONIBILITÉ 2ND SEMESTRE	ALEZIO S R32 16 MR/E	Nous consulter	**Nous consulter**	2	Nous consulter	Nous consulter
	DISPONIBILITÉ 2ND SEMESTRE	ALEZIO S R32 16 TR/E	Nous consulter	**Nous consulter**	2	Nous consulter	Nous consulter
APPOINT HYDRAULIQUE		ALEZIO S R32 4 MR/H	7792422	**5 742,00**	2	7736361	7791248
		ALEZIO S R32 6 MR/H	7792423	**6 290,00**	2	7736362	7791248
		ALEZIO S R32 8 MR/H	7792424	**7 300,00**	2	7736363	7791248
	DISPONIBILITÉ 2ND SEMESTRE	ALEZIO S R32 12 MR/H	Nous consulter	**Nous consulter**	2	Nous consulter	Nous consulter
	DISPONIBILITÉ 2ND SEMESTRE	ALEZIO S R32 12 TR/H	Nous consulter	**Nous consulter**	2	Nous consulter	Nous consulter
	DISPONIBILITÉ 2ND SEMESTRE	ALEZIO S R32 16 MR/H	Nous consulter	**Nous consulter**	2	Nous consulter	Nous consulter
	DISPONIBILITÉ 2ND SEMESTRE	ALEZIO S R32 16 TR/H	Nous consulter	**Nous consulter**	2	Nous consulter	Nous consulter

LISTE DES COLIS

RÉF.	DÉSIGNATION	COLIS	PRIX HT (€)
7736361	AWHPR 4 MR	HK80	**2 792,00**
7736362	AWHPR 6 MR	HK81	**3 340,00**
7736363	AWHPR 8 MR	HK82	**4 350,00**
Nous consulter	AWHP2R 12 MR	-	**Nous consulter**
Nous consulter	AWHP2R 12 TR	-	**Nous consulter**
Nous consulter	AWHP2R 16 MR	-	**Nous consulter**
Nous consulter	AWHP2R 16 TR	-	

RÉF.	DÉSIGNATION	COLIS	PRIX HT (€)
7791248	MIV-S 4-8/H R32	HK432	**2 950,00**
7772830	MIV-S 4-8/EM R32	HK431	**2 950,00**
Nous consulter	MIV-S 12-16/E R32	-	**Nous consulter**
Nous consulter	MIV-S 12-16/H R32	-	**Nous consulter**

MISE EN SERVICE

		PRIX NET HT (€)
7809017	MES PAC Bibloc/Split pour 1 unité	490€
7809018	MES PAC Bibloc/Split par unité supplémentaire	392€

POUR PLUS D'INFORMATIONS SUR NOS **SERVICES & OUTILS**
SE REPORTER AUX P 30 ET SUIVANTES

ALEZIO S R32 DE 4 A 16 KW

POMPES À CHALEUR AIR/EAU **"SPLIT INVERTER"**

OPTIONS RÉGULATION

	RÉF.	DÉSIGNATION	COLIS	PRIX HT (€)
	7624902	KIT CÂBLAGE PLANCHER CHAUFFANT DIRECT	HA255	**57,60**
	88017017	SONDE DÉPART V3V	AD199	**121,00**
	100019114	KIT SONDE HYGRO RAFRAÎCHISSEMENT	HK27	**333,30**
	7789286	KIT CARTE DE RÉGULATION 2e CIRCUIT (VERSION R32)	HK416	**200,00**
	7622433	KIT SONDE CONDENSATION (0-10V)	HZ64	**603,10**
	7636899	KIT SILENCIEUX MODULE EXTÉRIEUR	EH572	**95,10**

OPTIONS HYDRAULIQUES

	100008841	COLIS BALLON TAMPON 80 L	EH85	**777,00**
	100004415	COLIS BALLON TAMPON 160 L	EH60	**1 169,00**
	7685541	VANNE D'INVERSION CHAUFFAGE-SANITAIRE+SONDE ECS	EH784	**527,90**
	100015468	KIT RAC HYDRAULIQUE PAC - BALLON ECS	EH149	**156,60**
	7746307	KIT HYDRAULIQUE 2e CIRCUIT V3V EXTERNE	HK152	**716,30**
	7746242	SOUPAPE DIFFÉRENTIELLE	HK150	**86,20**
	7746192	BOUTEILLE DE DÉCOUPLAGE 25 L	HK146	**533,20**

OPTIONS FRIGORIFIQUES

	RÉF.	DÉSIGNATION	COLIS	PRIX HT (€)
	100011222	SUPPORT FIXATION MURALE & PLOTS ANTIVIBRATILES	EH95	**282,50**
	100018409	SUPPORT MURAL AWHP 11 à 27 kW	EH250	**264,50**
	100012533	SUPPORT POSE AU SOL	EH112	**78,90**
	7694974	SUPPORT AU SOL CAOUTCHOUC 600 MM	EH879	**186,20**
	100015476	LIAISON FRIGORIFIQUE PE 1/2" 1/4" - LG 10 m	EH142	**360,80**
	100012535	LIAISON FRIGORIFIQUE PE 5/8" 3/8" - LG 5 m	EH114	**275,10**
	100012536	LIAISON FRIGORIFIQUE PE 5/8" 3/8" - LG 10 m	EH115	**508,90**
	100012537	LIAISON FRIGORIFIQUE PE 5/8" 3/8" - LG 20 m	EH116	**667,60**
	7680473	KIT FLEXIBLES FRIGO		**409,40**

ÉCO-PART. **6,67** **5,00** **1,67** **0,83** **0,12** **0,02**
HT (€) EN SUS

ÉCO-PART. **16,20** **8,55** **0,20** **0,16** **0,02**
HT (€) INCLUSE

Les montants des éco-participations sont susceptibles d'évoluer en cas de modification du barème par notre organisme collecteur.

Voir pages suivantes

ALEZIO S R32 DE 4 A 16 KW

POMPES À CHALEUR AIR/EAU **"SPLIT INVERTER"**

OPTIONS THERMOSTATS ET SONDES D'AMBIANCE

	RÉF.	DÉSIGNATION	COLIS	CONNEXION	PILES	PROGRAMME HORAIRE	CONNECTE INTERNET	CLASSE	PRIX HT (€)
	7691375	SONDE D'AMBIANCE SMART TC° CONNECTÉE	AD324	filaire	non	oui	oui	VI	289,00
	7691377	SONDE D'AMBIANCE SMART TC° CONNECTÉE SANS FIL (RF)	AD341	sans fil	oui	oui	oui	VI*	479,00
	7765144	OPTION SMART TC° RF (SANS FIL) POUR 2IEME CIRCUIT	AD342	sans fil	oui	oui	oui	VI	226,00
	88017859	THERMOSTAT D'AMBIANCE NON PROGRAMMABLE	AD140	filaire	non	non	non	III	71,00
	7768817	THERMOSTAT D'AMBIANCE PROGRAMMABLE (FILAIRE)	AD337	filaire	oui	oui	non	IV	134,00
	7768818	THERMOSTAT D'AMBIANCE PROGRAMMABLE (SANS FILS)	AD338	sans fil	oui	oui	non	IV	324,00
	7776874	SONDE EXTÉRIEURE SANS FIL POUR SMART TC° RF		sans fil	non	-	non	-	124,80

* avec sonde extérieure filaire 85757741 livrée d'origine ou remplacée par la sonde sans fil 7776874

CHOIX DES OPTIONS EN FONCTION DES CIRCUITS RACCORDÉS

ALEZIO S R32	Type de circuit	ECS	direct	direct + vanne
Tableau de commande E-Pilot	Régulation	-	d'origine	7789286
	Hydraulique	7685541	d'origine	7746307

Les circuits peuvent être complétés par les sondes ou thermostats d'ambiance présents dans les options de régulation.

ALEZIO S R32 DE 4 A 16 KW

POMPES À CHALEUR AIR/EAU **"SPLIT INVERTER"**

ACCÉDEZ À NOTRE **SCHÉMATHÈQUE**

GÉNÉREZ L'ÉTIQUETTE ÉNERGÉTIQUE SYSTÈME

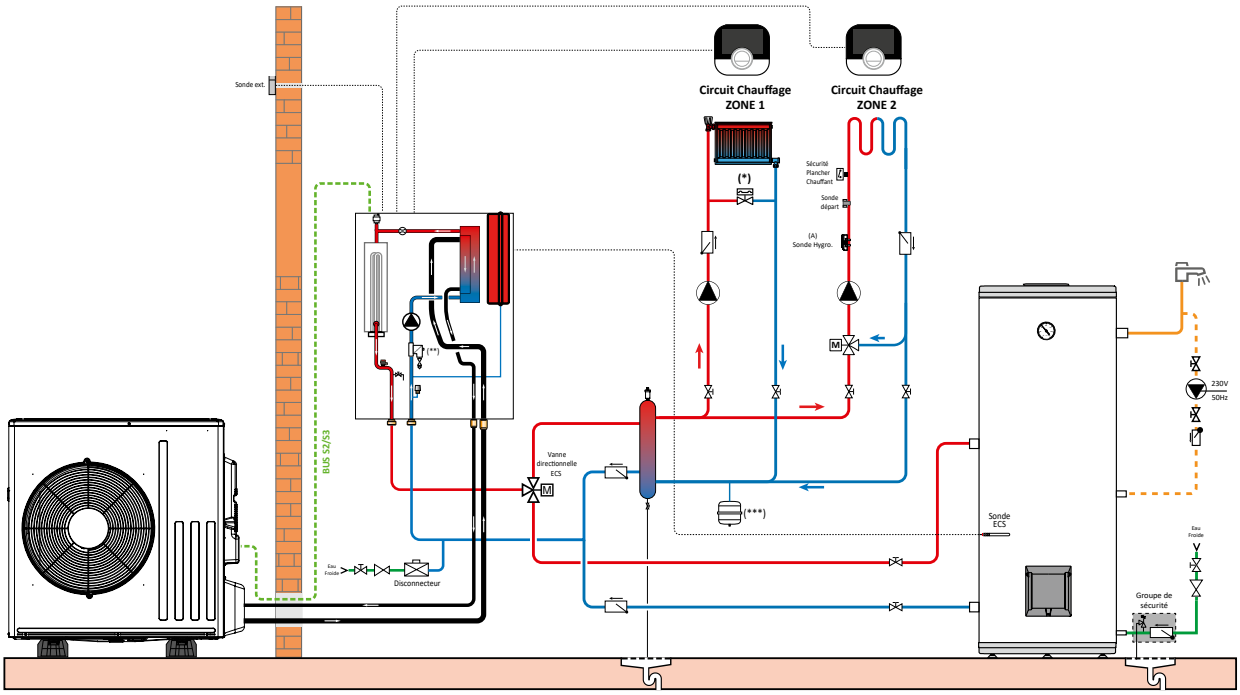

DESCRIPTIF

	COLIS	RÉF.	PRIX HT (€)
Pompe à chaleur ALEZIO S R32 6MR/EM		7792420	**6 290,00**
Filtre magnétique circuits chauffage		fourni avec la PAC	
Bouteille de découplage	HK146	7746192	**533,20**
Carte régulation 2ème circuit	HK416	7789286	**200,00**
Sonde départ circuit plancher		fournie avec carte régulation 2ème circuit	
PRÉPARATEUR		type BLC 150 à 500L	
Vanne d'inversion Chauffage-ECS	EH784	7685541	**527,90**
Sonde sanitaire		fournie avec vanne d'inversion sanitaire	
Sonde extérieure filaire		fournie avec la PAC	
Supports de pose au sol en caoutchouc 600 mm	EH879	7694974	**186,20**
Options éventuelles supplémentaires			
Smart TC filaire (R-BUS)	AD324	7691375	**289,00**
Soupape différentielle si robinet rad. thermostatique	HK150	7746242	**86,20**
Kit hydraulique 2e circuit V3V externe	HK152	7746307	**716,30**
Kit liaison frigorifique		fonction du module extérieur.	
Kit sonde Hygro rafraîchissement	HK27	100019114	**333,30**
		Prix total H.T.* :	**9 162,10**
Mise en service		**Prix net H.T. :**	**490,00**

* hors Eco-Participation

Exemple donné à titre indicatif

ALEZIO S V200 DE 11 À 16 KW

POMPES À CHALEUR AIR/EAU **"SPLIT INVERTER"**
AVEC PRÉPARATEUR ECS INTÉGRÉ

60°C

Produit

- Polyvalence : capacité de gestion d'une bouteille de découplage, jusqu'à 2 circuits (via option)
- Compacité extrême : solution colonne ultra compacte (1250 mm de hauteur) permettant l'installation sous un escalier ou dans une cave
- Adaptabilité : hybridation de chaudière existante possible
- Intuitive : régulation E-Pilot avec texte clair

- Dosseret de raccordement HYDRAULINK (accessoire)
- Préparateur ECS 180L en acier émaillé
- Filtre magnétique de série

R410A

JUSQU'À
A++
A+++
A

RE 2020
RÉGLEMENTATION ENVIRONNEMENTALE

NF
POMPE À CHALEUR
CHAUFFAGE
Performances certifiées
disponibles sur
www.eurovent-certification.com

CE



Informations pratiques

Éligibles Aides & Subventions Voir p. 34

FORMEZ-VOUS
Formations proposées Voir p. 42

CARRÉ VIP
On vous accompagne Voir p. 33

FABRICATION 100% FRANÇAISE
DES MODULES INTÉRIEURS

Page produit site internet

QUELLEPAC+

De Dietrich

Bénéfices utilisateur

- Discrétion
- Confort sanitaire
- Confort en toute saison
- Facilité d'utilisation
- Économies

Solution avec eau chaude sanitaire ultra compacte

Assure le confort de toute la famille grâce au ballon ECS de 180L

Fonction réversible de série pour plancher rafraîchissant

Pilotage à distance avec l'application De Dietrich Smart, compatible avec les sondes d'ambiance connectées Smart TC°

Jusqu'à 70% d'économies sur une facture énergétique en comparaison avec une solution chauffage tout électrique



La pompe à chaleur avec ECS intégrée ultra compacte

Avec ses 125cm de hauteur, l'Alezio S V200 trouvera aisément sa place un endroit à l'accessibilité limitée (dessous d'escalier, cave…).

Son préparateur ECS intégré permet d'offrir de l'eau chaude en abondance à toute la famille.

ALEZIO S V200 DE 11 À 16 KW

POMPES À CHALEUR AIR/EAU **"SPLIT INVERTER"**
AVEC PRÉPARATEUR ECS INTÉGRÉ



Pompe à chaleur air/eau Inverter triple service composée d'un module extérieur, d'un module intérieur MIV-S V200 intégrant un préparateur ECS de 180 litres

- Pour chauffage par radiateurs, chauffage et rafraîchissement par plancher chauffant/rafraîchissant et production ECS
- Limitation du courant de démarrage par la technologie INVERTER
- Cette gamme est disponible en 2 versions :
- MIV-S V200 /E pour appoint électrique par résistance intégrée jusqu'à 9kW étagée
- MIV-S V200 /H pour appoint hydraulique par chaudière
- Module hydraulique intérieur composé de :
- Régulation E-Pilot en texte clair permettant un accès à l'ensemble des paramètres, la gestion multi-circuits et l'hybridation
- Préparateur ECS émaillé à serpentin de 180 litres avec protection par anode en magnésium
- Condenseur constitué d'un échangeur à plaques inox, circulateur chauffage, vase d'expansion de 8 litres, purgeur automatique, soupape de sécurité, capteur de pression électronique, débitmètre et filtre magnétique
- Module extérieur composé de :
- Compresseur inverter, évaporateur
- La sonde extérieure est livrée avec le module intérieur

AWHP 11 ET 16 TR/MR-2

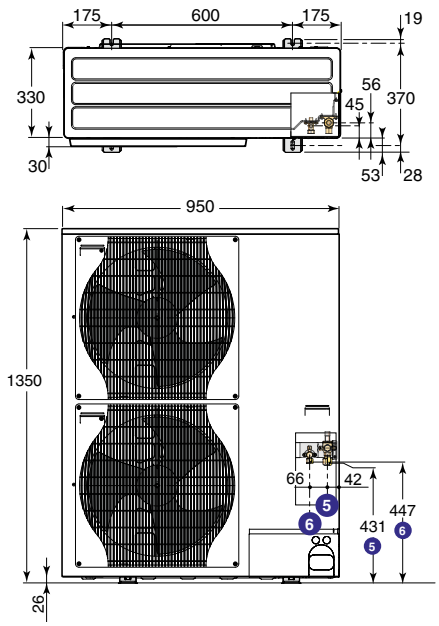

MODULE INTÉRIEUR MIV-S V200 /E ET MIV-S V200 /H

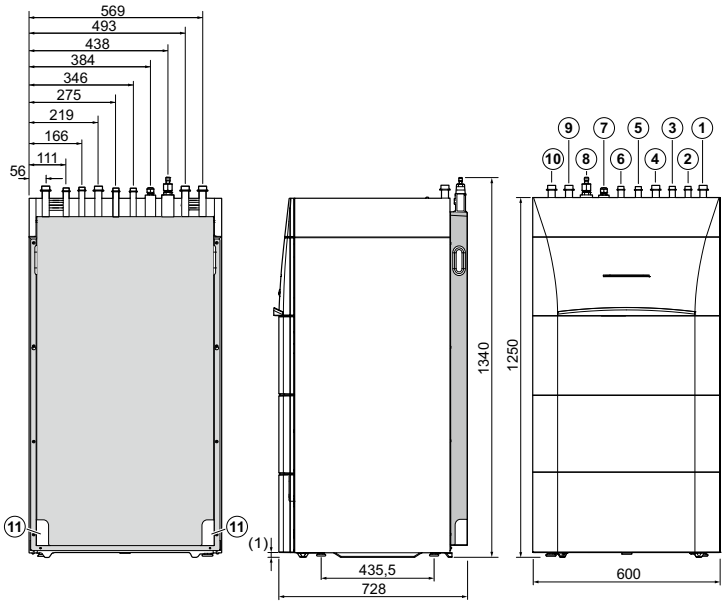

① Départ circuit de chauffage G1"
② Arrivée de la chaudière d'appoint G3/4"
Arrivée de la chaudière d'appoint G3/4"
③ Retour vers la chaudière d'appoint G3/4"
Retour vers la chaudière d'appoint G3/4"
④ Retour circuit de chauffage G1"
⑤ Entrée eau froide sanitaire G3/4"
⑥ Départ eau chaude sanitaire G3/4"
⑦ Raccord fluide frigorigène 3/8» - ligne liquide
⑧ Raccord fluide frigorigène 5/8» - ligne gaz
⑨ Départ second circuit (option)
⑩ Retour second circuit (option)
⑪ Évacuation des condensats
(1) Pieds réglables

		Modèles	⑤ Raccord gaz frigo*	⑥ Raccord liquide frigo
Module extérieur	AWHP...MR/TR R410A	11 et 16	5/8" flare	3/8" flare
	MIV-S 4-8/EM/H R410A		1/2" flare	1/4" flare
Module intérieur	MIV-S 11-16 /EM /ET		5/8" flare	3/8" flare

ALEZIO S V200 DE 11 À 16 KW

POMPES À CHALEUR AIR/EAU **"SPLIT INVERTER"**
AVEC PRÉPARATEUR ECS INTÉGRÉ

Alezio S V200		11 MR 11 TR	16 MR 16 TR
PERFORMANCES SAISONNIÈRES			
Classe énergétique Erp chauffage (35 °C) / sanitaire		A+++/A	A+++/A
Classe énergétique Erp chauffage (55 °C) / sanitaire		A++/A	A+/A
SCOP (35 °C/55 °C)		4,54/3,20	4,45/3,10
Efficacité énergétique saisonnière chauffage en moyenne température (35 °C/55 °C) *	%	178/125	175/121
Efficacité énergétique saisonnière chauffage en moyenne température (35 °C/55 °C) (avec sonde ext. livrée d'origine)	%	180/127	177/123
Efficacité énergétique saisonnière eau chaude sanitaire (cycle L)	%	114	114
Efficacité énergétique saisonnière pour le chauffage des locaux (conditions climatiques plus froides) 35°C / 55°C	%	153/ 113	152/113
Efficacité énergétique saisonnière pour le chauffage des locaux (conditions climatiques plus chaudes) 35°C / 55°C	%	222/167	219/161
PUISSANCES CALORIFIQUES POUR LE DIMENSIONNEMENT DE LA PAC			
Puissance calorifique maximale à -7 °C/+35 °C	kW	10,59	12,37
Puissance calorifique maximale à -7 °C/+55 °C	kW	9,69	11,52
PERFORMANCES CERTIFIÉES* **			
Puissance calorifique à +7 °C/+35 °C (1)	kW	11,39	14,65
Coefficient de performance chaud à +7 °C/+35 °C (1)		4,65	4,22
Puissance calorifique à +7°C/+55°C (1)	kW	11,57	14,66
Coefficient de performance chaud à +7°C/+55°C (1)		2,74	2,68
Puissance frigorifique à +35 °C/+18 °C (4)	kW	15,49	18,36
Coefficient de performance froid à +35 °C/+18 °C (4)		3,48	2,81
Volume max. d'eau chaude utilisable (V40) (2)	litre	231	231
Durée de mise en température (th) de 10 °C à 55 °C (2)	hh: mm	1h33	1h11
Puissance absorbée en régime stabilisé (Pes) (2)	W	35	35
Profil de soutirage (2)		L	L
Coefficient de performance ECS (2)		2,72	2,72
Puissance acoustique module extérieur (3)	dB[A]	69	70
Puissance acoustique module intérieur (3)	dB[A]	48	48
CARACTÉRISTIQUES TECHNIQUES			
Débit nominal d'eau à ΔT = 5 K	m^3/h	1,96	2,53
Hauteur manométrique disponible au débit nominal à ΔT = 5 K	mbar	250	-
Tension d'alimentation module extérieur - MR - TR	V	230 V mono 400 V tri	230 V mono 400 V tri
Protection disjoncteur courbe C module extérieur - MR - TR	A	32 16	40 16
Capacité préparateur eau chaude sanitaire	litre	177	177
Charge en fluide frigorigène R 410A	kg	4,6	4,6
Charge en fluide frigorigène R 32	kg	-	-
Équivalent CO_2	tonne	9,6	9,6
Liaison frigorifique (liquide-gaz)	pouce	3/8-5/8	3/8-5/8
Longueur préchargée maxi	m	10	10
Longueur min - max **	m	2-75	2-75
Poids (à vide) - Module extérieur - MR - TR	kg	124,6 137,6	124,4 136,6
Poids (à vide) - Module intérieur avec préparateur ECS	kg	141	141

* Valeur certifiée selon règlement n°813/2013 - à sélectionner pour dossier d'aides financières
** Dénivelé max 30 m pour tous les modèles
*** Valeurs données à titre indicatif : se reporter sur le site de l'organisme certificateur
(1) Mode chaud : température air extérieur/température eau à la sortie, performances selon EN 14511-2
(2) Cycle de soutirage selon EN 16147
(3) Essai réalisé selon la norme EN 12102-1
(4) Mode froid : température air extérieur/température eau à la sortie, performances selon EN 14511-2

Temp. limites de service en mode chaud :
- Eau : + 18 °C/+ 60 °C
- Air ext. : - 20 °C/+ 35 °C

Temp. limites de service en mode froid :
- Eau : + 18 °C/+ 25 °C, + 7 °C/+ 25 °C (avec option EH859)
- Air extérieur : + 10/+ 46 °C

Circuit chauffage :
- Pression maxi. de service : 3 bar
- Temp. maxi. de service : 90 °C avec (…/H) et 75 °C avec (…/E)

Circuit ECS :
- Pression maxi. de service : 10 bar
- Temp. maxi. de service : 75 °C

Détails des données
Voir feuillet technique

PRIX H.T.		11 kW	16 kW
ALEZIO S V200…/MR (appoint électrique intégré)	Réf.	7692999	7693003
	€	**12 786,00**	**14 345,00**
ALEZIO S V200…/TR (appoint électrique intégré)	Réf.	7693001	7693005
	€	**13 240,00**	**14 954,00**
ALEZIO S V200…/MR (relève chaudière)	Réf.	7692997	7693002
	€	**12 632,00**	**14 191,00**
ALEZIO S V200…/TR (relève chaudière)	Réf.	7693000	7693004
	€	**13 086,00**	**14 800,00**

Eco-Participation : voir liste des colis page suivante

NB : Les liaisons frigorifiques devront être réalisées par du personnel ayant l'Attestation de capacité de manipulation des fluides frigorigènes.

ALEZIO S V200 DE 11 À 16 KW

POMPES À CHALEUR AIR/EAU **"SPLIT INVERTER"**
AVEC PRÉPARATEUR ECS INTÉGRÉ

COLISAGE

	DÉSIGNATION ALEZIO S V200 (MR : MONOPHASÉ, TR : TRIPHASÉ)	RÉFÉRENCE COMPLÈTE	PRIX HT (€) ECOPART : VOIR LISTE COLIS	NOMBRE DE COLIS	MODULE EXTÉRIEUR AWHP	MODULE INTÉRIEUR MIV-S V200
APPOINT ÉLECTRIQUE	ALEZIO S 11 MR/EM V200	7692999	**12 786,00**	2	7609927	7744887
	ALEZIO S 11 TR/ET V200	7693001	**13 240,00**	2	7609928	7744887
	ALEZIO S 16 MR/EM V200	7693003	**14 345,00**	2	7609929	7744887
	ALEZIO S 16 TR/ET V200	7693005	**14 954,00**	2	7609930	7744887
APPOINT HYDRAULIQUE	ALEZIO S 11 MR/H V200	7692997	**12 632,00**	2	7609927	7744886
	ALEZIO S 11 TR/H V200	7693000	**13 086,00**	2	7609928	7744886
	ALEZIO S 16 MR/H V200	7693002	**14 191,00**	2	7609929	7744886
	ALEZIO S 16 TR/H V200	7693004	**14 800,00**	2	7609930	7744886

LISTE DES COLIS

RÉF.	DÉSIGNATION	COLIS	PRIX HT (€)	RÉF.	DÉSIGNATION	COLIS	PRIX HT (€)
7609927	AWHP 11 MR-2	EH382	**5 914,00**	7609930	AWHP 16 TR-2	EH385	**8 082,00**
7609928	AWHP 11 TR-2	EH383	**6 368,00**	7744887	MIV-S/E 11-16 V200	HK101	**6 872,00**
7609929	AWHP 16 MR-2	EH384	**7 473,00**	7744886	MIV-S/H 11-16 V200	HK100	**6 718,00**

MISE EN SERVICE

		PRIX NET HT (€)
7809017	MES PAC Bibloc/Split pour 1 unité	490€
7809018	MES PAC Bibloc/Split par unité supplémentaire	392€

POUR PLUS D'INFORMATIONS SUR NOS
SERVICES & OUTILS
SE REPORTER AUX P 30 ET SUIVANTES

ALEZIO S V200 DE 11 À 16 KW

POMPES À CHALEUR AIR/EAU **"SPLIT INVERTER"**
AVEC PRÉPARATEUR ECS INTÉGRÉ

OPTIONS RÉGULATION

	7624902	KIT CÂBLAGE PLANCHER CHAUFFANT DIRECT	HA255	**57,60**
	7689751	KIT CARTE DE RÉGULATION 2e CIRCUIT (VERSION R410A)	EH862	**161,90**
	100019114	KIT SONDE HYGRO RAFRAÎCHISSEMENT	HK27	**333,30**
	7636899	KIT SILENCIEUX MODULE EXTÉRIEUR	EH572	**95,10**
	7622433	KIT SONDE CONDENSATION 0-10V	HZ64	**603,10**
	88017017	SONDE DÉPART V3V	AD199	**121,00**
	7785339	KIT ANODE TAS HK379	HK379	**106,90**

OPTIONS HYDRAULIQUES

	100008841	COLIS BALLON TAMPON 80 L	EH85	**777,00**
	100004415	COLIS BALLON TAMPON 160 L	EH60	**1 169,00**
	7746242	SOUPAPE DIFFÉRENTIELLE	HK150	**86,20**
	7746192	BOUTEILLE DE DÉCOUPLAGE 25 L	HK146	**533,20**
	7746307	KIT HYDRAULIQUE 2e CIRCUIT V3V EXTERNE	HK152	**716,30**
	7687189	KIT POMPE DE RELEVAGE	EH860	**227,50**
	7677244	KIT ISOLATION MODE CLIMATISATION	EH859	**147,10**
	7657050	KIT 2e CIRCUIT AVEC V3V ET POMPE	EH858	**881,30**
	7746412	DOSSERET DE RACCORDEMENT V200 DROIT 1 CIRCUIT	HK154	**871,80**
	7746415	DOSSERET DE RACCORDEMENT V200 DROIT 2 CIRCUITS	HK155	**1 028,40**
	7746417	DOSSERET DE RACCORDEMENT V200 GAUCHE 1 CIRCUIT	HK156	**871,80**
	7746419	DOSSERET DE RACCORDEMENT V200 GAUCHE 2 CIRCUITS	HK157	**1 028,40**

OPTIONS FRIGORIFIQUES

	100011222	SUPPORT FIXATION MURALE & PLOTS ANTIVIBRATILES	EH95	**282,50**
	100018409	SUPPORT MURAL AWHP 11 à 27 kW	EH250	**264,50**
	100012533	SUPPORT POSE AU SOL	EH112	**78,90**
	7694974	SUPPORT AU SOL CAOUTCHOUC 600 MM	EH879	**186,20**
	100012535	LIAISON FRIGORIFIQUE PE 5/8" 3/8" - LG 5 m	EH114	**275,10**
	100012536	LIAISON FRIGORIFIQUE PE 5/8" 3/8" - LG 10 m	EH115	**508,90**
	100012537	LIAISON FRIGORIFIQUE PE 5/8" 3/8" - LG 20 m	EH116	**667,60**
	100015476	LIAISON FRIGORIFIQUE PE 1/2" 1/4" - LG 10 m	EH142	**360,80**

ÉCO-PART. **6,67** **5,00** **1,67** **0,83** **0,12** **0,02**
HT (€) EN SUS

ÉCO-PART. **16,20** **8,55** **0,20** **0,16** **0,02**
HT (€) INCLUSE

Les montants des éco-participations sont susceptibles d'évoluer en cas de modification du barème par notre organisme collecteur.

Voir pages suivantes

ALEZIO S V200 DE 11 À 16 KW

POMPES À CHALEUR AIR/EAU **"SPLIT INVERTER"**
AVEC PRÉPARATEUR ECS INTÉGRÉ

OPTIONS THERMOSTATS ET SONDES D'AMBIANCE

	RÉF.	DÉSIGNATION	COLIS	CONNEXION	PILES	PROGRAMME HORAIRE	CONNECTE INTERNET	CLASSE	PRIX HT (€)
	7691375	SONDE D'AMBIANCE SMART TC° CONNECTÉE	AD324	filaire	non	oui	oui	VI	289,00
	7691377	SONDE D'AMBIANCE SMART TC° CONNECTÉE SANS FIL (RF)	AD341	sans fil	oui	oui	oui	VI*	479,00
	7765144	OPTION SMART TC° RF (SANS FIL) POUR 2IEME CIRCUIT	AD342	sans fil	oui	oui	oui	VI	226,00
	88017859	THERMOSTAT D'AMBIANCE NON PROGRAMMABLE	AD140	filaire	non	non	non	III	71,00
	7768817	THERMOSTAT D'AMBIANCE PROGRAMMABLE (FILAIRE)	AD337	filaire	oui	oui	non	IV	134,00
	7768818	THERMOSTAT D'AMBIANCE PROGRAMMABLE (SANS FILS)	AD338	sans fil	oui	oui	non	IV	324,00
	7776874	SONDE EXTÉRIEURE SANS FIL POUR SMART TC° RF		sans fil	non	-	non	-	124,80

* avec sonde extérieure filaire 85757741 livrée d'origine ou remplacée par la sonde sans fil 7776874

CHOIX DES OPTIONS EN FONCTION DES CIRCUITS RACCORDÉS

ALEZIO S V200	Type de circuit	ECS	direct	vanne	direct + vanne	direct + vanne découplée
Tableau de commande E-Pilot	Régulation	d'origine	d'origine	7689751	7689751	7689751
	Hydraulique	d'origine	d'origine	7657050	7657050	7746307 + 7746192

Les circuits peuvent être complétés par les sondes ou thermostats d'ambiance présents dans les options de régulation.

ALEZIO S V200 DE 11 À 16 KW

POMPES À CHALEUR AIR/EAU **"SPLIT INVERTER"**
AVEC PRÉPARATEUR ECS INTÉGRÉ

ACCÉDEZ À NOTRE **SCHÉMATHÈQUE**

GÉNÉREZ L'ÉTIQUETTE ÉNERGÉTIQUE SYSTÈME

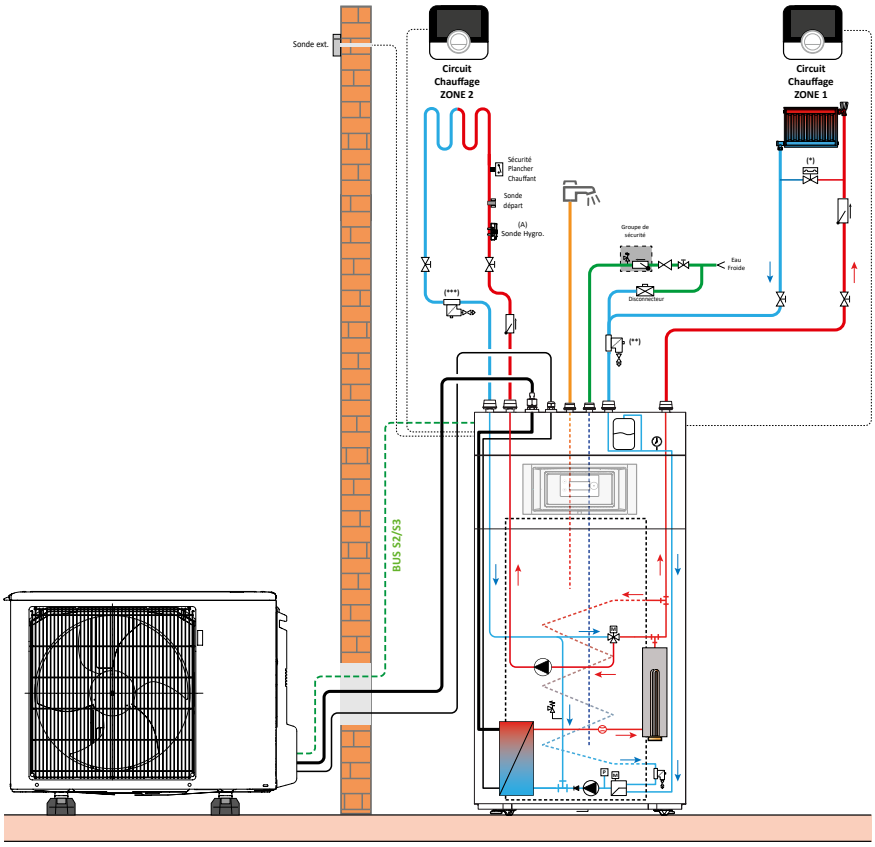

DESCRIPTIF

	COLIS	RÉF.	PRIX HT (€)
Pompe à chaleur Alezio S V200 11/MR	-	7692999	**12 786,00**
Kit circuit V3V intégrée	EH858	7657050	**881,30**
Filtre magnétique chauffage circuit direct	fourni avec la PAC		
Filtre magnétique chauffage circuit mélangé	fourni avec le kit V3V intégrée		
Filtre magnétique ECS	fourni avec la PAC		
Vase d'expansion circuit direct	fourni avec la PAC		
Clapet A/R circuit mélangé	fourni avec le kit V3V intégrée		
Clapet A/R circuit direct	fourni uniquement avec le dosseret de raccordement hydraulique 2 circuits		
Carte régulation 2ème circuit	EH783	7683828	**176,70**
Sonde départ circuit plancher	fourni avec le kit V3V intégrée		
Sécurité plancher chauffant à réarmement manuel	-	-	
Groupe de sécurité	-	-	
Disconnecteur	-	-	
Sonde extérieure	AD346	7776874	**124,80**
Supports de pose au sol en caoutchouc 600 mm	EH879	7694974	**186,20**
Options éventuelles supplémentaires			
Smart TC filaire (R-BUS)	AD324	7691375	**289,00**
Soupape différentielle si robinet rad. thermostatique	HK150	7746242	**86,20**
Dosseret de raccordement hydraulique droit 2 circuits	HK155	7746415	**1 028,40**
Dosseret de raccordement hydraulique gauche 2 circuits	HK157	7746419	**1 028,40**
(A) Kit sonde Hygro rafraîchissement	HK27	100019114	**333,30**
		Prix total H.T.* :	**16 920,30**
Mise en service		**Prix net H.T. :**	**490,00**

* hors Eco-Participation

Exemple donné à titre indicatif

ALEZIO S DE 11 A 16 KW

POMPES À CHALEUR AIR/EAU **"SPLIT INVERTER"**

60°C

Produit

- Polyvalence : capacité de gestion d'une bouteille de découplage, jusqu'à 2 circuits (via option)
- Compacité : 400 mm de large, rentre aisément dans un placard. Aussi compacte qu'une chaudière gaz murale
- Confort toute saison : mode rafraîchissement intégré de série
- Intuitive : régulation E-Pilot avec texte clair
- Adaptabilité : hybridation de chaudière existante possible

- Module intérieur MIV-S /E avec appoint électrique intégré. Module intérieur MIV-S /H avec appoint hydraulique
- Filtre magnétique de série





R410A

JUSQU'À

A++

A+++

RE 2020
RÉGLEMENTATION ENVIRONNEMENTALE

NF
POMPE À CHALEUR
CHAUFFAGE
Performances certifiées
disponibles sur
www.eurovent-certification.com

CE

Informations pratiques

€ Éligibles Aides & Subventions **Voir p. 34**

FORMEZ-VOUS Formations proposées **Voir p. 42**

CARRÉ VIP On vous accompagne **Voir p. 33**

FABRICATION 100% FRANÇAISE
DES MODULES INTÉRIEURS

Page produit site internet

QUELLEPAC+

De Dietrich

Bénéfices utilisateur

- Discrétion
- Confort en toute saison
- Facilité d'utilisation
- Économies
- Encore plus d'économies

Aussi compacte qu'une chaudière murale

Fonction réversible de série pour plancher rafraîchissant

Pilotage à distance avec l'application De Dietrich Smart, compatible avec les sondes d'ambiance connectées Smart TC°

Jusqu'à 70% d'économies sur une facture énergétique en comparaison avec une solution chauffage tout électrique

Possibilité d'hybrider la chaudière existante et d'optimiser les consommations



La pompe à chaleur qui allie discrétion et robustesse

Avec ses dimensions réduites, l'Alezio S trouvera aisément sa place dans un placard standard, ou à la place d'une chaudière.

Équipée de série d'un filtre magnétique, l'Alezio S a une durée de vie prolongée.

ALEZIO S DE 11 A 16 KW

POMPES À CHALEUR AIR/EAU **"SPLIT INVERTER"**



Pompe à chaleur air/eau Inverter, réversible, composée d'un module extérieur et d'un module hydraulique intérieur MIV-S

- Pour chauffage par radiateurs ou chauffage et rafraîchissement par plancher chauffant/rafraîchissant
- Limitation du courant de démarrage par la technologie INVERTER
- Cette gamme est disponible en 2 versions :
  - MIV-S /E pour appoint électrique par résistance intégrée jusqu'à 9kW étagée
  - MIV-S /H pour appoint hydraulique par chaudière
- Module hydraulique intérieur composé de :
  - Régulation E-Pilot en texte clair permettant un accès à l'ensemble des paramètres, la gestion multi-circuits et l'hybridation
  - Condenseur constitué d'un échangeur à plaques inox, circulateur chauffage, vase d'expansion de 8 litres, purgeur automatique, soupape de sécurité, capteur de pression électronique, débitmètre et filtre magnétique
- Module extérieur composé de :
  - Compresseur inverter,
  - Évaporateur
- La sonde extérieure est livrée avec le module intérieur

AWHP 11 ET 16 TR/MR-2

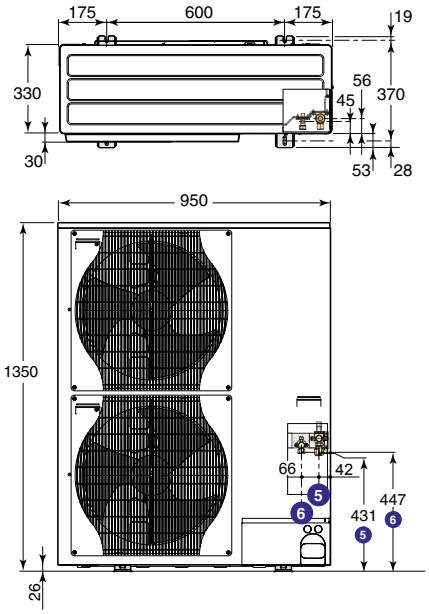

MODULE INTÉRIEUR MIV-S /EM, MIV-S /ET ET MIV-S /H

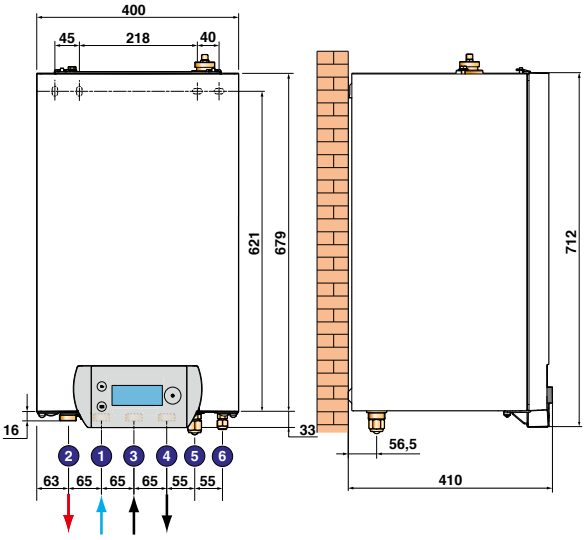

① Retour chauffage G 1
② Départ chauffage G 1
③ Raccord. départ chaudière G 1 (uniquement MIV-S/H)
④ Raccord. retour chaudière G 1 (uniquement MIV-S/H)
⑤ Raccord gaz frigo : voir tableau ci-contre
⑥ Raccord liquide frigo : voir tableau ci-contre

		Modèles	⑤ Raccord gaz frigo*	⑥ Raccord liquide frigo
Module extérieur	AWHP...MR/TR R410A	11 et 16	5/8" flare	3/8" flare
Module intérieur	MIV-S 11-16 /EM /ET		5/8" flare	3/8" flare

De Dietrich

ALEZIO S DE 11 A 16 KW

POMPES À CHALEUR AIR/EAU **"SPLIT INVERTER"**

Alezio S		11 MR 11 TR	16 MR 16 TR
PERFORMANCES SAISONNIÈRES			
Classe énergétique Erp chauffage (35 °C)		A+++	A+++
Classe énergétique Erp chauffage (55 °C)		A++	A+
SCOP (35 °C/55 °C)		4,54/3,20	4,45/3,10
Efficacité énergétique saisonnière chauffage en moyenne température (35 °C/55 °C) *	%	178/125	175/121
Efficacité énergétique saisonnière chauffage en moyenne température (35 °C/55 °C) (avec sonde ext. livrée d'origine)	%	180/127	177/123
Efficacité énergétique saisonnière pour le chauffage des locaux (conditions climatiques plus froides) 35°C / 55°C	%	153/113	152/113
Efficacité énergétique saisonnière pour le chauffage des locaux (conditions climatiques plus chaudes) 35°C / 55°C	%	222/167	219/161
PUISSANCES CALORIFIQUES POUR LE DIMENSIONNEMENT DE LA PAC			
Puissance calorifique maximale à -7 °C/+35 °C	kW	10,59	12,37
Puissance calorifique maximale à -7 °C/+55 °C	kW	9,69	11,52
PERFORMANCES CERTIFIÉES* **			
Puissance calorifique à +7 °C/+35 °C (1)	kW	11,39	14,65
Coefficient de performance chaud à +7 °C/+35 °C (1)		4,65	4,22
Puissance calorifique à +7°C/+55°C (1)	kW	11,57	14,66
Coefficient de performance chaud à +7°C/+55°C (1)		2,74	2,68
Puissance frigorifique à +35 °C/+18 °C (4)	kW	15,49	18,36
Coefficient de performance froid à +35 °C/+18 °C (4)		3,48	2,81
Puissance acoustique module extérieur (3)	dB[A]	69	69
Puissance acoustique module intérieur (3)	dB[A]	53	53
CARACTÉRISTIQUES TECHNIQUES			
Débit nominal d'eau à ΔT = 5 K	m^3/h	1,96	2,53
Hauteur manométrique disponible au débit nominal à ΔT = 5 K	mbar	136	-
Tension d'alimentation module extérieur - MR - TR	V	230 V mono 400 V tri	230 V mono 400 V tri
Protection disjoncteur courbe C module extérieur - MR - TR	A	32 16	40 16
Charge en fluide frigorigène R 410A	kg	4,6	4,6
Équivalent CO_2	tonne	9,6	9,6
Liaison frigorifique (liquide-gaz)	pouce	3/8-5/8	3/8-5/8
Longueur préchargée maxi	m	10	10
Longueur min - max **	m	2-75	2-75
Poids (à vide) - Module extérieur - MR - TR	kg	124,6 137,6	124,4 136,6
Poids (à vide) - Module intérieur	kg	37	37

* Valeur certifiée selon règlement n°813/2013 - à sélectionner pour dossier d'aides financières
** Dénivelé max 30 m pour tous les modèles
*** Valeurs données à titre indicatif : se reporter sur le site de l'organisme certificateur
(1) Mode chaud : température air extérieur/température eau à la sortie, performances selon EN 14511-2
(3) Essai réalisé selon la norme EN 12102-1
(4) Mode froid : température air extérieur/température eau à la sortie, performances selon EN 14511-2

Temp. limites de service en mode chaud :
• Eau : + 18 °C/+ 60 °C
• Air ext. : - 20 °C/+ 35 °C

Temp. limites de service en mode rafraîchissement :
• Eau : + 18 °C/+ 25 °C
• Air extérieur : + 7 °C/+ 46 °C

Circuit chauffage :
• Pression maxi. de service : 3 bar
Temp. maxi. de service : 90 °C
75 °C avec .../E avec (.../E)

Détails des données
Voir feuillet technique

PRIX H.T.		11 kW	16 kW
ALEZIO S ... /MR (appoint électrique)	Réf.	7746796	7746800
	€	**9 384,00**	**10 943,00**
ALEZIO S ... /TR (appoint électrique)	Réf.	7746798	7746802
	€	**9 838,00**	**11 552,00**
ALEZIO S ... /MR (relève chaudière)	Réf.	7746795	7746799
	€	**9 384,00**	**10 943,00**
ALEZIO S ... /TR (relève chaudière)	Réf.	7746797	7746801
	€	**9 838,00**	**11 552,00**

Eco-Participation : voir liste des colis page suivante

NB : Les liaisons frigorifiques devront être réalisées par du personnel ayant l'Attestation de capacité de manipulation des fluides frigorigènes.

ALEZIO S DE 11 A 16 KW

POMPES À CHALEUR AIR/EAU **"SPLIT INVERTER"**

COLISAGE

	DÉSIGNATION ALEZIO S (MR : MONOPHASÉ, TR : TRIPHASÉ)	RÉFÉRENCE COMPLÈTE	PRIX HT (€) ECOPART : VOIR LISTE COLIS	NOMBRE DE COLIS	MODULE EXTÉRIEUR AWHP	MODULE INTÉRIEUR MIV-S
APPOINT ÉLECTRIQUE	ALEZIO S 11 MR/EM	7746796	**9 384,00**	2	7609927	7683499
	ALEZIO S 11 TR/ET	7746798	**9 838,00**	2	7609928	7683500
	ALEZIO S 16 MR/EM	7746800	**10 943,00**	2	7609929	7683499
	ALEZIO S 16 TR/ET	7746802	**11 552,00**	2	7609930	7683500
APPOINT HYDRAULIQUE	ALEZIO S 11 MR/H	7746795	**9 384,00**	2	7609927	7683502
	ALEZIO S 11 TR/H	7746797	**9 838,00**	2	7609928	7683502
	ALEZIO S 16 MR/H	7746799	**10 943,00**	2	7609929	7683502
	ALEZIO S 16 TR/H	7746801	**11 552,00**	2	7609930	7683502

LISTE DES COLIS

RÉF.	DÉSIGNATION	COLIS	PRIX HT (€)	RÉF.	DÉSIGNATION	COLIS	PRIX HT (€)
7609927	AWHP 11 MR-2	EH382	**5 914,00**	7683502	MIV-S 11-16/H	EH734	**3 470,00**
7609928	AWHP 11 TR-2	EH383	**6 368,00**	7683499	MIV-S 11-16/EM	EH731	**3 470,00**
7609929	AWHP 16 MR-2	EH384	**7 473,00**	7683500	MIV-S 11-16/ET	EH732	**3 470,00**
7609930	AWHP 16 TR-2	EH385	**8 082,00**				

MISE EN SERVICE

		PRIX NET HT (€)
7809017	MES PAC Bibloc/Split pour 1 unité	490€
7809018	MES PAC Bibloc/Split par unité supplémentaire	392€

POUR PLUS D'INFORMATIONS SUR NOS **SERVICES & OUTILS** SE REPORTER AUX P 30 ET SUIVANTES

ALEZIO S DE 11 A 16 KW

POMPES À CHALEUR AIR/EAU **"SPLIT INVERTER"**

OPTIONS RÉGULATION

	RÉF.	DÉSIGNATION	COLIS	PRIX HT (€)
	7624902	KIT CÂBLAGE PLANCHER CHAUFFANT DIRECT	HA255	**57,60**
	88017017	SONDE DÉPART V3V	AD199	**121,00**
	100019114	KIT SONDE HYGRO RAFRAÎCHISSEMENT	HK27	**333,30**
	7636899	KIT SILENCIEUX MODULE EXTÉRIEUR	EH572	**95,10**
	7683828	KIT CARTE DE RÉGULATION 2e CIRCUIT (VERSION C)	EH783	**176,70**
	7622433	KIT SONDE CONDENSATION (0-10V)	HZ64	**603,10**

OPTIONS HYDRAULIQUES

	100008841	COLIS BALLON TAMPON 80 L	EH85	**777,00**
	100004415	COLIS BALLON TAMPON 160 L	EH60	**1 169,00**
	7685541	VANNE D'INVERSION CHAUFFAGE-SANITAIRE+SONDE ECS	EH784	**527,90**
	100015468	KIT RAC HYDRAULIQUE PAC - BALLON ECS	EH149	**156,60**
	7746307	KIT HYDRAULIQUE 2e CIRCUIT V3V EXTERNE	HK152	**716,30**
	7746242	SOUPAPE DIFFÉRENTIELLE	HK150	**86,20**
	7746192	BOUTEILLE DE DÉCOUPLAGE 25 L	HK146	**533,20**

OPTIONS FRIGORIFIQUES

	RÉF.	DÉSIGNATION	COLIS	PRIX HT (€)
	100011222	SUPPORT FIXATION MURALE & PLOTS ANTIVIBRATILES	EH95	**282,50**
	100018409	SUPPORT MURAL AWHP 11 à 27 kW	EH250	**264,50**
	100012533	SUPPORT POSE AU SOL	EH112	**78,90**
	7694974	SUPPORT AU SOL CAOUTCHOUC 600 MM	EH879	**186,20**
	100015476	LIAISON FRIGORIFIQUE PE 1/2" 1/4" - LG 10 m	EH142	**360,80**
	100012535	LIAISON FRIGORIFIQUE PE 5/8" 3/8" - LG 5 m	EH114	**275,10**
	100012536	LIAISON FRIGORIFIQUE PE 5/8" 3/8" - LG 10 m	EH115	**508,90**
	100012537	LIAISON FRIGORIFIQUE PE 5/8" 3/8" - LG 20 m	EH116	**667,60**
	7680473	KIT FLEXIBLES FRIGO		**409,40**

ÉCO-PART. **6,67** **5,00** **1,67** **0,83** **0,12** **0,02**
HT (€) EN SUS

ÉCO-PART. **16,20** **8,55** **0,20** **0,16** **0,02**
HT (€) INCLUSE

Les montants des éco-participations sont susceptibles d'évoluer en cas de modification du barème par notre organisme collecteur.

Voir pages suivantes

ALEZIO S DE 11 A 16 KW

POMPES À CHALEUR AIR/EAU **"SPLIT INVERTER"**

OPTIONS THERMOSTATS ET SONDES D'AMBIANCE

	RÉF.	DÉSIGNATION	COLIS	CONNEXION	PILES	PROGRAMME HORAIRE	CONNECTE INTERNET	CLASSE	PRIX HT (€)
	7691375	SONDE D'AMBIANCE SMART TC° CONNECTÉE	AD324	filaire	non	oui	oui	VI	289,00
	7691377	SONDE D'AMBIANCE SMART TC° CONNECTÉE SANS FIL (RF)	AD341	sans fil	oui	oui	oui	VI*	479,00
	7765144	OPTION SMART TC° RF (SANS FIL) POUR 2IEME CIRCUIT	AD342	sans fil	oui	oui	oui	VI	226,00
	88017859	THERMOSTAT D'AMBIANCE NON PROGRAMMABLE	AD140	filaire	non	non	non	III	71,00
	7768817	THERMOSTAT D'AMBIANCE PROGRAMMABLE (FILAIRE)	AD337	filaire	oui	oui	non	IV	134,00
	7768818	THERMOSTAT D'AMBIANCE PROGRAMMABLE (SANS FILS)	AD338	sans fil	oui	oui	non	IV	324,00
	7776874	SONDE EXTÉRIEURE SANS FIL POUR SMART TC° RF		sans fil	non	-	non	-	124,80

* avec sonde extérieure filaire 85757741 livrée d'origine ou remplacée par la sonde sans fil 7776874

CHOIX DES OPTIONS EN FONCTION DES CIRCUITS RACCORDÉS

ALEZIO S — Type de circuit		ECS	direct	direct + vanne
Tableau de commande E-Pilot	Régulation	-	d'origine	7683828
	Hydraulique	7685541	d'origine	7746307

Les circuits peuvent être complétés par les sondes ou thermostats d'ambiance présents dans les options de régulation.

ALEZIO S DE 11 A 16 KW

POMPES À CHALEUR AIR/EAU **"SPLIT INVERTER"**

ACCÉDEZ À NOTRE **SCHÉMATHÈQUE**

GÉNÉREZ L'ÉTIQUETTE ÉNERGÉTIQUE SYSTÈME

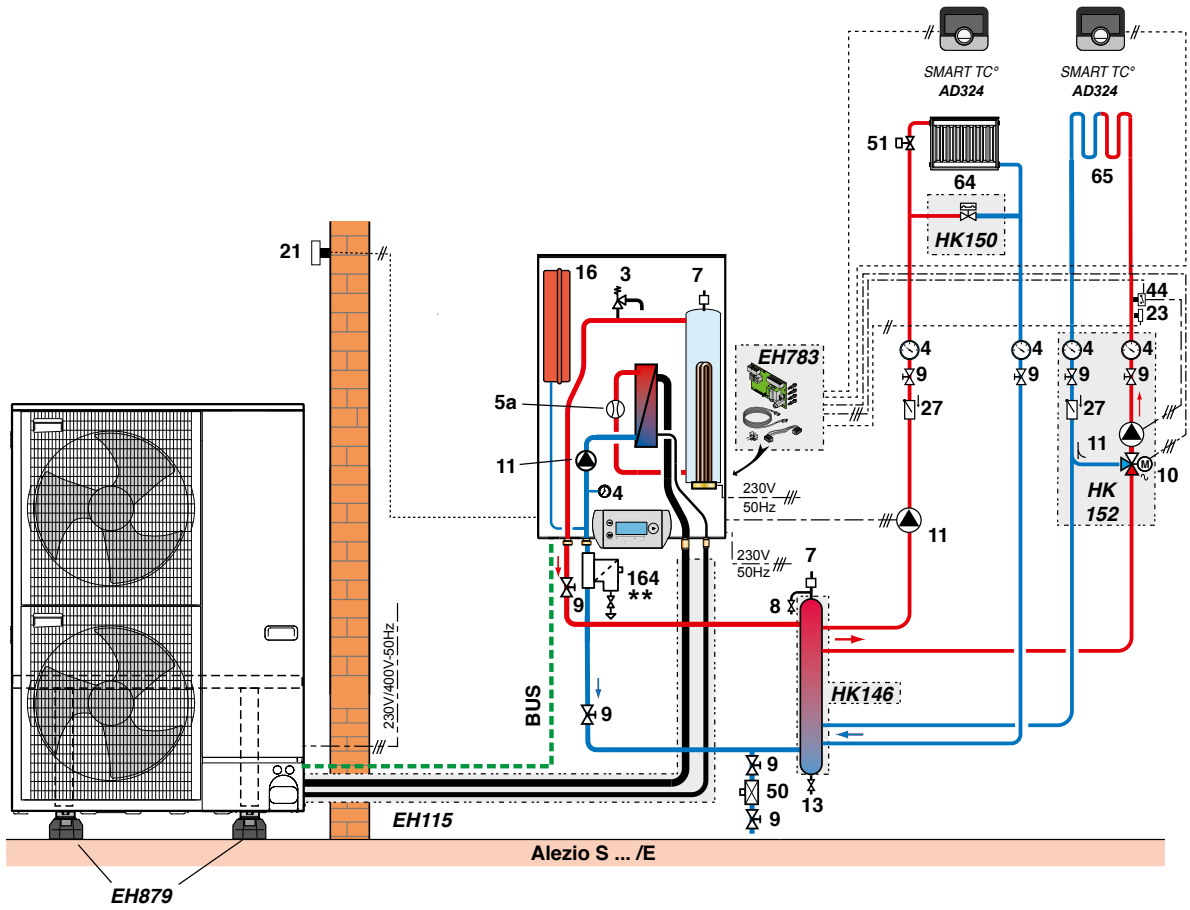

DESCRIPTIF

	COLIS	RÉF.	PRIX HT (€)
ALEZIO S 16 TR/ET	-	7746802	**11 552,00**
Filtre magnétique à tamis		**livré d'origine**	
Kit carte de régulation 2e circuit	EH783	7683828	**176,70**
Kit hydraulique 2e circuit V3V externe	HK152	7746307	**716,30**
2 x Sondes d'ambiance connectée SMART TC° (filaire)	2 x AD324	2 x7691375	**289,00**
Options éventuelles supplémentaires			
- Kit de liaison frigorifique 5/8" - 3/8", lg 10 m	EH115	100012536	**508,90**
- Support au sol caoutchouc 600 mm	EH879	7694974	**186,20**
- Soupape différentielle	HK150	7746242	**86,20**
- Bouteille de découplage 25 l	HK146	7746192	**533,20**
- Circulateur circuit direct (non fourni)			
		Prix total H.T.* :	**14 337,50**
Mise en service		**Prix net H.T. :**	**490,00**

* hors Eco-Participation

Exemple donné à titre indicatif

MMTC R32 DE 20 À 40 KW

POMPES À CHALEUR AIR/EAU **"MONOBLOC"**
MOYENNE TEMPÉRATURE COLLECTIVE

60°C

Produit

- Solution multifonction : chauffage, rafraîchissement et production ECS de série
- Solution compacte : dimensions réduites pour une intégration facilitée en toiture ou en pied d'immeuble
- Simplicité d'installation : pas d'attestation d'aptitude à la manipulation des fluides frigorigènes nécessaire et absence de contrôle d'étanchéité
- Solution gainable : installation possible en local technique, ventilateurs axiaux à pression disponible de série
- Intuitive : régulation E-Pilot avec texte clair

- Gainable de série
- Hybridation optimisée avec gestion du coût des énergies
- Cascadable jusqu'à 8 MMTC

R32

JUSQU'À
A++
A+++

certified performances available on: keymark.eu/en/certificates/certificates-data-base

RE 2020



Informations pratiques

Éligibles Aides & Subventions Voir p. 34
Formations proposées Voir p. 42
On vous accompagne Voir p. 33

Page produit site internet

QUELLEPAC+

QUELLE-CHAUFFERIE+



Bénéfices utilisateur

- Silencieuse
- Triple service
- Discrète
- Économies

Extrêmement silencieuse avec une puissance acoustique de 63 dB(A)

Solution permettant la gestion du chauffage, du rafraîchissement et de l'eau chaude sanitaire

Installation possible en local technique de série

Possibilité d'hybrider la chaufferie existante et d'optimiser les consommations d'énergies

Services De Dietrich

De Dietrich vous propose des études de dimensionnement et simulations budgétaires gratuites par nos experts.

Une offre de formation conçue pour accompagner les installateurs.

Un "Pack Sérénité" comprend l'accompagnement sur le chantier, mise en service assurée par le SAV constructeur et visite l'année suivante pour vérification du bon fonctionnement.

MMTC R32 DE 20 À 40 KW

POMPES À CHALEUR AIR/EAU **"MONOBLOC"**
MOYENNE TEMPÉRATURE COLLECTIVE



Pompes à chaleur air/eau monobloc moyenne température collective permettant de fournir le chauffage, la production d'ECS et le rafraîchissement

- La pompe à chaleur monobloc MMTC R32 est livrée montée et testée d'usine
- Elle est prévue pour des installations de chauffage avec des températures de départ maximales de 60 °C et permet, par le biais d'un préparateur indépendant, la production d'Eau Chaude Sanitaire (ECS)
- Le tableau de régulation DiemaControl de la MMTC permet de gérer :

- un circuit de chauffage / rafraîchissement et un circuit ECS
- une relève électrique étagée
- une relève hydraulique pour un système hybride
- une cascade de 2 MMTC

Couplée à une VM Diematic Evolution, le système peut gérer :

- jusqu'à 4 circuits de chauffage/rafraîchissement
- jusqu'à 2 circuits ECS
- jusqu'à 8 MMTC en cascade

MMTC R32 020 ET MMTC R32 026

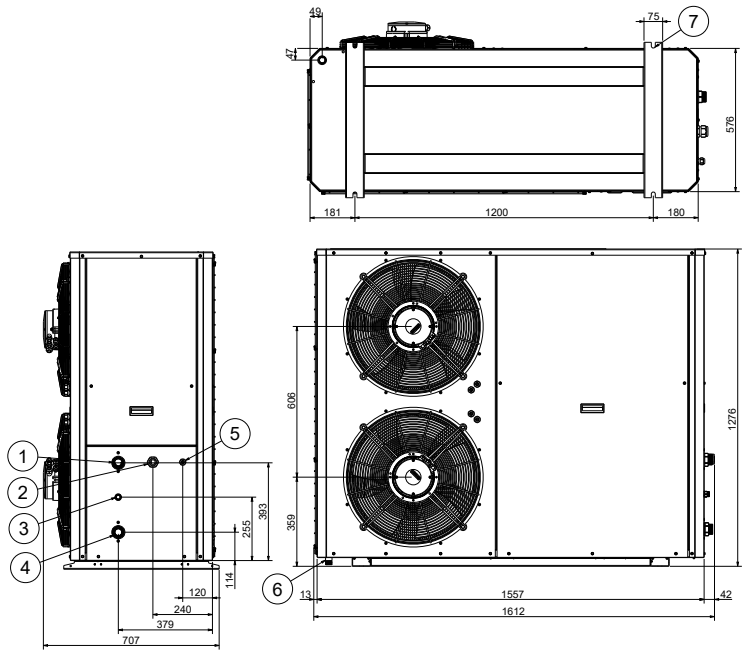

① Départ chauffage G 1"1/4 (sortie d'eau)
② Passage cablage électrique 400 V (puissance)
③ Connexion vidange de la soupape de sécurité 1/2"
④ Retour chauffage G 1"1/4 (entrée d'eau)
⑤ Passage cablage électrique (communication/contrôle)
⑥ Raccordement vidange condensats 3/4"
⑦ Logement pour les pieds anti-vibration Φ 16 mm

(Le rail de support est conçu pour recevoir les pieds des amortisseurs. Le diamètre indiqué correspond à celui de la tige des amortisseurs).

MMTC R32 033 ET MMTC R32 040

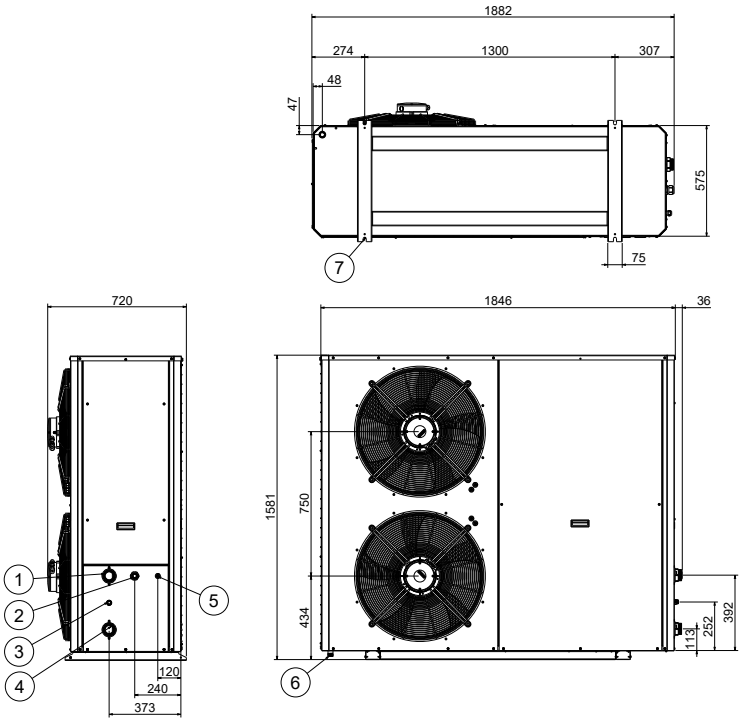

① Départ chauffage (sortie d'eau)
Modèle 033 : G 1"1/2
Modèle 040 : G 2"
② Passage cablage électrique 400 V (puissance)
③ Connexion vidange de la soupape de sécurité 1/2"
④ Retour chauffage (entrée d'eau)
Modèle 033 : G 1"1/2
Modèle 040 : G 2"
⑤ Passage cablage électrique (communication/contrôle)
⑥ Raccordement vidange condensats 3/4"
⑦ Logement pour les pieds anti-vibration Φ 16 mm

(Le rail de support est conçu pour recevoir les pieds des amortisseurs. Le diamètre indiqué correspond à celui de la tige des amortisseurs).

MMTC R32 DE 20 À 40 KW

POMPES À CHALEUR AIR/EAU **"MONOBLOC"**
MOYENNE TEMPÉRATURE COLLECTIVE

MMTC R32		20	26	33	40
PERFORMANCES SAISONNIÈRES					
Classe énergétique Erp chauffage (35 °C)		A++	A++	A+++	A+++
Classe énergétique Erp chauffage (55 °C)		A++	A++	A++	A++
SCOP (35 °C/55 °C)		4,42/3,33	4,31/3,47	4,83/3,58	4,80/3,61
Efficacité énergétique saisonnière chauffage en moyenne température (35 °C/55 °C) *	%	174/130	170/136	190/140	189/142
Efficacité énergétique saisonnière chauffage en moyenne température (35 °C/55 °C) (avec sonde ext. livrée d'origine)	%	176/132	172/138	192 / 142	191 / 144
PUISSANCES CALORIFIQUES POUR LE DIMENSIONNEMENT DE LA PAC					
Puissance calorifique maximale à -7 °C/+35 °C	kW	22,67	23,07	28,41	32,36
Puissance calorifique maximale à -7 °C/+55 °C	kW	22,88	22,08	28,41	29,6
PERFORMANCES THERMIQUES CERTIFIÉES* **					
Puissance calorifique à +7 °C/+35 °C (1)	kW	21,22	27,19	33,36	40,2
Coefficient de performance chaud à +7 °C/+35 °C (1)	-	4,38	4,3	4,4	4,3
Puissance calorifique à +7 °C/+55 °C (1)	kW	15,78	18,83	24,12	29
Coefficient de performance chaud à +7 °C/+55 °C (1)	-	2,88	2,92	3	3
Puissance frigorifique à +35°C/+18°C (3)	kW	21,31	26	29	37,7
Coefficient de performance froid à +35°C/+18°C (3)	-	4,95	4,64	4,2	4,26
Puissance acoustique module extérieur (2)	dB[A]	65	65	65	65
CARACTÉRISTIQUES TECHNIQUES					
Débit nominal d'eau à ΔT = 5 K	m^3/h	3,42	4,22	4,47	5,21
Hauteur manométrique disponible au débit nominal à ΔT = 5 K	mbar	630	320	550	280
Tension d'alimentation module extérieur	V	400	400	400	400
Protection disjoncteur courbe C module extérieur	A	32	32	50	50
Charge en fluide frigorigène R32	kg	4,8	4,8	5,6	5,6
Équivalent CO_2	tonne	3,24	3,24	3,78	3,78
Connexion hydraulique filetage mâle	pouce	1" 1/4	1" 1/4	1" 1/2	2"
Connexion du drainage des condensats filetage mâle	pouce	3/4"	3/4"	3/4"	3/4"
Poids (à vide) du module extérieur	kg	270	271	360	362

* Valeur certifiée selon règlement n°813/2013 - à sélectionner pour dossier d'aides financières
*** Valeurs données à titre indicatif : se reporter sur le site de l'organisme certificateur
(1) Mode chaud : température air extérieur/température eau à la sortie, performances selon EN 14511-2
(2) Essai réalisé selon la norme NF EN 12102-1
(3) Mode froid : température air extérieur/température eau à la sortie, performances selon EN 14511-2

Temp. limites de service PAC en mode chaud :
- Eau : + 25°C / + 60°C
- Air extérieur : - 20°C / + 40°C

Temp. limites de service PAC en mode froid :
- Eau : + 5°C / + 25°C
- Air extérieur : - 5°C / + 43°C

Circuit chauffage :
- Pression maxi. de service : 6 bar
- Température maxi. de service : 90 °C

Détails des données
Voir feuillet technique

PRIX H.T.		6 kW
MMTC R32 020	Réf.	7832033
	€	**15 000,00**
MMTC R32 026	Réf.	7832034
	€	**17 500,00**
MMTC R32 033	Réf.	7832035
	€	**20 000,00**
MMTC R32 040	Réf.	7832036
	€	**22 500,00**

Eco-Participation : voir liste des colis page suivante

MMTC R32 DE 20 À 40 KW

POMPES À CHALEUR AIR/EAU **"MONOBLOC"**
MOYENNE TEMPÉRATURE COLLECTIVE

COLISAGE

DÉSIGNATION	RÉFÉRENCE COMPLÈTE	PRIX HT (€) ECOPART : VOIR LISTE COLIS	NOMBRE DE COLIS	POMPE A CHALEUR MONOBLOC MMTC 	DIEMACONTROL 
VERSION STANDARD					
MMTC R32 020	-	**15 000,00**	2	7832033	7854542
MMTC R32 026	-	**17 500,00**	2	7832034	7854542
MMTC R32 033	-	**20 000,00**	2	7832035	7854542
MMTC R32 040	-	**22 500,00**	2	7832036	7854542

LISTE DES COLIS

RÉF.	DÉSIGNATION	COLIS	PRIX HT (€)
7832033	MMTC R32 020		**15 000,00**
7832034	MMTC R32 026		**17 500,00**
7832035	MMTC R32 033		**20 000,00**
7832036	MMTC R32 040		**22 500,00**
7854542	DIEMACONTROL		**950,00**

SERV' élite PACK ESSENTIEL (MISE EN SERVICE)

		PRIX NET HT (€)
7861432	MES POMPE À CHALEUR pour une unité	771€
7861433	MES POMPE À CHALEUR CASCADE 2 unités	1234€
7861434	MES POMPE À CHALEUR par unité supplémentaire	407€

SERV' élite PACK STARTER

		PRIX NET HT (€)
7861435	PACK STARTER pour une unité	1087€
7861436	PACK STARTER CASCADE 2 unités	1804€
7861437	PACK STARTER par unité supplémentaire	553€

SERV' élite PACK SÉRÉNITÉ

		PRIX NET HT (€)
7861438	PACK SÉRÉNITÉ pour une unité	1435€
7861439	PACK SÉRÉNITÉ CASCADE 2 unités	2597€
7861440	PACK SÉRÉNITÉ par unité supplémentaire	862€

POUR PLUS D'INFORMATIONS SUR NOS
SERVICES & OUTILS
SE REPORTER AUX P 30 ET SUIVANTES

De Dietrich

MMTC R32 DE 20 À 40 KW

POMPES À CHALEUR AIR/EAU **"MONOBLOC"**
MOYENNE TEMPÉRATURE COLLECTIVE

OPTIONS

	RÉF.	DÉSIGNATION	COLIS	PRIX HT (€)
	7841692	PLOT ANTIVIBRATILE 20/26 KW		**200,00**
	7848648	PLOT ANTIVIBRATILE 33/40 KW		**200,00**
	7841694	FILTRE À EAU 1 1/4"		**200,00**
	7841695	FILTRE À EAU 1 1/2"		**200,00**
	7841696	FILTRE À EAU 2"		**200,00**
	7841697	SOUPAPE ANTIGEL 1 1/4"		**200,00**
	7841698	SOUPAPE ANTIGEL 1 1/2"		**200,00**
	7841699	SOUPAPE ANTIGEL 2"		**200,00**
	7841700	DÉTECTEUR DE RÉFRIGÉRANT R32		**600,00**

OPTIONS RÉGULATION

	RÉF.	DÉSIGNATION	COLIS	PRIX HT (€)
	7854542	DIEMACONTROL		**950,00**
	7676561	VM DIEMATIC ÉVOLUTION	AD315	**1 579,00**
	100013305	SONDE SYSTÈME ECS	AD250	**68,00**
	88017017	SONDE DÉPART V3V	AD199	**121,00**
	100000030	COLIS OPTION SONDE ECS	AD212	**74,50**
	7721982	GTW 08 INTERFACE MODBUS	AD332	**243,30**
	7756023	GTW 21 INTERFACE BACNET	AD332	**295,00**
	7663618	CÂBLE S-BUS 1,5M AVEC BOUCHONS	AD308	**51,10**
	7663561	CÂBLE S-BUS 12M AVEC BOUCHONS	AD309	**151,30**
	7663619	CÂBLE S-BUS 20M AVEC BOUCHONS	AD310	**201,00**
	7688305	TERMINAISON S-BUS	AD321	**75,60**
	7852998	CABLE HYBRID L-BUS		**35,00**
	7789521	CARTE STATUS SCB-01	HK417	**222,00**
	100019114	KIT SONDE HYGRO RAFRAÎCHISSEMENT	HK27	**333,30**
	7622433	KIT SONDE CONDENSATION (0-10V)	HZ64	**603,10**

ÉCO-PART. **6,67** **5,00** **1,67** **0,83** **0,12** **0,02**
HT (€) EN SUS

ÉCO-PART. **16,20** **8,55** **0,20** **0,16** **0,02**
HT (€) INCLUSE

Les montants des éco-participations sont susceptibles d'évoluer en cas de modification du barème par notre organisme collecteur.

Voir pages suivantes

MMTC R32 DE 20 À 40 KW

POMPES À CHALEUR AIR/EAU **"MONOBLOC"**
MOYENNE TEMPÉRATURE COLLECTIVE

OPTIONS THERMOSTATS ET SONDES D'AMBIANCE

	RÉF.	DÉSIGNATION	COLIS	CONNEXION	PILES	PROGRAMME HORAIRE	CONNECTE INTERNET	CLASSE	PRIX HT (€)
	7691375	SONDE D'AMBIANCE SMART TC° CONNECTÉE	AD324	filaire	non	oui	oui	VI*	289,00
	7691377	SONDE D'AMBIANCE SMART TC° CONNECTÉE SANS FIL (RF)	AD341	sans fil	oui	oui	oui	VI*	479,00
	88017859	THERMOSTAT D'AMBIANCE NON PROGRAMMABLE	AD140	filaire	non	non	non	III*	71,00
	7768817	THERMOSTAT D'AMBIANCE PROGRAMMABLE (FILAIRE)	AD337	filaire	oui	oui	non	IV*	134,00
	7768818	THERMOSTAT D'AMBIANCE PROGRAMMABLE (SANS FILS)	AD338	sans fil	oui	oui	non	IV*	324,00
	7776874	SONDE EXTÉRIEURE SANS FIL POUR SMART TC° RF		sans fil	non	-	non	-	124,80

* avec sonde extérieure filaire 85757741 livrée d'origine ou remplacée par la sonde sans fil 7776874

CHOIX DES OPTIONS EN FONCTION DES CIRCUITS RACCORDÉS

MMTC R32 — Type de circuit (1)	ECS	direct
Tableau de commande DiemaControl (sonde système incluse) 7854542	1 x 100000030	d'origine

Type de circuit	ECS	circuit direct + 1 circuit sur vanne		circuit direct + 2 circuits sur vanne	circuit direct + 3 circuits sur vanne
Tableau de commande DiemaControl (sonde système incluse) 7854542 + VM DIEMATIC EVOLUTION 7676561 + câble S-BUS 7663618	1 ou 2 x100000030	d'origine	1 x 88017017	2 x 88017017	2 x 88017017 + 1 x 100013304

Les circuits peuvent être complétés par les sondes ou thermostats d'ambiance présents dans les options de régulation.

MMTC R32 DE 20 À 40 KW

POMPES À CHALEUR AIR/EAU **"MONOBLOC"**
MOYENNE TEMPÉRATURE COLLECTIVE

ACCÉDEZ À NOTRE **SCHÉMATHÈQUE**

GÉNÉREZ L'ÉTIQUETTE ÉNERGÉTIQUE SYSTÈME

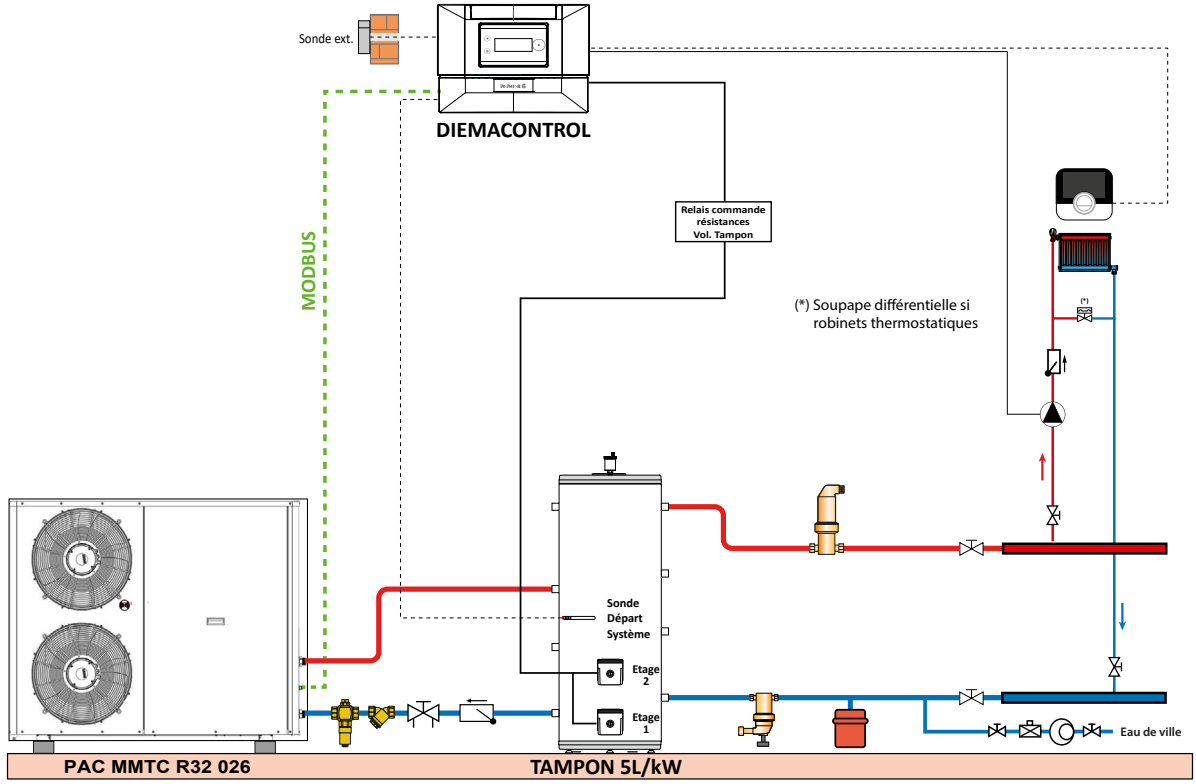

DESCRIPTIF

	COLIS	RÉF.	PRIX HT (€)
Pompe à chaleur MMTC R32 026	-	7832034	**17 500,00**
Régulation DIEMACONTROL	-	7854542	**950,00**
Options éventuelles supplémentaires			
Kit plots antivibratiles 20/26 KW	-	7841692	**200,00**
Thermostat d'ambiance connecté filaire SMART TC°	AD324	7691375	**289,00**
Soupape différentielle	HK150	7746242	**86,20**
Soupape antigel 1 1/4"	-	7841697	**200,00**
Filtre à eau 1 1/4"	-	7841694	**200,00**
		Prix total H.T.* :	**19 425,20**
Mise en service		**Prix net H.T. :**	**350,00**

* hors Eco-Participation

Exemple donné à titre indicatif

PGA 38 H 38 KW

POMPES À CHALEUR AIR/EAU **GAZ À ABSORPTION**

65°C

Produit

- Solution cascadable jusqu'à 190 kW
- Température de chauffage jusqu'à 65°C
- Facilité d'adaptation aux projets en réhabilitation
- Solution multi-énergie

- Haut rendement : jusqu'à 165% sur énergie primaire
- Maintien de performances élevées même avec une baisse des températures extérieures jusqu'à -20°C



R717

JUSQU'À A+

POMPE À CHALEUR CHAUFFAGE
Performances certifiées disponibles sur www.eurovent-certification.com

CE

Informations pratiques

Éligibles Aides & Subventions Voir p. 34

Formations proposées Voir p. 42

On vous accompagne Voir p. 33

Page produit site internet

QUELLE-CHAUFFERIE+

De Dietrich



Bénéfices utilisateur

• Soucieuse de l'environnement	Réduction jusqu'à 50% sur les émissions de CO_2 et un fluide frigorigène sans impact sur l'effet de serre
• Economique	Réduction jusqu'à 50% sur la facture annuelle de chauffage
• Performante	Rendement très élevé jusqu'à 165%
• Une solution garantie	Un fonctionnement garanti jusqu'à -20°C

Services De Dietrich

De Dietrich vous propose des études de dimensionnement et simulations budgétaires gratuites par nos experts.

Une offre de formation conçue pour accompagner les installateurs.

Un "Pack Sérénité" comprend l'accompagnement sur le chantier, mise en service assurée par le SAV constructeur et visite l'année suivante pour vérification du bon fonctionnement.

PGA 38 H 38 kW

POMPES À CHALEUR AIR/EAU **GAZ À ABSORPTION**



PAC modulante de 50 à 100 % alimentée au gaz et utilisant un cycle thermodynamique par absorption avec une solution eau-ammoniac

- Fonctionnement au gaz naturel G20/G25 et propane
- Non réversible
- Pour des installations de chauffage à HT (radiateurs, ventilo-convecteurs) et d'ECS, elle produit de l'eau jusqu'à 65 °C
- La pompe à chaleur est composée :
  - Compresseur thermochimique
  - Échangeur de récupération de l'énergie sur les gaz de combustion
  - Échangeur à eau à plaques pour le condenseur. Évaporateur constitué d'une batterie en tubes acier et ailettes en aluminium
- Écran à LED pour l'affichage de codes états
- Pilotable par l'interface CCI (Comfort Control Interface) par un régulateur externe 0-10 V, par un tableau DIEMATIC iSystem
- Possibilité de mettre en cascade les PGA associées ou non à une ou plusieurs chaudières

PGA 38 H

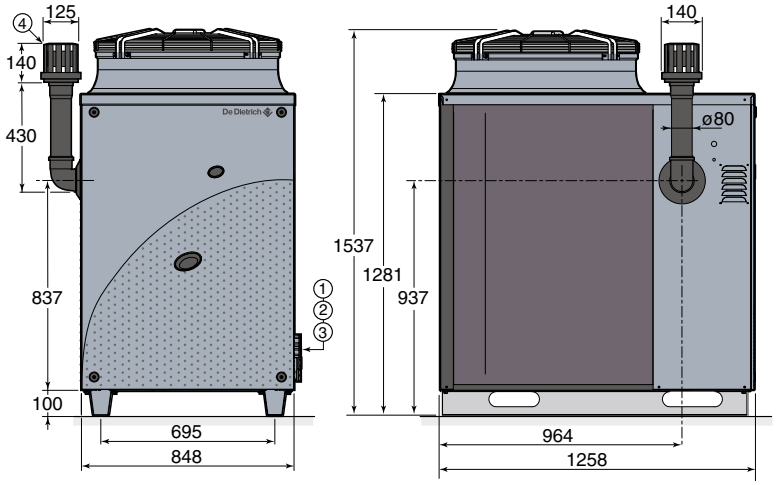

① Arrivée gaz G 3/4
② Retour eau de chauffage G 1 1/4
③ Aller eau de chauffage G 1 1/4
④ Évacuation des produits de combustion Ø 80 mm

PGA 38 H EN CASCADE, MONTÉES SUR CHÂSSIS

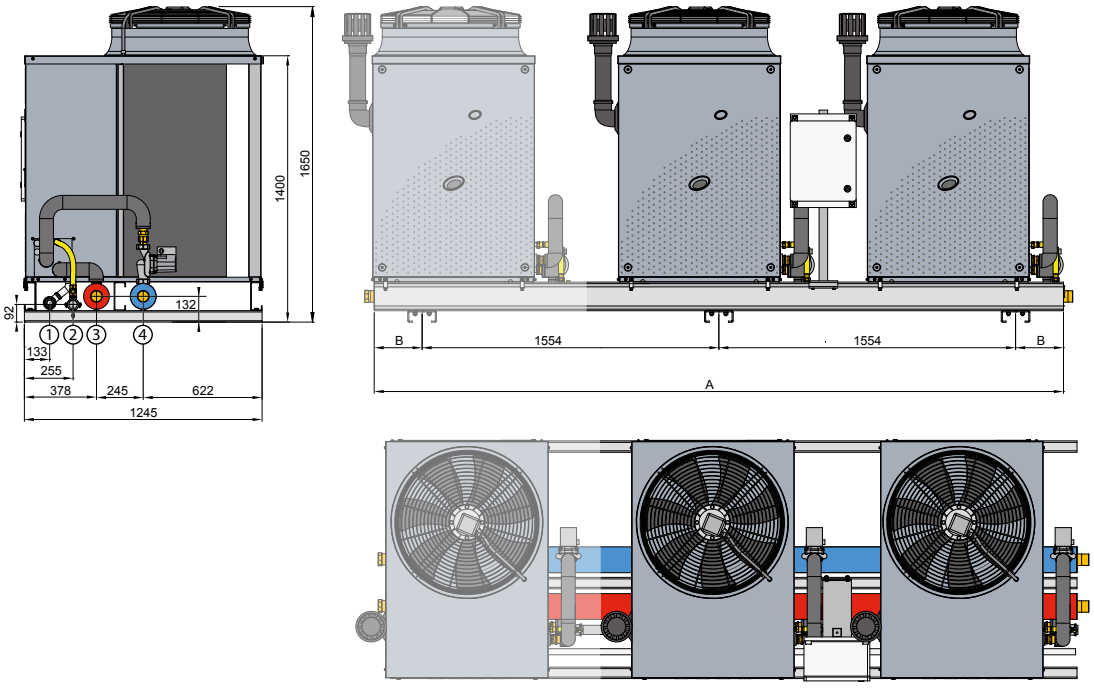

① Conduit d'évacuation des condensats 1" (monté sur collier)
② Raccordement gaz G 1 1/2
③ Départ G 2
④ Retour G 2

De Dietrich

PGA 38 H 38 KW

POMPES À CHALEUR AIR/EAU **GAZ À ABSORPTION**

PGA 38 H			38 H
CHAUDIÈRE TYPE			
Point de fonctionnement A7W45**	- G.U.E.* efficacité de l'utilisation du gaz (1)	kW	1,52
	- puissance thermique		38,30
Point de fonctionnement A7W60	- G.U.E.* efficacité de l'utilisation du gaz (1)	kW	1,24
	- puissance thermique	kW	31,20
Puissance calorifique nominale (1013 mbar, 15 °C)		%	25,7
Efficacité énergétique saisonnière : chauffage en moyenne température (55 °C) (sans apport de régulation)		mg/kWh	113
Émission NOx		mg/kWh	53,3
Émission CO_2		° C	39
Température max. sortie eau de chauffage		° C	65
Température max. entrée eau de chauffage		l	55
Volume d'eau		l/h	4
Débit nominal eau de chauffage		bar	3000
Perte de charge eau au débit nominal (A7W45)		kW	0,43
Puissance électrique nominale		dB (A)	0,9 (2)
Puissance acoustique (4)/Pression acoustique (3)		kg	78/50
Fluide frigorigène	- Ammoniac R717	kg	7
	- Eau	bar	10
Pression max. fluide frigorigène		kg	35
Poids d'expédition		V	400

(1) Conformément à la norme EN 12309-2. (2) ± 10 % en fonction de la tension d'alimentation et de la tolérance sur l'absorption des moteurs électriques. (3) à 10 m en champ libre, mesure frontale, facteur de direction 2. (4) Suivant la norme EN ISO 9614 *G.U.E. : Gas Utility Efficiency ** température extérieure = 7 °C (A7), température départ eau = 45 °C (W45)

PGA 38 H en cascade, montées sur châssis			2 x PGA 38 H	3 X PGA 38 H	4 x PGA 38 H	5 x PGA 38 H
NOMBRE DE PAC MONTÉES EN CASCADE SUR 1 CHÂSSIS						
Point de fonctionnement	- G.U.E.* efficacité de l'utilisation du gaz (1)		1,52	1,52	1,52	1,52
A7W50	- puissance thermique	kW	76,6	114,9	153,2	191,5
Volume d'eau		l	15,5	23,7	32,2	41,5
Puissance calorifique nominal (15 °C - 1013 mbar)		kW	51,4	77,1	102,8	128,5
Consommation gaz (G25)		m^3/h	6,32	9,48	12,64	15,80
Tension d'alimentation			230 V/50 Hz ou 400 V 3 + N/50 Hz	230 V/50 Hz ou 400 V 3 + N/50 Hz	230 V/50 Hz ou 400 V 3 + N/50 Hz	230 V/50 Hz ou 400 V 3 + N/50 Hz
Consommation électrique max.		W	1940	2910	4200	5250
Puissance électrique nominale (alimentation 400 V) (2)		kW	2,82	4,23	5,64	7,05
Niveau pression acoustique max à 10 m en champ libre, frontal		dB (A)	52	54	56	56
Poids d'expédition		kg	989	1464	1959	2445

(1) Conformément à la norme EN 12309-2.
(2) ± 10 % en fonction de la tension d'alimentation et la tolérance sur l'absorption des moteurs électriques

Températures limites de service :
- Eau : 2 °C/65 °C
- Air extérieur : -20 °C/+ 45 °C

Pression de service maximale : 4 bar
- Alimentation : 230 V/50 Hz
- Indice de protection : X5D

Classe NOX : 5
Catégorie gaz : II 2ESi3P
Homologation : B_{23P}, B_{33}, B_{53P}

Détails des données
Voir feuillet technique

PRIX H.T.		38 H	2 x PGA 38 H	3 x PGA 38 H	4 x PGA 38 H	5 x PGA 38 H
PGA 38 H	Réf.	100016287	-	-	-	-
	€	**38 758,00**	**-**	**-**	**-**	**-**
PGA 38 H en cascade, montées sur châssis	Réf.	-	100019837	100019841	100019843	100019845
	€	**-**	**83 939,00**	**128 216,00**	**186 956,00**	**230 934,00**

Eco-Participation : voir liste des colis page suivante

PGA 38 H 38 KW

POMPES À CHALEUR AIR/EAU **GAZ À ABSORPTION**

COLISAGE

DÉSIGNATION	RÉFÉRENCE PGA	PRIX HT (€) ECOPART : VOIR LISTE COLIS	NOMBRE DE COLIS	PGA
PGA 38 H	100016287	**38 758,00**	1	100016287

DÉSIGNATION CASCADES	RÉFÉRENCE COMPLÈTE	PRIX HT (€) ECOPART : VOIR LISTE COLIS	NOMBRE DE COLIS	CASCADES PGA
Cascade de 2 PGA 38 H montées sur châssis	100019837	**83 939,00**	1	100019837
Cascade de 3 PGA 38 H montées sur châssis	100019841	**128 216,00**	1	100019841
Cascade de 4 PGA 38 H montées sur châssis	100019843	**186 956,00**	1	100019843
Cascade de 5 PGA 38 H montées sur châssis	100019845	**230 934,00**	1	100019845

LISTE DES COLIS

RÉF.	DÉSIGNATION	COLIS	PRIX HT (€)	RÉF.	DÉSIGNATION	COLIS	PRIX HT (€)
100016287	PGA 38 H	HT2	**38 758,00**	100019843	CASCADE DE 4 PGA 38 H MONTÉES SUR CHÂSSIS	EH262	**186 956,00**
100019837	CASCADE DE 2 PGA 38 H MONTÉES SUR CHÂSSIS	EH260	**83 939,00**	100019845	CASCADE DE 5 PGA 38 H MONTÉES SUR CHÂSSIS	EH263	**230 934,00**
100019841	CASCADE DE 3 PGA 38 H MONTÉES SUR CHÂSSIS	EH261	**128 216,00**				

MISE EN SERVICE

		PRIX NET HT (€)
7809037	MES PGA pour 1 unité	543€
7809038	MES PGA par unité supplémentaire	96€
7809039	PRÉVISITE PGA-Collectif PAC	229€
7809040	MES PGA supl. RÉGLEMENTAIRE	185€

POUR PLUS D'INFORMATIONS SUR NOS **SERVICES & OUTILS** SE REPORTER AUX P 30 ET SUIVANTES

PGA 38 H 38 KW

POMPES À CHALEUR AIR/EAU **GAZ À ABSORPTION**

OPTIONS

	RÉF.	DÉSIGNATION	COLIS	PRIX HT (€)
	100017600	SONDE DE TEMPÉRATURE RETOUR PGA	AD274	**73,10**
	100017601	CÂBLE CAN BUS DE LIAISON PGA/CCI	AD275	**317,40**
	100017602	BOÎTIER CCI	AD276	**2 013,00**
	88017851	CÂBLE DE LIAISON BUS LG 12 M	AD134	**162,90**
	88017858	PROLONGATEUR DE CÂBLE BUS	AD139	**36,80**
	100017604	KIT 4 PLOTS ANTIVIBRATOIRES	HT3	**500,40**
	100017605	FILTRE ANTI-BOUE 1"1/4 (DN 32)	HT4	**381,90**
	100017606	DÉGAZEUR 1"1/4 (DN 32)	HT5	**381,90**
	100017607	CIRCULATEUR MODULANT WILO STRATOS PARA 25/1-11	HT6	**1 478,00**
	7724580	CIRCULATEUR WILO STRATOS PARA 30/1-12	EH976	**1 167,00**
	89807794	FLUIDE CALOPORTEUR TYPE L (-21 °C) 20 LITRES.	EG101	**112,00**
	100018254	DIEMATIC VM ISYSTEM		**1 583,00**
	100000030	COLIS OPTION SONDE ECS		**74,50**
	88017017	SONDE DÉPART V3V		**121,00**

OPTIONS BALLON TAMPON

	RÉF.	DÉSIGNATION	COLIS	PRIX HT (€)
	100017609	CUVE PS 800 WP	HT8	**5 119,00**
	100018005	HABILLAGE PS 800 WP	HT10	**2 038,00**
	100018006	BALLON TAMPON PS 800 WP		**7 157,00**

OPTIONS CASCADE PGA

	RÉF.	DÉSIGNATION	COLIS	PRIX HT (€)
	S103335	KIT PLOTS ANTIVIBRATILES POUR CASCADE DE PGA, 1 COLIS PAR APPAREIL	EH268	**575,60**
	100017600	SONDE DE TEMPÉRATURE RETOUR PGA	AD274	**73,10**
	100017601	CÂBLE CAN BUS DE LIAISON PGA/CCI	AD275	**317,40**
	100017602	BOÎTIER CCI	AD276	**2 013,00**
	88017851	CÂBLE DE LIAISON BUS LG 12 M	AD134	**162,90**
	88017858	PROLONGATEUR DE CÂBLE BUS	AD139	**36,80**
	89807794	FLUIDE CALOPORTEUR TYPE L (-21 °C) 20 LITRES.	EG101	**112,00**
	100007832	RÉGULATION POMPE DE CHARGE SLA 2	EC320	**320,00**
	7630016	POMPE CHAUFFAGE ÉLECTRONIQUE HEE POUR MCA - DTG130 65/115	SA13	**585,10**

ÉCO-PART. **6,67** **5,00** **1,67** **0,83** **0,12** **0,02**
HT (€) EN SUS

ÉCO-PART. **16,20** **8,55** **0,20** **0,16** **0,02**
HT (€) INCLUSE

Les montants des éco-participations sont susceptibles d'évoluer en cas de modification du barème par notre organisme collecteur.

CHOIX DES OPTIONS EN FONCTION DES CIRCUITS RACCORDÉS

Type de circuit	 ECS	 2 circuit dont un avec une vanne mélangeuse	
tableau CCI - 100017602 + VM Diematic Isystem - 100018254	100000030	2 X 88017017	2 X 88017017

Voir pages suivantes

ACCÉDEZ À NOTRE **SCHÉMATHÈQUE**

GÉNÉREZ L'ÉTIQUETTE ÉNERGÉTIQUE SYSTÈME

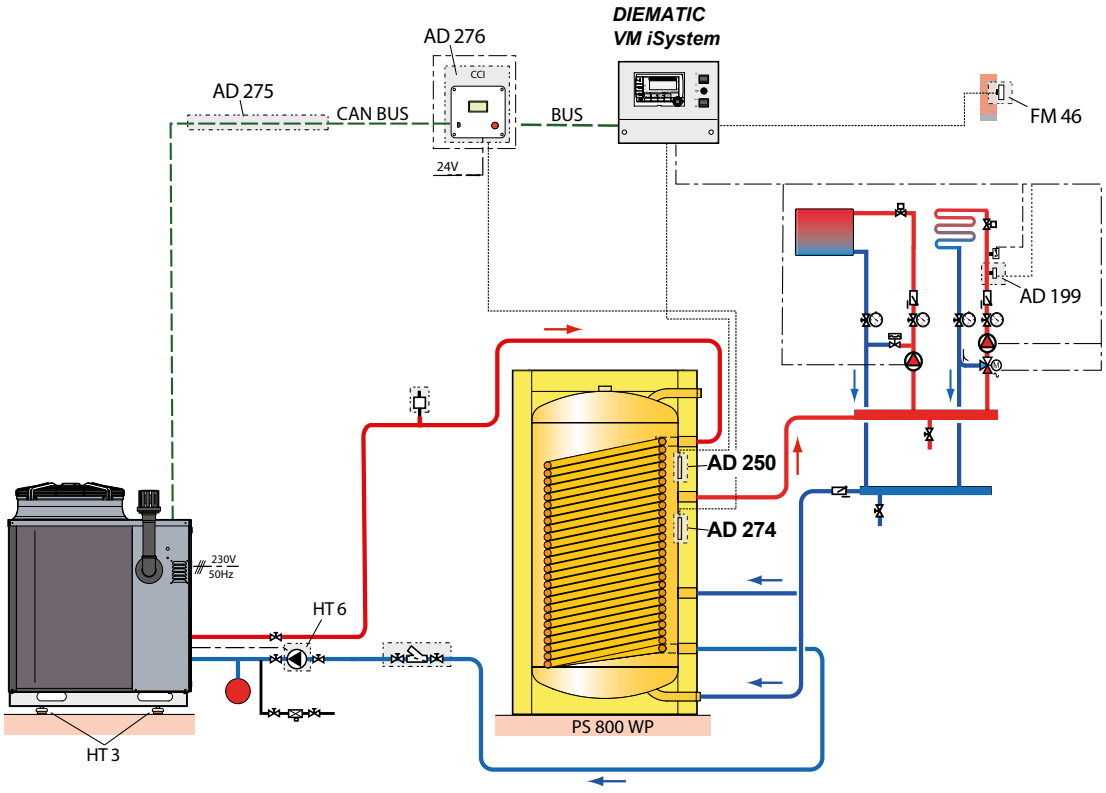

DESCRIPTIF

	COLIS	RÉF.	PRIX HT (€)
Pompe à chaleur gaz à absorption PGA 38 H	HT2	100016287	**38 758,00**
Câble CAN BUS de liaison PGA/CCI	AD275	100017601	**317,40**
Boîtier CCI	AD276	100017602	**2 013,00**
DIEMATIC VM iSystem	AD281	100018254	**1 583,00**
Sonde système	AD250	100013305	**68,00**
Sonde de température retour PGA	AD274	100017600	**73,10**
Ballon tampon PS 800 WP	-	100018006	**7 157,00**
Sonde départ V3V	AD199	88017017	**121,00**
Sonde extérieure	FM46	85757741	**60,00**
Kit 4 plots antivibratoires	HT3	100017604	**500,40**
Circulateur modulant WILO STRATOS PARA 25/1-11 (EEI < 0,23)	HT6	100017607	**1 478,00**
		Prix total H.T.* :	**52 128,90**
Mise en service		**Prix net H.T. :**	**543,00**

* hors Eco-Participation

Exemple donné à titre indicatif

PGA 38 H 38 KW

POMPES À CHALEUR AIR/EAU **GAZ À ABSORPTION**

ACCÉDEZ À NOTRE **SCHÉMATHÈQUE**

GÉNÉREZ L'ÉTIQUETTE ÉNERGÉTIQUE SYSTÈME

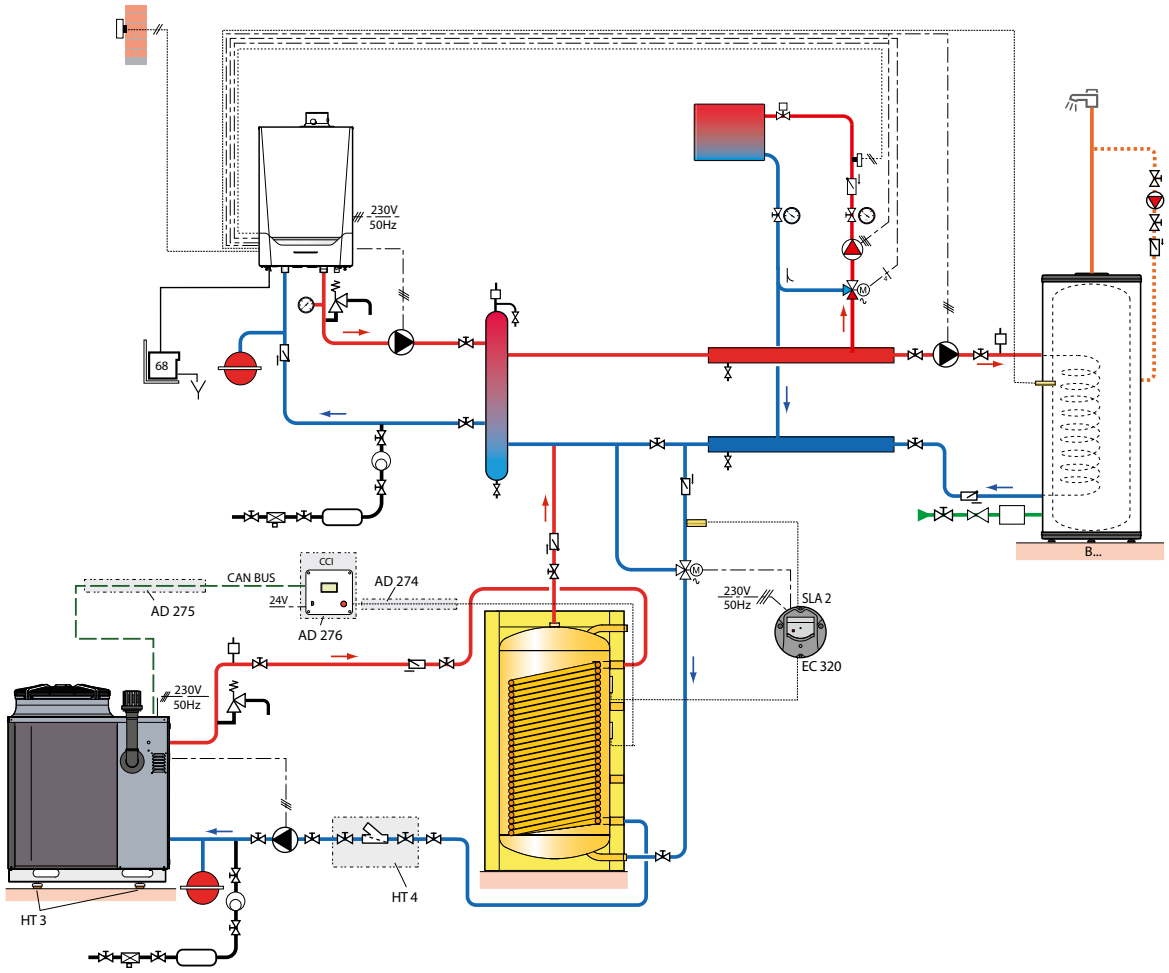

DESCRIPTIF

	COLIS	RÉF.	PRIX HT (€)
Pompe à chaleur gaz à absorption PGA 38 H	HT2	100016287	**38 758,00**
Boîtier CCI	AD276	100017602	**2 013,00**
Sonde de température retour	AD274	100017600	**73,10**
Câble CAN BUS de liaison PGA/CCI	AD275	100017601	**317,40**
Câble BUS lg 10 m de liaison Interface/Diematic-m^3	AD134	88017851	**162,90**
Circulateur modulant WILO STRATOS PARA 25/1-11 (EEI < 0,23)	HT6	100017607	**1 478,00**
Filtre anti-boue 1"1/4 (DN 32)	HT4	100017605	**381,90**
Kit de 4 plots anti vibratiles	HT3	100017604	**500,40**
Préparateur ECS BLC 500	EC608	100018092	**4 167,00**
Ballon tampon PS 800 WP	-	100018006	**7 157,00**
Sonde ECS	AD212	100000030	**74,50**
Sonde système	AD250	100013305	**68,00**
Sonde extérieure	FM46	85757741	**60,00**
Evodens Pro AMC 65 DIEMATC EVOLUTION	HR162	7699476	**6 137,00**
Pompe chauffage	SA13	7630016	**585,10**
Sonde départ après vanne	AD199	88017017	**121,00**
Dégazeur 1"1/4 (DN 32)	HT5	100017606	**381,90**
Thermostat différentiel SLA2	EC320	100007832	**320,00**
		Prix total H.T.* :	**62 756,20**
Mise en service		**Prix net H.T. :**	**543,00**

* hors Eco-Participation

Exemple donné à titre indicatif

GSHP DE 5 À 27 KW

POMPES À CHALEUR **GÉOTHERMIQUES**

60°C 80°C

avec appoint solaire

Produit

- Silence : absence de module extérieur
- Polyvalence : gestion multi-circuits pour répondre à toutes les configurations d'installation
- Performances : départ d'eau jusqu'à 80°C avec maintien de puissance
- Solution muti-énergie : combinaison possible avec un système solaire (GSHL)
- Longévité : protection du prépateur ECS par une anode titane

- Raccordable sur capteurs verticaux, horizontaux ou nappes phréatiques
- Préparateur ECS 200L en acier émaillé et anode titane
- Cascadable

R410A

JUSQU'À

A+++

A+

RE 2020

NF

POMPE À CHALEUR CHAUFFAGE
Performances certifiées disponibles sur www.eurovent-certification.com

CE



Informations pratiques

Éligibles Aides & Subventions Voir p. 34

Formations proposées Voir p. 42

On vous accompagne Voir p. 33

FABRICATION 100% FRANÇAISE DES MODULES INTÉRIEURS

Page produit site internet

QUELLEPAC+

De Dietrich

Bénéfices utilisateur

- Silencieuse
- Esthétique
- Confort sanitaire
- Confort en toute saison
- Des économies d'énergie importantes

Pas de module extérieur

Les capteurs enterrés garantissent une grande discrétion à l'installation

Assure le confort de toute la famille grâce au ballon ECS de 200L

Fonction réversible de série pour plancher rafraîchissant

Avec un coefficient de performance jusqu'à 5,64, elle permet de réaliser jusqu'à 80% d'économies d'énergie sur votre facture de chauffage



L'énergie puisée dans la terre

La géothermie puise la chaleur présente dans le sol à travers des capteurs verticaux et horizontaux, selon la configuration du terrain pour la restituer sous forme d'eau chaude pour le chauffage ou l'eau chaude sanitaire de l'habitat.

GSHP DE 5 À 27 KW

POMPES À CHALEUR **GÉOTHERMIQUES**



Pompe à chaleur eau (eau glycolée)/eau, réversible, avec captage en boucle fermée sur le sol par capteurs enterrés (captage horizontal), par forage (captage vertical) ou par puisage sur nappe phréatique

- Le module comprend : compresseur Scroll hermétique, 2 échangeurs à plaques, détendeurs, filtre déshydrateur, pressostats de sécurité HP/BP, limiteur électronique de courant de démarrage,
- Vase d'expansion 10 litres côté primaire (source) et un second côté secondaire (chauffage), 2 circulateurs, vanne d'inversion chauffage/ECS (uniquement sur GSHP 5/9/12/15),
- Débitmètre côté secondaire et un détecteur de débit côté primaire, manomètre électronique, soupape de sécurité et purgeur
- Kit Résistance électrique d'appoint (disponible en option)
- Isolation phonique
- Tableau de commande équipé de la régulation DIEMATIC iSystem qui permet la gestion des différents paramètres de la PAC ainsi qu'une gestion multi- circuit en chaud ou froid

GSHP 5-9-12 MR-E/TR-E, GSHP 15 TR-E, GSHP 19-27 TR

① - GHSP 5/9/12/15 : départ circuit chauffage G1"
- GHSP 19/27 : retour circuit chauffage G1" 1/4 (livré avec 2 vannes d'isolement et un filtre)

② - GHSP 5/9/12/15 : départ primaire préparateur ECS (si installé) G 1"
- GHSP 19/27 : départ vers circuit chauffage G 1" 1/4

③ - GHSP 5/9/12/15 : retour circuit chauffage G1" (livré avec 2 vannes d'isolement et un filtre)
- GHSP 19/27 : bouchon

④ - GHSP 5/9/12/15 : retour primaire préparateur ECS (si installé) G 1"
- GHSP 19/27 : bouchon

⑤ Départ circuit captage géothermique G1" 1/4 (livré avec 1 vanne d'isolement équipée d'un manomètre)

⑥ Retour circuit captage géothermique G1" 1/4 (livré avec 2 vannes d'isolement et un filtre)

⑦ Évacuation des soupapes de sécurité (côté captage, côté chauffage)

⑧ Évacuation des condensats

⑨ Purgeurs automatiques (côté captage, côté chauffage)

(1) Pieds réglables de 10 à 30 mm

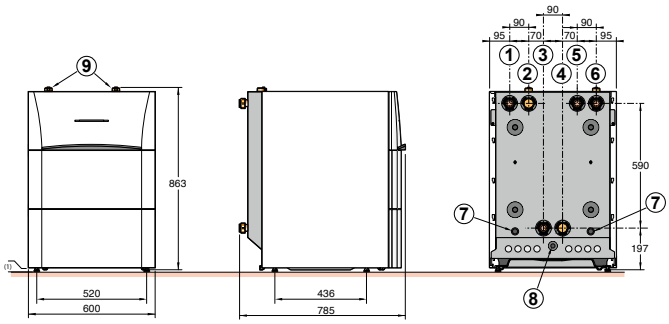

GSHP		5 MR	5 TR	9 MR	9 TR	12 MR	12 TR	15 TR	19 TR	27 TR
MODÈLE										
Puissance calorifique (1)	kW	5,70	5,70	9,88	9,88	12,66	12,66	17,09	20,40	27,99
COP (1)		4,12	4,12	4,13	4,13	4,09	4,09	4,23	4,04	4,04
Puissance électrique absorbée (1)	kWe	1,38	1,38	2,39	2,39	3,10	3,10	4,04	5,05	7,25
Puissance calorifique (2)	kW	5,39	5,39	9,41	9,41	12,21	12,21	16,35	20,05	26,82
COP (2)		3,31	3,31	3,43	3,43	3,42	3,42	3,53	3,43	3,28
Puissance électrique absorbée (2)	kWe	1,63	1,63	2,74	2,74	3,57	3,57	4,63	5,84	8,17
Puissance calorifique (3)	kW	6,95	6,95	12,13	12,10	15,54	15,54	20,87	26,34	33,03
COP (3)		5,64	5,64	5,52	5,52	5,30	5,30	5,38	5,14	4,71
Puissance électrique absorbée (3)	kWe	1,23	1,23	2,19	2,19	2,93	2,93	3,88	5,12	7,01
Puissance calorifique (4)	kW	6,55	6,55	11,68	11,68	14,89	14,89	20,02	25,18	32,13
COP (4)		4,25	4,25	4,37	4,37	4,19	4,19	4,27	4,12	3,90
Puissance électrique absorbée (4)	kWe	1,54	1,54	2,67	2,67	3,55	3,55	4,69	6,11	8,24
Efficacité énergétique saisonnière chauffage en moyenne température (35°C/55°C) *	%	245/177	245/177	236/181	236/181	229/173	229/173	231/177	220/170	198/159
Efficacité énergétique saisonnière chauffage en moyenne température (35°C/55°C) (avec sonde ext. livrée d'origine)	%	247/179	247/179	238/183	238/183	231/175	231/175	233/179	222/172	200/161
Efficacité énergétique saisonnière pour le chauffage des locaux (conditions climatiques plus froides) 35°C / 55°C	%	249/185	249/185	240/187	240/187	231/180	231/180	235/183	223/176	201/163
Efficacité énergétique saisonnière pour le chauffage des locaux (conditions climatiques plus chaudes) 35°C / 55°C	%	243/176	243/176	236/181	236/181	228/174	228/174	232/177	221/171	199/160
Tension d'alimentation	V	230 V mono	400 V tri	230 V mono	400 V tri	230 V mono	400 V tri	400 V tri	400 V tri	400 V tri
Intensité nominale	A	12,8	4,8	22,8	7,4	27,9	9,7	13	15,3	21,6
Intensité de démarrage	A	< 30	< 30	< 30	< 30	< 30	< 30	< 30	< 30	< 30
Puissance acoustique	dB[A]	49	49	53	53	52	52	51	53	50
Fluide frigorigène R 410A	kg	1,50	1,50	1,70	1,70	1,80	1,80	2,50	2,54	3,18
Équivalent CO_2	tonne	3,13	3,13	3,55	3,55	3,76	3,76	5,22	5,30	6,64
Poids à vide	kg	127	127	143	143	143	143	161	148	162

*Selon règlement n°813/2013 en eau glycolée/eau
(1) Performance selon NF EN 14511-2 en régime eau glycolée (30 %)/eau : 0 °C- -3 °C/30 °C - 35 °C
(2) Performance selon NF EN 14511-2 en régime eau glycolée (30 %)/eau : 0 °C - -3 °C/40 °C - 45 °C
(3) Performance selon NF EN 14511-2 en régime eau/eau : 10 °C - 7 °C/30 °C - 35 °C
(4) Performance selon NF EN 14511-2 en régime eau/eau : 10 °C - 7 °C/40 °C - 45 °C

Temp. limites de service en mode chaud :
- Eau : + 7 °C/+ 80 °C
- Capteur (source) : - 15 °C/+ 35 °C

Temp. limites de service en mode rafraîchissement :
- Eau : + 7 °C/+ 25 °C
- Capteur (source) : - 15 °C/+ 35 °C

Pression maxi de service du circuit chauffage :
- 3 bar

Pression maxi de service du circuit de captage :
- 3 bar

Détails des données
Voir feuillet technique

PRIX H.T.		5 MR	5 TR	9 MR	9 TR	12 MR	12 TR	15 TR	19 TR	27 TR
GSHP chauffage seul	N° colis	HZ1	HZ2	HZ3	HZ4	HZ5	HZ6	HZ7	HZ8	HZ9
	Réf.	7612336	7611946	7600538	7612220	7612330	7612245	7611656	7612360	7612590
	€	**10 588,00**	**10 588,00**	**11 681,00**	**11 681,00**	**12 610,00**	**12 610,00**	**13 546,00**	**14 637,00**	**17 190,00**

Eco-Participation : voir liste des colis page suivante

De Dietrich

GSHP DE 5 À 27 KW

POMPES À CHALEUR **GÉOTHERMIQUES**



Préparateur ECS émaillé à stratification « High Load » équipé d'un échangeur à plaques associé à une pompe de charge, placé sous la PAC pour constituer une « colonne » d'une esthétique uniforme

- Protection par « Titan Active System® »
- Robinet de vidange, tubulures de liaison PAC/ballon et sonde ECS, pieds réglables

GSHP…/V 200 GHL 5 À 15 KW

① Départ circuit chauffage G1"
③ Retour circuit chauffage G1" (livré avec 2 vannes d'isolement et un filtre)
⑤ Départ circuit captage géothermique G1" 1/4 (livré avec 1 vanne d'isolement équipée d'un manomètre)
⑥ Retour circuit captage géothermique G1" 1/4 (livré avec 2 vannes d'isolement et un filtre)
⑦ Évacuation des soupapes de sécurité (côté captage, côté chauffage)
⑧ Évacuation des condensats
⑨ Purgeurs automatiques (côté captage, côté chauffage)
⑩ Sortie ECS G 3/4"
⑪ Entrée eau froide sanitaire G 3/4"
⑫ Retour boucle de recirculation G 3/4"
(1) Pieds réglables de 10 à 30 mm

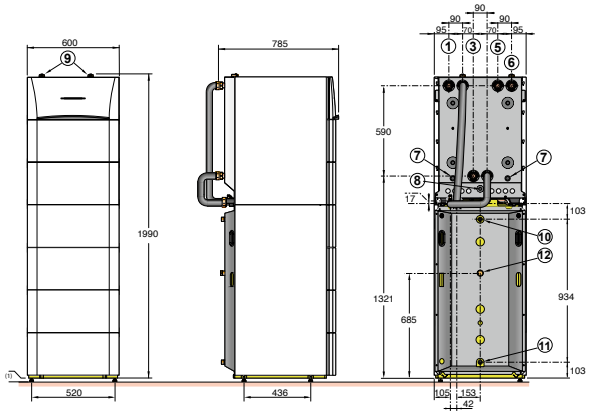



Préparateur ECS émaillé à stratification « High Load » équipé d'un échangeur à plaques associé à une pompe de charge, dans la même esthétique que la PAC et juxtaposé à celle-ci

- Protection par « Titan Active System® »
- Robinet de vidange, tubulures de liaison PAC/ballon et sonde ECS, pieds réglables

GSHP…/B 200 GHL 5 À 15 KW

① Départ circuit chauffage G1"
③ Retour circuit chauffage G1" (livré avec 2 vannes d'isolement et un filtre)
⑤ Départ circuit captage géothermique G1" 1/4 (livré avec 1 vanne d'isolement équipée d'un manomètre)
⑥ Retour circuit captage géothermique G1" 1/4 (livré avec 2 vannes d'isolement et un filtre)
⑦ Évacuation des soupapes de sécurité (côté captage, côté chauffage)
⑧ Évacuation des condensats
⑨ Purgeurs automatiques (côté captage, côté chauffage)
⑩ Sortie ECS G 3/4"
⑪ Entrée eau froide sanitaire G 3/4"
⑫ Retour boucle de recirculation G 3/4"
(1) Pieds réglables de 10 à 30 mm

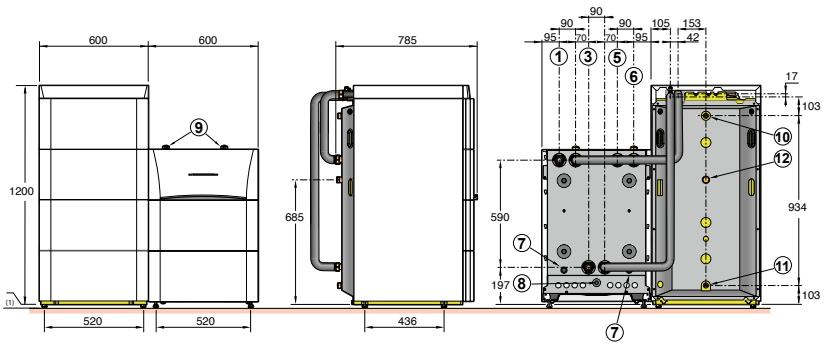

GSHP…/V ET B 200 GHL		5 MR	5 TR	9 MR	9 TR	12 MR	12 TR	15 TR
MODÈLE								
Efficacité énergétique saisonnière chauffage en moyenne température (35 °C/55 °C)*	%	245/177	245/177	236/181	236/181	229/173	229/173	231/177
Efficacité énergétique saisonnière chauffage en moyenne température (35 °C/55 °C) (avec sonde ext. livrée d'origine)	%	247/179	247/179	238/183	238/183	231/175	231/175	233/179
Cycle de soutirage (1)		L	L	L	L	L	L	L
Capacité nominale du ballon ECS	L	194	194	194	194	194	194	194
Volume max. d'eau chaude utilisable (V40) (1)	L	270	270	270	270	270	270	270
Durée de mise en température (th) (1)	h	2h10	2h10	1h05	1h05	0h55	0h55	0h50
Puissance absorbée en régime stabilisé (Pes) (1)	W	42,2	42,2	42,2	42,2	42,2	42,2	42,2
COP DHW (1)		2,55	2,55	2,55	2,55	2,55	2,55	2,45
Eta_dhW selon règlement (EU) n° 811/2013 de la commission du 2 août 2013 (cycle de soutirage L)	%	115	115	115	115	115	115	115
Poids bruts …V 200 GHL/…B 200 GHL	kg	243/246	243/246	259/262	259/262	261/264	261/264	276/279

(1) Selon NF EN 16147 *Selon règlement n°813/2013 en eau glycolée/eau

Temp. max. de service ECS :
• 70 °C

Pression max de service ECS :
• 10 bar

PRIX H.T.		5 MR	5 TR	9 MR	9 TR	12 MR	12 TR	15 TR
GSHP…/B 200 GHL avec ballon colonne	Réf.	7638341	7638344	7638346	7638348	7638350	7638352	7638354
	€	**13 560,60**	**13 560,60**	**14 653,60**	**14 653,60**	**15 582,60**	**15 582,60**	**16 518,60**
GSHP…/V 200 GHL avec ballon juxtaposé	Réf.	7638340	7638342	7638345	7638347	7638349	7638351	7638353
	€	**13 738,40**	**13 738,40**	**14 831,40**	**14 831,40**	**15 760,40**	**15 760,40**	**16 696,40**

Eco-Participation : voir liste des colis page suivante



Préparateur solaire ECS émaillé à stratification « High Load » équipé d'un échangeur à plaques associé à une pompe de charge ainsi que d'un serpentin pour raccordement à un système solaire, placé sous la PAC pour constituer une « colonne » d'une esthétique uniforme

- Protection par « Titan Active System® »
- Robinet de vidange, tubulures de liaison PAC/ballon et sonde ECS, pieds réglables

GSHP…/V 200 GSHL 5 À 15 KW

① Départ circuit chauffage G1"
③ Retour circuit chauffage G1" (livré avec 2 vannes d'isolement et un filtre)
⑤ Départ circuit captage géothermique G1" 1/4 (livré avec 1 vanne d'isolement équipée d'un manomètre)
⑥ Retour circuit captage géothermique G1" 1/4 (livré avec 2 vannes d'isolement et un filtre)
⑦ Évacuation des soupapes de sécurité (côté captage, côté chauffage)
⑧ Évacuation des condensats
⑨ Purgeurs automatiques (côté captage, côté chauffage)
⑩ Sortie ECS G 3/4"
⑪ Entrée eau froide sanitaire G 3/4"
⑫ Retour boucle de recirculation G 3/4"
(1) Pieds réglables de 10 à 30 mm

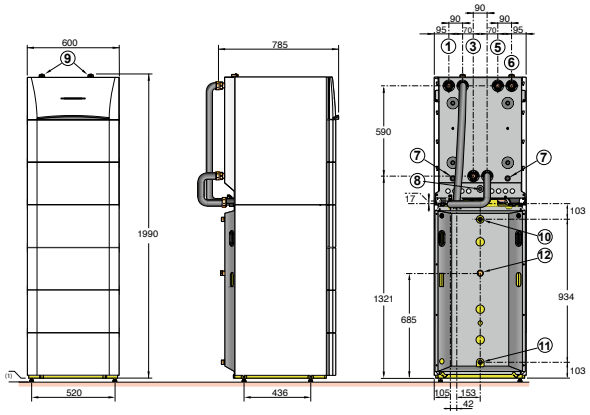



Préparateur solaire ECS émaillé à stratification « High Load » équipé d'un échangeur à plaques associé à une pompe de charge ainsi que d'un serpentin pour raccordement à un système solaire, juxtaposé à droite ou à gauche de la chaudière d'une esthétique alignée sur celle de la PAC

- Protection par « Titan Active System® »
- Robinet de vidange, tubulures de liaison PAC/ballon et sonde ECS, pieds réglables

GSHP…/B 200 GSHL 5 À 15 KW

① Départ circuit chauffage G1"
③ Retour circuit chauffage G1" (livré avec 2 vannes d'isolement et un filtre)
⑤ Départ circuit captage géothermique G1" 1/4 (livré avec 1 vanne d'isolement équipée d'un manomètre)
⑥ Retour circuit captage géothermique G1" 1/4 (livré avec 2 vannes d'isolement et un filtre)
⑦ Évacuation des soupapes de sécurité (côté captage, côté chauffage)
⑧ Évacuation des condensats
⑨ Purgeurs automatiques (côté captage, côté chauffage)
⑩ Sortie ECS G 3/4"
⑪ Entrée eau froide sanitaire G 3/4"
⑫ Retour boucle de recirculation G 3/4"
(1) Pieds réglables de 10 à 30 mm

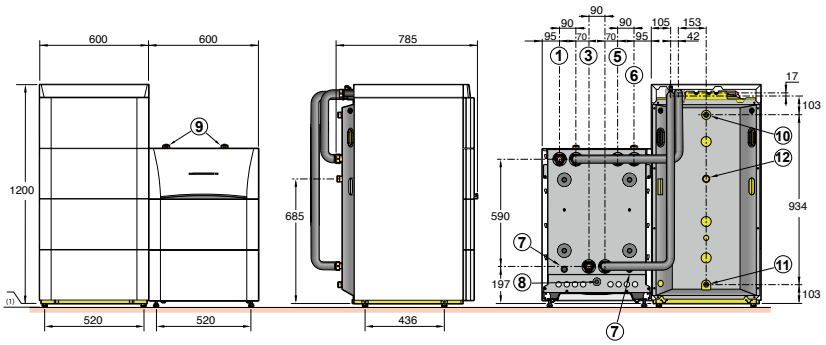

GSHP…/V ET B 200 GSHL		5 MR	5 TR	9 MR	9 TR	12 MR	12 TR	15 TR
MODÈLE								
Efficacité énergétique saisonnière chauffage en moyenne température (35 °C/55 °C)*	%	245/177	245/177	236/181	236/181	229/173	229/173	231/177
Efficacité énergétique saisonnière chauffage en moyenne température (35 °C/55 °C) (avec sonde ext. livrée d'origine)	%	247/179	247/179	238/183	238/183	231/175	231/175	233/179
Capacité de stockage du ballon ECS (V, Vnom)	L	187	187	187	187	187	187	187
Volume solaire/volume appoint (Vbu)	L	73/114	73/114	73/114	73/114	73/114	73/114	73/114
Eta_dhW selon règlement (EU) n° 811/2013 de la commission du 2 août 2013 (cycle de soutirage L)	%	115	115	115	115	115	115	115
Coefficient de pertes thermiques (psbsol)	W/K	2,09	2,09	2,09	2,09	2,09	2,09	2,09
Consommation d'entretien du ballon ECS (Qpr) (ΔT=45K)	kWh/24h	2,26	2,26	2,26	2,26	2,26	2,26	2,26
Pertes statiques (S) du ballon ECS	W	94	94	94	94	94	94	94
Poids bruts …V 200 GSHL/…B 200 GSHL	kg	258/261	258/261	274/277	274/277	276/279	276/279	291/294

* Selon règlement n°813/2013 en eau glycolée/eau

Temp. max. de service ECS :
• 95 °C

Pression max de service ECS :
• 10 bar

Pression max de service solaire :
• 6 bar

PRIX H.T.		5 MR	5 TR	9 MR	9 TR	12 MR	12 TR	15 TR
GSHP…/V 200 GSHL avec ballon solaire colonne	Réf.	7638363	7638365	7638367	7638370	7638372	7638375	7638377
	€	**13 934,60**	**13 934,60**	**15 027,60**	**15 027,60**	**15 956,60**	**15 956,60**	**16 892,60**
GSHP…/B 200 GSHL avec ballon solaire juxtaposé	Réf.	7638362	7638364	7638366	7638369	7638371	7638374	7638376
	€	**14 112,40**	**14 112,40**	**15 205,40**	**15 205,40**	**16 134,40**	**16 134,40**	**17 070,40**

Eco-Participation : voir liste des colis page suivante

GSHP DE 5 À 27 KW

POMPES À CHALEUR **GÉOTHERMIQUES**

COLISAGE

DÉSIGNATION GSHP (MR : MONOPHASÉ, TR : TRIPHASÉ)	RÉFÉRENCE	PRIX HT (€) ECOPART : VOIR LISTE COLIS	NOMBRE DE COLIS	POMPE À CHALEUR GSHP
GSHP 5 MR-E	7612336	**10 588,00**	1	7612336
GSHP 5 TR-E	7611946	**10 588,00**	1	7611946
GSHP 9 MR-E	7600538	**11 681,00**	1	7600538
GSHP 9 TR-E	7612220	**11 681,00**	1	7612220
GSHP 12 MR-E	7612330	**12 610,00**	1	7612330
GSHP 12 TR-E	7612245	**12 610,00**	1	7612245
GSHP 15 TR-E	7611656	**13 546,00**	1	7611656
GSHP 19 TR	7612360	**14 637,00**	1	7612360
GSHP 27 TR	7612590	**17 190,00**	1	7612590

DÉSIGNATION GSHP + BALLON 200 GHL AVEC EAU CHAUDE SANITAIRE (MR : MONOPHASÉ, TR : TRIPHASÉ)	RÉFÉRENCE COMPLÈTE	PRIX HT (€) ECOPART : VOIR LISTE COLIS	NOMBRE DE COLIS	POMPE À CHALEUR GSHP	BALLON 200 GHL	KIT DE LIAISON PAC-BALLON
VERSION JUXTAPOSÉE						
GSHP 5 MR/ B200 GHL	7638340	**13 738,40**	3	7612336	7613947	7611489
GSHP 5 TR/ B200 GHL	7638342	**13 738,40**	3	7611946	7613947	7611489
GSHP 9 MR/ B200 GHL	7638345	**14 831,40**	3	7600538	7613947	7611489
GSHP 9 TR/ B200 GHL	7638347	**14 831,40**	3	7612220	7613947	7611489
GSHP 12 MR/ B200 GH	7638349	**15 760,40**	3	7612330	7613947	7611489
GSHP 12 TR/ B200 GHL	7638351	**15 760,40**	3	7612245	7613947	7611489
GSHP 15 TR/ B200 GHL	7638353	**16 696,40**	3	7611656	7613947	7611489
VERSION COLONNE						
GSHP 5 MR/ V200 GHL	7638341	**13 560,60**	3	7612336	7613947	7611488
GSHP 5 TR/ V200 GHL	7638344	**13 560,60**	3	7611946	7613947	7611488
GSHP 9 MR/ V200 GHL	7638346	**14 653,60**	3	7600538	7613947	7611488
GSHP 9 TR/ V200 GHL	7638348	**14 653,60**	3	7612220	7613947	7611488
GSHP 12 MR/ V200 GHL	7638350	**15 582,60**	3	7612330	7613947	7611488
GSHP 12 TR/ V200 GHL	7638352	**15 582,60**	3	7612245	7613947	7611488
GSHP 15 TR/ V200 GSHL	7638354	**16 518,60**	3	7611656	7613947	7611488

DÉSIGNATION GSHP + BALLON 200 GSHL AVEC EAU CHAUDE SANITAIRE ET APPOINT SOLAIRE (MR : MONOPHASÉ, TR : TRIPHASÉ)	RÉFÉRENCE COMPLÈTE	PRIX HT (€) ECOPART : VOIR LISTE COLIS	NOMBRE DE COLIS	POMPE À CHALEUR GSHP	BALLON 200 GSHL	KIT DE LIAISON PAC-BALLON
VERSION JUXTAPOSÉE						
GSHP 5 MR/ B200 GSHL	7638362	**14 112,40**	3	7612336	7607389	7611489
GSHP 5 TR/ B200 GSHL	7638364	**14 112,40**	3	7611946	7607389	7611489
GSHP 9 MR/ B200 GSHL	7638366	**15 205,40**	3	7600538	7607389	7611489
GSHP 9 TR/ B200 GSHL	7638369	**15 205,40**	3	7612220	7607389	7611489
GSHP 12 MR/ B200 GSHL	7638371	**16 134,40**	3	7612330	7607389	7611489
GSHP 12 TR/ B200 GSHL	7638374	**16 134,40**	3	7612245	7607389	7611489
GSHP 15 TR/ B200 GSHL	7638376	**17 070,40**	3	7611656	7607389	7611489
VERSION COLONNE						
GSHP 5 MR/ V200 GSHL	7638363	**13 934,60**	3	7612336	7607389	7611488
GSHP 5 TR/ V200 GSHL	7638365	**13 934,60**	3	7611946	7607389	7611488
GSHP 9 MR/ V200 GSHL	7638367	**15 027,60**	3	7600538	7607389	7611488
GSHP 9 TR/ V200 GSHL	7638370	**15 027,60**	3	7612220	7607389	7611488
GSHP 12 MR/ V200 GSHL	7638372	**15 956,60**	3	7612330	7607389	7611488
GSHP 12 TR/ V200 GSHL	7638375	**15 956,60**	3	7612245	7607389	7611488
GSHP 15 TR/ V200 GSHL	7638377	**16 892,60**	3	7611656	7607389	7611488

SERV' élite	MISE EN SERVICE	PRIX NET HT (€)
7809021	MES PAC Géothermique pour 1 unité	520€
7809022	MES PAC Géothermique par unité supplémentaire	415€

POUR PLUS D'INFORMATIONS SUR NOS **SERVICES & OUTILS** SE REPORTER AUX P 30 ET SUIVANTES

GSHP DE 5 À 27 KW

POMPES À CHALEUR **GÉOTHERMIQUES**

LISTE DES COLIS

RÉF.	DÉSIGNATION	COLIS	PRIX HT (€)
7612336	GSHP 5 MR-E	HZ1	**10 588,00**
7611946	GSHP 5 TR-E	HZ2	**10 588,00**
7600538	GSHP 9 MR-E	HZ3	**11 681,00**
7612220	GSHP 9 TR-E	HZ4	**11 681,00**
7612330	GSHP 12 MR-E	HZ5	**12 610,00**
7612245	GSHP 12 TR-E	HZ6	**12 610,00**
7611656	GSHP 15 TR-E	HZ7	**13 546,00**
7612360	GSHP 19 TR	HZ8	**14 637,00**
7612590	GSHP 27 TR	HZ9	**17 190,00**
7613947	BALLON 200 GHL	ER600	**2 724,00**
7607389	BALLON 200 GSHL	ER601	**3 098,00**
7611489	KIT DE LIAISON PAC-BALLON B200 (version juxtaposée)	ER611	**426,40**
7611488	KIT DE LIAISON PAC-BALLON V200 (version colonne)	ER610	**248,60**

OPTIONS

	RÉF.	DÉSIGNATION	COLIS	PRIX HT (€)
	7616680	KIT APPOINT ÉLECTRIQUE 9 kW GSHP 05 à 15 kW	HZ20	**1 033,70**
	7616643	KIT APPOINT ÉLECTRIQUE 9 kW GSHP 19 - 27 kW	HZ19	**1 114,10**
	7618061	KIT ÉCHANGEUR DE BARRAGE GSHP 05 – 09 kW	HZ24	**1 507,70**
	7618063	KIT ÉCHANGEUR DE BARRAGE GSHP 12 – 15 kW	HZ26	**1 836,70**
	7618065	KIT ÉCHANGEUR DE BARRAGE GSHP 19 – 27 kW	HZ28	**2 393,20**
	7622431	KIT CÂBLAGE THERMOSTAT DE SÉCURITÉ PCBT	HZ29	**117,40**
	7622062	KIT POMPE WILO PARA 25/1-8 pour GSHP 19	HZ63	**1 048,50**
	7610411	KIT CIRCUIT PLANCHER CHAUFFANT	ER604	**1 147,90**
	7610412	KIT CIRCUIT RADIATEUR	ER605	**753,30**
	7610667	KIT CIRCUIT EXTÉRIEUR BALLON TAMPON	ER606	**311,10**
	7607396	COLIS BALLON TAMPON GSHP 200L	ER602	**1 338,00**
	100020045	KIT FILTRE FERNOX TF1	EH896	**406,30**
	100004417	FILTRE 400UM + VANNE D'ISOLEMENT 1"	EH61	**165,00**

OPTIONS RÉGULATION

	RÉF.	DÉSIGNATION	COLIS	PRIX HT (€)
	100013304	PLATINE + SONDE POUR VANNE MÉLANGEUSE	AD249	**233,80**
	100013305	SONDE SYSTÈME ECS	AD250	**68,00**
	100013306	SONDE EXTÉRIEURE RADIO DIEMATIC iSystem	AD251	**114,30**
	88017851	CÂBLE DE LIAISON BUS LG 12 M	AD134	**162,90**
	88017017	SONDE DÉPART V3V	AD199	**121,00**
	100000030	COLIS OPTION SONDE ECS	AD212	**74,50**
	100019114	KIT SONDE HYGRO RAFRAÎCHISSEMENT	HK27	**333,30**

ÉCO-PART. **6,67** **5,00** **1,67** **0,83** **0,12** **0,02**
HT (€) EN SUS

ÉCO-PART. **16,20** **8,55** **0,20** **0,16** **0,02**
HT (€) INCLUSE

Les montants des éco-participations sont susceptibles d'évoluer en cas de modification du barème par notre organisme collecteur.

OPTIONS THERMOSTATS ET SONDES D'AMBIANCE

	RÉF.	DÉSIGNATION	COLIS	CONNEXION	PILES	PROGRAMME HORAIRE	CONNECTE INTERNET	CLASSE	PRIX HT (€)
	100018924	COMMANDE A DISTANCE INTERACTIVE CDI2/CDI4 DD	AD285	Filaire	non	oui	non	VI*	**250,00**
	85757747	COMMANDE À DISTANCE SIMPLIFIÉE AVEC SONDE D'AMBIANCE	FM52	Filaire	non	non	non	VI*	**147,00**
	100018923	COMMANDE A DISTANCE RADIO CDR iSystem	AD284	RF	oui	oui	non	VI*	**334,00**
	100013307	MODULE CHAUDIÈRE RADIO DIEMATIC iSystem	AD252	Filaire	non				**175,00**

* sonde extérieure livrée d'origine

CHOIX DES OPTIONS EN FONCTION DES CIRCUITS RACCORDÉS

GSHP — Type de circuit		ECS	direct	vanne	direct + 1 vanne	2 vannes	direct + 2 vannes
Tableau de commande DIEMATIC iSystem	Régulation	1 x 100000030	d'origine	1 x 88017017	1 x 88017017	1 x 88017017 + 1 x 100013304	1 x 88017017 + 1 x 100013304

Les circuits peuvent être complétés par les sondes ou thermostats d'ambiance présents dans les options de régulation.

De Dietrich

GSHP DE 5 À 27 KW

POMPES À CHALEUR **GÉOTHERMIQUES**

ACCÉDEZ À NOTRE **SCHÉMATHÈQUE**

GÉNÉREZ L'ÉTIQUETTE ÉNERGÉTIQUE SYSTÈME

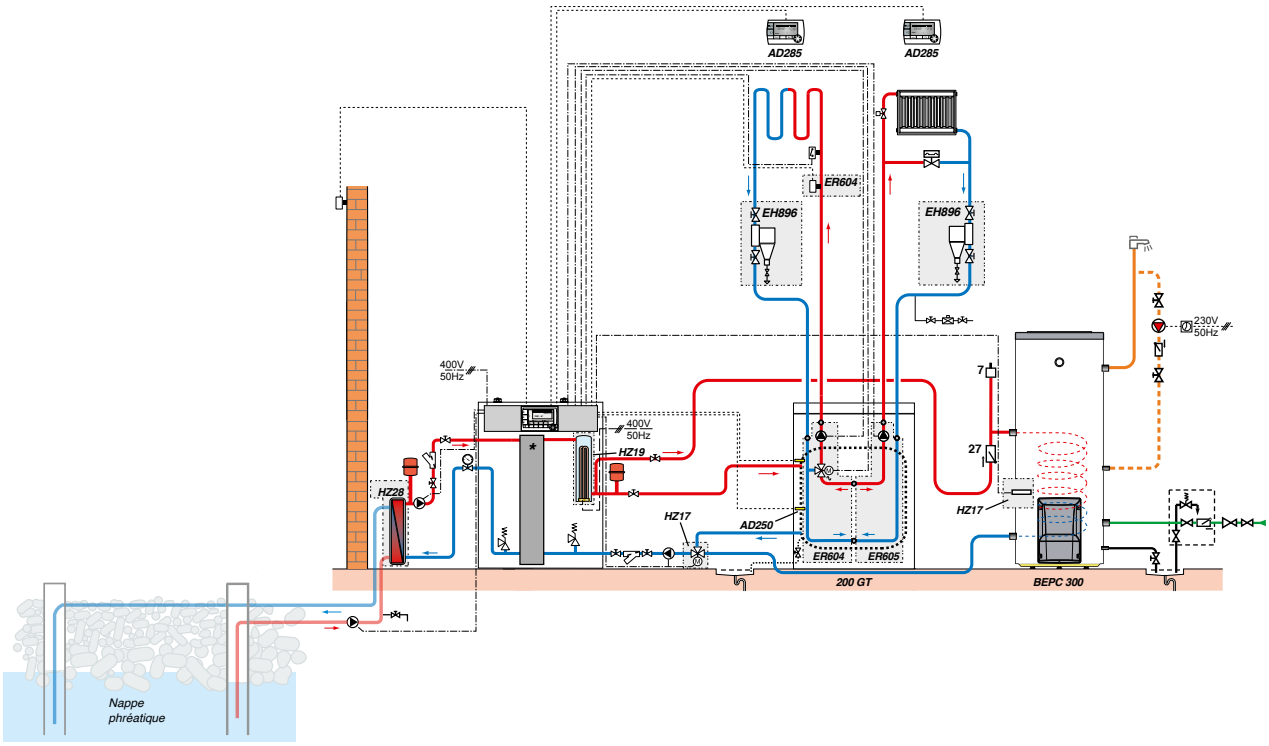

DESCRIPTIF

	COLIS	RÉF.	PRIX HT (€)
Pompe à chaleur GSHP 19 TR-E	-	7612360	**14 637,00**
Ballon tampon 200 GT	ER602	7607396	**1 338,00**
Préparateur ECS BEPC 300		7620661	**3 257,00**
Sonde pour ballon tampon	AD250	100013305	**68,00**
Kit hydraulique de raccordement pour un circuit direct	ER605	7610412	**753,30**
Kit hydraulique de raccordement pour un circuit avec V3V	ER604	7610411	**1 147,90**
Kit de liaison ballon tampon 200 GT - PAC	ER611	7611489	**426,40**
Kit échangeur de barrage	HZ28	7618065	**2 393,20**
Soupape différentielle	HK150	7746242	**86,20**
Options éventuelles supplémentaires			
- 2 x commande à distance CDI D. iSystem	2 x AD285	100018924	**250,00**
- 2 x kit filtre FERNOX TF1	2 x EH896	100020045	**406,30**
- Kit appoint électrique 9 kW	HZ19	7616643	**1 114,10**
		Prix total H.T.* :	**26 533,70**
Mise en service		**Prix net H.T. :**	**520,00**

* hors Eco-Participation

Exemple donné à titre indicatif

SOLUTIONS POMPES À CHALEUR

SOMMAIRE - GUIDE DE CHOIX

SPLIT - GAZ



	HP INVERTER G HYBRID GAZ
Type de chaudière	Gaz au sol à condensation
Puissance PAC	6 à 16 kW
Puissance Chaudière	8 à 35 kW
Fluide	R410A
Rafraîchissement	❄
Préparateur ECS intégré	✓
Nombre de circuits maximum	3
Température de départ de la PAC	80°C

Page	138

De Dietrich

HYBRIDES

SPLIT - FIOUL



ALEZIO S R32 HYBRID GAZ

Gaz mural à condensation



ALEZIO O HYBRID FIOUL

Fioul au sol à condensation ou basse température

4 à 8 kW	4,5 à 16 kW
3 à 30 kW	22 à 29 kW
R32	R410A
❄	❄
instantané par chaudière	✓
3	2
80°C	80°C

148 | 156

HP INVERTER G HYBRID GAZ DE 6 À 16 KW

SOLUTIONS HYBRIDES **AIR/EAU AVEC APPOINT GAZ À CONDENSATION INTÉGRÉ POUR CHAUFFAGE ET ECS**

Produit

- Compacité : faible emprise au sol
- Polyvalence : gestion multi-circuits pour répondre à toutes les configurations d'installation, chauffage, eau chaude sanitaire, rafraîchissement, piscine, …
- Facilité d'installation : remplacement d'une chaudière existante sans travaux importants
- Solution multi-énergies

- Solution hybride gaz avec ECS intégrée
- Raccordements multi-circuits intégrés d'origine
- Optimisation de la consommation d'énergies



R410A

JUSQU'À

A+++

A

POMPE À CHALEUR CHAUFFAGE
Performances certifiées disponibles sur www.eurovent-certification.com

Informations pratiques

Éligibles Aides & Subventions Voir p. 34

Formations proposées Voir p. 42

On vous accompagne Voir p. 33

Page produit site internet

FABRICATION 100% FRANÇAISE
DES MODULES INTÉRIEURS DE POMPES À CHALEUR

Bénéfices utilisateur

- Confort sanitaire
- Confort en toute saison
- Économies
- Solution compacte

Assure le confort de toute la famille grâce au ballon ECS de 180l

Fonction réversible de série pour plancher rafraîchissant ou ventilo-convecteur et performances assurées par grand froid

Réduit les consommations et les émissions de gaz à effet de serre

Faible emprise au sol, idéal pour remplacer une chaudière sol



Qu'est-ce qu'une pompe à chaleur hybride ?

La pompe à chaleur (PAC) hybride va utiliser tous les atouts de la PAC et de la chaudière pour profiter de leurs avantages en fonction de votre localisation et de la température extérieure.

Elle va déterminer automatiquement le système le plus performant et économique à mettre en route, pour répondre aux besoins en chauffage et en eau chaude sanitaire (ECS).



HP INVERTER G HYBRID GAZ DE 6 À 16 KW

SOLUTIONS HYBRIDES **AIR/EAU AVEC APPOINT GAZ À CONDENSATION INTÉGRÉ POUR CHAUFFAGE ET ECS**



Pompe à chaleur air/eau Inverter, composée d'une unité extérieure et d'un module hydraulique intérieur intégrant une chaudière gaz au sol à condensation de 3,4 à 35,9 kW selon modèle, pour chauffage et production d'ECS par ballon de 180 litres intégré placé sous la chaudière. Limitation du courant de démarrage par la technologie INVERTER

- Unité extérieure composée de :
  - Compresseur modulant
  - Évaporateur cuivre avec ailettes aluminium
  - Ventilateur(s) hélicoïde(s), bouteille anti-coup de liquide et de réserve de puissance, détendeurs électroniques, filtre, pressostats de sécurité HP
- Module hydraulique intérieur composé de :
  - Ballon hybride de 180 l intégrant le condenseur inox, le circulateur modulant, le vase d'expansion, le filtre magnétique à tamis, l'interface pour la gestion de la fonction hybride
  - Chaudière gaz au sol à condensation Modulens G®, à poser sur le ballon hybride : échangeur compact moulé en aluminium/silicium, brûleur gaz modulant de 22 à 100 %, équipée avec circulateur chauffage, vanne d'inversion chauffage/ECS, soupape de sécurité 3 bar, tableau de commande DIEMATIC iSystem
  - Kit de liaison ballon/chaudière

HP INVERTER G HYBRID V200

AWHP 4,5 MR

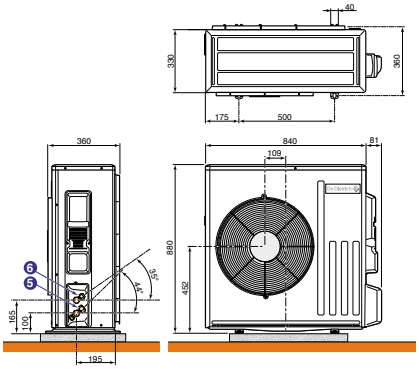

AWHP 6 MR-3

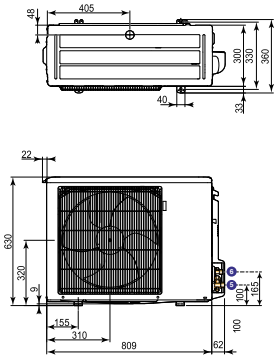

AWHP 8 MR-2

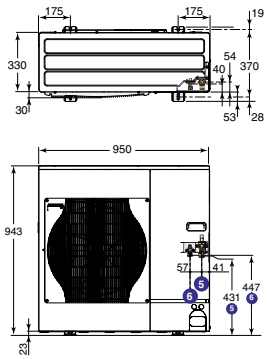

AWHP 11 et 16 MR/TR-2

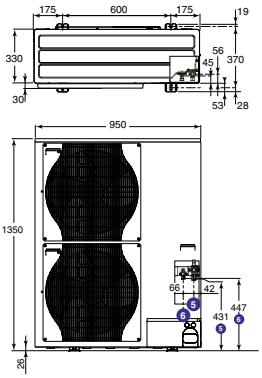

HP INVERTER G HYBRID V200 (MODULE INTÉRIEUR)

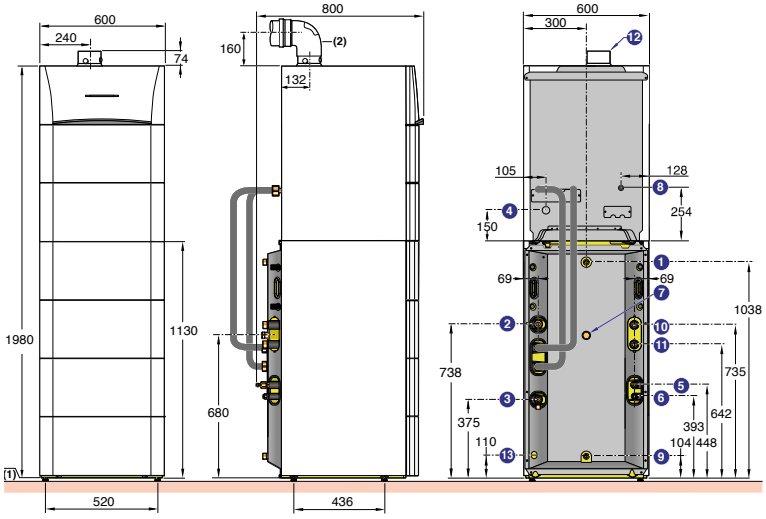

① Sortie eau chaude sanitaire G 3/4 M
② Départ circuit chauffage G 1 M
③ Retour circuit chauffage G 1 M
④ Évacuation des condensats, tuyau PVC Ø 24 x 19 mm
⑤ Raccord gaz frigo : voir tableau ci-dessous
⑥ Raccord liquide frigo : voir tableau ci-dessous
⑦ Retour boucle de circulation
⑧ Alimentation gaz Ø G 1/2
⑨ Entrée eau froide sanitaire G 3/4 M
⑩ Retour chauffage circuit vanne mélangeuse G 1 M (avec colis EH528 : kit tubulures internes avec vanne 3 voies motorisée et pompe)
⑪ Départ chauffage circuit vanne mélangeuse G 1 M (avec colis EH528 : kit tubulures internes avec vanne 3 voies motorisée et pompe)
⑫ Raccordement air/fumées concentrique Ø 60/100 mm
⑬ Sortie soupape de sécurité, raccordement pour tuyaux Ø int. 18 mm

(1) Pieds réglables de 0 à 20 mm
(2) Coude livré avec la ventouse horizontale HR48, le coude de réduction disponible en option (JA43) permet de ramener la hauteur de 160 mm à 100 mm

	Modèles	⑤ Raccord gaz frigo	⑥ Raccord liquide frigo
Groupe extérieur AWHP ... MR/TR	4,5 et 6	1/2" flare + raccord 1/2" – 5/8" livré	1/4" flare + raccord 1/4" – 3/8" livré
	8 à 16	5/8" flare	3/8" flare
Module intérieur		5/8" flare	3/8" flare

HP INVERTER G HYBRID GAZ DE 6 À 16 KW

SOLUTIONS HYBRIDES **AIR/EAU AVEC APPOINT GAZ À CONDENSATION INTÉGRÉ POUR CHAUFFAGE ET ECS**

HP..- AGC.. HYBRIDE V200		6 MR/25	8 MR/25	11 MR/25 11 TR/25	16 MR/25 16 TR/25	8 MR/35	11 MR/35 11 TR/35	16 MR/35 16 TR/35
PERFORMANCES SAISONNIÈRES								
Classe énergétique Erp chauffage (35 °C)/sanitaire		A+++/A	A+++/A	A+++/A	A+++/A	A+++/A	A+++/A	A+++/A
Classe énergétique Erp chauffage (55 °C)/sanitaire		A++/A	A++/A	A++/A	A+/A	A++/A	A++/A	A+/A
SCOP (35 °C/55 °C)		4,48/3,49	4,52/3,29	4,54/3,20	4,45/3,10	4,52/3,29	4,54/3,20	4,45/3,10
Efficacité énergétique saisonnière chauffage en moyenne température (35 °C/55 °C) *	%	176/138	178/129	178/125	175/121	178/129	178/125	175/121
Efficacité énergétique saisonnière chauffage en moyenne température (35 °C/55 °C) (avec sonde ext. livrée d'origine)	%	178/140	180/131	180/127	177/123	180/131	180/127	177/123
Efficacité énergétique saisonnière pour le chauffage des locaux (conditions climatiques plus froides) 35°C / 55°C	%	152/121	151/125	154/122	148/120	151/125	154/122	148/120
Efficacité énergétique saisonnière pour le chauffage des locaux (conditions climatiques plus chaudes) 35°C / 55°C	%	221/172	219/169	222/167	219/161	219/169	222/167	219/161
Efficacité énergétique saisonnière eau chaude sanitaire (Cycle L)	%	114	114	114	114	114	114	114
PUISSANCES CALORIFIQUES POUR LE DIMENSIONNEMENT DE LA PAC								
Puissance calorifique maximale à 0 °C/+50 °C	kW	5,39	7,66	10,43	12,36	7,66	10,43	12,36
PERFORMANCES CERTIFIÉES* **								
Puissance calorifique à +7 °C/+35 °C	kW	5,82	7,90	11,39	14,65	7,90	11,39	14,65
Coefficient de performance chaud à +7 °C/+35 °C (1)		4,22	4,34	4,65	4,22	4,34	4,65	4,22
Puissance calorifique à +7°C/+55°C	kW	5,53	7,57	11,57	14,66	7,57	11,57	14,66
Coefficient de performance chaud à +7°C/+55°C (1)		2,53	2,59	2,74	2,68	2,59	2,74	2,68
Puissance frigorifique à +35 °C/+18 °C (4)	kW	7,41	10,29	15,49	18,36	10,29	15,49	18,36
Coefficient de performance froid à +35 °C/+18 °C (4)		2,90	3,15	3,48	2,81	3,15	3,48	2,81
Volume max. d'eau chaude utilisable (V_{40}) (2)	l	254	251	231	231	251	231	231
Durée de mise en température (th) de 10 °C à 55 °C (2)	hh:mm	2h00	1h58	1h33	1h11	1h58	1h33	1h11
Puissance absorbée en régime stabilisée (Pes) (2)	W	35	35	35	35	35	35	35
Profil de soutirage (2)		L	L	L	L	L	L	L
Coefficient de performance ECS (2)		2,72	2,72	2,72	2,72	2,72	2,72	2,72
Puissance acoustique module extérieur (3)	dB[A]	65	67	69	70	67	69	70
Puissance acoustique module intérieur (3)	dB[A]	49	49	48	48	49	48	48
CARACTÉRISTIQUES TECHNIQUES								
Débit nominal d'eau à ΔT = 5 K	m³/h	1,00	1,36	1,96	2,53	1,36	1,96	2,53
Hauteur manométrique disponible au débit nominal à ΔT = 5 K	mbar	630	440	250	-	440	250	-
Tension d'alimentation groupe extérieur - MR - TR	V	230 V~ -	230 V~ -	230 V~ 400 V~	230 V~ 400 V~	230 V~ -	230 V~ 400 V~	230 V~ 400 V~
Protection disjoncteur courbe C groupe extérieur - MR - TR	A	16 -	25 -	32 16	40 16	25 -	32 16	40 16
Capacité préparateur eau chaude sanitaire	l	177	177	177	177	177	177	177
Charge en fluide frigorigène R 410A	kg	1,4	3,2	4,6	4,6	3,2	4,6	4,6
Équivalent CO_2	tonne	4,38	6,68	9,60	9,60	6,68	9,60	9,60
Longueur préchargée maxi	m	10	10	10	10	10	10	10
Longueur min - max **	m	2-40	2-40	2-75	2-75	2-40	2-75	2-75
Poids du module intérieur (avec préparateur ECS)	kg	202	201	203	203	201	203	203
Poids du module extérieur - MR - TR	kg	47 -	82 -	125 138	124 137	82 -	125 138	124 137
DONNÉES CHAUDIÈRE								
Puissance utile à 50/30 °C (mode chauffage)	kW	5,6-25,5	5,6-25,5	5,6-25,5	5,6-25,5	7,0-35,9	7,0-35,9	7,0-35,9
Puissance nominale à 80/60 °C (mode sanitaire)	kW	28	28	28	28	34	34	34

* Valeur certifiée selon règlement n°813/2013 - à sélectionner pour dossier d'aides financières
** Dénivelé max 30 m pour tous les modèles
*** Valeurs données à titre indicatif : se reporter sur le site de l'organisme certificateur
(1)Mode chaud : température air extérieur/température eau à la sortie, performances selon EN 14511-2
(2) Cycle de soutirage selon EN 16147
(3) Essai réalisé selon la norme EN 12102-1
(4) Mode froid : température air extérieur/température eau à la sortie, performances selon EN 14511-2

Temp. limites de service PAC en mode chaud :
- Eau : + 18 °C/+ 60 °C (+ 55 °C pour 4,5 kW)
- Air extérieur : - 20 °C/+ 35 °C (- 15 °C pour 4,5 et 6 kW)

Temp. limites de service PAC en mode froid :
- Eau : + 18 °C/+ 25 °C (+ 7 °C/+ 25 °C avec option EH567)
- Air extérieur : - 5 °C/+ 46 °C

Circuit chauffage :
- Pression maxi. de service : 3 bar
- Temp. maxi. de service : 95 °C

Circuit ECS :
- Pression maxi. de service : 10 bar
- Temp. maxi. de service : 65 °C

Détails des données
Voir feuillet technique

PRIX H.T.		6 kw/25	8 kw/25	11 kw/25	16 kw/25	8 kw/35	11 kw/35	16 kw/35
HP.. MR-AGC.. HYBRIDE V 200	Réf.	7641096	7641098	7641100	7641104	7641108	7641110	7641114
	€	**12 309,80**	**13 319,80**	**15 322,80**	**16 881,80**	**13 881,80**	**15 884,80**	**17 443,80**
HP.. TR-AGC.. HYBRIDE V 200	Réf.	-	-	7641102	7641106	-	7641112	7641116
	€	**-**	**-**	**15 776,80**	**17 490,80**	**-**	**16 338,80**	**18 052,80**

Eco-Participation : voir liste des colis page suivante

HP INVERTER G HYBRID GAZ DE 6 À 16 KW

SOLUTIONS HYBRIDES **AIR/EAU AVEC APPOINT GAZ À CONDENSATION INTÉGRÉ POUR CHAUFFAGE ET ECS**



Pompe à chaleur air/eau Inverter, composée d'une unité extérieure et d'un module hydraulique intérieur intégrant une chaudière gaz au sol à condensation de 3,4 à 35,9 kW selon modèle, pour chauffage et production d'ECS par ballon de 180 litres intégré placé sous la chaudière. Limitation du courant de démarrage par la technologie INVERTER

- Unité extérieure composée de :
  - Compresseur modulant
  - Évaporateur cuivre avec ailettes aluminium
  - Ventilateur(s) hélicoïde(s), bouteille anti-coup de liquide et de réserve de puissance, détendeurs électroniques, filtre, pressostats de sécurité HP
- Module hydraulique intérieur composé de :
  - Ballon hybride de 180 l intégrant le condenseur inox, le circulateur modulant, le vase d'expansion, le filtre magnétique à tamis, l'interface pour la gestion de la fonction hybride
  - Chaudière gaz au sol à condensation Modulens G®, à poser sur le ballon hybride : échangeur compact moulé en aluminium/silicium, brûleur gaz modulant de 22 à 100 %, équipée avec circulateur chauffage, vanne d'inversion chauffage/ECS, soupape de sécurité 3 bar, tableau de commande DIEMATIC iSystem
  - Kit de liaison ballon/chaudière

HP INVERTER H HYBRID V200

AWHP 4,5 MR

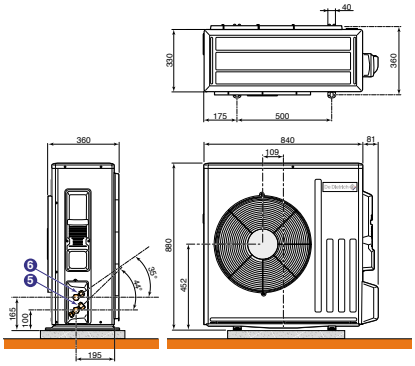

AWHP 6 MR-3

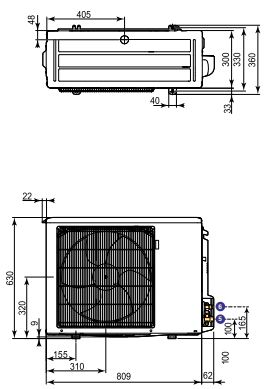

AWHP 8 MR-2

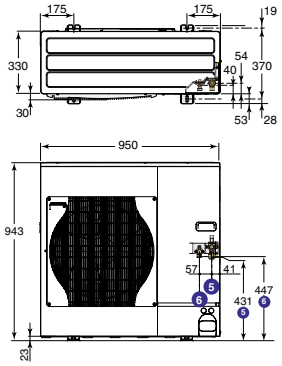

AWHP 11 ET 16 MR/TR-2

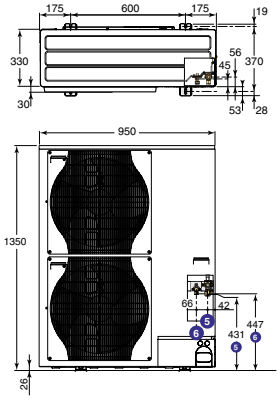

HP INVERTER G HYBRID B200 (MODULE INTÉRIEUR)

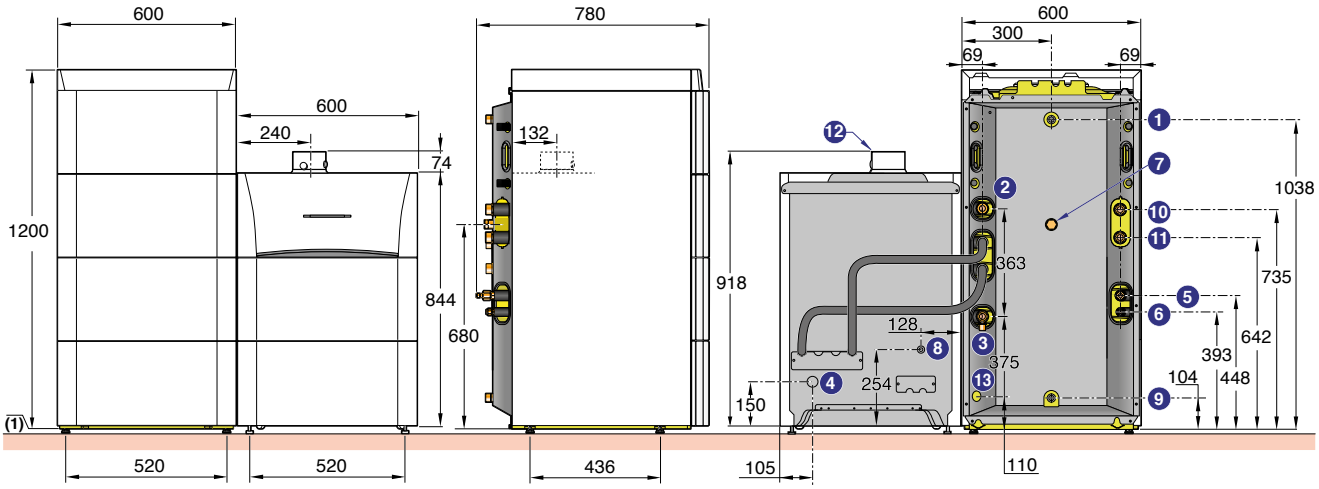

	Modèles	⑤ Raccord gaz frigo	⑥ Raccord liquide frigo
Groupe extérieur AWHP ... MR/TR	4,5 et 6	1/2" flare + raccord 1/2" – 5/8" livré	1/4" flare + raccord 1/4" – 3/8' livré
	8 à 16	5/8" flare	3/8" flare
Module intérieur		5/8" flare	3/8" flare

① Sortie eau chaude sanitaire G 3/4" M
② Départ circuit chauffage G 1" M
③ Retour circuit chauffage G 1" M
④ Évacuation des condensats, tuyau PVC Ø 24 x 19 mm
⑤ Raccord gaz frigo : voir tableau ci-dessous
⑥ Raccord liquide frigo : voir tableau ci-dessous
⑦ Retour boucle de circulation
⑧ Alimentation gaz Ø G 1/2"
⑨ Entrée eau froide sanitaire G 3/4" M
⑩ Retour chauffage circuit vanne mélangeuse G 1" M (avec colis EH528 : kit tubulures internes avec vanne 3 voies motorisée et pompe)
⑪ Départ chauffage circuit vanne mélangeuse G 1" M (avec colis EH528 : kit tubulures internes avec vanne 3 voies motorisée et pompe)
⑫ Raccordement air/fumées concentrique Ø 60/100 mm
⑬ Sortie soupape de sécurité, raccordement pour tuyaux Ø int. 18 mm
(1) Pieds réglables de 0 à 20 mm

De Dietrich

HP INVERTER G HYBRID GAZ DE 6 À 16 KW

SOLUTIONS HYBRIDES **AIR/EAU AVEC APPOINT GAZ À CONDENSATION INTÉGRÉ POUR CHAUFFAGE ET ECS**

HP..- AGC.. HYBRIDE B200		6 MR/25	8 MR/25	11 MR/25 11 TR/25	16 MR/25 16 TR/25	8 MR/35	11 MR/35 11 TR/35	16 MR/35 16 TR/35
PERFORMANCES SAISONNIÈRES								
Classe énergétique Erp chauffage (35 °C)/sanitaire		A+++/A	A+++/A	A+++/A	A+++/A	A+++/A	A+++/A	A+++/A
Classe énergétique Erp chauffage (55 °C)/sanitaire		A++/A	A++/A	A++/A	A+/A	A++/A	A++/A	A+/A
SCOP (35 °C/55 °C)		4,48/3,49	4,52/3,29	4,54/3,20	4,45/3,10	4,52/3,29	4,54/3,20	4,45/3,10
Efficacité énergétique saisonnière chauffage en moyenne température (35 °C/55 °C) *	%	176/138	178/129	178/125	175/121	178/129	178/125	175/121
Efficacité énergétique saisonnière chauffage en moyenne température (35 °C/55 °C) (avec sonde ext. livrée d'origine)	%	178/140	180/131	180/127	177/123	180/131	180/127	177/123
Efficacité énergétique saisonnière pour le chauffage des locaux (conditions climatiques plus froides) 35°C / 55°C	%	152/121	151/125	154/122	148/120	151/125	154/122	148/120
Efficacité énergétique saisonnière pour le chauffage des locaux (conditions climatiques plus chaudes) 35°C / 55°C	%	221/172	219/169	222/167	219/161	219/169	222/167	219/161
Efficacité énergétique saisonnière eau chaude sanitaire (Cycle L)	%	114	114	114	114	114	114	114
PUISSANCES CALORIFIQUES POUR LE DIMENSIONNEMENT DE LA PAC								
Puissance calorifique maximale à 0 °C/+50 °C	kW	5,39	7,66	10,43	12,36	7,66	10,43	12,36
PERFORMANCES CERTIFIÉES* **								
Puissance calorifique à +7 °C/+35 °C	kW	5,82	7,90	11,39	14,65	7,90	11,39	14,65
Coefficient de performance chaud à +7 °C/+35 °C (1)		4,22	4,34	4,65	4,22	4,34	4,65	4,22
Puissance calorifique à +7°C/+55°C	kW	5.53	7.57	8,09	14.66	7.57	11.57	14.66
Coefficient de performance chaud à +7°C/+55°C (1)		2.53	2.59	2.74	2.68	2.59	2.74	2.68
Puissance frigorifique à +35 °C/+18 °C (4)	kW	7,41	10,29	15,49	18,36	10,29	15,49	18,36
Coefficient de performance froid à +35 °C/+18 °C (4)		2,90	3,15	3,48	2,81	3,15	3,48	2,81
Volume max. d'eau chaude utilisable (V40) (2)	l	254	251	231	231	251	231	231
Durée de mise en température (th) de 10 °C à 55 °C (2)	hh:mm	2h00	1h58	1h33	1h11	1h58	1h33	1h11
Puissance absorbée en régime stabilisée (Pes) (2)	W	35	35	35	35	35	35	35
Profil de soutirage (2)		L	L	L	L	L	L	L
Coefficient de performance ECS (2)		2,72	2,72	2,72	2,72	2,72	2,72	2,72
Puissance acoustique module extérieur (3)	dB[A]	65	67	69	70	67	69	70
Puissance acoustique module intérieur (3)	dB[A]	49	49	48	48	49	48	48
CARACTÉRISTIQUES TECHNIQUES								
Débit nominal d'eau à ΔT = 5 K	m^3/h	1,00	1,36	1,96	2,53	1,36	1,96	2,53
Hauteur manométrique disponible au débit nominal à ΔT = 5 K	mbar	630	440	250	-	440	250	-
Tension d'alimentation groupe extérieur - MR - TR	V	230 V~ -	230 V~ -	230 V~ 400 V~	230 V~ 400 V~	230 V~ -	230 V~ 400 V~	230 V~ 400 V~
Protection disjoncteur courbe C groupe extérieur - MR - TR	A	16 -	25 -	32 16	40 16	25 -	32 16	40 16
Capacité préparateur eau chaude sanitaire	l	177	177	177	177	177	177	177
Charge en fluide frigorigène R 410A	kg	1,4	3,2	4,6	4,6	3,2	4,6	4,6
Équivalent CO_2	tonne	4,38	6,68	9,60	9,60	6,68	9,60	9,60
Longueur préchargée maxi	m	10	10	10	10	10	10	10
Longueur min - max **	m	2-40	2-40	2-75	2-75	2-40	2-75	2-75
Poids du module intérieur (avec préparateur ECS)	kg	208	207	210	209	207	210	209
Poids du module extérieur - MR - TR	kg	47 -	82 -	125 138	124 137	82 -	125 138	124 137
DONNÉES CHAUDIÈRE								
Puissance utile à 50/30 °C (mode chauffage)	kW	5,6-25,5	5,6-25,5	5,6-25,5	5,6-25,5	7,0-35,9	7,0-35,9	7,0-35,9
Puissance nominale à 80/60 °C (mode sanitaire)	kW	28	28	28	28	34	34	34

* Valeur certifiée selon règlement n°813/2013 - à sélectionner pour dossier d'aides financières
** Dénivelé max 30 m pour tous les modèles
*** Valeurs données à titre indicatif : se reporter sur le site de l'organisme certificateur
(1)Mode chaud : température air extérieur/température eau à la sortie, performances selon EN 14511-2
(2) Cycle de soutirage selon EN 16147
(3) Essai réalisé selon la norme EN 12102-1
(4) Mode froid : température air extérieur/température eau à la sortie, performances selon EN 14511-2

Temp. limites de service PAC en mode chaud :
- Eau : + 18 °C/+ 60 °C (+ 55 °C pour 4,5 kW)
- Air extérieur : - 20 °C/+ 35 °C (- 15 °C pour 4,5 et 6 kW)

Temp. limites de service PAC en mode froid :
- Eau : + 18 °C/+ 25 °C (+ 7 °C/+ 25 °C avec option EH567)
- Air extérieur : - 5 °C/+ 46 °C

Circuit chauffage :
- Pression maxi. de service : 3 bar
- Temp. maxi. de service : 95 °C

Circuit ECS :
- Pression maxi. de service : 10 bar
- Temp. maxi. de service : 65 °C

Détails des données
Voir feuillet technique

PRIX H.T.		6 kw/25	8 kw/25	11 kw/25	16 kw/25	8 kw/35	11 kw/35	16 kw/35
HP.. MR-AGC.. HYBRIDE B 200	Réf.	7641097	7641099	7641101	7641105	7641109	7641111	7641115
	€	**12 458,00**	**13 468,00**	**15 471,00**	**17 030,00**	**14 030,00**	**16 033,00**	**17 592,00**
HP.. TR-AGC.. HYBRIDE B 200	Réf.	-	-	7641103	7641107	-	7641113	7641117
	€			**15 925,00**	**17 639,00**		**16 487,00**	**18 201,00**

Eco-Participation : voir liste des colis page suivante

HP INVERTER G HYBRID GAZ DE 6 À 16 KW

SOLUTIONS HYBRIDES **AIR/EAU AVEC APPOINT GAZ À CONDENSATION INTÉGRÉ POUR CHAUFFAGE ET ECS**

COLISAGE

DÉSIGNATION HP INVERTER G HYBRID V200 AVEC BALLON DESSOUS 	RÉFÉRENCE COMPLÈTE	PRIX HT (€) ECOPART : VOIR LISTE COLIS	NOMBRE DE COLIS	CHAUDIÈRE AGC 	UNITÉ EXTÉRIEURE AWHP 	RACCORD D'ADAPTATION FRIGORIFIQUE 	BALLON 200 ASL HYBRIDE	KIT DE MONTAGE BALLON 
HP 6 MR- AGC 25 HYBRIDE V200	7641096	**12 309,80**	5	100016314	7668016	100015480	7623213	7621386
HP 8 MR- AGC 25 HYBRIDE V200	7641098	**13 319,80**	4	100016314	7609926	-	7623213	7621386
HP 8 MR- AGC 35 HYBRIDE V200	7641108	**13 881,80**	4	100016315	7609926	-	7623213	7621386
HP 11 MR- AGC 25 HYBRIDE V200	7641100	**15 322,80**	4	100016314	7609927	-	7623226	7621386
HP 11 TR- AGC 25 HYBRIDE V200	7641102	**15 776,80**	4	100016314	7609928	-	7623226	7621386
HP 16 MR- AGC 25 HYBRIDE V200	7641104	**16 881,80**	4	100016314	7609929	-	7623226	7621386
HP 16 TR- AGC 25 HYBRIDE V200	7641106	**17 490,80**	4	100016314	7609930	-	7623226	7621386
HP 11 MR- AGC 35 HYBRIDE V200	7641110	**15 884,80**	4	100016315	7609927	-	7623226	7621386
HP 11 TR- AGC 35 HYBRIDE V200	7641112	**16 338,80**	4	100016315	7609928	-	7623226	7621386
HP 16 MR- AGC 35 HYBRIDE V200	7641114	**17 443,80**	4	100016315	7609929	-	7623226	7621386
HP 16 TR- AGC 35 HYBRIDE V200	7641116	**18 052,80**	4	100016315	7609930	-	7623226	7621386

DÉSIGNATION HP INVERTER G HYBRID B200 AVEC BALLON JUXTAPOSÉ 	RÉFÉRENCE COMPLÈTE	PRIX HT (€) ECOPART : VOIR LISTE COLIS	NOMBRE DE COLIS	CHAUDIÈRE AGC 	UNITÉ EXTÉRIEURE AWHP 	RACCORD D'ADAPTATION FRIGORIFIQUE 	BALLON 200 ASL HYBRIDE 	KIT DE MONTAGE BALLON 
HP 6 MR- AGC 25 HYBRIDE B200	7641097	**12 458,00**	5	100016314	7668016	100015480	7623213	7621387
HP 8 MR- AGC 25 HYBRIDE B200	7641099	**13 468,00**	4	100016314	7609926	-	7623213	7621387
HP 8 MR- AGC 35 HYBRIDE B200	7641109	**14 030,00**	4	100016315	7609926	-	7623213	7621387
HP 11 MR- AGC 25 HYBRIDE B200	7641101	**15 471,00**	4	100016314	7609927	-	7623226	7621387
HP 11 TR- AGC 25 HYBRIDE B200	7641103	**15 925,00**	4	100016314	7609928	-	7623226	7621387
HP 16 MR- AGC 25 HYBRIDE B200	7641105	**17 030,00**	4	100016314	7609929	-	7623226	7621387
HP 16 TR- AGC 25 HYBRIDE B200	7641107	**17 639,00**	4	100016314	7609930	-	7623226	7621387
HP 11 MR- AGC 35 HYBRIDE B200	7641111	**16 033,00**	4	100016315	7609927	-	7623226	7621387
HP 11 TR- AGC 35 HYBRIDE B200	7641113	**16 487,00**	4	100016315	7609928	-	7623226	7621387
HP 16 MR- AGC 35 HYBRIDE B200	7641115	**17 592,00**	4	100016315	7609929	-	7623226	7621387
HP 16 TR- AGC 35 HYBRIDE B200	7641117	**18 201,00**	4	100016315	7609930	-	7623226	7621387

LISTE DES COLIS

RÉF.	DÉSIGNATION	COLIS	PRIX HT (€)
100016314	AGC 25	JA3	**5 199,00**
100016315	AGC 35	JA4	**5 761,00**
7668016	AWHP 6 MR-3	EH672	**3 228,00**
7609926	AWHP 8 MR-2	EH381	**4 326,00**
7609927	AWHP 11 MR-2	EH382	**5 914,00**
7609928	AWHP 11 TR-2	EH383	**6 368,00**
7609929	AWHP 16 MR-2	EH384	**7 473,00**
7609930	AWHP 16 TR-2	EH385	**8 082,00**

RÉF.	DÉSIGNATION	COLIS	PRIX HT (€)
100015480	RACCOR. D'ADAPTATION FRIGO POUR 4 kW ET 6 kW	EH146	**88,00**
7623213	BALLON 200 ASL HYBRIDE 4-8	EH508	**3 616,00**
7623226	BALLON 200 ASL HYBRIDE 11-16	EH512	**4 031,00**
7621386	KIT DE MONTAGE BALLON VERSION V	EH524	**178,80**
7621387	KIT DE MONTAGE BALLON VERSION B	EH525	**327,00**

MISE EN SERVICE

		PRIX NET HT (€)
7809030	MES HYBRIDE fioul/gaz pour 1 unité	**575€**
7809031	MES HYBRIDE fioul/gaz par unité supplémentaire	**460€**

POUR PLUS D'INFORMATIONS SUR NOS **SERVICES & OUTILS** SE REPORTER AUX P 30 ET SUIVANTES

HP INVERTER G HYBRID GAZ DE 6 À 16 KW

SOLUTIONS HYBRIDES **AIR/EAU AVEC APPOINT GAZ À CONDENSATION INTÉGRÉ POUR CHAUFFAGE ET ECS**

OPTIONS FRIGORIFIQUES

	RÉF.	DÉSIGNATION	COLIS	PRIX HT (€)
	100011222	SUPPORT FIXATION MURALE & PLOTS ANTIVIBRATILES	EH95	**282,50**
	100012533	SUPPORT POSE AU SOL	EH112	**78,90**
	7694974	SUPPORT AU SOL CAOUTCHOUC 600 MM	EH879	**186,20**
	100012535	LIAISON FRIGORIFIQUE PE 5/8" 3/8" - LG 5 M	EH114	**275,10**
	100012536	LIAISON FRIGORIFIQUE PE 5/8" 3/8" - LG 10 M	EH115	**508,90**
	100012537	LIAISON FRIGORIFIQUE PE 5/8" 3/8" - LG 20 M	EH116	**667,60**
	100015476	LIAISON FRIGORIFIQUE PE 1/2" 1/4" - LG 10 M	EH142	**360,80**

OPTIONS HYDRAULIQUES

	RÉF.	DÉSIGNATION	COLIS	PRIX HT (€)
	100008841	COLIS BALLON TAMPON 80 L	EH85	**777,00**
		COLIS BALLON TAMPON 160	EH60	**1 169,00**
	7626737	KIT ISOLATION MODE CLIMATISATION	EH567	**328,00**
	100020045	KIT FILTRE FERNOX TF1	EH896	**406,30**
	7746242	SOUPAPE DIFFÉRENTIELLE	HK150	**86,20**

OPTIONS FUMISTERIE

	RÉF.	DÉSIGNATION	COLIS	PRIX HT (€)
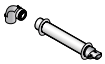	100013756	TERMINAL HORIZONTAL Ø 60/100 MM AVEC COUDE DE VISITE	HR48	**239,10**
	S100465	ADAPTATEUR AIR/FUMÉES Ø80/125	HR38	**70,00**
	100002732	TERMINAL VERTICAL PPS Ø 80/125 MM NOIR	DY843	**183,00**

OPTIONS RÉGULATION

	RÉF.	DÉSIGNATION	COLIS	PRIX HT (€)
	100013304	PLATINE+SONDE POUR VANNE MÉLANGEUSE	AD249	**233,80**
	100013305	SONDE SYSTÈME ECS	AD250	**68,00**
	100013306	SONDE EXTÉRIEURE RADIO DIEMATIC ISYSTEM	AD251	**114,30**
	88017017	SONDE DÉPART V3V	AD199	**121,00**
	7622641	KIT FAISCEAU POUR COLIS EH528	EH529	**84,20**
	7619010	KIT VANNE 3 VOIES	EH528	**906,70**
	100019114	KIT SONDE HYGRO RAFRAÎCHISSEMENT	HK27	**333,30**
	7636899	KIT SILENCIEUX MODULE EXTÉRIEUR	EH572	**95,10**
	7622433	KIT SONDE CONDENSATION 0-10V	HZ64	**603,10**
	7624902	KIT CÂBLAGE PLANCHER CHAUFFANT DIRECT	HA255	**57,60**
	85757747	COMMANDE A DISTANCE SIMPLIFIÉE AVEC SONDE D'AMBIANCE	FM52	**147,00**

ÉCO-PART. **6,67** **5,00** **1,67** **0,83** **0,12** **0,02**
HT (€) EN SUS

ÉCO-PART. **0,10** **0,02**
HT (€) INCLUSE

Les montants des éco-participations sont susceptibles d'évoluer en cas de modification du barème par notre organisme collecteur.

THERMOSTATS ET SONDES D'AMBIANCE

	RÉF.	DÉSIGNATION	COLIS	CONNEXION	PILES	PROGRAMME HORAIRE	CONNECTE INTERNET	CLASSE	PRIX HT (€)
	100018924	COMMANDE A DISTANCE INTERACTIVE CDI2/CDI4 DD	AD285	Filaire	non	oui	non	VI*	**250,00**
	100018923	COMMANDE A DISTANCE RADIO CDR ISYSTEM	AD284	RF	oui	oui	non	VI*	**334,00**
	100013307	MODULE CHAUDIÈRE RADIO DIÉMATIC ISYSTEM	AD252	Filaire	non			VI*	**175,00**

* sonde extérieure livrée d'origine

CHOIX DES OPTIONS EN FONCTION DES CIRCUITS RACCORDÉS

HP INVERTER G HYBRID — Type de circuit	ECS	direct	vanne	direct + vanne	2 vannes	direct + 2 vannes
Régulation	d'origine	d'origine	1 x 7619010 + 1 x 7622641	1 x 7619010 + 1 x 7622641	1 x 88017017 + 1 x 100013304	1 x 88017017 + 1 x 100013304

Les circuits peuvent être complétés par les sondes ou thermostats d'ambiance présents dans les options de régulation.

FUMISTERIE : voir page 635

HP INVERTER G HYBRID GAZ DE 6 À 16 KW

SOLUTIONS HYBRIDES **AIR/EAU AVEC APPOINT GAZ À CONDENSATION INTÉGRÉ POUR CHAUFFAGE ET ECS**

ACCÉDEZ À NOTRE **SCHÉMATHÈQUE**

GÉNÉREZ L'ÉTIQUETTE ÉNERGÉTIQUE SYSTÈME

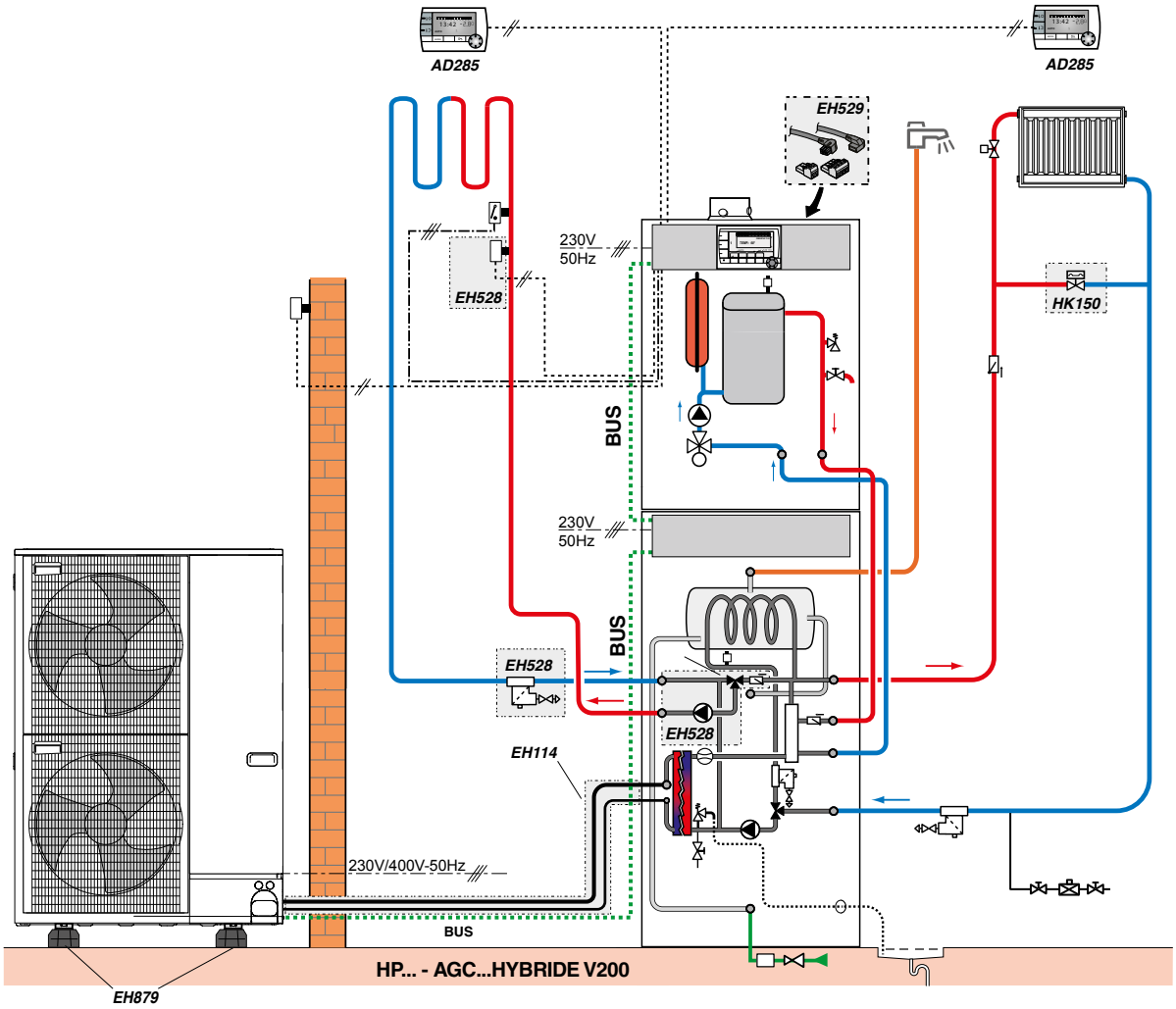

DESCRIPTIF

	COLIS	RÉF.	PRIX HT (€)
HP 11 MR-AGC25 HYBRIDE V200		7641100	**15 322,80**
2 x filtres magnétiques à tamis			**livrés d'origine**
Kit circuit avec vanne 3 voies et pompe à indice d'efficacité énergétique EEI < 0,23 internes + filtre magnétique à tamis	EH528	7619010	**906,70**
Kit faisceau pour Kit EH528	EH529	7622641	**84,20**
Options éventuelles supplémentaires			
- 2 x commande à distance CDI D. iSystem	2 x AD285	2 x 100018924	**2 x 250,00**
- Kit de liaison frigorifique 5/8"-3/8", lg 5 m	EH114	100012535	**275,10**
- Soupape différentielle	HK150	7746242	**86,20**
		Prix total H.T.* :	**17 175,00**
Mise en service		**Prix net H.T. :**	**575,00**

* hors Eco-Participation

Exemple donné à titre indicatif

De Dietrich

Disponible 2nd semestre

KIT HYBRIDATION

POUR MONOBLOC

R32

Avantages

- Compacité pour mise en œuvre sous une chaudière
- Simplicité pour hybrider une chaudière murale existante avec l'ajout d'une pompe à chaleur qui couvrira 70% du besoin de chauffage

Fonctionnement

- Gestion du chauffage par la régulation de la PAC en mode hybride intégré dans toutes nos pompes à chaleur
- Pilotage de la chaudière en mode appoint pompe à chaleur pour le chauffage via l'entrée thermostat
- Production ECS par la chaudière ou indépendamment du chauffage

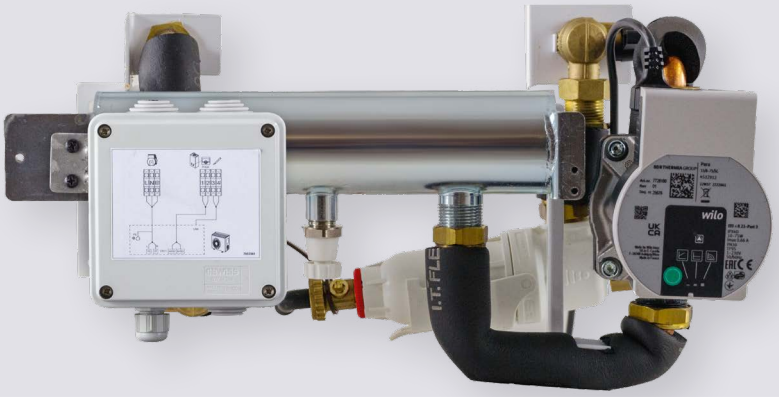

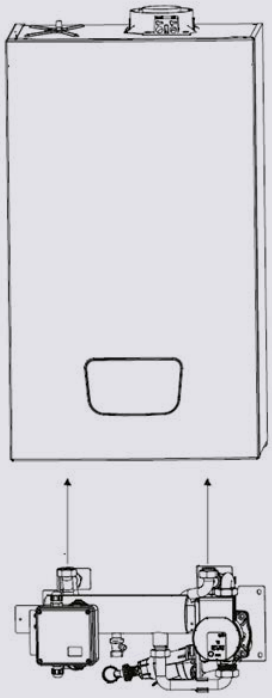

Régulation DiemaHybride



Module hydraulique pour l'hybridation

- Module hydraulique prévu pour l'hybridation d'une chaudière murale neuve ou existante avec une pompe à chaleur monobloc
- Compacité du kit qui s'installe facilement sous la chaudière (espace utile réduit)
- Possibilité de reprendre facilement le raccordement au circuit chauffage existant
- Utilisation possible avec toutes les murales

ALEZIO S R32 HYBRID GAZ DE 4 À 8 KW

POMPES À CHALEUR **AIR/EAU AVEC APPOINT GAZ À CONDENSATION, MURAL, POUR CHAUFFAGE, RAFRAÎCHISSEMENT ET ECS**

Produit

- Simple et rapide à installer : en version murale, la chaudière peut remplacer une ancienne chaudière murale
- Pas de travaux sur l'installation
- Gain de place car aucune emprise au sol
- Solution compacte et modulaire
- Régulation claire et intuitive

- Solution hybride gaz avec ECS instantanée
- Régulation E-Pilot
- Robuste : échangeur et corps inox, filtre magnétique de série





R32

JUSQU'À

A++
A+++
A

CE

Certified performances available on keymark.eu/en/certificates/certificates-data-base

Informations pratiques

Éligibles Aides & Subventions **Voir p. 34**

Formations proposées **Voir p. 42**

On vous accompagne **Voir p. 33**

Page produit site internet

FABRICATION 100% FRANÇAISE

DES MODULES INTÉRIEURS DE POMPES À CHALEUR

De Dietrich

Bénéfices utilisateur

- Solution compacte
- Facilité d'utilisation
- Confort sanitaire
- Confort en toute saison
- Économies

Pas d'emprise au sol, version murale

Pilotage à distance grâce à l'application De Dietrich Smart, compatible avec les sondes d'ambiance connectées Smart TC°

Assure le confort de toute la famille grâce à sa production d'ECS instantanée

Fonction réversible de série pour plancher rafraîchissant et performances assurées par grand froid

La PAC assure + de 70% de votre besoin de chauffage

Retour sur investissement très rapide

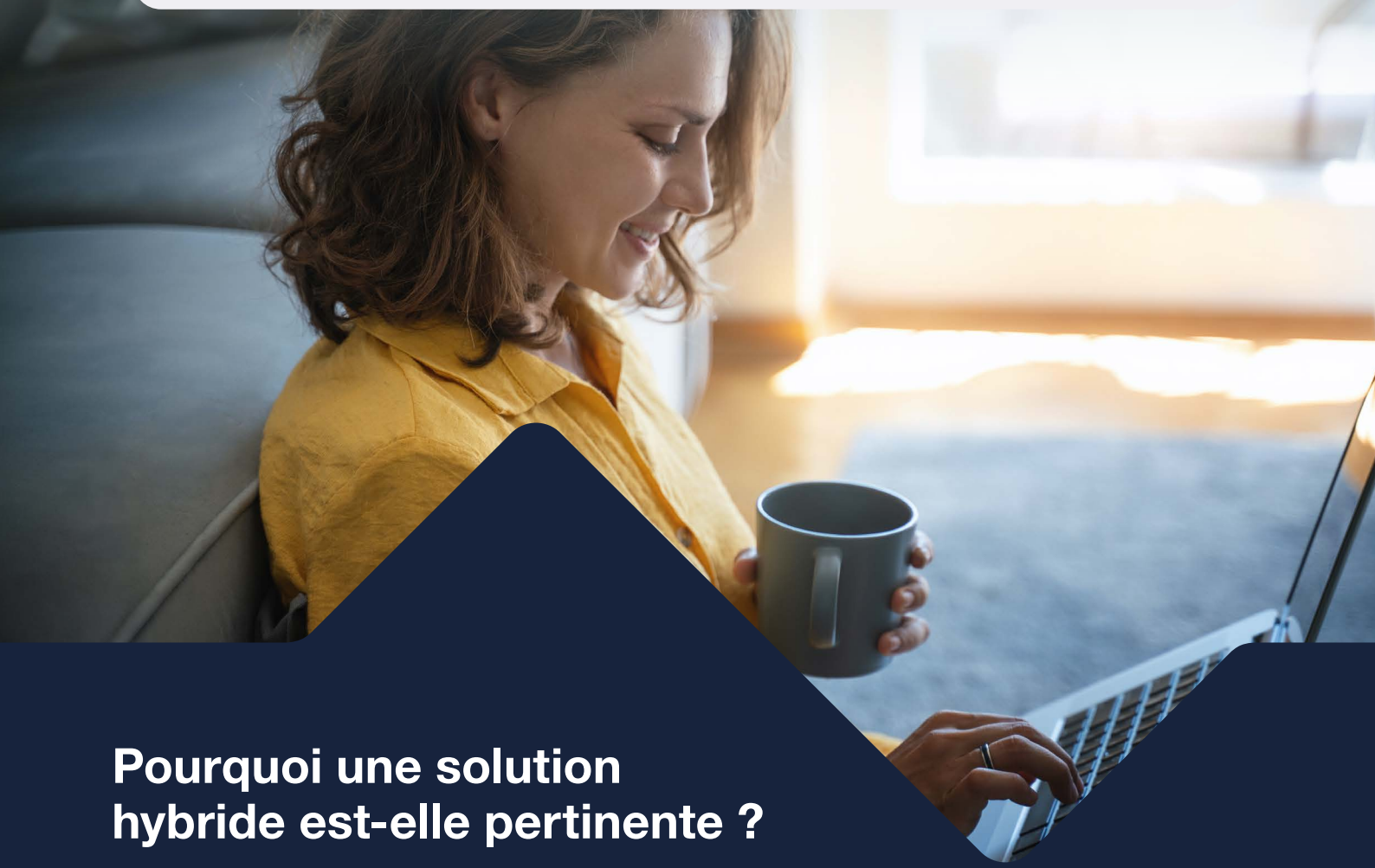

Pourquoi une solution hybride est-elle pertinente ?

Une pompe à chaleur Hybride vous permet :

- De diminuer votre facture d'énergie, en associant ces deux technologies économes en énergie.
- De vous chauffer selon vos besoins, même lorsque vous rénovez votre maison peu isolée étape par étape.
- De respecter l'environnement en utilisant des énergies renouvelables, comme les calories présentes dans l'air.
- De ne pas encombrer votre logement, elle représente un gain de place comparé à deux solutions de chauffage séparées.
- De vous chauffer sans faire de travaux supplémentaires, elle s'installe à la place de votre ancienne installation et s'adapte à votre réseau de chauffage.
- De bénéficier d'aides pour la financer, elle est éligible aux aides de l'État.

ALEZIO S R32 HYBRID GAZ DE 4 À 8 KW

POMPES À CHALEUR **AIR/EAU AVEC APPOINT GAZ À CONDENSATION, MURAL, POUR CHAUFFAGE, RAFRAÎCHISSEMENT ET ECS**



Pompe à chaleur air/eau Inverter, réversible, composée d'une unité extérieure et d'un module hydraulique intérieur MIV-S. Limitation du courant de démarrage par la technologie INVERTER.

- Unité extérieure composée de :
  - Compresseur modulant,
  - Évaporateur constitué d'une batterie en tubes cuivre et ailettes aluminium,
  - Un ou deux ventilateur(s) hélicoïde(s) à vitesse variable, bouteille anti-coup de liquide et de réserve de puissance, détendeurs électroniques, filtre, pressostats de sécurité HP.
- Module hydraulique intérieur pour appoint hydraulique par chaudière (MIV-S/H) composé de :
  - Tableau de commande E-Pilot connecté et intuitif,
  - Condenseur constitué d'un échangeur à plaques inox, circulateur chauffage, vase d'expansion de 8 litres, manomètre mécanique, soupape de sécurité, purgeur automatique, contrôleur de débit,
  - livré avec filtre magnétique à tamis.
- Un modèle est disponible non isolé pour chauffage et rafraîchissement par plancher
- Sonde extérieure livrée avec module intérieur
- Chaudière à condensation gaz MCR 2 30 MI, eau chaude sanitaire à micro-accumulation de 14,3 l/min, combustion automatique, modulation de 10 à 100%; régulation E-Pilot

MODULE INTÉRIEUR

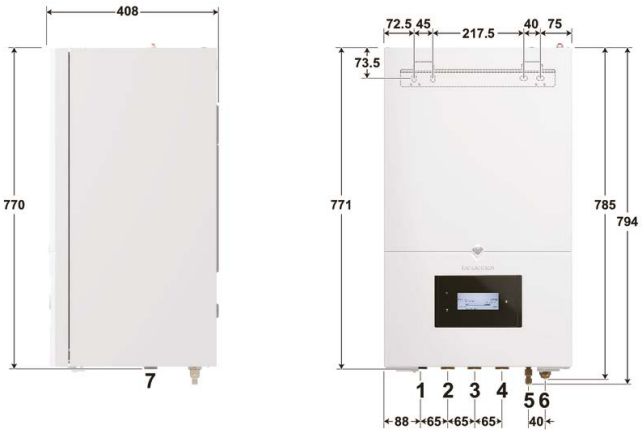

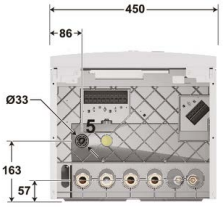

① Départ chauffage Ø G 1"
② Retour chauffage Ø G 1"
③ Raccord au départ de la chaudière d'appoint Ø G 1"
④ Raccord au retour de la chaudière d'appoint Ø G 1"
⑤ Raccord fluide frigo 1/4" - ligne liquide
⑥ Raccord fluide frigo 1/2" - ligne gaz
⑦ Orifice d'évacuation des condensats

AWHPR 4 MR

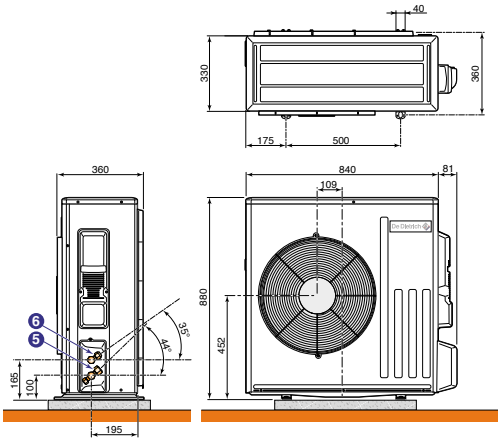

AWHPR 6 MR

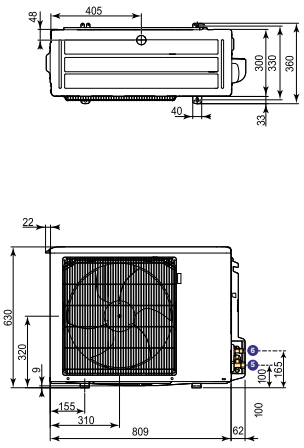

AWHPR 8 MR

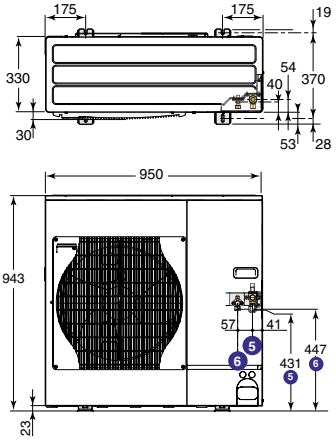

MCR 2

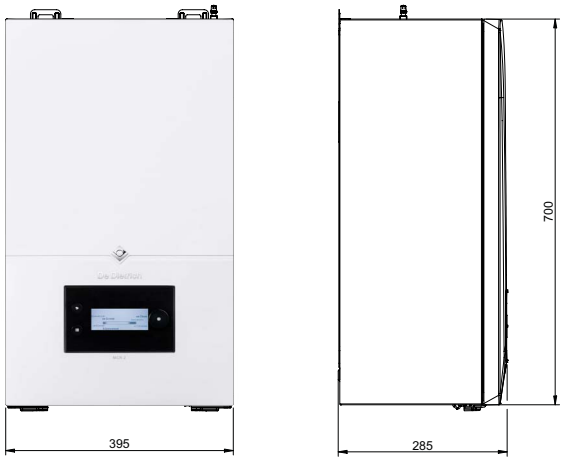



① Sortie de condensats/soupape de sécurité
② Départ circuit de chauffage [3/4"]
③ Sortie eau chaude sanitaire [1/2"]
④ Arrivée de gaz [3/4"]
⑤ Entrée d'eau froide du circuit ECS [1/2"]
⑥ Retour circuit de chauffage [3/4"]

De Dietrich

ALEZIO S R32 HYBRID GAZ DE 4 À 8 KW

POMPES À CHALEUR **AIR/EAU AVEC APPOINT GAZ À CONDENSATION, MURAL, POUR CHAUFFAGE, RAFRAÎCHISSEMENT ET ECS**

ALEZIO S R32 HYBRID GAZ		4 MR	6 MR	8 MR
PERFORMANCES SAISONNIÈRES				
Classe énergétique Erp chauffage (35 °C)		A+++	A+++	A+++
Classe énergétique Erp chauffage (55 °C)		A++	A++	A++
SCOP (35 °C/55 °C)		4,50/3,44	4,52/3,38	4,50/3,34
Efficacité énergétique saisonnière chauffage en moyenne température (35 °C/55 °C) *	%	177/135	178/132	177/131
Efficacité énergétique saisonnière chauffage en moyenne température (35 °C/55 °C) (avec sonde ext. livrée d'origine)	%	179/137	180/134	179/133
Efficacité énergétique saisonnière pour le chauffage des locaux (conditions climatiques plus froides) 35°C / 55°C	%	149 / 101	145 / 101	147 / 102
Efficacité énergétique saisonnière pour le chauffage des locaux (conditions climatiques plus chaudes) 35°C / 55°C	%	234 / 163	207 / 141	214 / 149
PUISSANCES CALORIFIQUES POUR LE DIMENSIONNEMENT DE LA PAC				
Puissance calorifique maximale à 0 °C/+50 °C	kW	5,38	6,6	7,08
PERFORMANCES CERTIFIÉES* **				
Puissance calorifique à +7 °C/+35 °C (1)	kW	4,6	6,40	7,60
Coefficient de performance chaud à +7 °C/+35 °C (1)		5,20	5,00	4,77
Puissance calorifique à +7°C/+55°C / (1)	kW	4,40	5,70	8,00
Coefficient de performance chaud à +7°C/+55°C (1)		2,95	2,90	2,75
Puissance frigorifique à +35 °C/+18 °C (4)	kW	6,00	7,00	7,10
Coefficient de performance froid à +35 °C/+18 °C (4)		5,35	5,14	4,88
Puissance acoustique module extérieur (3)	dB[A]	58	58	59
Puissance acoustique module intérieur (3)	dB[A]	33	33	33
CARACTÉRISTIQUES TECHNIQUES				
Débit nominal d'eau à ΔT = 5 K	m^3/h	0,79	1,10	1,31
Hauteur manométrique disponible au débit nominal à ΔT = 5 K	mbar	670	520	340
Tension d'alimentation groupe extérieur	V	230 V mono	230 V mono	230 V mono
Protection disjoncteur courbe C groupe extérieur	A	16	16	16
Charge en fluide frigorigène R32	kg	1,2	1,2	1,2
Équivalent CO_2	tonne	0,81	0,81	0,81
Liaison frigorifique (liquide-gaz)	pouce	1/4-1/2	1/4-1/2	1/4-1/2
Longueur préchargée maxi	m	10	10	10
Longueur min - max **	m	5-30	5-30	5-30
Poids (à vide) - Module extérieur	kg	54	54	54
Poids (à vide) - Module intérieur	kg	32	32	32
DONNÉES CHAUDIÈRE				
Classe énergétique Erp ECS		A	A	A
Puissance nominale chauffage	kW	20	20	20
Modulation de puissance	%	10 % à 100 %	10 % à 100 %	10 % à 100 %
Puissance en mode sanitaire	kW	30	30	30
Débit spécifique eau chaude sanitaire	l/min	14,3	14,3	14,3
Homologation		B_{23},B_{23P},B_{33},$C_{(10)3}$, C_{13}, C_{33}, C_{43}, C_{43P},C_{53},C_{63},C_{83},C_{83P},C_{93}	B_{23},B_{23P},B_{33},$C_{(10)3}$, C_{13}, C_{33}, C_{43}, C_{43P},C_{53},C_{63},C_{83},C_{83P},C_{93}	B_{23},B_{23P},B_{33},$C_{(10)3}$, C_{13}, C_{33}, C_{43}, C_{43P},C_{53},C_{63},C_{83},C_{83P},C_{93}

* Valeur certifiée selon règlement n°813/2013 - à sélectionner pour dossier d'aides financières
** Dénivelé max 30 m pour tous les modèles
*** Valeurs données à titre indicatif: se reporter sur le site de l'organisme certificateur
(1) Mode chaud: température air extérieur/température eau à la sortie, performances selon EN 14511-2
(3) Essai réalisé selon la norme EN 12102-1
(4) Mode froid: température air extérieur/température eau à la sortie, performances selon EN 14511-2

Temp. limites de service en mode chaud:
- Eau: + 18 °C/+ 60 °C (+ 55 °C pour 4,5 kW)
- Air ext.: - 20 °C/+ 35 °C (-15 °C pour 4,5 et 6 MR)

Temp. limites de service en mode rafraîchissement:
- Eau: + 18 °C/+ 25 °C
- Air extérieur: + 7 °C/+ 46 °C

Pression maxi. de service: 3 bar
Temp. maxi. de service: 95 °C
(75 °C avec .../E)

Détails des données
Voir feuillet technique

PRIX H.T.		4 kW	6 kW	8 kW
ALEZIO S Hybrid... /MR (appoint électrique)	Réf.	7861049	7861050	7861051
	€	**8 942,00**	**9 490,00**	**10 500,00**

Eco-Participation : voir liste des colis page suivante
NB: Les liaisons frigorifiques devront être réalisées par du personnel ayant l'Attestation de capacité de manipulation des fluides frigorigènes.

ALEZIO S R32 HYBRID GAZ DE 4 À 8 KW

POMPES À CHALEUR **AIR/EAU AVEC APPOINT GAZ À CONDENSATION, MURAL, POUR CHAUFFAGE, RAFRAÎCHISSEMENT ET ECS**

COLISAGE

DÉSIGNATION	RÉFÉRENCE COMPLÈTE	PRIX HT (€) ECOPART : VOIR LISTE COLIS	NOMBRE DE COLIS	CHAUDIÈRE MCR 2 30 MI 	UNITÉ EXTÉRIEURE AWHPR 	MODULE INTÉRIEUR MIV-S 4-8/H R32 
ALEZIO S R32 HYBRID GAZ 4 MR	7861049	**8 942,00**	3	7838805	7736361	7791248
ALEZIO S R32 HYBRID GAZ 6 MR	7861050	**9 490,00**	3	7838805	7736362	7791248
ALEZIO S R32 HYBRID GAZ 8 MR	7861051	**10 500,00**	3	7838805	7736363	7791248

LISTE DES COLIS

RÉF.	DÉSIGNATION	COLIS	PRIX HT (€)
7736361	AWHPR 4 MR	HK80	**2 792,00**
7736362	AWHPR 6 MR	HK81	**3 340,00**
7736363	AWHPR 8 MR	HK82	**4 350,00**

RÉF.	DÉSIGNATION	COLIS	PRIX HT (€)
7791248	MIV-S R32 4-8/H	HK432	**2 950,00**
7838805	MCR 2 30 MI		**3 200,00**

MISE EN SERVICE

		PRIX NET HT (€)
7809030	MES HYBRIDE fioul/gaz pour 1 unité	**575€**
7809031	MES HYBRIDE fioul/gaz par unité supplémentaire	**460€**

POUR PLUS D'INFORMATIONS SUR NOS **SERVICES & OUTILS** SE REPORTER AUX P 30 ET SUIVANTES

ALEZIO S R32 HYBRID GAZ DE 4 À 8 KW

POMPES À CHALEUR **AIR/EAU AVEC APPOINT GAZ À CONDENSATION, MURAL, POUR CHAUFFAGE, RAFRAÎCHISSEMENT ET ECS**

OPTIONS FUMISTERIE

	RÉF.	DÉSIGNATION	COLIS	PRIX HT (€)
	100008296	TERMINAL HORIZONTAL PPS Ø 60/100 MM LG = 800 MM	DY871	**124,80**
	S100465	ADAPTATEUR AIR/FUMÉES Ø80/125	HR38	**70,00**
	100002732	TERMINAL VERTICAL PPS Ø 80/125 MM NOIR	DY843	**183,00**
	100011888	VENT. HORIZ. RECENTRE Ø 60/100	DY885	**203,10**
	100013303	VENT. HORIZ. RECENTRE REHAUSSE Ø 60/100	DY886	**203,10**

OPTIONS FRIGORIFIQUES

	RÉF.	DÉSIGNATION	COLIS	PRIX HT (€)
	100011222	SUPPORT FIXATION MURALE & PLOTS ANTIVIBRATILES	EH95	**282,50**
	100012533	SUPPORT POSE AU SOL	EH112	**78,90**
	7694974	SUPPORT AU SOL CAOUTCHOUC 600 MM	EH879	**186,20**
	100015476	LIAISON FRIGORIFIQUE PE 1/2" 1/4" - LG 10 M	EH142	**360,80**
	100012535	LIAISON FRIGORIFIQUE PE 5/8" 3/8" - LG 5 M	EH114	**275,10**
	100012536	LIAISON FRIGORIFIQUE PE 5/8" 3/8" - LG 10 M	EH115	**508,90**
	100012537	LIAISON FRIGORIFIQUE PE 5/8" 3/8" - LG 20 M	EH116	**667,60**

OPTIONS HYDRAULIQUES

	RÉF.	DÉSIGNATION	COLIS	PRIX HT (€)
	7746242	SOUPAPE DIFFÉRENTIELLE	HK150	**86,20**
	7746192	BOUTEILLE DE DÉCOUPLAGE 25 L	HK146	**533,20**
	7746307	KIT HYDRAULIQUE 2e CIRCUIT V3V EXTERNE	HK152	**716,30**
	100008841	COLIS BALLON TAMPON 80 L	EH85	**777,00**
	100004415	COLIS BALLON TAMPON 160 L	EH60	**1 169,00**

OPTIONS RÉGULATION

	RÉF.	DÉSIGNATION	COLIS	PRIX HT (€)
	7624902	KIT CÂBLAGE PLANCHER CHAUFFANT DIRECT	HA255	**57,60**
	100019114	KIT SONDE HYGRO RAFRAÎCHISSEMENT	HK27	**333,30**
	7636899	KIT SILENCIEUX MODULE EXTÉRIEUR	EH572	**95,10**
	7683828	KIT CARTE DE RÉGULATION 2e CIRCUIT (VERSION C)	EH783	**176,70**
	7622433	KIT SONDE CONDENSATION 0-10V	HZ64	**603,10**
	88017017	SONDE DÉPART V3V	AD199	**121,00**
	7685541	VANNE D'INVERSION CHAUFFAGE-SANITAIRE + SONDE ECS	EH784	**527,90**

OPTIONS

	RÉF.	DÉSIGNATION	COLIS	PRIX HT (€)
	7776960	CACHE ROBINET		**82,70**
	7776961	CADRE ÉCARTEUR		**99,10**
	7801430	MODULE PARTAGE 2 ZONES (1D+1M)		**1 500,00**
	7801432	MODULE PARTAGE 3 ZONES (1D+2M)		**2 300,00**
	7222565	HABILLAGE P/MODULE PARTAGE		**220,00**
	7800385	CARTE SCB 17		**394,00**
	88017017	SONDE DÉPART AD199	AD199	**121,00**
	C71414101	CLÉ COUDE 1/2 - 3/4		**17,70**
	7852998	CÂBLE HYBRIDE L-BUS		**35,00**

OPTIONS KIT DE REMPLACEMENT

	RÉF.	DÉSIGNATION	COLIS	PRIX HT (€)
	7776958	KIT DE REMPLACEMENT ELM GVM		**133,30**
	7776955	KIT DE REMPLACEMENT CM NECTRA		**133,30**
	7776956	KIT DE REMPLACEMENT CM CELTIC		**133,30**
	7776957	KIT DE REMPLACEMENT ELM ACLEIS		**133,30**
	7776959	KIT DE REMPLACEMENT SD		**133,30**
	7852526	KIT DE REMPLACEMENT DE DIETRICH MCR		**160,00**

ÉCO-PART. **6,67** **5,00** **1,67** **0,83** **0,12** **0,02**
HT (€) EN SUS

ÉCO-PART. **0,10** **0,02**
HT (€) INCLUSE

Les montants des éco-participations sont susceptibles d'évoluer en cas de modification du barème par notre organisme collecteur.

Voir pages suivantes

ALEZIO S R32 HYBRID GAZ DE 4 À 8 KW

POMPES À CHALEUR **AIR/EAU AVEC APPOINT GAZ À CONDENSATION, MURAL, POUR CHAUFFAGE, RAFRAÎCHISSEMENT ET ECS**

THERMOSTATS ET SONDES D'AMBIANCE

	RÉF.	DÉSIGNATION	COLIS	CONNEXION	PILES	PROGRAMME HORAIRE	CONNECTE INTERNET	CLASSE	PRIX HT (€)
	7691375	SONDE D'AMBIANCE SMART TC° CONNECTÉE	AD324	Filaire	non	non	oui	VI*	289,00
	7691377	SONDE D'AMBIANCE SMART TC° CONNECTÉE SANS FIL (RF)	AD341	Sans fil	oui	oui	oui	VI**	479,00
	7765144	OPTION SMART TC° RF (SANS FIL) POUR 2IEME CIRCUIT	AD342	Sans fil	oui	oui	oui	VI**	226,00
	7768817	THERMOSTAT D'AMBIANCE PROGRAMMABLE (FILAIRE)	AD337	Filaire	oui	oui	oui	IV*	134,00
	7768818	THERMOSTAT D'AMBIANCE PROGRAMMABLE (SANS FILS)	AD338	Sans fil	oui	oui	oui	IV*	324,00
	88017859	THERMOSTAT D'AMBIANCE NON PROGRAMMABLE	AD140	Filaire	non	non	non	III*	71,00
	7776874	SONDE EXTÉRIEURE SANS FIL POUR SMART TC° RF		Sans fil	non	non			124,80

* avec sonde extérieure filaire 85757741 livrée d'origine
** avec sonde extérieure filaire 85757741 livrée d'origine ou remplacée par la sonde sans fil 7776874

CHOIX DES OPTIONS EN FONCTION DES CIRCUITS RACCORDÉS

ALEZIO S R32 HYBRID GAZ	Type de circuit	ECS	direct	direct + vanne
	Régulation	7685541 + 7691375 + 7691377	d'origine	7683828 + 7746307

Les circuits peuvent être complétés par les sondes ou thermostats d'ambiance présents dans les options de régulation.

FUMISTERIE : voir page 635

ALEZIO S R32 HYBRID GAZ DE 4 À 8 KW

POMPES À CHALEUR **AIR/EAU AVEC APPOINT GAZ À CONDENSATION, MURAL, POUR CHAUFFAGE, RAFRAÎCHISSEMENT ET ECS**

ACCÉDEZ À NOTRE **SCHÉMATHÈQUE**

GÉNÉREZ L'ÉTIQUETTE ÉNERGÉTIQUE SYSTÈME

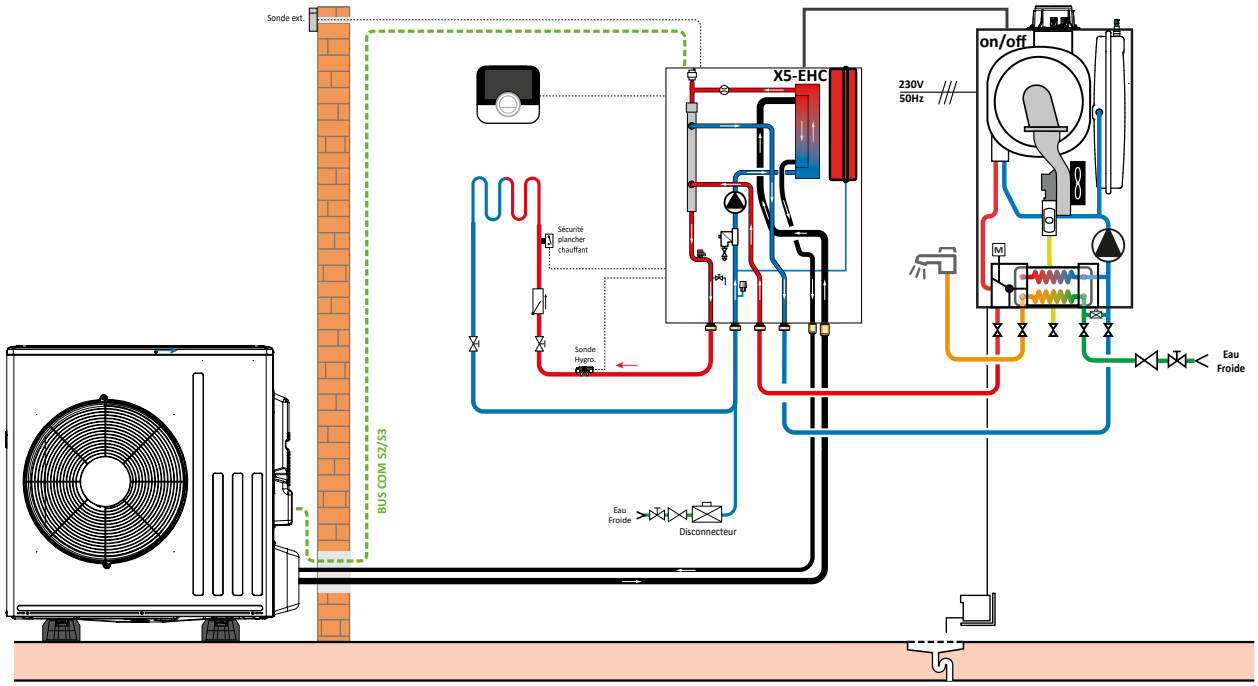

DESCRIPTIF

	COLIS	RÉF.	PRIX HT (€)
Pompe à chaleur ALEZIO S R32 HYBRID GAZ 4 MR	-	7861049	**8 942,00**
Options éventuelles supplémentaires			
Supports au sol en caoutchouc	EH879	7694974	**186,20**
Thermostat d'ambiance connecté filaire SMART TC°	AD324	7691375	**289,00**
Liaison frigorifique PE 1/2" 1/4" - LG 10 m	EH142	100015476	**360,80**
		Prix total H.T.* :	**9 778,00**
Mise en service		**Prix net H.T. :**	**575,00**

* hors Eco-Participation

Exemple donné à titre indicatif

ALEZIO O HYBRID FIOUL DE 4,5 À 16 KW

SOLUTIONS HYBRIDES **AIR/EAU AVEC APPOINT FIOUL, CONDENSATION OU BASSE TEMPÉRATURE, INTÉGRÉ POUR CHAUFFAGE ET ECS**

FIOUL | 80°C

Produit

- Compacité : faible emprise au sol
- Polyvalence : gestion multi-circuits pour répondre à toutes les configurations d'installation, chauffage, eau chaude sanitaire, rafraîchissement, piscine, …
- Facilité d'installation : remplacement d'une chaudière existante sans travaux importants, installation sur cheminée existante, et module PAC embarqué
- Solution multi-énergies
- Régulation claire et intuitive

- Solution hybride fioul avec ECS intégrée
- Régulation E-Pilot
- Permet le choix d'une faible puissance PAC



R410A

JUSQU'À

A++

A+++

A

CE

NF

POMPE À CHALEUR CHAUFFAGE
Performances certifiées disponibles sur www.eurovent-certification.com

BIOFIOUL READY B30

Informations pratiques

€ Éligibles Aides & Subventions Voir p. 34

FORMEZ-VOUS Formations proposées Voir p. 42

CARRÉ VIP On vous accompagne Voir p. 33

Page produit site internet

FABRICATION 100% FRANÇAISE
DES MODULES INTÉRIEURS DE POMPES À CHALEUR

De Dietrich

Bénéfices utilisateur

- Adapté à votre logement
- Confort sanitaire
- Confort garanti
- Facilité d'utilisation
- Économies

Compatible radiateurs et plancher chauffant. Remplace en lieu et place une chaudière fioul existante
Assure le confort de toute la famille grâce au ballon ECS de 180l
La chaudière prend le relais pour les besoins élevés et par grand froid
Pilotage à distance grâce à l'application De Dietrich Smart, compatible avec les sondes d'ambiance connectées Smart TC°
Retour sur investissement rapide



Fonctionnement d'une PAC Hybride :

Dès que les performances de votre PAC sont inférieures à celles de la chaudière, cette dernière prend le relais et assure un rendement élevé de votre installation.



ALEZIO O HYBRID FIOUL DE 6 À 16 KW

SOLUTIONS HYBRIDES **AIR/EAU AVEC APPOINT FIOUL, CONDENSATION, INTÉGRÉ POUR CHAUFFAGE ET ECS**



Pompe à chaleur air/eau Inverter, composée d'une unité extérieure et d'un module hydraulique intérieur intégrant une chaudière fioul au sol à condensation de 24,3 ou 32 kW selon modèle, pour chauffage et production d'ECS par ballon de 180 litres intégré placé sous la chaudière. Limitation du courant de démarrage par la technologie INVERTER

- Unité extérieure composée de :
  - Compresseur modulant
  - Évaporateur cuivre avec ailettes aluminium
  - Ventilateur(s) hélicoïde(s), bouteille anti-coup de liquide et de réserve de puissance, détendeurs électroniques, filtre, pressostats de sécurité HP
- Module hydraulique intérieur composé de :
  - Ballon hybride de 180 l intégrant le condenseur inox, le circulateur modulant, le filtre magnétique à tamis, l'interface pour la gestion de la fonction hybride
  - Chaudière fioul au sol à condensation CFU C pour raccordement par ventouse ou sur conduit, à poser sur le ballon hybride : corps de chauffe principal en fonte, échangeur condenseur sur les fumées en céramique-carbone, brûleur compact à faibles émissions de NOx et CO, équipée avec circulateur chauffage, soupape de sécurité 3 bar, vase d'expansion, tableau de commande E-Pilot intégrant les paramètres hybride
  - Kit de liaison ballon/chaudière

AWHP..- CFU C-.. PLUS HYBRIDE V200

AWHP 6 MR-3

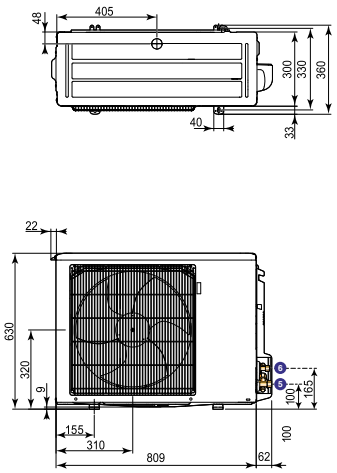

AWHP 8 MR-2

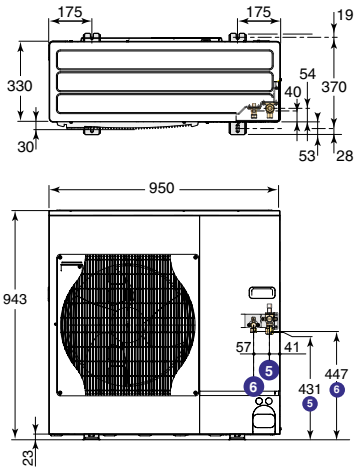

AWHP 11 ET 16 MR/TR-2

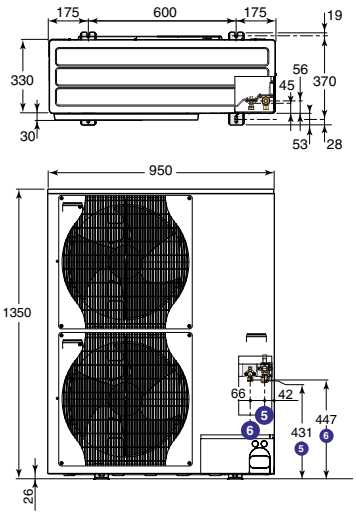

AWHP..-CFU C-.. PLUS HYBRIDE V200 (MODULE INTÉRIEUR)

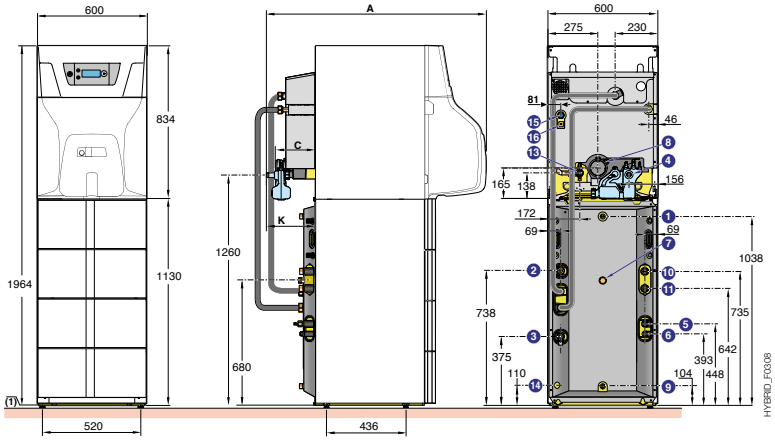

① Sortie eau chaude sanitaire G 3/4" M
② Départ circuit chauffage G 1" M
③ Retour circuit chauffage G 1" M
④ Évacuation des condensats, tuyau PVC Ø 24 x 19 mm
⑤ Raccord gaz frigo : voir tableau ci-dessous
⑥ Raccord liquide frigo : voir tableau ci-dessous
⑦ Retour boucle de circulation
⑧ Raccordement air/fumées Ø 80/125 mm
⑨ Entrée eau froide sanitaire G 3/4" M
⑩ Retour chauffage circuit vanne mélangeuse G 1" M (avec colis EH528 : kit tubulures internes avec vanne 3 voies motorisée et pompe)
⑪ Départ chauffage circuit vanne mélangeuse G 1 M (avec colis EH528 : kit tubulures internes avec vanne 3 voies motorisée et pompe)
⑫ Robinet de vidange, raccordement pour tuyau Ø int. 14 mm
⑬ Sortie soupapes de sécurité, raccordement pour tuyau Ø int. 18 mm
⑭ Retour chauffage EFU C 32 PLUS
⑮ Pressostat
(1) Pieds réglables de 0 à 20 mm

	Modèles	⑤ Raccord gaz frigo	⑥ Raccord liquide frigo
Groupe extérieur AWHP ... MR/TR	6	1/2" flare + raccord 1/2" – 5/8" livré	1/4" flare + raccord 1/4" – 3/8" livré
	8 à 16	5/8" flare	3/8" flare
Module intérieur		5/8" flare	3/8" flare

	A	C	K
AWHP..-CFU C- 24 PLUS	1 188	218	260
AWHP..-CFU C- 32 PLUS	1 226	263	297

De Dietrich

ALEZIO O HYBRID FIOUL DE 6 À 16 KW

SOLUTIONS HYBRIDES **AIR/EAU AVEC APPOINT FIOUL, CONDENSATION, INTÉGRÉ POUR CHAUFFAGE ET ECS**

AWHP..- CFU C-.. PLUS HYBRIDE V200			6 MR- 24 -	8 MR- 24 -	11 MR- 24 11 TR- 24	16 MR- 24 16 TR- 24	8 MR- 32 -	11 MR- 32 11 TR- 32	16 MR- 32 16 TR- 32
PERFORMANCES SAISONNIÈRES									
Classe énergétique Erp chauffage (35 °C)/sanitaire			A+++/A	A+++/A	A+++/A	A+++/A	A+++/A	A+++/A	A+++/A
Classe énergétique Erp chauffage (55 °C)/sanitaire			A++/A	A++/A	A++/A	A+/A	A++/A	A++/A	A+/A
SCOP (35 °C/55 °C)			4,48/3,49	4,52/3,29	4,54/3,20	4,45/3,10	4,52/3,29	4,54/3,20	4,45/3,10
Efficacité énergétique saisonnière chauffage en moyenne température (35 °C/55 °C) *		%	176/138	178/129	178/125	175/121	178/129	178/125	175/121
Efficacité énergétique saisonnière chauffage en moyenne température (35 °C/55 °C) (avec sonde ext. livrée d'origine)		%	178/140	180/131	180/127	177/123	180/131	180/127	177/123
Efficacité énergétique saisonnière pour le chauffage des locaux (conditions climatiques plus froides) 35°C / 55°C		%	152 / 121	151 / 124	153 / 122	148 / 119	150 / 124	153 / 122	148 / 119
Efficacité énergétique saisonnière pour le chauffage des locaux (conditions climatiques plus chaudes) 35°C / 55°C		%	221 / 172	219 / 169	222 / 167	219 / 161	219 / 169	222 / 167	219 / 161
Efficacité énergétique saisonnière eau chaude sanitaire (Cycle L)		%	114	114	114	114	114	114	114
PUISSANCES CALORIFIQUES POUR LE DIMENSIONNEMENT DE LA PAC									
Puissance calorifique maximale à 0 °C/+50 °C		kW	5,39	7,66	10,43	12,36	7,66	10,43	12,36
PERFORMANCES CERTIFIÉES* **									
Puissance calorifique à +7 °C/+35 °C (1)		kW	5,82	7,90	11,39	14,65	7,90	11,39	14,65
Coefficient de performance chaud à +7 °C/+35 °C (1)			4,22	4,34	4,65	4,22	4,34	4,65	4,22
Puissance calorifique à +7°C/+55°C / (1)		kW	5,53	7,57	11,57	14,66	7,57	11,57	14,66
Coefficient de performance chaud à +7°C/+55°C (1)			2,53	2,59	2,74	2,68	2,59	2,74	2,68
Puissance frigorifique à +35 °C/+18 °C (4)		kW	7,41	10,29	15,49	18,36	10,29	15,49	18,36
Coefficient de performance froid à +35 °C/+18 °C (4)			2,90	3,15	3,48	2,81	3,15	3,48	2,81
Volume max. d'eau chaude utilisable (V_{40}) (2)		l	254	251	231	231	251	231	231
Durée de mise en température (th) de 10 °C à 55 °C (2)		hh:mm	2h00	1h58	1h33	1h11	1h58	1h33	1h11
Puissance absorbée en régime stabilisée (Pes) (2)		W	35	35	35	35	35	35	35
Profil de soutirage (2)			L	L	L	L	L	L	L
Coefficient de performance ECS (2)			2,72	2,72	2,72	2,72	2,72	2,72	2,72
Puissance acoustique module extérieur (3)		dB[A]	65	67	69	70	67	69	70
Puissance acoustique module intérieur (3)		dB[A]	49	49	48	48	49	48	48
CARACTÉRISTIQUES TECHNIQUES									
Débit nominal d'eau à ΔT = 5 K		m3/h	1,00	1,36	1,96	2,53	1,36	1,96	2,53
Hauteur manométrique disponible au débit nominal à ΔT = 5 K		mbar	630	440	250	-	440	250	-
Tension d'alimentation groupe extérieur/ Courant de démarrage	- MR - TR	V	230 V~/5 -	230 V~/5 -	230 V~/5 400 V~/3	230 V~/6 400 V~/3	230 V~/5 -	230 V~/5 400 V~/3	230 V~/6 400 V~/3
Protection disjoncteur courbe C groupe extérieur	- MR - TR	A	16 -	25 -	32 16	40 16	25 -	32 16	40 16
Capacité préparateur eau chaude sanitaire		l	177	177	177	177	177	177	177
Charge en fluide frigorigène R 410A		kg	1,4	3,2	4,6	4,6	3,2	4,6	4,6
Équivalent CO_2		tonne	2,92	6,68	9,60	9,60	6,68	9,60	9,60
Longueur préchargée maxi		m	10	10	10	10	10	10	10
Longueur min - max **		m	2-40	2-40	2-75	2-75	2-40	2-75	2-75
Poids du module intérieur (avec préparateur ECS)		kg	320	319	321	321	349	351	351
Poids du module extérieur	- MR - TR	kg	47 -	82 -	125 138	124 137	82 -	125 138	124 137
DONNÉES CHAUDIÈRE									
Puissance utile à 50/30 °C (mode chauffage)		kW	24,3	24,3	24,3	24,3	32,0	32,0	32,0
Puissance nominale à 80/60 °C (mode sanitaire)		kW	23,1	23,1	23,1	23,1	30,7	30,7	30,7

* Valeur certifiée selon règlement n°813/2013 - à sélectionner pour dossier d'aides financières
** Dénivelé max 30 m pour tous les modèles
*** Valeurs données à titre indicatif: se reporter sur le site de l'organisme certificateur
(1)Mode chaud: température air extérieur/température eau à la sortie, performances selon EN 14511-2
(2) Cycle de soutirage selon EN 16147
(3) Essai réalisé selon la norme EN 12102-1
(4) Mode froid: température air extérieur/température eau à la sortie, performances selon EN 14511-2

Temp. limites de service PAC en mode chaud:
- Eau: + 18 °C/+ 60 °C
- Air extérieur: - 20 °C/+ 35 °C (- 15 °C pour 6 kW)

Temp. limites de service PAC en mode froid:
- Eau: + 18 °C/+ 25 °C + 7 °C/+ 25 °C avec option EH567
- Air extérieur: - 5 °C/+ 46 °C

Circuit chauffage:
- Pression maxi. de service: 3 bar
- Temp. maxi. de service: 95 °C

Circuit ECS:
- Pression maxi. de service: 10 bar
- Temp. maxi. de service: 65 °C

Détails des données
Voir feuillet technique

PRIX H.T.		6 kW/24	8 kW/24	11 kW/24	16 kW/24	8 kW/32	11 kW/32	16 kW/32
AWHP.. MR-CFU C-.. HYBRIDE V200	Réf.	7749779	7749800	7749801	7749803	7749805	7749806	7749808
	€	**15 211,80**	**16 221,80**	**18 228,80**	**19 787,80**	**17 095,80**	**19 102,80**	**20 661,80**
AWHP.. TR-CFU C-.. HYBRIDE V200	Réf.	-	-	7749802	7749804	-	7749807	7749809
	€			**18 682,80**	**20 396,80**		**19 556,80**	**21 270,80**

Eco-Participation : voir liste des colis page suivante

ALEZIO O HYBRID FIOUL DE 6 À 16 KW

SOLUTIONS HYBRIDES **AIR/EAU AVEC APPOINT FIOUL, CONDENSATION, INTÉGRÉ POUR CHAUFFAGE ET ECS**

COLISAGE

DÉSIGNATION ALEZIO O HYBRID FIOUL	RÉFÉRENCE COMPLÈTE	PRIX HT (€) ecopart : voir liste colis	NOMBRE DE COLIS	CHAUDIÈRE CFU C	KIT ÉQUIPEMENT HYDRAULIQUE	UNITÉ EXTÉRIEURE AWHP	RACCORD D'ADAPTATION FRIGO	BALLON 200 ESL HYBRIDE	KIT DE MONTAGE BALLON
AWHP6MR-CFU-C24PLUS HYBRID V200	7749779	**15 211,80**	6	7798339	7629652	7668016	100015480	7623188	7621386
AWHP8MR-CFU-C24PLUS HYBRID V200	7749800	**16 221,80**	5	7798339	7629652	7609926	-	7623188	7621386
AWHP11MR-CFU-C24PLUS HYBRID V200	7749801	**18 228,80**	5	7798339	7629652	7609927	-	7623201	7621386
AWHP11TR-CFU-C24PLUS HYBRID V200	7749802	**18 682,80**	5	7798339	7629652	7609928	-	7623201	7621386
AWHP16MR-CFU-C24PLUS HYBRID V200	7749803	**19 787,80**	5	7798339	7629652	7609929	-	7623201	7621386
AWHP16TR-CFU-C24PLUS HYBRID V200	7749804	**20 396,80**	5	7798339	7629652	7609930	-	7623201	7621386
AWHP8MR-CFU-C32PLUS HYBRID V200	7749805	**17 095,80**	5	7798342	7629652	7609926	-	7623188	7621386
AWHP11MR-CFU-C32PLUS HYBRID V200	7749806	**19 102,80**	5	7798342	7629652	7609927	-	7623201	7621386
AWHP11TR-CFU-C32PLUS HYBRID V200	7749807	**19 556,80**	5	7798342	7629652	7609928	-	7623201	7621386
AWHP16MR-CFU-C32PLUS HYBRID V200	7749808	**20 661,80**	5	7798342	7629652	7609929	-	7623201	7621386
AWHP16TR-CFU-C32PLUS HYBRID V200	7749809	**21 270,80**	5	7798342	7629652	7609930	-	7623201	7621386

LISTE DES COLIS

RÉF.	DÉSIGNATION	COLIS	PRIX HT (€)
7798339	CFU C 24 PLUS F30	MY840	**7 542,00**
7798342	CFU C 32 PLUS F30	MY841	**8 416,00**
7629652	KIT ÉQUIPEMENT HYDRAULIQUE	MY445	**716,00**
7668016	AWHP 6 MR-3	EH672	**3 228,00**
7609926	AWHP 8 MR-2	EH381	**4 326,00**
7609927	AWHP 11 MR-2	EH382	**5 914,00**
7609928	AWHP 11 TR-2	EH383	**6 368,00**
7609929	AWHP 16 MR-2	EH384	**7 473,00**
7609930	AWHP 16 TR-2	EH385	**8 082,00**
100015480	RACCORD D'ADAPTATION FRIGO POUR 6 kW	EH146	**88,00**
7623188	BALLON 200 ESL HYBRIDE 4-8	EH500	**3 459,00**
7623201	BALLON 200 ESL HYBRIDE 11-16	EH504	**3 878,00**
7621386	KIT DE MONTAGE BALLON VERSION V	EH524	**178,80**

MISE EN SERVICE

		PRIX NET HT (€)
7809030	MES HYBRIDE fioul/gaz pour 1 unité	575€
7809031	MES HYBRIDE fioul/gaz par unité supplémentaire	460€

POUR PLUS D'INFORMATIONS SUR NOS **SERVICES & OUTILS** SE REPORTER AUX P 30 ET SUIVANTES

ALEZIO O HYBRID FIOUL DE 6 À 16 KW

SOLUTIONS HYBRIDES **AIR/EAU AVEC APPOINT FIOUL, CONDENSATION, INTÉGRÉ POUR CHAUFFAGE ET ECS**

OPTIONS FUMISTERIE

	RÉF.	DÉSIGNATION	COLIS	PRIX HT (€)
	81998533	TERMINAL HORIZONTAL STANDARD	DB90	**296,20**
	81998534	TERMINAL VERTICAL NOIR	DB91	**264,50**
	81998539	COUDE A 90 °	DB96	**149,20**

OPTIONS HYDRAULIQUES

	7746192	BOUTEILLE DE DÉCOUPLAGE 25 L	HK146	**533,20**
	7619010	KIT VANNE 3 VOIES	EH528	**906,70**
	7626737	KIT ISOLATION MODE CLIMATISATION	EH567	**328,00**
	7621387	KIT DE MONTAGE BALLON VERSION B	EH525	**327,00**
	7746242	SOUPAPE DIFFÉRENTIELLE	HK150	**86,20**
	100008841	COLIS BALLON TAMPON 80 L	EH85	**777,00**
	100004415	COLIS BALLON TAMPON 160 L	EH60	**1 169,00**

OPTIONS RÉGULATION

	RÉF.	DÉSIGNATION	COLIS	PRIX HT (€)
	7624902	KIT CÂBLAGE PLANCHER CHAUFFANT DIRECT	HA255	**57,60**
	88017017	SONDE DÉPART V3V	AD199	**121,00**
	7689751	KIT CARTE DE RÉGULATION 2e CIRCUIT (VERSION R410A)	EH862	**161,90**
	100019114	KIT SONDE HYGRO RAFRAÎCHISSEMENT	HK27	**333,30**
	7636899	KIT SILENCIEUX MODULE EXTÉRIEUR	EH572	**95,10**
	7622433	KIT SONDE CONDENSATION 0-10V	HZ64	**603,10**

OPTIONS FRIGORIFIQUES

	100011222	SUPPORT FIXATION MURALE & PLOTS ANTIVIBRATILES	EH95	**282,50**
	100018409	SUPPORT MURAL AWHP 11 À 27 kW	EH250	**264,50**
	100012533	SUPPORT POSE AU SOL	EH112	**78,90**
	7694974	SUPPORT AU SOL CAOUTCHOUC 600 MM	EH879	**186,20**
	100012535	LIAISON FRIGORIFIQUE PE 5/8" 3/8" - LG 5 M	EH114	**275,10**
	100012536	LIAISON FRIGORIFIQUE PE 5/8" 3/8" - LG 10 M	EH115	**508,90**
	100012537	LIAISON FRIGORIFIQUE PE 5/8" 3/8" - LG 20 M	EH116	**667,60**
	100015476	LIAISON FRIGORIFIQUE PE 1/2" 1/4" - LG 10 M	EH142	**360,80**

ÉCO-PART. **6,67** **5,00** **1,67** **0,83** **0,12** **0,02**
HT (€) EN SUS

ÉCO-PART. **0,10** **0,02**
HT (€) INCLUSE

Les montants des éco-participations sont susceptibles d'évoluer en cas de modification du barème par notre organisme collecteur.

Voir pages suivantes

ALEZIO O HYBRID FIOUL DE 6 À 16 KW

SOLUTIONS HYBRIDES **AIR/EAU AVEC APPOINT FIOUL, CONDENSATION, INTÉGRÉ POUR CHAUFFAGE ET ECS**

	RÉF.	DÉSIGNATION	COLIS	CONNEXION	PILES	PROGRAMME HORAIRE	CONNECTE INTERNET	CLASSE	PRIX HT (€)
THERMOSTATS ET SONDES D'AMBIANCE									
	7691375	SONDE D'AMBIANCE SMART TC° CONNECTÉE	AD324	Filaire	non	non	oui	VI*	289,00
	7691377	SONDE D'AMBIANCE SMART TC° CONNECTÉE SANS FIL (RF)	AD341	Sans fil	oui	oui	oui	VI**	479,00
	7765144	OPTION SMART TC° RF (SANS FIL) POUR 2IEME CIRCUIT	AD342	Sans fil	oui	oui	oui	VI**	226,00
	7768817	THERMOSTAT D'AMBIANCE PROGRAMMABLE (FILAIRE)	AD337	Filaire	oui	oui	oui	IV*	134,00
	7768818	THERMOSTAT D'AMBIANCE PROGRAMMABLE (SANS FILS)	AD338	Sans fil	oui	oui	oui	IV*	324,00
	88017859	THERMOSTAT D'AMBIANCE NON PROGRAMMABLE	AD140	Filaire	non	non	non	III*	71,00
	7776874	SONDE EXTÉRIEURE SANS FIL POUR SMART TC° RF		Sans fil	non	non			124,80

* avec sonde extérieure filaire 85757741 livrée d'origine
** avec sonde extérieure filaire 85757741 livrée d'origine ou remplacée par la sonde sans fil 7776874

CHOIX DES OPTIONS EN FONCTION DES CIRCUITS RACCORDÉS

ALEZIO O HYBRID	Type de circuit	ECS	direct	vanne	direct + vanne
	Régulation	d'origine	d'origine	7689751	7689751

Les circuits peuvent être complétés par les sondes ou thermostats d'ambiance présents dans les options de régulation.

FUMISTERIE : voir page 635

De Dietrich

ALEZIO O HYBRID FIOUL DE 6 À 16 KW

SOLUTIONS HYBRIDES **AIR/EAU AVEC APPOINT FIOUL, CONDENSATION, INTÉGRÉ POUR CHAUFFAGE ET ECS**

ACCÉDEZ À NOTRE **SCHÉMATHÈQUE**

GÉNÉREZ L'ÉTIQUETTE ÉNERGÉTIQUE SYSTÈME

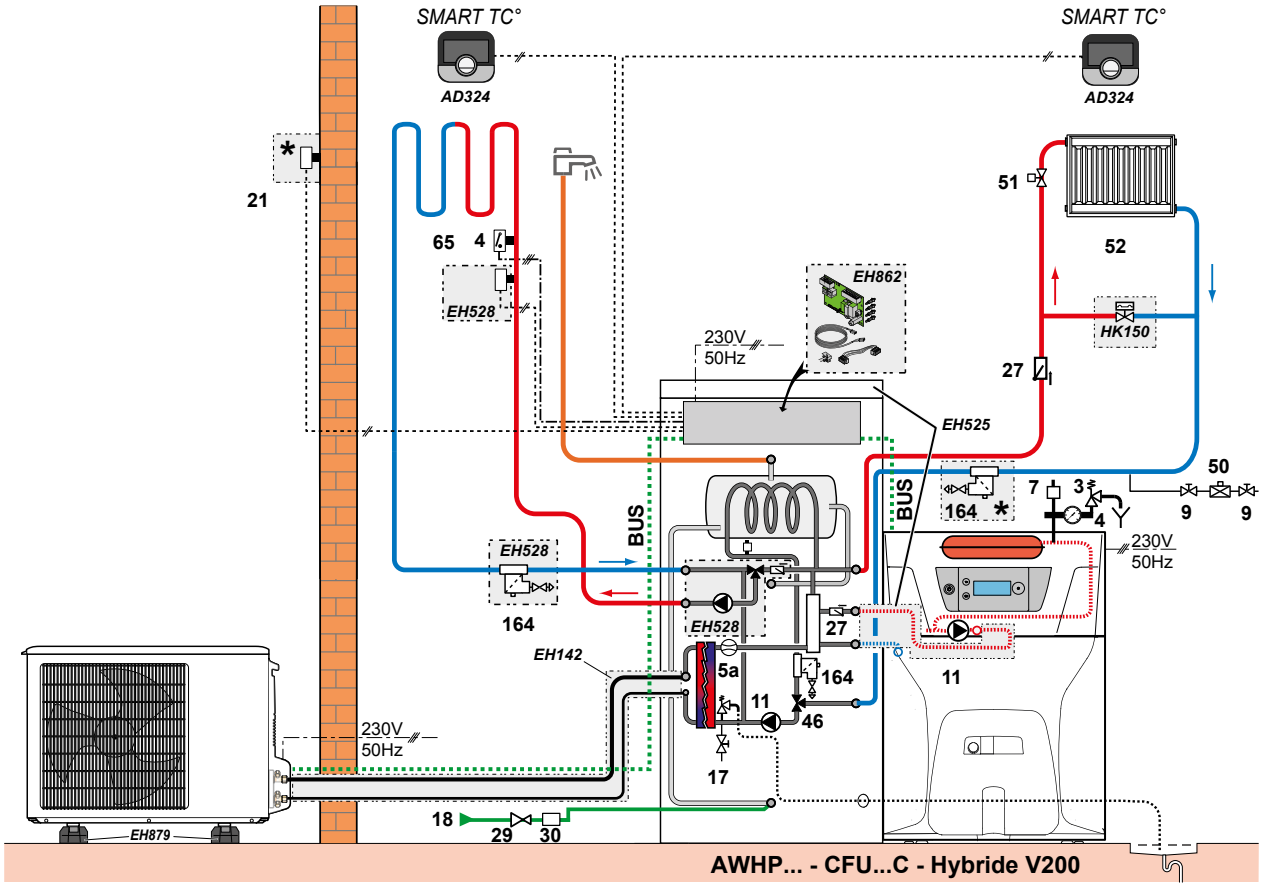

*** Element faisant partie de la livraison**

DESCRIPTIF

	COLIS	RÉF.	PRIX HT (€)
AWHP 6M CFU-C 24 PLUS HYBRID V200	-	7749779	**15 211,80**
Filtres magnétiques à tamis			**livrés d'origine**
Kit de montage de la chaudière à droite ou à gauche du ballon hybride (comprenant les flexibles et un chapiteau d'habillage pour le ballon)	EH525	7621387	**327,00**
Kit circuit avec vanne 3 voies et pompe à indice d'efficacité énergétique EEI < 0,23 internes (y compris sonde de départ)	EH528	7619010	**906,70**
Carte de régulation 2 circuits	EH862	7689751	**161,90**
Options éventuelles supplémentaires			
- 2 x sonde d'ambiance connecté SMART TC°	2 x AD324	2 x 7691375	**2 x 289,00**
- Kit de liaison frigorifique 1/2"-1/4", lg 10 m	EH142	100015476	**360,80**
- Soupape différentielle	HK150	7746242	**86,20**
		Prix total H.T.* :	**17 632,40**
Mise en service		**Prix net H.T. :**	**575,00**

* hors Eco-Participation

Exemple donné à titre indicatif

ALEZIO O HYBRID FIOUL DE 4,5 À 16 KW

SOLUTIONS HYBRIDES **AIR/EAU AVEC APPOINT FIOUL, BASSE TEMPÉRATURE, INTÉGRÉ POUR CHAUFFAGE ET ECS**



Pompe à chaleur air/eau Inverter, composée d'une unité extérieure et d'un module hydraulique intérieur intégrant une chaudière fioul au sol de 22,4 ou 29,8 kW selon modèle, pour chauffage et production d'ECS par ballon de 180 litres intégré placé sous la chaudière. Limitation du courant de démarrage par la technologie INVERTER

- Unité extérieure composée de :
  - Compresseur modulant
  - Évaporateur cuivre avec ailettes aluminium
  - Ventilateur(s) hélicoïde(s), bouteille anti-coup de liquide et de réserve de puissance, détendeurs électroniques, filtre, pressostats de sécurité HP
- Module hydraulique intérieur composé de :
  - Ballon hybride de 180 l intégrant le condenseur inox, le circulateur modulant avec EEI < 0,23, le filtre magnétique à tamis, l'interface pour la gestion de la fonction hybride
  - Chaudière fioul au sol CFU pour raccordement sur cheminée à poser sur le ballon hybride : corps de chauffe en fonte, brûleur compact à faibles émissions de NOx et CO, équipée avec circulateur chauffage, soupape de sécurité 3 bar, vase d'expansion, tableau de commande E-Pilot intégrant les paramètres hybride
  - Kit de liaison ballon/chaudière

AWHP..- CFU -.. PLUS HYBRIDE V200

AWHP 4,5 MR

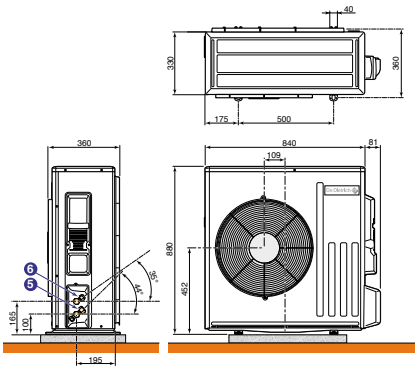

AWHP 6 MR-3

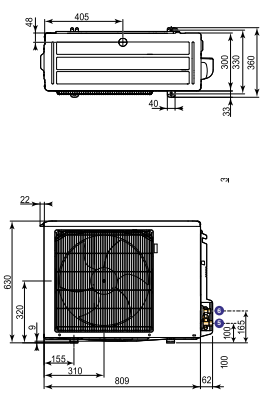

AWHP 8 MR-2

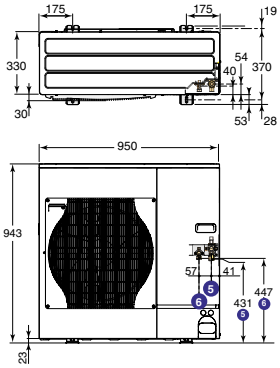

AWHP 11 ET 16 MR/TR-2

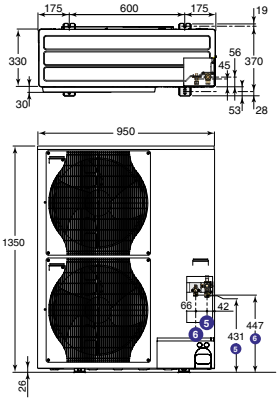

AWHP..-CFU-.. HYBRIDE V200 (MODULE INTÉRIEUR)

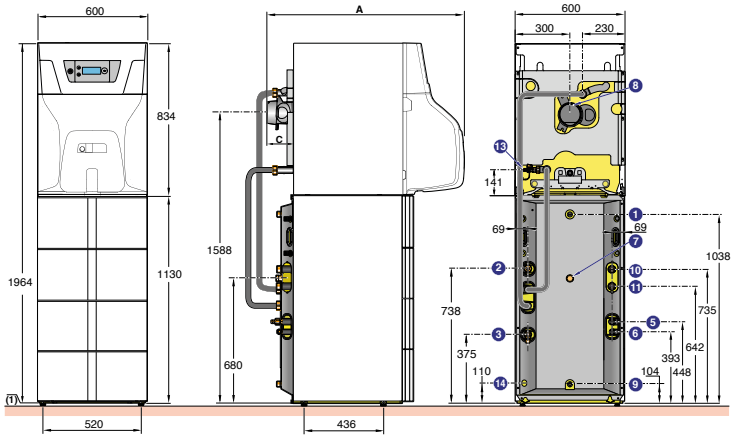

① Sortie eau chaude sanitaire G 3/4" M
② Départ circuit chauffage G 1" M
③ Retour circuit chauffage G 1" M
④ Évacuation des condensats, tuyau PVC Ø 24 x 19 mm
⑤ Raccord gaz frigo : voir tableau ci-dessous
⑥ Raccord liquide frigo : voir tableau ci-dessous
⑦ Retour boucle de circulation
⑧ Raccordement air/fumées Ø 125 mm
⑨ Entrée eau froide sanitaire G 3/4" M
⑩ Retour chauffage circuit vanne mélangeuse G 1" M (avec colis EH528 : kit tubulures internes avec vanne 3 voies motorisée et pompe)
⑪ Départ chauffage circuit vanne mélangeuse G 1" M (avec colis EH528 : kit tubulures internes avec vanne 3 voies motorisée et pompe)
⑬ Robinet de vidange, raccordement pour tuyau Ø int. 14 mm
⑭ Sortie soupapes de sécurité, raccordement pour tuyau Ø int. 18 mm
(1) Pieds réglables de 0 à 20 mm

	Modèles	⑤ Raccord gaz frigo	⑥ Raccord liquide frigo
Groupe extérieur AWHP ... MR/TR	4,5 et 6	1/2" flare + raccord 1/2" – 5/8" livré	1/4" flare + raccord 1/4" – 3/8" livré
	8 à 16	5/8" flare	3/8" flare
Module intérieur		5/8" flare	3/8" flare

	A	C
AWHP..-CFU - 22	1 075	146
AWHP..-CFU - 29	1 202	270

ALEZIO O HYBRID FIOUL DE 4,5 À 16 KW

SOLUTIONS HYBRIDES **AIR/EAU AVEC APPOINT FIOUL, BASSE TEMPÉRATURE, INTÉGRÉ POUR CHAUFFAGE ET ECS**

AWHP..- CFU -.. HYBRIDE V200			4,5 MR- 22 -	6 MR- 22 -	8 MR- 22 -	11 MR- 22 11 TR- 22	16 MR- 22 16 TR- 22	8 MR- 29 -	11 MR- 29 11 TR- 29	16 MR- 29 16 TR- 29
PERFORMANCES SAISONNIÈRES										
Classe énergétique Erp chauffage (35 °C)/sanitaire			A+++/A	A+++/A	A+++/A	A+++/A	A+++/A	A+++/A	A+++/A	A+++/A
Classe énergétique Erp chauffage (55 °C)/sanitaire			A++/A	A++/A	A++/A	A++/A	A+/A	A++/A	A++/A	A+/A
SCOP (35 °C/55 °C)			4,80/3,42	4,48/3,49	4,52/3,29	4,54/3,20	4,45/3,10	4,52/3,29	4,54/3,20	4,45/3,10
Efficacité énergétique saisonnière chauffage en moyenne température (35 °C/55 °C) *		%	189/134	176/138	178/129	178/125	175/121	178/129	178/125	175/121
Efficacité énergétique saisonnière chauffage en moyenne température (35 °C/55 °C) (avec sonde ext. livrée d'origine)		%	191/136	178/140	180/131	180/127	177/123	180/131	180/127	177/123
Efficacité énergétique saisonnière pour le chauffage des locaux (conditions climatiques plus froides) 35°C / 55°C		%	157/122	151/121	150/124	152/121	147/119	150/124	152/121	147/119
Efficacité énergétique saisonnière pour le chauffage des locaux (conditions climatiques plus chaudes) 35°C / 55°C		%	260/179	221/172	219/169	222/167	219/161	219/169	222/167	219/161
Efficacité énergétique saisonnière eau chaude sanitaire (Cycle L)		%	106 (cycle M)	114	114	114	114	114	114	114
PUISSANCES CALORIFIQUES POUR LE DIMENSIONNEMENT DE LA PAC										
Puissance calorifique maximale à 0 °C/+50 °C		kW	4,39	5,39	7,66	10,43	12,36	7,66	10,43	12,36
PERFORMANCES CERTIFIÉES* **										
Puissance calorifique à +7 °C/+35 °C (1)		kW	4,60	5,82	7,90	11,39	14,65	7,90	11,39	14,65
Coefficient de performance chaud à +7 °C/+35 °C (1)			5,11	4,22	4,34	4,65	4,22	4,34	4,65	4,22
Puissance calorifique à +7°C/+55°C (1)		kW	3,57	5,53	7,57	11,57	14,66	7,57	11,57	14,66
Coefficient de performance chaud à +7°C/+55°C (1)			2,66	2,53	2,59	2,74	2,68	2,59	2,74	2,68
Puissance frigorifique à +35 °C/+18 °C (4)		kW	6,39	7,41	10,29	15,49	18,36	10,29	15,49	18,36
Coefficient de performance froid à +35 °C/+18 °C (4)			2,98	2,90	3,15	3,48	2,81	3,15	3,48	2,81
Volume max. d'eau chaude utilisable (V40) (2)		l	243	254	251	231	231	251	231	231
Durée de mise en température (th) de 10 °C à 55 °C (2)		hh:mm	1h40	2h00	1h58	1h33	1h11	1h58	1h33	1h11
Puissance absorbée en régime stabilisée (Pes) (2)		W	20	35	35	35	35	35	35	35
Profil de soutirage (2)			M	L	L	L	L	L	L	L
Coefficient de performance ECS (2)			2,50	2,72	2,72	2,72	2,72	2,72	2,72	2,72
Puissance acoustique module extérieur (3)		dB[A]	61	65	67	69	70	67	69	70
Puissance acoustique module intérieur (3)		dB[A]	49	49	49	48	48	49	48	48
CARACTÉRISTIQUES TECHNIQUES										
Débit nominal d'eau à ΔT = 5 K		m^3/h	0,8	1,00	1,36	1,96	2,53	1,36	1,96	2,53
Hauteur manométrique disponible au débit nominal à ΔT = 5 K		mbar	650	630	440	250	-	440	250	-
Tension d'alimentation groupe extérieur/ Courant de démarrage	- MR - TR	V	230 V~/5 -	230 V~/5 -	230 V~/5 -	230 V~/5 400 V~/3	230 V~/6 400 V~/3	230 V~/5 -	230 V~/5 400 V~/3	230 V~/6 400 V~/3
Protection disjoncteur courbe C groupe extérieur	- MR - TR	A	16 -	16 -	25 -	32 16	40 16	25 -	32 16	40 16
Capacité préparateur eau chaude sanitaire		l	177	177	177	177	177	177	177	177
Charge en fluide frigorigène R 410A		kg	1,3	1,4	3,2	4,6	4,6	3,2	4,6	4,6
Équivalent CO_2		tonne	2,71	2,92	6,68	9,60	9,60	6,68	9,60	9,60
Longueur préchargée maxi		m	7	10	10	10	10	10	10	10
Longueur min - max **		m	2-30	2-40	2-40	2-75	2-75	2-40	2-75	2-75
Poids du module intérieur (avec préparateur ECS)		kg	332	332	332	334	334	361	363	363
Poids du module extérieur	- MR - TR	kg	63 -	47 -	82 -	125 138	124 137	82 -	125 138	124 137
DONNÉES CHAUDIÈRE										
Puissance utile à 30 % à temp. moyenne 40 °C		kW	7,0	7,0	7,0	7,0	7,0	9,3	9,3	9,3
Puissance nominale à 80/60 °C		kW	22,4	22,4	22,4	22,4	22,4	29,8	29,8	29,8

* Valeur certifiée selon règlement n°813/2013 - à sélectionner pour dossier d'aides financières
** Dénivelé max 30 m pour tous les modèles
*** Valeurs données à titre indicatif : se reporter sur le site de l'organisme certificateur
(1) Mode chaud : température air extérieur/température eau à la sortie, performances selon EN 14511-2
(2) Cycle de soutirage selon EN 16147
(3) Essai réalisé selon la norme EN 12102-1
(4) Mode froid : température air extérieur/température eau à la sortie, performances selon EN 14511-2

Temp. limites de service PAC en mode chaud :
- Eau : + 18 °C/+ 60 °C (+ 55 °C pour 4,5 kW)
- Air extérieur : - 20 °C/+ 35 °C (- 15 °C pour 4,5 et 6 kW)

Temp. limites de service PAC en mode froid :
- Eau : + 18 °C/+ 25 °C + (7 °C/+ 25 °C avec option EH567)
- Air extérieur : - 5 °C/+ 46 °C

Circuit chauffage :
- Pression maxi. de service : 3 bar
- Temp. maxi. de service : 95 °C

Circuit ECS :
- Pression maxi. de service : 10 bar
- Temp. maxi. de service : 65 °C

Détails des données
Voir feuillet technique

PRIX H.T.		4,5 kW/22	6 kW/22	8 kW/22	11 kW/22	16 kW/22	8 kW/29	11 kW/29	16 kW/29
AWHP.. MR-CFU-.. HYBRIDE V200	Réf.	7749707	7750258	7749769	7749770	7749772	7749774	7749775	7749777
	€	**13 052,80**	**13 599,80**	**14 609,80**	**16 616,80**	**18 175,80**	**14 856,80**	**16 863,80**	**18 422,80**
AWHP.. TR-CFU-.. HYBRIDE V200	Réf.	-	-	-	7749771	7749773	-	7749776	7749778
	€	**-**	**-**	**-**	**17 070,80**	**18 784,80**	**-**	**17 317,80**	**19 031,80**

Eco-Participation : voir liste des colis page suivante

ALEZIO O HYBRID FIOUL DE 4,5 À 16 KW

SOLUTIONS HYBRIDES **AIR/EAU AVEC APPOINT FIOUL, BASSE TEMPÉRATURE, INTÉGRÉ POUR CHAUFFAGE ET ECS**

COLISAGE

DÉSIGNATION ALEZIO O HYBRID FIOUL	RÉFÉRENCE COMPLÈTE	PRIX HT (€) ECOPART : VOIR LISTE COLIS	NOMBRE DE COLIS	CHAUDIÈRE CFU	KIT ÉQUIPEMENT HYDRAULIQUE	UNITÉ EXTÉRIEURE AWHP	RACCORD D'ADAPTATION FRIGO	BALLON 200 ESL HYBRIDE	KIT DE MONTAGE BALLON
AWHP 4,5MR CFU-22 HYBRID V200	7749707	**13 052,80**	6	7798343	7629652	7656794	100015480	7623188	7621386
AWHP 6MR CFU-22 HYBRID V200	7750258	**13 599,80**	6	7798343	7629652	7668016	100015480	7623188	7621386
AWHP 8MR CFU-22 HYBRID V200	7749769	**14 609,80**	5	7798343	7629652	7609926	-	7623188	7621386
AWHP 11MR CFU-22 HYBRID V200	7749770	**16 616,80**	5	7798343	7629652	7609927	-	7623201	7621386
AWHP 11TR CFU-22 HYBRID V200	7749771	**17 070,80**	5	7798343	7629652	7609928	-	7623201	7621386
AWHP 16MR CFU-22 HYBRID V200	7749772	**18 175,80**	5	7798343	7629652	7609929	-	7623201	7621386
AWHP 16TR CFU-22 HYBRID V200	7749773	**18 784,80**	5	7798343	7629652	7609930	-	7623201	7621386
AWHP 8MR CFU-29 HYBRID V200	7749774	**14 856,80**	5	7798329	7629652	7609926	-	7623188	7621386
AWHP 11MR CFU-29 HYBRID V200	7749775	**16 863,80**	5	7798329	7629652	7609927	-	7623201	7621386
AWHP 11TR CFU-29 HYBRID V200	7749776	**17 317,80**	5	7798329	7629652	7609928	-	7623201	7621386
AWHP 16MR CFU-29 HYBRID V200	7749777	**18 422,80**	5	7798329	7629652	7609929	-	7623201	7621386
AWHP 16TR CFU-29 HYBRID V200	7749778	**19 031,80**	5	7798329	7629652	7609930	-	7623201	7621386

LISTE DES COLIS

RÉF.	DÉSIGNATION	COLIS	PRIX HT (€)
7798343	CFU 22 F30	MY836	**5 930,00**
7798329	CFU 29 F30	MY837	**6 177,00**
7629652	KIT ÉQUIPEMENT HYDRAULIQUE	MY445	**716,00**
7656794	AWHP 4,5 MR	EH616	**2 681,00**
7668016	AWHP 6 MR-3	EH672	**3 228,00**
7609926	AWHP 8 MR-2	EH381	**4 326,00**
7609927	AWHP 11 MR-2	EH382	**5 914,00**
7609928	AWHP 11 TR-2	EH383	**6 368,00**
7609929	AWHP 16 MR-2	EH384	**7 473,00**
7609930	AWHP 16 TR-2	EH385	**8 082,00**
100015480	RACCOR. D'ADAPTATION FRIGO POUR 4 kW ET 6 kW	EH146	**88,00**
7623188	BALLON 200 ESL HYBRIDE 4-8	EH500	**3 459,00**
7623201	BALLON 200 ESL HYBRIDE 11-16	EH504	**3 878,00**
7621386	KIT DE MONTAGE BALLON VERSION V	EH524	**178,80**

MISE EN SERVICE

		PRIX NET HT (€)
7809030	MES HYBRIDE fioul/gaz pour 1 unité	**575€**
7809031	MES HYBRIDE fioul/gaz par unité supplémentaire	**460€**

POUR PLUS D'INFORMATIONS SUR NOS **SERVICES & OUTILS**
SE REPORTER AUX P 30 ET SUIVANTES

ALEZIO O HYBRID FIOUL DE 4,5 À 16 KW

SOLUTIONS HYBRIDES **AIR/EAU AVEC APPOINT FIOUL, BASSE TEMPÉRATURE, INTÉGRÉ POUR CHAUFFAGE ET ECS**

OPTIONS FUMISTERIE

	RÉF.	DÉSIGNATION	COLIS	PRIX HT (€)
	81998533	TERMINAL HORIZONTAL STANDARD	DB90	**296,20**
	81998534	TERMINAL VERTICAL NOIR	DB91	**264,50**
	81998539	COUDE A 90 °	DB96	**149,20**
	7742057	KIT FF CFU 22-29 KW	MY921	**645,40**

OPTIONS HYDRAULIQUES

	7746192	BOUTEILLE DE DÉCOUPLAGE 25 L	HK146	**533,20**
	7619010	KIT VANNE 3 VOIES	EH528	**906,70**
	7626737	KIT ISOLATION MODE CLIMATISATION	EH567	**328,00**
	7621387	KIT DE MONTAGE BALLON VERSION B	EH525	**327,00**
	7746242	SOUPAPE DIFFÉRENTIELLE	HK150	**86,20**
	100008841	COLIS BALLON TAMPON 80 L	EH85	**777,00**
	100004415	COLIS BALLON TAMPON 160 L	EH60	**1 169,00**

OPTIONS RÉGULATION

	RÉF.	DÉSIGNATION	COLIS	PRIX HT (€)
	7624902	KIT CÂBLAGE PLANCHER CHAUFFANT DIRECT	HA255	**57,60**
	88017017	SONDE DÉPART V3V	AD199	**121,00**
	7689751	KIT CARTE DE RÉGULATION 2e CIRCUIT (VERSION R410A)	EH862	**161,90**
	100019114	KIT SONDE HYGRO RAFRAÎCHISSEMENT	HK27	**333,30**
	7636899	KIT SILENCIEUX MODULE EXTÉRIEUR	EH572	**95,10**
	7622433	KIT SONDE CONDENSATION 0-10V	HZ64	**603,10**

OPTIONS FRIGORIFIQUES

	100011222	SUPPORT FIXATION MURALE & PLOTS ANTIVIBRATILES	EH95	**282,50**
	100018409	SUPPORT MURAL AWHP 11 À 27 kW	EH250	**264,50**
	100012533	SUPPORT POSE AU SOL	EH112	**78,90**
	7694974	SUPPORT AU SOL CAOUTCHOUC 600 MM	EH879	**186,20**
	100012535	LIAISON FRIGORIFIQUE PE 5/8" 3/8" - LG 5 M	EH114	**275,10**
	100012536	LIAISON FRIGORIFIQUE PE 5/8" 3/8" - LG 10 M	EH115	**508,90**
	100012537	LIAISON FRIGORIFIQUE PE 5/8" 3/8" - LG 20 M	EH116	**667,60**
	100015476	LIAISON FRIGORIFIQUE PE 1/2" 1/4" - LG 10 M	EH142	**360,80**

ÉCO-PART. **6,67** **5,00** **1,67** **0,83** **0,12** **0,02**
HT (€) EN SUS

ÉCO-PART. **0,10** **0,02**
HT (€) INCLUSE

Les montants des éco-participations sont susceptibles d'évoluer en cas de modification du barème par notre organisme collecteur.

Voir pages suivantes

ALEZIO O HYBRID FIOUL DE 4,5 À 16 KW

SOLUTIONS HYBRIDES **AIR/EAU AVEC APPOINT FIOUL, BASSE TEMPÉRATURE, INTÉGRÉ POUR CHAUFFAGE ET ECS**

THERMOSTATS ET SONDES D'AMBIANCE

	RÉF.	DÉSIGNATION	COLIS	CONNEXION	PILES	PROGRAMME HORAIRE	CONNECTE INTERNET	CLASSE	PRIX HT (€)
	7691375	SONDE D'AMBIANCE SMART TC° CONNECTÉE	AD324	Filaire	non	non	oui	VI*	289,00
	7691377	SONDE D'AMBIANCE SMART TC° CONNECTÉE SANS FIL (RF)	AD341	Sans fil	oui	oui	oui	VI**	479,00
	7765144	OPTION SMART TC° RF (SANS FIL) POUR 2IEME CIRCUIT	AD342	Sans fil	oui	oui	oui	VI**	226,00
	7768817	THERMOSTAT D'AMBIANCE PROGRAMMABLE (FILAIRE)	AD337	Filaire	oui	oui	oui	IV*	134,00
	7768818	THERMOSTAT D'AMBIANCE PROGRAMMABLE (SANS FILS)	AD338	Sans fil	oui	oui	oui	IV*	324,00
	88017859	THERMOSTAT D'AMBIANCE NON PROGRAMMABLE	AD140	Filaire	non	non	non	III*	71,00
	7776874	SONDE EXTÉRIEURE SANS FIL POUR SMART TC° RF		Sans fil	non	non			124,80

* avec sonde extérieure filaire 85757741 livrée d'origine
** avec sonde extérieure filaire 85757741 livrée d'origine ou remplacée par la sonde sans fil 7776874

CHOIX DES OPTIONS EN FONCTION DES CIRCUITS RACCORDÉS

ALEZIO O HYBRID	Type de circuit	ECS	direct	vanne	direct + vanne
	Régulation	d'origine	d'origine	7689751	7689751

Les circuits peuvent être complétés par les sondes ou thermostats d'ambiance présents dans les options de régulation.

FUMISTERIE : voir page 635

De Dietrich

ALEZIO O HYBRID FIOUL DE 4,5 À 16 KW

SOLUTIONS HYBRIDES **AIR/EAU AVEC APPOINT FIOUL, BASSE TEMPÉRATURE, INTÉGRÉ POUR CHAUFFAGE ET ECS**

ACCÉDEZ À NOTRE **SCHÉMATHÈQUE**

GÉNÉREZ L'ÉTIQUETTE ÉNERGÉTIQUE SYSTÈME

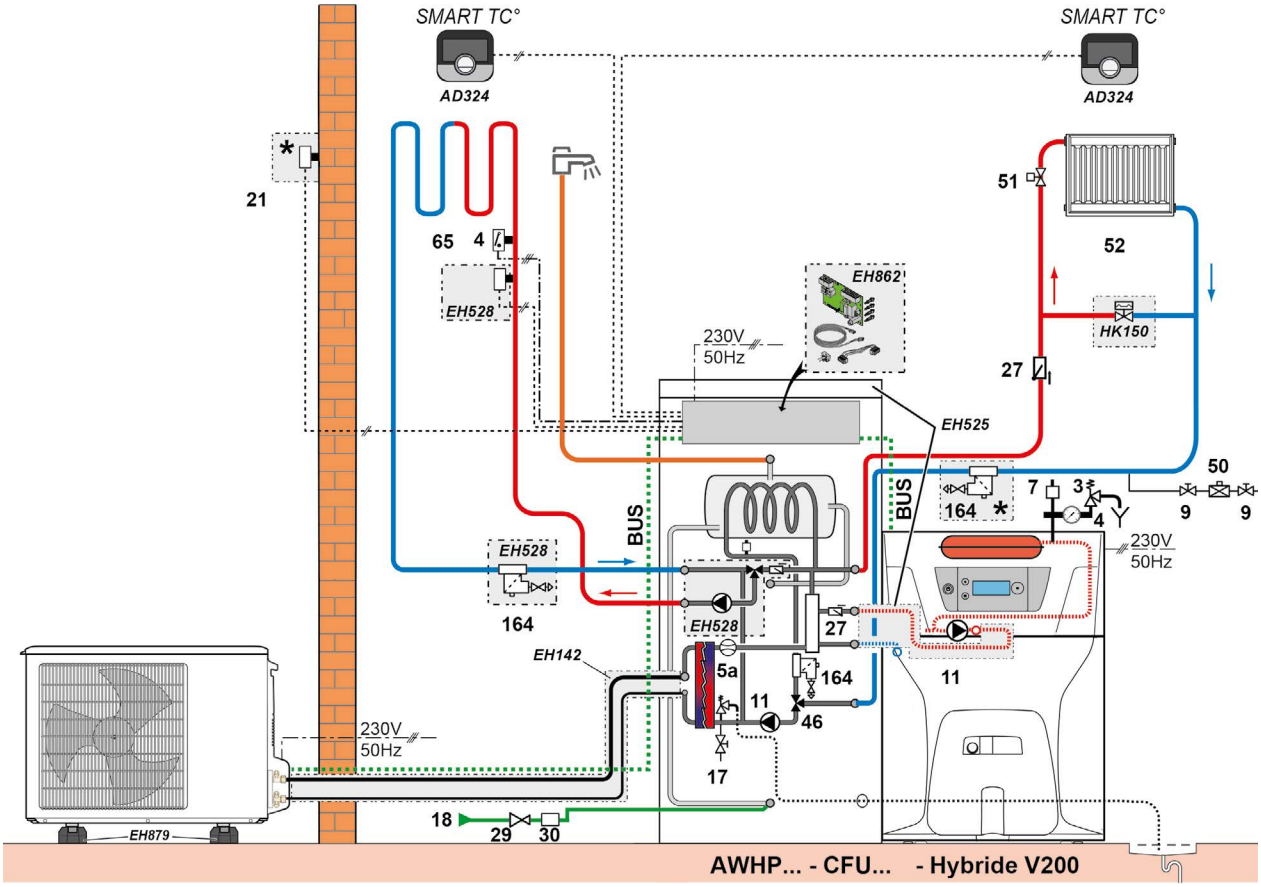

DESCRIPTIF

	COLIS	RÉF.	PRIX HT (€)
AWHP 6MR-CFU-22 HYBRID V200	-	7750258	**13 599,80**
Filtres magnétiques à tamis			**livrés d'origine**
Kit de montage de la chaudière à droite ou à gauche du ballon hybride (comprenant les flexibles et un chapiteau d'habillage pour le ballon)	EH525	7621387	**327,00**
Kit circuit avec vanne 3 voies et pompe à indice d'efficacité énergétique EEI < 0,23 internes (y compris sonde de départ)	EH528	7619010	**906,70**
Carte de régulation 2 circuits	EH862	7689751	**161,90**
Options éventuelles supplémentaires			
- 2 x Sonde d'ambiance connecté SMART TC°	2 x AD324	2 x 7691375	**2 x 289,00**
- Kit de liaison frigorifique 1/2"-1/4", lg 10 m	EH142	100015476	**360,80**
- Soupape différentielle	HK150	7746242	**86,20**
		Prix total H.T.* :	**16 020,40**
Mise en service		**Prix net H.T. :**	**575,00**

* hors Eco-Participation

Exemple donné à titre indicatif

CLIMATISATION RÉVERSIBLE

SOMMAIRE - GUIDE DE CHOIX

MONO-SPLIT

MURAL



CLIM'UP SMART

CONSOLE



CLIM'UP CONSOLE

	CLIM'UP SMART	CLIM'UP CONSOLE
Tailles	20-70	35-50
Unité intérieure	UMS	UCEM
Unité extérieure	MOSE	MOSCE2
Plage de puissance froid	2 à 7 kW	3,5 à 5 kW
Facilité de pose	☆☆☆☆	☆☆☆
Performance (Chaud/Froid)	☆☆☆	☆☆☆
Acoustique	☆☆☆	☆☆☆
Connectivité	Option	Option
Programmation	Via télécommande et hebdomadaire via le kit Wifi	Via télécommande et hebdomadaire via le kit Wifi
Page	172	178

MULTI-SPLIT

UNITÉ EXTÉRIEURE



CLIM'UP MULTI

40-120

-

MUSE

	Puissance (kW)	Nombre d'unité intérieure maximum
40-2	4,1	2
50-2	5,3	2
60-3	6,2	3
80-3	7,9	3
100-4	10,5	4
120-5	12	5

-

UNITÉS INTÉRIEURES



UMS

20-50

UMS

-

2 à 5 kW

☆☆☆☆

-

☆☆☆

Option

Via télécommande et hebdomadaire via le kit Wifi

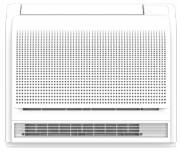

UCEM

25-50

UCEM

-

2,5 à 5 kW

☆☆☆

-

☆☆☆

Option

Via télécommande et hebdomadaire via le kit Wifi

182 | 186 | 187

CLIM'UP SMART

POMPES À CHALEUR AIR/AIR RÉVERSIBLES **MONO-SPLIT MURALES**

Produit

- Réversibilité : chauffage en hiver et climatisation en été
- Facilité d'installation : trappe d'accès sous l'unité intérieure et raccordements multidirectionnels
- Haut niveau de performance : Compresseur Rotatif DC Inverter
- Silencieux : ventilateur a vitesse variable et insonorisation du groupe extérieur. Niveau sonore du module intérieur à partir de 20dB(A)

- Unités intérieures compatibles mono-split et multi-split
- SEER jusqu'à 6,55
- SCOP jusqu'à 4,32



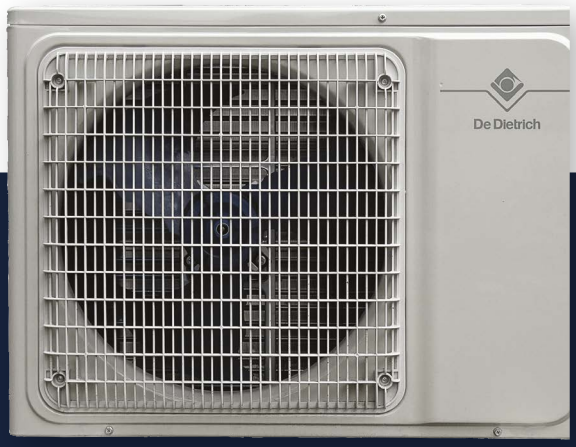

R32

JUSQU'À

A++

A+

COMPATIBLE

tado°

Informations pratiques

Éligibles Aides & Subventions Voir p. 34

Formations proposées Voir p. 42

On vous accompagne Voir p. 33

Page produit site internet

Outil de dimensionnement QUELLECLIM

De Dietrich

Bénéfices utilisateurs

- Esthétique
- Silencieuse
- Air sain
- Confort toute saison
- Pilotage à distance

Design moderne et discret avec une finition mate

Confort acoustique : 20 dB(A)

Balayage du flux d'air vertical et horizontal, élimination des mauvaises odeurs

5 modes de fonctionnement pour s'adapter au plus près de vos besoins : Chaud, Froid, Auto, Déshumidification et Ventilation

Avec le kit de connectivité TADO SMART prenez le contrôle de votre climatisation à distance

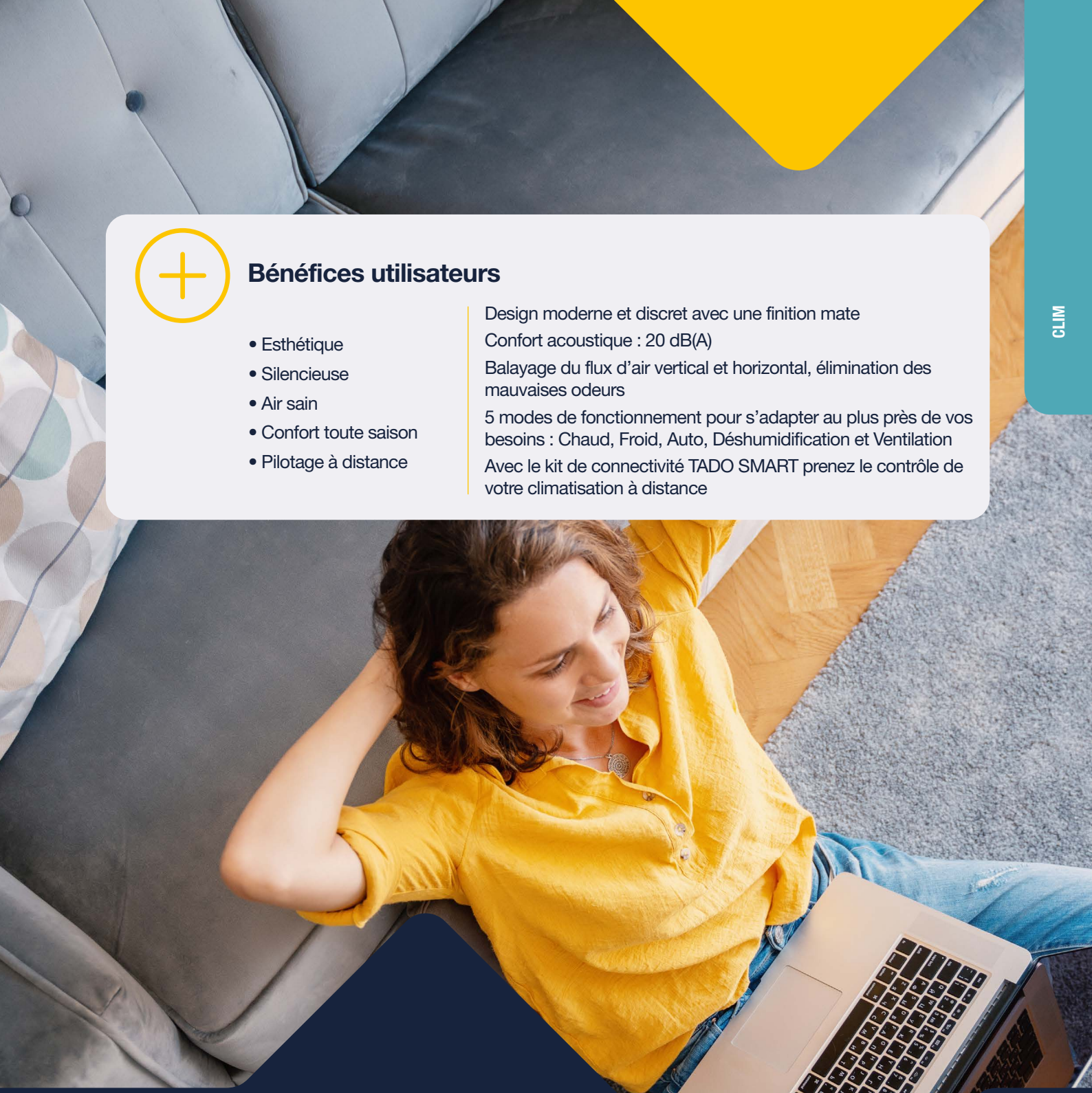

Pourquoi installer une climatisation réversible dans sa maison ?

La fonction première d'une climatisation réversible est de rafraîchir les espaces de vie. En pleine période estivale, c'est un appareil qui s'avère salvateur. Mais le fonctionnement d'un climatiseur réversible peut aussi vous aider à chauffer vos pièces, et ainsi vous permettre de vous passer des radiateurs habituels. C'est aussi un excellent choix en matière de confort et d'économie d'énergie.

CLIM'UP SMART DE 2 À 7 KW

POMPES À CHALEUR AIR/AIR RÉVERSIBLES **MONO-SPLIT MURALES**



Pompe à chaleur air/air réversible mono-split de technologie Full DC Inverter, constituée d'une unité intérieure murale UMS et d'une unité extérieure MOSE

- L'unité extérieure MOSE est équipée d'un compresseur ROTARY DC INVERTER haute performance fonctionnant au R32, d'une vanne 4 voies d'inversion (mode froid/chaud) et d'un ventilateur ajustable
- La régulation de vitesse du ventilateur permet une large plage de fonctionnement et une efficacité énergétique élevée. Une grille de protection esthétique et robuste. Puissance maintenue même dans des conditions extrêmes.
- L'unité intérieure UMS est équipée d'un ventilateur à vitesse variable permettant une diffusion de l'air dans les 4 directions et jusqu'à 15 m. Ses raccordements frigorifiques électriques et condensats sont situés derrière le capot de protection latéral. Ce capot permet une finition parfaite après remontage.
- Elle peut fonctionner selon 5 modes : Auto, Froid, Chaud, Déshumidification, Ventilation
- Elle intègre également les fonctions suivantes : Nuit, Auto-nettoyant, Eco, Turbo, Anti-courant d'air froid
- Balayage 4 directions
- Livrée avec une télécommande infra-rouge programmable, elle peut également être pilotée à distance via l'app TADO

Pilotables à distance avec le kit wifi Tado

- TADO SMART AC Control V3+ est un thermostat d'ambiance qui permet de contrôler sa Clim'Up Smart à distance.
- Compatible avec Google assistant, Alexa ou encore Siri, son application vous permet de gérer la température de vos pièces directement depuis votre Smartphone pour faire des économies d'énergies.
- Installation facile et rapide, le thermostat peut se fixer sur un mur ou tout simplement être posé sur un meuble.



Cotes (mm)	A	B	C	D	E	F
SMART 20/25/35	292	201	792	540	780	287
SMART 50	316	224	940	535	860	316
SMART 70	330	235	1132	681	950	355

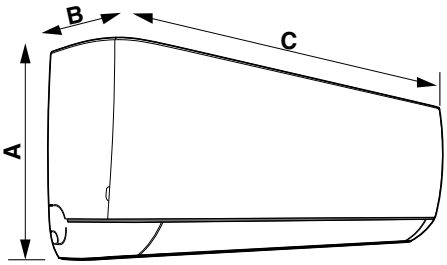

UNITÉ INTÉRIEURE MURALE UMS

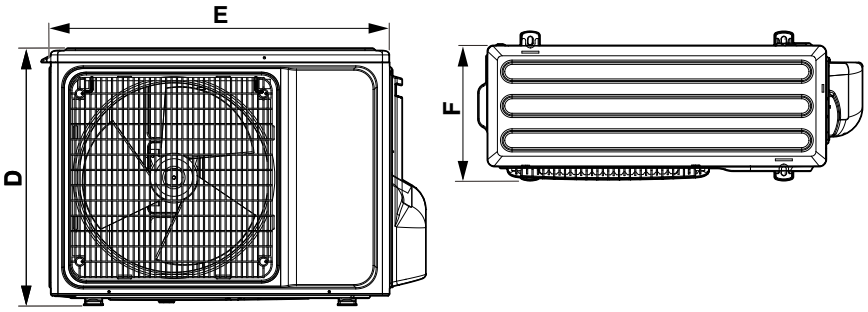

UNITÉ EXTÉRIEURE MOSE



TRAPPE D'ACCÈS accès facile et gain de temps

De Dietrich

CLIM'UP SMART DE 2 À 7 KW

POMPES À CHALEUR AIR/AIR RÉVERSIBLES **MONO-SPLIT MURALES**

CLIMATISATION MONO-SPLIT		20	25	35	50	70
PERFORMANCES						
Puissance en mode froid (min / max)	kW	2.65 (0.6-3.1)	2.65 (0.6-3.1)	3.5(0.8-4.1)	5.3 (1.3-5.7)	7.2 (1.8-7.4)
Puissance en mode chaud (min / max)	kW	2.7 (0.8-3.4)	2.7 (0.8-3.4)	3.8 (1.0-4.1)	5.3 (1.3-5.5)	7.2 (1.8-8.0)
SEER		6,5	6,5	6,1	6,8	6,53
Classe énergétique en mode froid		A++	A++	A++	A++	A++
SCOP		4	4	4	4	4,09
Classe énergétique en mode chaud		A+	A+	A+	A+	A+
Débit d'air max (unité intérieure)	m^3/h	600	600	600	850	1300
ACOUSTIQUE						
Pression acoustique min / max de l'unité intérieure	dB[A]	24 / 42	30 / 48	33 / 51	20 / 46	20 / 47
Puissance acoustique de l'unité intérieure	dB[A]	53	53	54	59	63
Pression acoustique de l'unité extérieure	dB[A]	56	50	50	53	55
Puissance acoustique de l'unité extérieure	dB[A]	61	61	62	62	66
RACCORDEMENTS FRIGORIFIQUES						
Liaisons frigorifiques (Liquide - Gaz)	pouces	1/4-3/8	1/4-3/8	1/4-3/8	1/4-1/2	1/4-5/8
Longueur min./max entre l'unité intérieure et extérieure	m	3/ 20	3/ 20	3/ 20	3/ 25	3/ 25
Dénivelé max entre l'unité intérieure et l'unité extérieure	m	10	10	10	15	15
Longueur max préchargée entre l'unité intérieure et extérieure	m	7	7	7	7	7
Charge additionnelle en fluide frigorigène R32 par mètre supplémentaire	g	15	15	15	25	25
Charge nominale en fluide frigorigène R32	kg	0,57	0,57	0,56	0,85	1,3
RACCORDEMENTS ÉLECTRIQUES						
Puissance électrique absorbée en mode froid à la puissance nominale	kW	0,78	0,78	1,10	1,65	2,2
Puissance électrique absorbée en mode chaud à la puissance nominale	kW	0,71	0,72	0,98	1,50	2,28
Tensions / Fréquences	V / Hz	220-240 / 50	220-240 / 50	220-240 / 50	220-240 / 50	220-240 / 50
Intensité nominale en mode froid	A	3,5	3,5	5,4	7,8	10
Intensité maximale	A	8,5	8,5	9,5	12	16
Puissance maximale absorbée	kW	1,6	1,6	1,9	2,5	3,4
Section du câble de puissance	mm^2	3G1,5	3G1,5	3G1,5	3G1,5	3G2,5
Disjoncteur		C16A	C16A	C16A	C16A	C20A
Section du câble de liaison entre l'unité intérieure et l'unité extérieure	mm^2	5G1,5	5G1,5	5G1,5	5G1,5	5G2,5
POIDS						
Poids unité intérieure / unité extérieure	kg	7,5 / 18,5	7,5 / 18,5	7,5 / 21	11 / 27	14 / 39

* Grande vitesse/Moyenne vitesse/Petite vitesse

Températures limites (groupe extérieur) : • Mode froid : +16°C/+49°C • Mode chaud : -15 °C/+30 °C

Détails des données Voir feuillet technique

PRIX H.T.		20	25	35	50	70
MONO-SPLIT Clim'up Smart	Réf.	7749039	7749100	7749101	7749102	7749103
	€	**1 503,00**	**1 569,00**	**1 740,00**	**2 735,00**	**4 225,00**

Eco-Participation : voir liste des colis page suivante

CLIM'UP SMART DE 2 À 7 KW

POMPES À CHALEUR AIR/AIR RÉVERSIBLES **MONO-SPLIT MURALES**

COLISAGE

DÉSIGNATION CLIM'UP SMART UNITÉS DE CLIMATISATION MONO-SPLIT	RÉFÉRENCE COMPLÈTE	PRIX HT (€) ECOPART : VOIR LISTE COLIS	NOMBRE DE COLIS	UNITÉS INTÉRIEURES MURALES UMS	UNITÉS EXTÉRIEURES MONO-SPLIT MOSE 
UNITÉ MONO MURALE SMART 20	7749039	**1 503,00**	2	7802984	7802979
UNITÉ MONO MURALE SMART 25	7749100	**1 569,00**	2	7802985	7802980
UNITÉ MONO MURALE SMART 35	7749101	**1 740,00**	2	7802986	7802981
UNITÉ MONO MURALE SMART 50	7749102	**2 735,00**	2	7802987	7802982
UNITÉ MONO MURALE SMART 70	7749103	**4 225,00**	2	7802988	7802983

LISTE DES COLIS

UNITÉS INTÉRIEURES MURALES

RÉF.	DÉSIGNATION	COLIS	PRIX HT (€)
7802984	UMS 20	HK517	**628,90**
7802985	UMS 25	HK518	**577,60**
7802986	UMS 35	HK519	**690,65**
7802987	UMS 50	HK520	**1 037,40**
7802988	UMS 70	HK521	**1 501,95**

UNITÉS EXTÉRIEURES MURALES

RÉF.	DÉSIGNATION	COLIS	PRIX HT (€)
7802979	MOSE 20	HK512	**850,25**
7802980	MOSE 25	HK513	**861,65**
7802981	MOSE 35	HK514	**962,35**
7802982	MOSE 50	HK515	**1 560,85**
7802983	MOSE 70	HK516	**2 511,80**

OPTIONS RÉGULATION

	RÉF.	DÉSIGNATION	COLIS	PRIX HT (€)
	7843044	THERMOSTAT D'AMBIANCE TADO SMART AC CONTROL V3+		**109,99**
	7860827	TÉLÉCOMMANDE CLIM'UP SPÉ		**45,00**

OPTIONS FRIGORIFIQUES

	RÉF.	DÉSIGNATION	COLIS	PRIX HT (€)
	100011222	SUPPORT FIXATION MURALE ET PLOTS ANTIVIBRATILES	EH95	**282,50**
	100012533	SUPPORT POSE AU SOL	EH112	**78,90**
	7694974	SUPPORT AU SOL CAOUTCHOUC 600MM	EH879	**186,20**
	7627742	LIAISON FRIGORIFIQUE 1/4-3/8 LG 10 M	EH570	**385,10**
	7629725	LIAISON FRIGORIFIQUE 1/4-3/8 LG 20m	EH589	**569,20**
	100015476	LIAISON FRIGORIFIQUE PE 1/2" 1/4" - LG 10 m	EH142	**360,80**
	7697954	LIAISON FRIGORIFIQUE PE 1/4" 5/8" - LG 20 m		**700,00**

ÉCO-PART. **6,67** **0,12**
HT (€) EN SUS

Les montants des éco-participations sont susceptibles d'évoluer en cas de modification du barème par notre organisme collecteur.

MISE EN SERVICE

		PRIX NET HT (€)
7809025	MES CLIM MONO-SPLIT	311€

POUR PLUS D'INFORMATIONS SUR NOS **SERVICES & OUTILS**
SE REPORTER AUX P 30 ET SUIVANTES

LA RÉGULATION

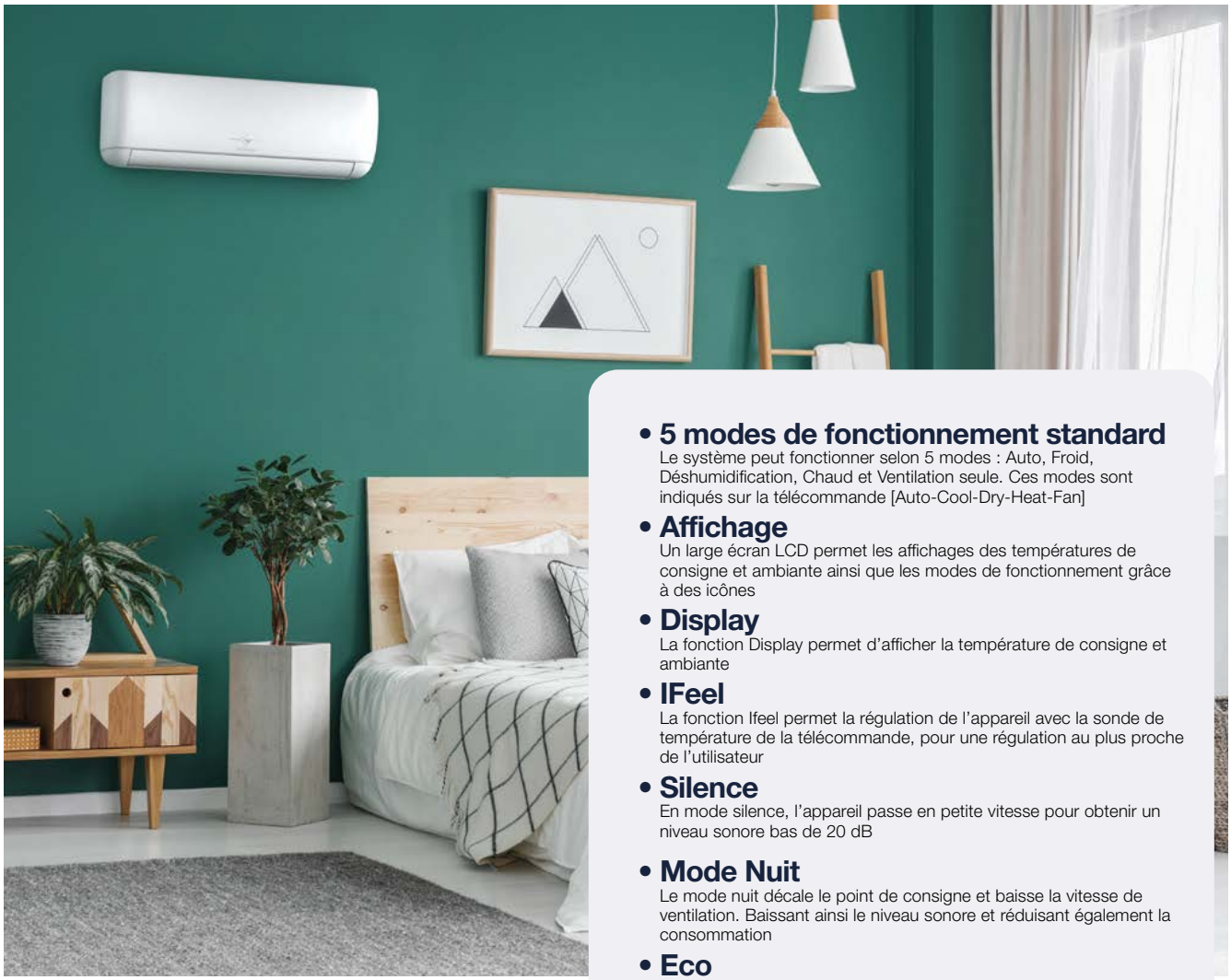

- **5 modes de fonctionnement standard**
  Le système peut fonctionner selon 5 modes : Auto, Froid, Déshumidification, Chaud et Ventilation seule. Ces modes sont indiqués sur la télécommande [Auto-Cool-Dry-Heat-Fan]
- **Affichage**
  Un large écran LCD permet les affichages des températures de consigne et ambiante ainsi que les modes de fonctionnement grâce à des icônes
- **Display**
  La fonction Display permet d'afficher la température de consigne et ambiante
- **IFeel**
  La fonction Ifeel permet la régulation de l'appareil avec la sonde de température de la télécommande, pour une régulation au plus proche de l'utilisateur
- **Silence**
  En mode silence, l'appareil passe en petite vitesse pour obtenir un niveau sonore bas de 20 dB
- **Mode Nuit**
  Le mode nuit décale le point de consigne et baisse la vitesse de ventilation. Baissant ainsi le niveau sonore et réduisant également la consommation
- **Eco**
  En mode Froid, le mode Eco réduit la consommation jusqu'à 15 % d'économie
- **Turbo**
  Avec la fonction turbo, l'appareil fonctionne à puissance maxi afin d'atteindre le point de consigne rapidement
- **Timer**
  Un timer permet de programmer le fonctionnement sur 24 h avec un pas horaire de 0,5 heure
- **Iclean**
  La fonction IClean permet le nettoyage de la batterie en éliminant la poussière et les mauvaises odeurs
- **Anti Fungus**
  La fonction de Anti Fungus évite la prolifération des bactéries en chauffant et séchant la batterie suivant un cycle

TÉLÉCOMMANDE DE SÉRIE



Livrée de série avec un support mural

- Son look épuré et un grand écran LCD pour l'affichage rendent son utilisation fluide et intuitive.
- Des icônes simples guident l'utilisateur.
- Capot fermé, seules les fonctions de base sont disponibles comme :
  - Marche arrêt/Chaud-Froid/Température/Vitesse de ventilation/Balayage,
  - Capot ouvert, d'autres touches donnent accès aux fonctions de confort.



Télécommande Clim'Up Spé

TÉLÉCOMMANDE OPTIONNELLE

- La télécommande Clim'Up Spé permet la gestion du blocage des plages de températures en mode chaud et en mode froid.

CLIM'UP CONSOLE

POMPES À CHALEUR AIR/AIR RÉVERSIBLES **MONO-SPLIT CONSOLES**

Produit

- Adapté à la rénovation : pour un remplacement de radiateur ou convecteur existant
- Réversibilité : chauffage en hiver et climatisation en été
- Confort : double diffusion du flux d'air
- Haut niveau de performance : Compresseur Rotatif DC Inverter

- Unités intérieures compatibles mono-split et multi-split
- SEER jusqu'à 6,55
- SCOP jusqu'à 4,32



R32

JUSQU'À

A++

A+

COMPATIBLE

tado°

Informations pratiques

Éligibles Aides & Subventions Voir p. 34

Formations proposées Voir p. 42

On vous accompagne Voir p. 33

Page produit site internet

Outil de dimensionnement QUELLECLIM

De Dietrich

Bénéfices utilisateurs

- Esthétique
- Confort
- Air sain
- Confort toute saison
- Pilotage à distance

Design moderne et discret avec une finition mate

Élimination de l'effet courant d'air et température adéquate dans toute la pièce

Balayage du flux d'air vertical et horizontal, élimination des mauvaises odeurs

5 modes de fonctionnement pour s'adapter au plus près de vos besoins : Chaud, Froid, Auto, Déshumidification et Ventilation

Avec le kit de connectivité TADO SMART prenez le contrôle de votre climatisation à distance



Pourquoi installer une climatisation réversible dans sa maison ?

La fonction première d'une climatisation réversible est de rafraîchir les espaces de vie. En pleine période estivale, c'est un appareil qui s'avère salvateur. Mais le fonctionnement d'un climatiseur réversible peut aussi vous aider à chauffer vos pièces, et ainsi vous permettre de vous passer des radiateurs habituels. C'est aussi un excellent choix en matière de confort et d'économie d'énergie.

CLIM'UP CONSOLE DE 3,5 À 5 KW

POMPES À CHALEUR AIR/AIR RÉVERSIBLES **MONO-SPLIT CONSOLES**



Pompe à chaleur air/air réversible mono-split de technologie Full DC Inverter, constituée d'une unité intérieure console UCEM et d'une unité extérieure MOSCE2

- L'unité extérieure est équipée d'un compresseur ROTARY DC INVERTER fonctionnant au R32, d'une vanne 4 voies d'inversion (mode froid/chaud) et d'un ventilateur ajustable
- L'unité intérieure est équipée d'un ventilateur à vitesse variable permettant une diffusion optimisée de l'air en mode chauffage ou en mode refroidissement.
- Elle peut fonctionner selon 5 modes : Auto, Froid, Chaud, Déshumidification, Ventilation
- Elle intègre également les fonctions suivantes : Nuit, Auto-nettoyant, Eco, Turbo, Anti-courant d'air froid
- Livrée avec une télécommande infra-rouge programmable, elle peut également être pilotée à distance via l'app TADO

UNITÉ INTÉRIEURE CONSOLE UCEM

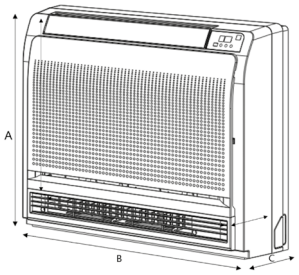

UNITÉ EXTÉRIEURE MOSCE2

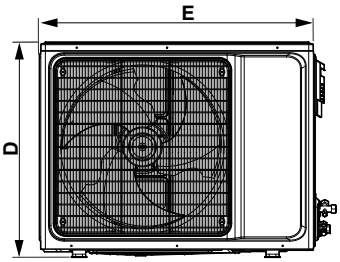

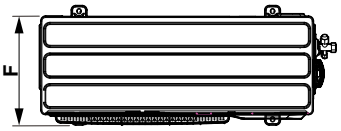

Cotes (mm)	A	B	C	D	E	F
Console 35	700	600	225	536	709	280
Console 50	700	600	225	555	785	300

CLIMATISATION MONO-SPLIT CLIM'UP CONSOLE UCEM		35	50
PERFORMANCES			
Puissance en mode froid (min / max)	kW	3,50 (1,35-4,40)	4,70 (1,53-5,60)
Puissance en mode chaud (min / max)	kW	3,50 (1,24-5,30)	5,00 (1,40-6,20)
SEER		6,1	6,1
Classe énergétique en mode froid		A++	A++
SCOP		4,0	4,0
Classe énergétique en mode chaud		A+	A+
ACOUSTIQUE			
Pression acoustique min / max de l'unité intérieure	dB[A]	36/42	37/44
Puissance acoustique de l'unité intérieure	dB[A]	52	56
Pression acoustique de l'unité extérieure	dB[A]	54	55
Puissance acoustique de l'unité extérieure	dB[A]	64	65
RACCORDEMENTS FRIGORIFIQUES			
Liaisons frigorifiques (Liquide - Gaz)	pouces	1/4-1/2	1/4-1/3
Longueur min/max entre l'unité intérieure et extérieure	m	*3*/25	*3*/30
Dénivelé max entre l'unité intérieure et l'unité extérieure	m	10	20
Longueur max préchargée entre l'unité intérieure et extérieure	m	8	8
Charge nominale en fluide frigorigène R32	kg	0.78	1.03
Charge additionnelle en fluide frigorigène R32 par mètre supplémentaire	g	20	20
RACCORDEMENTS ÉLECTRIQUES			
Puissance électrique absorbée en mode froid à la puissance nominale	kW	1,03	1,45
Puissance électrique absorbée en mode chaud à la puissance nominale	kW	0,94	1,34
Tensions / Fréquences	V / Hz	220-240/50	220-240/50
Intensité nominale en mode froid	A	4,48	6,30
Intensité maximale	A	4,09	5,83
Puissance maximale absorbée	kW	1,70	2,40
Section du câble de puissance de l'unité extérieure	mm²	2,5	2,5
Disjoncteur de protection de l'unité extérieure	A	16	16
Section du câble de liaison entre l'unité intérieure et l'unité extérieure	mm²	1,5	1,5
Section du câble de puissance de l'unité intérieure	mm²	1,5	1,5
Disjoncteur de protection de l'unité intérieure	A	16	16
Section du câble de communication entre l'unité intérieure et extérieure	mm²	1,5	1,5
RACCORDEMENTS CONDENSATS			
Unité intérieure	mm	20	20
POIDS			
Poids unité intérieure / unité extérieure	kg	15/27	15/29

Températures limites (groupe extérieur) : • Mode froid : -15 °C/+52 °C • Mode chaud : -15 °C/+24 °C

Détails des données Voir feuillet technique

PRIX H.T.		35	50
CLIMATISATION MONO-SPLIT CLIM'UP CONSOLE UCEM	Réf.	7863521	7863522
	€	**4 021,00**	**4 414,00**

Eco-Participation : voir liste des colis page suivante

De Dietrich

CLIM'UP CONSOLE DE 3,5 À 5 KW

POMPES À CHALEUR AIR/AIR RÉVERSIBLES **MONO-SPLIT CONSOLES**

COLISAGE

DÉSIGNATION CLIM'UP CONSOLE UNITÉS DE CLIMATISATION MONO-SPLIT CONSOLES	RÉFÉRENCE	PRIX HT (€) ECOPART : VOIR LISTE COLIS	NOMBRE DE COLIS	UNITÉS INTÉRIEURES CONSOLES UCEM 	UNITÉS EXTÉRIEURES MONO-SPLIT MOSCE2 
CONSOLE 35	7863521	**4 021,00**	2	7836597	7836602
CONSOLE 50	7863522	**4 414,00**	2	7836598	7836603

LISTE DES COLIS

RÉF.	DÉSIGNATION	COLIS	PRIX HT (€)
UNITÉS INTÉRIEURES CONSOLES			
7836597	UCEM 35		**1 666,00**
7836598	UCEM 50		**1 759,00**

RÉF.	DÉSIGNATION	COLIS	PRIX HT (€)
UNITÉS EXTÉRIEURES MONO-SPLIT CONSOLES			
7836602	MOSCE2 35		**2 355,00**
7836603	MOSCE2 50		**2 655,00**

OPTIONS RÉGULATION

	RÉF.	DÉSIGNATION	COLIS	PRIX HT (€)
	7843044	THERMOSTAT D'AMBIANCE TADO SMART AC CONTROL V3+		**109,99**
	7860827	TÉLÉCOMMANDE CLIM'UP SPÉ		**45,00**

OPTIONS FRIGORIFIQUES

	RÉF.	DÉSIGNATION	COLIS	PRIX HT (€)
	100011222	SUPPORT FIXATION MURALE ET PLOTS ANTIVIBRATILES	EH95	**282,50**
	100012533	SUPPORT POSE AU SOL	EH112	**78,90**
	7694974	SUPPORT AU SOL CAOUTCHOUC 600MM	EH879	**186,20**
	100015476	LIAISON FRIGORIFIQUE PE 1/2" 1/4" - LG 10 m	EH142	**360,80**

ÉCO-PART. **6,67** **0,12**
HT (€) EN SUS

Les montants des éco-participations sont susceptibles d'évoluer en cas de modification du barème par notre organisme collecteur.

MISE EN SERVICE

		PRIX NET HT (€)
7809025	MES CLIM MONO-SPLIT	311€

POUR PLUS D'INFORMATIONS SUR NOS **SERVICES & OUTILS** SE REPORTER AUX P 30 ET SUIVANTES

CLIM'UP MULTI DE 4 A 12 KW

POMPES À CHALEUR AIR/AIR RÉVERSIBLES **MULTI-SPLIT**

Produit

- Réversibilité : chauffage en hiver et climatisation en été
- Possibilité de connecter jusqu'à 5 unités intérieures sur 1 même unité extérieure. Panachage d'unités intérieures muraux et consoles possible
- Adapté à la rénovation : unité intérieure console UCEM pour un remplacement de radiateur ou convecteur existant
- Facilité d'installation : trappe d'accès sous l'unité intérieure UMS et raccordements multidirectionnels
- Haut niveau de performance : Compresseur Rotatif DC Inverter
- Silencieux : ventilateur à vitesse variable et insonorisation du groupe extérieur. Niveau sonore du module intérieur à partir de 20dB(A)



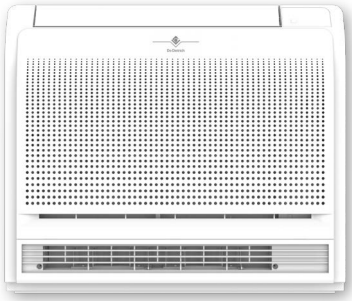

- Unités intérieures compatibles mono-split et multi-split
- SEER jusqu'à 7,1
- SCOP jusqu'à 4,4

R32

JUSQU'À A++ A+

COMPATIBLE tado°

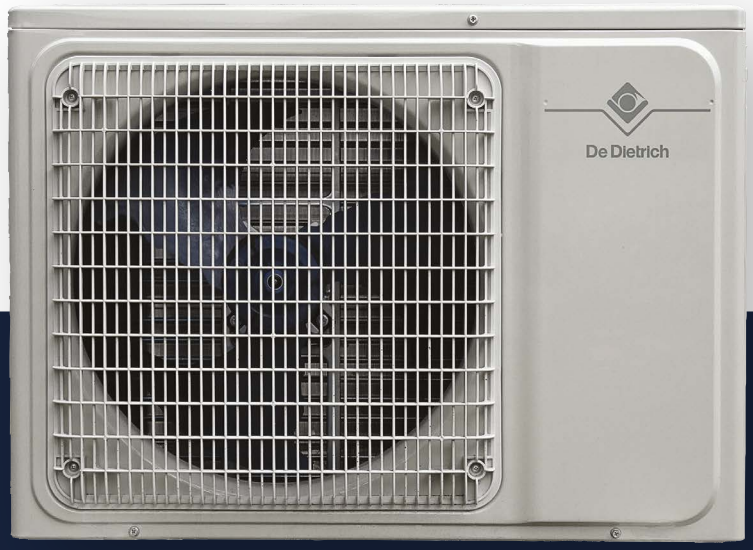

Informations pratiques

Éligibles Aides & Subventions Voir p. 34

Formations proposées Voir p. 42

On vous accompagne Voir p. 33

Page produit site internet

Outil de dimensionnement QUELLECLIM

De Dietrich

Bénéfices utilisateurs

- Esthétique
- Silencieuse
- Air sain
- Confort toute saison
- Pilotage à distance

Design moderne et discret avec une finition mate

Confort acoustique : 20 dB(A)

Balayage du flux d'air vertical et horizontal, élimination des mauvaises odeurs

5 modes de fonctionnement pour s'adapter au plus près de vos besoins : Chaud, Froid, Auto, Déshumidification et Ventilation

Avec le kit de connectivité TADO SMART prenez le contrôle de votre climatisation à distance



Pourquoi installer une climatisation réversible dans sa maison ?

La fonction première d'une climatisation réversible est de rafraîchir les espaces de vie. En pleine période estivale, c'est un appareil qui s'avère salvateur. Mais le fonctionnement d'un climatiseur réversible peut aussi vous aider à chauffer vos pièces, et ainsi vous permettre de vous passer des radiateurs habituels. C'est aussi un excellent choix en matière de confort et d'économie d'énergie.

CLIM'UP MULTI DE 4 À 12 KW

POMPES À CHALEUR AIR/AIR RÉVERSIBLES **MULTI-SPLIT**



Les unités extérieures MUSE…. sont équipées d'un compresseur ROTARY DC INVERTER, d'une vanne 4 voies d'inversion (mode froid / chaud) et d'un ventilateur ajustable
Elles sont à associer à 1,2,3,4 ou 5 unités intérieures UMS et UCEM dont les caractéristiques figurent dans les pages suivantes et suivant le tableau de préconisation en fin de chapitre

UNITÉ EXTÉRIEURE MUSE

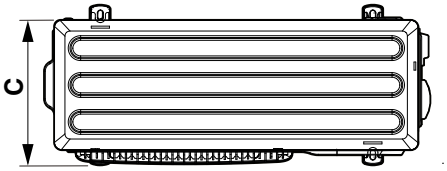

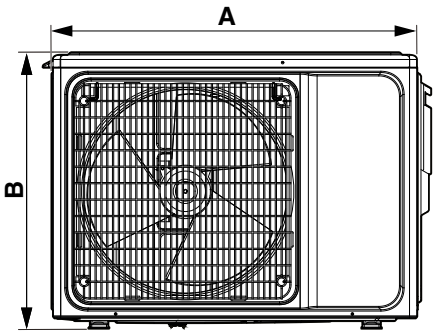

Cotes (mm)	A	B	C
MUSE 40-2	800	545	315
MUSE 50-2	800	545	315
MUSE 60-3	834	655	328
MUSE 80-3	834	655	328
MUSE 100-4	985	808	395
MUSE 120-5	985	808	395

DISTANCES MAXIMALES DE RACCORDEMENT ET COMPLÉMENT DE CHARGE EN FLUIDE FRIGORIGÈNE DES CLIM'UP MULTI-SPLIT

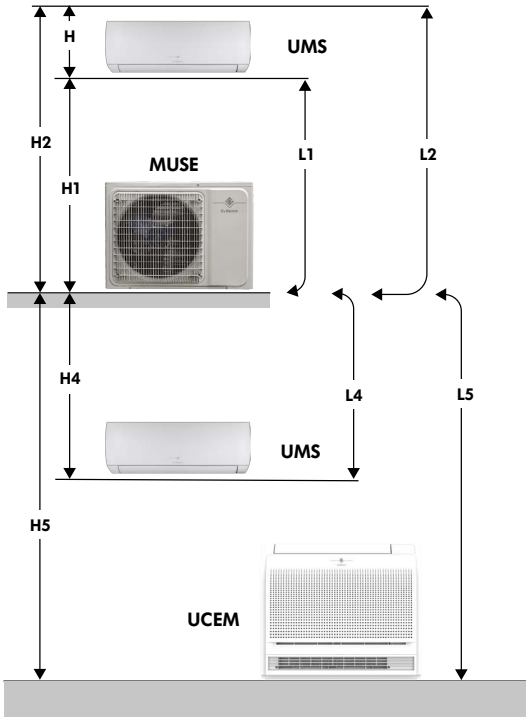

UNITÉ MULTI-SPLIT		40-2	50-2	60-3	80-3	100-4	120-5
Longueur max. entre l'unité intérieure et extérieure	L1, L2, L3, L4, L5 (m)	25	25	30	30	35	35
Dénivelé max. entre l'unité intérieure et l'unité extérieure	H1, H2, H4, H5 (m)	15	15	15	15	15	15
Longueur max. totale entre les unités intérieures et l'unité extérieure	L1+L2+L3+L4+L5 (m)	40	40	60	60	80	80
Dénivelé max. entre les unités intérieures	H (m)	10	10	10	10	10	10
Longueur préchargée	P (m)	15	15	22,5	22,5	30	37,5
Longueur de la liaison frigorifique	< P(m)	Pas de complément de charge					
	> P(m)	Un complément de charge est demandé : 20 g/m x (longueur de la liaison frigorifique (m) - P)					

RACCORDEMENT FRIGORIFIQUE



ADAPTATEUR 1/2" - 3/8"
POUR CIRCUIT FRIGORIFIQUE (LIGNE GAZ)

- Adaptateur 1/2" - 3/8" à raccorder uniquement sur l'unité intérieure.
- Toujours partir de l'unité extérieure avec les diamètres de liaisons frigorifiques de l'unité extérieure jusqu'à l'unité intérieure.
- L'adaptateur se trouve dans la cale polystyrène sous l'unité extérieure.

CLIM'UP MULTI DE 4 À 12 KW

POMPES À CHALEUR AIR/AIR RÉVERSIBLES **MULTI-SPLIT**

UNITÉ MULTI-SPLIT MUSE		40-2	50-2	60-3	80-3	100-4	120-5
PERFORMANCES							
Puissance en mode froid (min / max)	kW	4,1 (1,8-4,51)	5,3 (2,0-5,83)	6,2 (2,2-6,71)	7,9 (2,3-8,69)	10,5 (2,5-11,00)	12,00 (2,77-12,7)
Puissance en mode chaud (min / max)	kW	4,5 (2,05-5,28)	5,6 (2,21-6,16)	6,6 (2,39-7,26)	8,2 (2,45-9,02)	11,00 (2,67-11,20)	13,00 (2,96-13,10)
SEER		6,15	6,13	6,13	6,19	6,15	6,14
Classe énergétique en mode froid		A++	A++	A++	A++	A++	A++
SCOP		4,1	4,1	4,19	4,1	4,1	4,1
Classe énergétique en mode chaud		A+	A+	A+	A+	A+	A+
ACOUSTIQUE							
Pression acoustique de l'unité extérieure	dB[A]	53	54	56	57	61	61
Puissance acoustique de l'unité extérieure	dB[A]	63	64	66	67	68	68
RACCORDEMENTS FRIGORIFIQUES							
Liaisons frigorifiques (Liquide - Gaz)	pouces	1/4" - 3/8"	1/4" - 3/8"	1/4" - 3/8"	1/4" - 3/8"	1/4" - 3/8"	1/4" - 3/8"
Longueur max totale entre les unités intérieures et l'unité extérieure	m	40	40	60	60	80	80
Longueur max entre l'unité intérieure et extérieure	m	25	25	30	30	35	35
Dénivelé max entre l'unité intérieure et une unité extérieure	m	15	15	15	15	15	15
Dénivelé max entre toutes les unités intérieures et l'unité extérieure	m	10	10	10	10	10	10
Longueur préchargée	m	15	15	22,5	22,5	30	37,5
Charge additionnelle en fluide frigorigène R32	g/m	25	25	25	25	25	25
Charge nominale en fluide frigorigène R32	kg	1	1,03	1,15	1,45	2,3	2,3
RACCORDEMENTS ÉLECTRIQUES							
Puissance électrique absorbée en mode froid à la puissance nominale	kW	1,24	1,75	1,92	2,46	3,92	4,32
Puissance électrique absorbée en mode chaud à la puissance nominale	kW	1,15	1,54	1,78	2,27	3,04	3,75
Tensions / Fréquences	V / Hz	220-240 / 50	220-240 / 50	220-240 / 50	220-240 / 50	220-240 / 50	220-240 / 50
Intensité nominale en mode froid	A	5,4	7,6	8,3	10,7	18,7	20,6
Intensité maximale	A	10	11	13	16	22,5	24,5
Section du câble de puissance	mm^2	3G2,5	3G2,5	3G2,5	3G2,5	3G4,0	3G4,0
Disjoncteur		C16A	C16A	C16A	C20A	C25A	C25A
Section du câble de liaison entre l'unité intérieure et l'unité extérieure	mm^2	4G1,5	4G1,5	4G1,5	4G2,5	4G2,5	4G2,5
POIDS							
Poids net unité extérieure	kg	30	36	41,5	44,5	74	75

Températures limites :
- Mode froid : -10 °C/+52 °C
- Mode chaud : -15 °C/+24 °C

Détails des données
Voir feuillet technique

PRIX H.T.		40-2	50-2	60-3	80-3	100-4	120-5
UNITÉ EXTÉRIEURE MULTI-SPLIT	colis	EH971	HK525	EH926	EH875	EH927	EH928
	Réf.	7722650	7802989	7720006	7692782	7720007	7720008
	€	**2 293,30**	**2 831,95**	**3 759,15**	**4 138,20**	**5 733,25**	**7 326,40**

Eco-Participation : voir liste des colis page suivante

CLIM'UP MULTI DE 4 À 12 KW

POMPES À CHALEUR AIR/AIR RÉVERSIBLES **MULTI-SPLIT**



Les unités intérieures UMS sont équipées d'un ventilateur à vitesse variable et permettent une diffusion de l'air dans les 4 directions et jusqu'à 15 m. Ses raccordements frigorifiques et condensats peuvent se faire côté droit ou gauche

- Elles peuvent fonctionner selon 5 modes : Auto, Froid, Chaud, Déshumidification, Ventilation
- Elles intègrent également les fonctions suivantes : Nuit, Auto-nettoyant, Eco, Turbo, Anti-courant d'air froid
- Livrées avec une télécommande infrarouge programmable, elles peuvent également être pilotées à distance via l'app TADO

UNITÉ INTÉRIEURE MURALE UMS

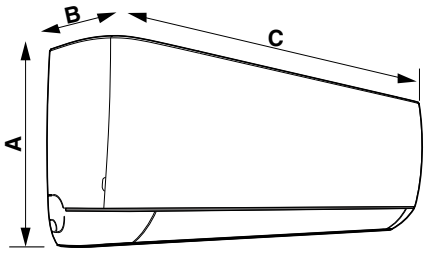



TRAPPE D'ACCÈS accès facile et gain de temps

Cotes (mm)	A	B	C
UMS 20/25/35	292	201	792
UMS 50	316	224	940

UNITÉ INTÉRIEURE MULTI SPLIT MURALE UMS		20	25	35	50
PERFORMANCES					
Puissance mode froid (min./max.)	kW	2,05 (1,13-2,70)	2,64 (1,40-3,30)	3,52 (1,70-3,70)	5,27 (2,50-5,80)
Puissance mode chaud (min./max.)	kW	2,35 (0,98-2,50)	2,93 (1,20-3,00)	3,81 (2,03-4,42)	5,38 (2,25-5,80)
Débit d'air max.	m^3/h	600	600	600	900
ACOUSTIQUE					
Pression acoustique min/max	dB[A]	32/40	32/40	33/41	36/46
Puissance acoustique	dB[A]	54	54	54	54
RACCORDEMENTS FRIGORIFIQUES					
Liaisons frigorifiques (Liquide - Gaz)	pouces	1/4" - 3/8"	1/4" - 3/8"	1/4" - 3/8"	1/4" - 1/2"
RACCORDEMENTS ÉLECTRIQUES					
Tension d'alimentation/fréquence	V/Hz	220-240/50	220-240/50	220-240/50	220-240/50
Puissance électrique absorbée en mode froid à la puissance nominale	kW	0,8	0,8	1,18	1,58
Puissance électrique absorbée en mode chaud à la puissance nominale	kW	0,85	0,85	1,10	1,55
Section du câble de communication entre l'unité intérieure et extérieure	mm^2	4G1,5	4G1,5	4G1,5	4G2,5
POIDS					
Poids net	kg	7,5	7,5	7,5	11

Températures limites :
- Mode froid : -10 °C/+52 °C
- Mode chaud : -15 °C/+24 °C

Détails des données
Voir feuillet technique

PRIX H.T.		20	25	35	50
UNITÉ INTÉRIEURE MURALE UMS	Colis	HK517	HK518	HK519	HK520
	Réf.	7802984	7802985	7802986	7802987
	€	**628,90**	**577,60**	**690,65**	**1 037,40**

Eco-Participation : voir liste des colis page suivante

De Dietrich

CLIM'UP MULTI DE 4 À 12 KW

POMPES À CHALEUR AIR/AIR RÉVERSIBLES **MULTI-SPLIT**

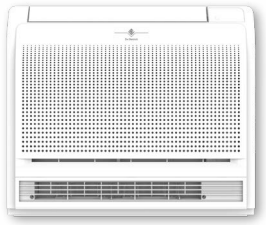

Les unités intérieures UCEM sont équipées d'un ventilateur à vitesse variable permettant une diffusion optimisée de l'air en mode chauffage ou en mode climatisation. Elle dispose d'un système de double diffusion (par le haut et par le bas) pour un confort optimal

- Elle peut fonctionner selon 5 modes : Auto, Froid, Chaud, Déshumidification, Ventilation
- Elle intègre également les fonctions suivantes : Nuit, Auto-nettoyant, Eco, Turbo, Anti-courant d'air froid
- Livrée avec une télécommande infra-rouge programmable, elle peut également être pilotée à distance via l'app TADO

UNITÉ INTÉRIEURE CONSOLE UCEM

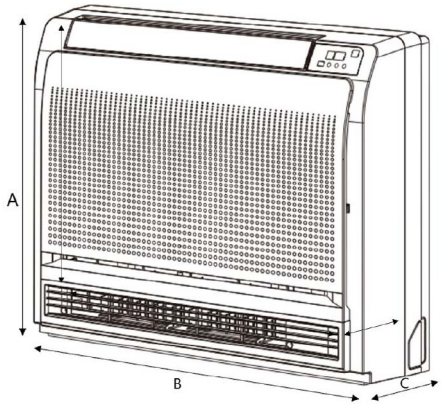

Cotes (mm)	A	B	C
UCEM 25/35/50	700	600	225

CLIMATISATION MULTI-SPLIT CLIM'UP CONSOLE UCEM		25	35	50
PERFORMANCES				
Puissance en mode froid (min / max)	kW	2,60(1,50-3,55)	3,50(1,70-3,70)	4,70(2,50-4,80)
Puissance en mode chaud (min / max)	kW	2,80(1,50-3,55)	3,50(1,50-3,70)	5,0(2,50-5,6)
Débit d'air max.	m^3/h	840	840	900
ACOUSTIQUE				
Pression acoustique min / max de l'unité intérieure	dB[A]	36/42	36/42	37/44
Puissance acoustique de l'unité intérieure	dB[A]	52	52	54
RACCORDEMENTS FRIGORIFIQUES				
Liaisons frigorifiques (Liquide - Gaz)	pouces	1/4"-3/8"	1/4"-3/8"	1/4"-3/8"
RACCORDEMENTS ÉLECTRIQUES				
Tensions / Fréquences	V / Hz	220-240/50	220-240/50	220-240/50
Puissance électrique absorbée en mode froid à la puissance nominale	kW	-	1,03	1,03
Puissance électrique absorbée en mode chaud à la puissance nominale	kW	-	0,94	0,94
Section du câble de communication entre l'unité intérieure et extérieure	mm^2	4G1,5	4G1,5	4G1,5
POIDS				
Poids net	kg	15	15	15

Températures limites : • Mode froid : -10 °C/+52 °C • Mode chaud : -15 °C/+24 °C

Détails des données
Voir feuillet technique

PRIX H.T.		25	35	50
Unité intérieure console UCEM	Réf.	7836596	7836597	7836598
	€	**1 539,00**	**1 666,00**	**1 759,00**

Eco-Participation : voir liste des colis page suivante

CLIM'UP MULTI DE 4 À 12 KW

POMPES À CHALEUR AIR/AIR RÉVERSIBLES **MULTI-SPLIT**

LISTE DES COLIS

RÉF.	DÉSIGNATION	COLIS	PRIX HT (€)
UNITÉS EXTÉRIEURES			
7722650	MUSE 40-2	EH971	**2 293,30**
7802989	MUSE 50-2	HK525	**2 831,95**
7720006	MUSE 60-3	EH926	**3 759,15**
7692782	MUSE 80-3	EH875	**4 138,20**
7720007	MUSE100-4	EH927	**5 733,25**
7720008	MUSE 120-5	EH928	**7 326,40**

RÉF.	DÉSIGNATION	COLIS	PRIX HT (€)
UNITÉS INTÉRIEURES MURALES CLIM'UP SMART			
7802984	UMS 20	HK517	**628,90**
7802985	UMS 25	HK518	**577,60**
7802986	UMS 35	HK519	**690,65**
7802987	UMS 50	HK520	**1 037,40**
UNITÉS INTÉRIEURES CONSOLES			
7836596	UCEM 25	HK517	**1 539,00**
7836597	UCEM 35	HK518	**1 666,00**
7836598	UCEM 50	HK519	**1 759,00**

OPTIONS RÉGULATION

	RÉF.	DÉSIGNATION	COLIS	PRIX HT (€)
	7843044	THERMOSTAT D'AMBIANCE TADO SMART AC CONTROL V3+		**109,99**
	7722369	TÉLÉCOMMANDE FILAIRE RS 485	EH968	**209,00**
	7753086	TÉLÉCOMMANDE FILAIRE RS 358	HK251	**325,00**
	7860827	TÉLÉCOMMANDE CLIM'UP SPÉ		**45,00**

OPTIONS

	RÉF.	DÉSIGNATION	COLIS	PRIX HT (€)
	100011222	SUPPORT FIXATION MURALE & PLOTS ANTIVIBRATILES	EH95	**282,50**
	100012533	SUPPORT POSE AU SOL	EH112	**78,90**
	7694974	SUPPORT AU SOL CAOUTCHOUC 600MM	EH879	**186,20**
	7627742	LIAISON FRIGORIFIQUE 1/4-3/8 LG 10 M	EH570	**385,10**
	7629725	LIAISON FRIGORIFIQUE 1/4-3/8 LG 20m	EH589	**569,20**
	100015476	LIAISON FRIGORIFIQUE PE 1/2" 1/4" - LG 10 m	EH142	**360,80**
	7697954	LIAISON FRIGORIFIQUE PE 1/4" 5/8" - LG 20 m		**700,00**

ÉCO-PART. **6,67** **0,12**

HT (€) EN SUS

Les montants des éco-participations sont susceptibles d'évoluer en cas de modification du barème par notre organisme collecteur.

MISE EN SERVICE

		PRIX NET HT (€)
7809025	MES CLIM MULTI-SPLIT 1 unité intérieure	**311€**
7809026	MES CLIM MULTI-SPLIT 2 unités intérieures	**415€**
7809027	MES CLIM MULTI-SPLIT 3 unités intérieures	**516€**
7809028	MES CLIM MULTI-SPLIT 4 unités intérieures	**616€**
7809029	MES CLIM MULTI-SPLIT 5 unités intérieures	**718€**

POUR PLUS D'INFORMATIONS SUR NOS **SERVICES & OUTILS** SE REPORTER AUX P 30 ET SUIVANTES

COMBINAISONS ENTRE UNITÉS INTÉRIEURES ET EXTÉRIEURES

COMBINAISONS AVEC **MUSE**

• Chaque unité extérieure MUSE... peut être associée à 1 à 5 unités intérieures UMS ou UCEM.

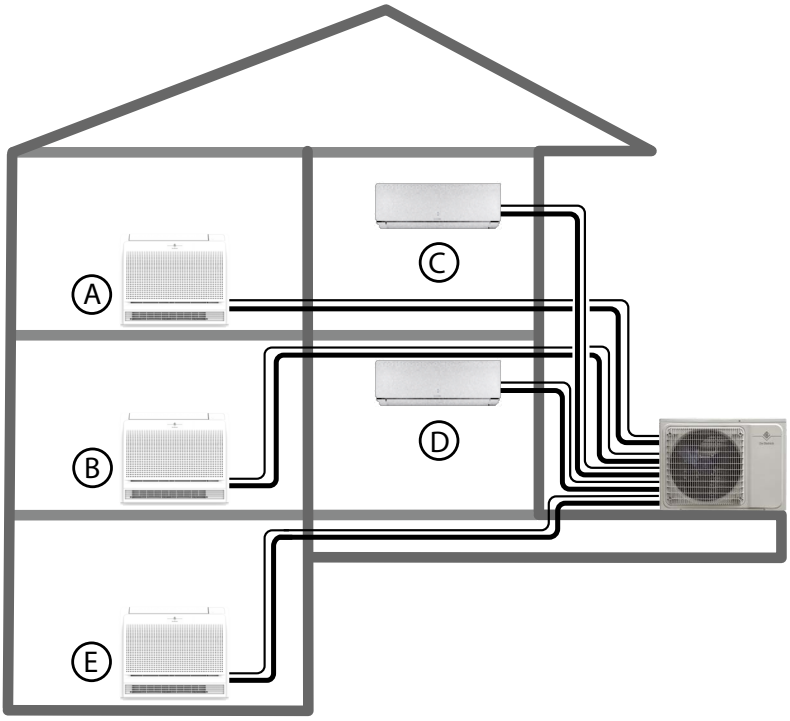

PIÈCE Ⓐ
PIÈCE Ⓒ
PIÈCE Ⓓ

Pour une combinaison avec des unités intérieures UCEM, reportez-vous à QUELLECLIM

UNITÉ EXTÉRIEURE MUSE 40-2 COMBINÉE À 1 OU 2 UNITÉ(S) INTÉRIEURE(S) UMS

FROID COMBINAISONS	UNITÉ INTÉRIEURE / UMS	PUISSANCE NOMINALE (KW) (NOM. FROID) PIÈCE Ⓐ	PIÈCE Ⓑ	PUISSANCE TOTALE FROID (KW) MIN.	NOMINAL	MAX.	PUISSANCE TOTALE ABSORBÉE (KW) MIN	NOMINAL	MAX.
MUSE 40-2 + UMS	20	2,05	-	1,13	2,05	2,70	0,13	0,63	0,88
	25	2,55	-	1,00	2,55	3,30	0,13	0,79	0,96
	35	3,50	-	1,20	3,50	3,80	0,13	1,08	1,31
	50	4,10	-	1,90	4,10	4,50	0,17	1,27	2,10
MUSE 40-2 + UMS	20+20	2,05	2,05	1,80	4,10	4,51	0,20	1,24	2,10
	20+25	1,79	2,31	1,80	4,10	4,51	0,20	1,24	2,10
	25+25	2,05	2,05	1,80	4,10	4,51	0,20	1,24	2,10
	25+35	1,96	2,14	1,80	4,10	4,51	0,20	1,25	2,11

CHAUD COMBINAISONS	UNITÉ INTÉRIEURE / UMS	PUISSANCE NOMINALE (KW) (NOM. CHAUD) PIÈCE Ⓐ	PIÈCE Ⓑ	PUISSANCE TOTALE CHAUD (KW) MIN.	NOMINAL	MAX.	PUISSANCE TOTALE ABSORBÉE (KW) MIN	NOMINAL	MAX.
MUSE 40-2 + UMS	20	2,15	-	0,98	2,15	2,50	0,15	0,54	0,90
	25	2,65	-	1,10	2,65	3,30	0,15	0,66	0,92
	35	3,50	-	1,00	3,50	3,80	0,15	0,88	1,30
	50	4,80	-	1,40	4,80	5,28	0,22	1,20	2,10
MUSE 40-2 + UMS	20+20	2,15	2,15	2,05	4,80	5,28	0,20	1,15	2,10
	20+25	2,10	2,70	2,05	4,80	5,28	0,20	1,15	2,10
	25+25	2,40	2,40	2,05	4,80	5,28	0,20	1,15	2,10
	25+35	2,15	2,65	2,05	4,80	5,28	0,20	1,17	2,13

NOTA :
La puissance en mode froid correspond à une température intérieure de 27 °C et une température extérieure de 35 °C.
La puissance en mode chaud correspond à une température intérieure de 20 °C et une température extérieure de 7 °C.

COMBINAISONS ENTRE UNITÉS INTÉRIEURES ET EXTÉRIEURES

COMBINAISONS AVEC **MUSE 50-2**

Pour une combinaison avec des unités intérieures UCEM, reportez-vous à QUELLECLIM

UNITÉ EXTÉRIEURE MUSE 50-2 COMBINÉE À 1 OU 2 UNITÉ(S) INTÉRIEURE(S) UMS

FROID COMBINAISONS	UNITÉ INTÉRIEURE / UMS	PUISSANCE NOMINALE (KW) (NOM. FROID) PIÈCE Ⓐ	PUISSANCE NOMINALE (KW) (NOM. FROID) PIÈCE Ⓑ	PUISSANCE TOTALE FROID (KW) MIN.	PUISSANCE TOTALE FROID (KW) NOMINAL	PUISSANCE TOTALE FROID (KW) MAX.	PUISSANCE TOTALE ABSORBÉE (KW) MIN	PUISSANCE TOTALE ABSORBÉE (KW) NOMINAL	PUISSANCE TOTALE ABSORBÉE (KW) MAX.
MUSE 50-2 UMS	20	2,05	-	1,23	2,05	2,70	0,16	0,64	0,88
	25	2,55	-	1,23	2,55	3,30	0,16	0,80	0,96
	35	3,50	-	1,23	3,50	3,80	0,16	1,07	1,31
	50	5,30	-	1,90	5,30	5,50	0,20	1,65	2,23
MUSE 50-2 UMS	20+20	2,05	2,05	2,00	4,10	5,39	0,28	1,24	2,30
	20+25	2,06	2,64	2,00	4,70	5,73	0,28	1,46	2,30
	20+35	1,95	3,35	2,00	5,30	6,31	0,28	1,69	2,30
	25+25	2,58	2,58	2,00	5,30	5,83	0,28	1,75	2,30
	25+35	2,36	3,14	2,00	5,50	5,83	0,28	1,83	2,30

CHAUD COMBINAISONS	UNITÉ INTÉRIEURE / UMS	PUISSANCE NOMINALE (KW) (NOM. FROID) PIÈCE Ⓐ	PUISSANCE NOMINALE (KW) (NOM. FROID) PIÈCE Ⓑ	PUISSANCE TOTALE FROID (KW) MIN.	PUISSANCE TOTALE FROID (KW) NOMINAL	PUISSANCE TOTALE FROID (KW) MAX.	PUISSANCE TOTALE ABSORBÉE (KW) MIN	PUISSANCE TOTALE ABSORBÉE (KW) NOMINAL	PUISSANCE TOTALE ABSORBÉE (KW) MAX.
MUSE 50-2 UMS	20	2,15	-	1,07	2,15	2,50	0,22	0,57	0,93
	25	2,65	-	1,23	2,65	3,30	0,22	0,71	0,95
	35	3,50	-	1,15	3,50	3,80	0,22	0,94	1,40
	50	5,40	-	1,50	5,40	5,60	0,25	1,45	2,10
MUSE 50-2 UMS	20+20	2,50	2,50	2,21	5,00	5,90	0,28	1,34	2,30
	20+25	2,32	2,98	2,21	5,30	6,00	0,28	1,43	2,30
	20+35	2,03	3,47	2,21	5,50	6,16	0,28	1,51	2,30
	25+25	2,70	2,70	2,21	5,60	6,16	0,28	1,50	2,30
	25+35	2,40	3,20	2,21	5,60	6,16	0,28	1,51	2,30

NOTA :
La puissance en mode froid correspond à une température intérieure de 27 °C et une température extérieure de 35 °C.
La puissance en mode chaud correspond à une température intérieure de 20 °C et une température extérieure de 7 °C.

De Dietrich

COMBINAISONS ENTRE UNITÉS INTÉRIEURES ET EXTÉRIEURES

COMBINAISONS AVEC **MUSE 60-3**

Pour une combinaison avec des unités intérieures UCEM, reportez-vous à QUELLECLIM

UNITÉ EXTÉRIEURE MUSE 60-3 COMBINÉE À 1, 2 OU 3 UNITÉ(S) INTÉRIEURE(S) UMS

FROID COMBINAISONS	UNITÉ INTÉRIEURE / UMS	PUISSANCE NOMINALE (KW) (NOM. FROID)			PUISSANCE TOTALE FROID (KW)			PUISSANCE TOTALE ABSORBÉE (KW)		
		PIÈCE Ⓐ	PIÈCE Ⓑ	PIÈCE Ⓒ	MIN.	NOMINAL	MAX.	MIN	NOMINAL	MAX.
MUSE 60-3 + UMS	50	5,30	-	-	1,75	5,30	5,50	0,23	1,65	2,40
MUSE 60-3 + UMS	20+20	2,05	2,05	-	2,05	4,10	5,40	0,25	1,27	2,00
	20+25	2,01	2,59	-	2,05	4,60	5,67	0,25	1,42	2,00
	20+35	1,99	3,41	-	2,05	5,40	6,20	0,25	1,67	2,41
	20+50	1,76	4,54	-	2,05	6,30	6,80	0,25	1,94	2,67
	25+25	2,60	2,60	-	2,05	5,20	6,29	0,25	1,61	2,41
	25+35	2,57	3,43	-	2,05	6,00	6,40	0,25	1,86	2,60
	25+50	2,10	4,20	-	2,05	6,30	6,75	0,25	1,94	2,67
	35+35	3,10	3,10	-	2,05	6,20	6,75	0,25	1,93	2,67
MUSE 60-3 + UMS	20+20+20	2,05	2,05	2,05	2,20	6,20	6,71	0,35	1,92	2,80
	20+20+25	1,92	1,92	2,46	2,20	6,30	6,77	0,35	1,94	2,80
	20+20+35	1,70	1,70	2,90	2,20	6,30	6,83	0,35	1,94	2,80
	20+25+25	1,76	2,27	2,27	2,20	6,30	6,83	0,35	1,94	2,80
	25+25+25	2,10	2,10	2,10	2,20	6,30	6,83	0,35	1,94	2,80
	25+25+35	1,90	1,90	2,50	2,20	6,30	6,83	0,35	1,94	2,80

NOTA :
La puissance en mode froid correspond à une température intérieure de 27 °C et une température extérieure de 35 °C.
La puissance en mode chaud correspond à une température intérieure de 20 °C et une température extérieure de 7 °C.

COMBINAISONS ENTRE UNITÉS INTÉRIEURES ET EXTÉRIEURES

COMBINAISONS AVEC **MUSE 60-3 (SUITE)**

Pour une combinaison avec des unités intérieures UCEM, reportez-vous à QUELLECLIM

UNITÉ EXTÉRIEURE MUSE 60-3 COMBINÉE À 1, 2 OU 3 UNITÉ(S) INTÉRIEURE(S) UMS

CHAUD COMBINAISONS	UNITÉ INTÉRIEURE / UMS	PUISSANCE NOMINALE (KW) (NOM. CHAUD)			PUISSANCE TOTALE CHAUD (KW)			PUISSANCE TOTALE ABSORBÉE (KW)		
		PIÈCE Ⓐ	PIÈCE Ⓑ	PIÈCE Ⓒ	MIN.	NOMINAL	MAX.	MIN	NOMINAL	MAX.
MUSE 60-3 + UMS	50	5,40	-	-	1,60	5,40	5,60	0,37	1,59	2,10
MUSE 60-3 + UMS	20+20	2,50	2,50	-	2,15	5,00	5,90	0,31	1,39	1,71
	20+25	2,45	3,15	-	2,15	5,60	6,20	0,31	1,56	1,79
	20+35	2,14	3,66	-	2,15	5,80	6,55	0,31	1,59	1,85
	20+50	1,76	4,54	-	2,15	6,30	7,25	0,31	1,75	2,10
	25+25	3,15	3,15	-	2,15	6,30	6,90	0,31	1,73	2,16
	25+35	2,65	3,50	-	2,15	6,30	7,04	0,31	1,73	2,50
	25+50	2,10	4,20	-	2,15	6,30	7,30	0,31	1,75	2,59
	35+35	3,15	3,15	-	2,15	6,30	7,30	0,31	1,73	2,59
MUSE 60-3 + UMS	20+20+20	2,15	2,15	2,15	2,39	6,60	7,26	0,35	1,78	2,80
	20+20+25	2,02	2,02	2,56	2,39	6,64	7,26	0,35	1,79	2,83
	20+20+35	1,78	1,78	3,04	2,39	6,60	7,26	0,35	1,82	2,80
	20+25+25	1,84	2,38	2,38	2,39	6,60	7,26	0,35	1,82	2,80
	25+25+25	2,20	2,20	2,20	2,39	6,60	7,26	0,35	1,82	2,80
	25+25+35	2,03	2,54	2,20	2,39	6,60	7,26	0,35	1,82	2,80

NOTA :
La puissance en mode froid correspond à une température intérieure de 27 °C et une température extérieure de 35 °C.
La puissance en mode chaud correspond à une température intérieure de 20 °C et une température extérieure de 7 °C.

COMBINAISONS ENTRE UNITÉS INTÉRIEURES ET EXTÉRIEURES

COMBINAISONS AVEC **MUSE 80-3**

Pour une combinaison avec des unités intérieures UCEM, reportez-vous à QUELLECLIM

UNITÉ EXTÉRIEURE MUSE 80-3 COMBINÉE À 1, 2 OU 3 UNITÉ(S) INTÉRIEURE(S) UMS

FROID COMBINAISONS	UNITÉ INTÉRIEURE / UMS	PUISSANCE NOMINALE (KW) (NOM. FROID)			PUISSANCE TOTALE FROID (KW)			PUISSANCE TOTALE ABSORBÉE (KW)		
		PIÈCE Ⓐ	PIÈCE Ⓑ	PIÈCE Ⓒ	MIN.	NOMINAL	MAX.	MIN	NOMINAL	MAX.
MUSE 80-3 UMS	50	5,30	-	-	1,84	5,30	5,50	0,32	1,65	2,40
MUSE 80-3 UMS	20+20	2,05	2,05	-	2,00	4,10	6,30	0,56	1,27	2,19
	20+25	2,01	2,59	-	2,00	4,60	6,72	0,56	1,42	2,20
	20+35	1,99	3,41	-	2,00	5,40	7,13	0,56	1,67	2,45
	20+50	1,79	4,61	-	2,00	6,40	7,90	0,56	1,98	2,71
	25+25	2,65	2,65	-	2,00	5,30	7,13	0,56	1,64	2,45
	25+35	2,70	3,60	-	2,00	6,30	7,50	0,56	1,95	2,57
	25+50	2,25	4,55	-	2,00	6,80	7,90	0,56	2,11	2,98
	35+35	3,20	3,20	-	2,00	6,40	7,66	0,56	1,98	2,65
	35+50	2,45	4,35	-	2,00	6,80	7,90	0,56	2,11	2,98
MUSE 80-3 UMS	20+20+20	2,40	2,40	2,40	2,30	7,20	8,69	0,56	2,24	3,40
	20+20+25	2,25	2,25	2,90	2,30	7,40	8,69	0,56	2,31	3,40
	20+20+35	2,13	2,13	3,64	2,30	7,90	8,69	0,56	2,46	3,40
	20+20+50	1,73	1,73	4,44	2,30	7,90	8,69	0,56	2,45	3,40
	20+25+25	2,22	2,84	2,84	2,30	7,90	8,69	0,56	2,46	3,40
	20+25+35	1,98	2,55	3,37	2,30	7,90	8,69	0,56	2,46	3,40
	20+25+50	1,63	2,10	4,17	2,30	7,90	8,69	0,56	2,45	3,40
	20+35+35	1,78	3,06	3,06	2,30	7,90	8,69	0,56	2,45	3,40
	25+25+25	2,58	2,58	2,58	2,30	7,90	8,69	0,56	2,46	3,40
	25+25+35	2,37	2,37	3,16	2,30	7,90	8,69	0,56	2,46	3,40
	25+35+35	2,16	2,87	2,87	2,30	7,90	8,69	0,56	2,46	3,40

NOTA :
La puissance en mode froid correspond à une température intérieure de 27 °C et une température extérieure de 35 °C.
La puissance en mode chaud correspond à une température intérieure de 20 °C et une température extérieure de 7 °C.

COMBINAISONS ENTRE UNITÉS INTÉRIEURES ET EXTÉRIEURES

COMBINAISONS AVEC **MUSE 80-3 (SUITE)**

Pour une combinaison avec des unités intérieures UCEM, reportez-vous à QUELLECLIM

UNITÉ EXTÉRIEURE MUSE 80-3 COMBINÉE À 1, 2 OU 3 UNITÉ(S) INTÉRIEURE(S) UMS

CHAUD COMBINAISONS	UNITÉ INTÉRIEURE / UMS	PUISSANCE NOMINALE (KW) (NOM. CHAUD) PIÈCE Ⓐ	PIÈCE Ⓑ	PIÈCE Ⓒ	PUISSANCE TOTALE CHAUD (KW) MIN.	NOMINAL	MAX.	PUISSANCE TOTALE ABSORBÉE (KW) MIN	NOMINAL	MAX.
MUSE 80-3 UMS	50	5,40	-	-	1,86	5,40	5,60	0,51	1,54	2,10
MUSE 80-3 UMS	20+20	2,50	2,50	-	2,30	5,00	6,55	0,45	1,41	1,93
	20+25	2,45	3,15	-	2,30	5,60	6,97	0,45	1,58	2,03
	20+35	2,17	3,73	-	2,30	5,90	7,35	0,45	1,64	2,28
	20+50	1,96	5,04	-	2,30	7,00	8,18	0,45	1,94	2,51
	25+25	2,95	2,95	-	2,30	5,90	7,38	0,45	1,64	2,27
	25+35	2,70	3,60	-	2,30	6,30	7,80	0,45	1,75	2,38
	25+50	2,45	4,55	-	2,30	7,00	8,20	0,45	1,94	2,50
	35+35	3,25	3,25	-	2,30	6,50	7,95	0,45	1,75	2,45
	35+50	2,71	4,35	-	2,30	7,00	8,20	0,45	1,94	2,89
MUSE 80-3 UMS	20+20+20	2,27	2,27	2,27	2,45	6,80	9,02	0,56	1,88	3,40
	20+20+25	2,13	2,13	2,74	2,45	7,00	9,02	0,56	1,94	3,40
	20+20+35	2,11	2,11	3,62	2,45	7,85	9,02	0,56	2,17	3,40
	20+20+50	1,82	1,82	4,66	2,45	8,30	9,02	0,56	2,29	3,40
	20+25+25	2,19	2,83	2,83	2,45	7,85	9,02	0,56	2,17	3,40
	20+25+35	2,06	2,63	3,51	2,45	8,20	9,02	0,56	2,27	3,40
	20+25+50	1,72	2,19	4,39	2,45	8,30	9,02	0,56	2,29	3,40
	20+35+35	1,88	3,21	3,21	2,45	8,30	9,02	0,56	2,30	3,40
	25+25+25	2,70	2,70	2,70	2,45	8,20	9,02	0,56	2,20	3,40
	25+25+35	2,49	2,49	3,32	2,45	8,30	9,02	0,56	2,29	3,40
	25+35+35	2,26	3,02	3,02	2,45	8,30	9,02	0,56	2,27	3,40

NOTA :
La puissance en mode froid correspond à une température intérieure de 27 °C et une température extérieure de 35 °C.
La puissance en mode chaud correspond à une température intérieure de 20 °C et une température extérieure de 7 °C.

De Dietrich

COMBINAISONS ENTRE UNITÉS INTÉRIEURES ET EXTÉRIEURES

COMBINAISONS AVEC **MUSE 100-4**

Pour une combinaison avec des unités intérieures UCEM, reportez-vous à QUELLECLIM

UNITÉ EXTÉRIEURE MUSE 100-4 COMBINÉE À 1, 2,3 OU 4 UNITÉ(S) INTÉRIEURE(S) UMS

FROID COMBINAISONS	UNITÉ INTÉRIEURE / UMS	PUISSANCE NOMINALE (KW) (NOM. FROID)				PUISSANCE TOTALE FROID (KW)			PUISSANCE TOTALE ABSORBÉE (KW)		
		PIÈCE Ⓐ	PIÈCE Ⓑ	PIÈCE Ⓒ	PIÈCE Ⓓ	MIN.	NOMINAL	MAX.	MIN	NOMINAL	MAX.
MUSE 100-4 UMS	20+20	2,10	2,10	-	-	2,23	4,20	6,35	0,74	1,34	2,16
	20+25	2,06	2,64	-	-	2,23	4,70	6,57	0,74	1,50	2,32
	20+35	2,03	3,47	-	-	2,23	5,50	6,90	0,74	1,76	2,34
	20+50	1,96	5,04	-	-	2,23	7,00	8,48	0,74	2,24	2,49
	25+25	2,65	2,65	-	-	2,23	5,30	6,90	0,74	1,69	2,49
	25+35	2,57	3,43	-	-	2,23	6,00	7,42	0,74	1,92	2,66
	25+50	2,47	4,93	-	-	2,23	7,40	9,54	0,74	2,36	3,00
	35+35	3,50	3,50	-	-	2,23	7,00	7,95	0,74	2,24	2,84
	35+50	3,44	5,16	-	-	2,23	8,60	10,07	0,74	2,78	2,99
	50+50	5,00	5,00	-	-	2,23	10,00	10,60	0,74	3,24	3,32
MUSE 100-4 UMS	20+20+20	2,00	2,00	2,00	-	2,39	6,00	7,24	0,90	1,91	2,79
	20+20+25	1,98	1,98	2,54	-	2,39	6,50	7,85	0,90	2,08	2,97
	20+20+35	2,02	2,02	3,46	-	2,39	7,50	8,80	0,90	2,42	3,17
	20+20+50	1,97	1,97	5,06	-	2,39	9,00	11,00	0,90	2,91	3,43
	20+25+25	1,96	2,52	2,52	-	2,39	7,00	8,50	0,90	2,24	3,13
	20+25+35	2,00	2,57	3,43	-	2,39	8,00	9,62	0,90	2,58	3,25
	20+25+50	1,96	2,51	5,03	-	2,39	9,50	11,00	0,90	3,07	3,43
	20+35+35	2,03	3,48	3,48	-	2,39	9,00	11,00	0,90	2,91	3,29
	20+35+50	1,89	3,24	4,86	-	2,39	10,00	11,00	0,90	3,24	3,43
	25+25+25	2,50	2,50	2,50	-	2,39	7,50	8,80	0,90	2,43	3,43
	25+25+35	2,55	2,55	3,40	-	2,39	8,50	10,06	0,90	2,75	3,43
	25+35+50	2,31	3,08	4,62	-	2,39	10,00	11,00	0,90	3,24	3,43
	35+35+35	3,33	3,33	3,33	-	2,39	10,00	11,00	0,90	3,24	3,43
	35+35+50	2,86	2,86	4,29	-	2,39	10,00	11,00	0,90	3,24	3,43
MUSE 100-4 UMS	20+20+20+20	2,05	2,05	2,05	2,05	2,50	8,20	10,50	0,97	2,65	4,29
	20+20+20+25	1,98	1,98	1,98	2,55	2,50	8,50	10,70	0,97	2,85	4,53
	20+20+20+35	2,02	2,02	2,02	3,45	2,50	9,50	10,80	0,97	3,36	4,69
	20+20+20+50	1,87	1,87	1,87	4,80	2,50	10,40	11,00	0,97	3,91	4,71
	20+20+25+25	1,97	1,97	2,53	2,53	2,50	9,00	10,70	0,97	3,33	4,69
	20+20+25+35	2,00	2,00	2,57	3,43	2,50	10,00	11,00	0,97	3,76	4,69
	20+20+25+50	1,78	1,78	2,28	4,57	2,50	10,40	11,00	0,97	3,91	4,88
	20+20+35+35	1,92	1,92	3,28	3,28	2,50	10,40	11,00	0,97	3,91	4,88
	20+20+35+50	1,65	1,65	2,84	4,25	2,50	10,40	11,00	0,97	3,91	4,88
	20+25+25+25	1,96	2,51	2,51	2,51	2,50	9,50	10,80	0,97	3,57	4,71
	20+25+25+35	1,99	2,55	2,55	3,41	2,50	10,50	11,00	0,97	3,95	4,93
	20+25+25+50	1,71	2,20	2,20	4,40	2,50	10,50	11,00	0,97	3,95	4,93
	20+25+35+50	1,60	2,05	2,74	4,11	2,50	10,50	11,00	0,97	3,95	4,93
	20+35+35+35	1,71	2,93	2,93	2,93	2,50	10,50	11,00	0,97	3,95	4,93
	25+25+25+25	2,58	2,58	2,58	2,58	2,50	10,50	11,00	0,68	3,95	4,93
	25+25+25+35	2,42	2,42	2,42	3,23	2,50	10,50	11,00	0,97	3,95	4,93
	25+25+25+50	2,10	2,10	2,10	4,20	2,50	10,50	11,00	0,97	3,95	4,93
	25+25+35+35	2,25	2,25	3,00	3,00	2,50	10,50	11,00	0,97	3,95	4,93
	25+35+35+35	2,10	2,80	2,80	2,80	2,50	10,50	11,00	0,97	3,95	4,93

NOTA :
La puissance en mode froid correspond à une température intérieure de 27 °C et une température extérieure de 35 °C.
La puissance en mode chaud correspond à une température intérieure de 20 °C et une température extérieure de 7 °C.

COMBINAISONS ENTRE UNITÉS INTÉRIEURES ET EXTÉRIEURES

COMBINAISONS AVEC **MUSE 100-4 (SUITE)**

Pour une combinaison avec des unités intérieures UCEM, reportez-vous à QUELLECLIM

UNITÉ EXTÉRIEURE MUSE 100-4 COMBINÉE À 1, 2,3 OU 4 UNITÉ(S) INTÉRIEURE(S) UMS

CHAUD COMBINAISONS	UNITÉ INTÉRIEURE / UMS	PUISSANCE NOMINALE (KW) (NOM. CHAUD)				PUISSANCE TOTALE CHAUD (KW)			PUISSANCE TOTALE ABSORBÉE (KW)		
		PIÈCE Ⓐ	PIÈCE Ⓑ	PIÈCE Ⓒ	PIÈCE Ⓓ	MIN.	NOMINAL	MAX.	MIN	NOMINAL	MAX.
MUSE 100-4 UMS	20+20	2,50	2,50	–	–	2,33	5,00	6,51	0,57	1,36	1,67
	20+25	2,45	3,15	–	–	2,33	5,60	6,80	0,57	1,52	1,81
	20+35	2,21	3,79	–	–	2,33	6,00	7,13	0,57	1,63	1,95
	20+50	2,18	5,62	–	–	2,33	7,80	8,10	0,57	2,11	2,38
	25+25	3,00	3,00	–	–	2,33	6,00	7,30	0,57	1,63	1,95
	25+35	3,00	4,00	–	–	2,33	7,00	7,50	0,57	1,90	2,27
	25+50	2,63	5,27	–	–	2,33	7,90	8,20	0,57	2,14	2,41
	35+35	4,25	4,25	–	–	2,33	8,50	9,30	0,57	2,30	2,72
	35+50	3,60	5,40	–	–	2,33	9,00	11,10	0,57	2,44	2,99
	50+50	5,05	5,05	–	–	2,33	10,10	11,10	0,57	2,74	2,99
MUSE 100-4 UMS	20+20+20	2,50	2,50	2,50	–	2,53	7,50	11,15	0,63	2,11	2,34
	20+20+25	2,95	2,95	3,80	–	2,53	9,70	11,15	0,63	2,72	2,97
	20+20+35	2,77	2,77	4,75	–	2,53	10,30	11,15	0,63	2,89	3,12
	20+20+50	2,30	2,30	5,91	–	2,53	10,50	11,15	0,63	2,95	3,24
	20+25+25	2,88	3,71	3,71	–	2,53	10,30	11,15	0,63	2,89	3,12
	20+25+35	2,60	3,34	4,46	–	2,53	10,40	11,15	0,63	2,92	3,24
	20+25+50	2,16	2,78	5,56	–	2,53	10,50	11,15	0,63	2,95	3,24
	20+35+35	2,37	4,06	4,06	–	2,53	10,50	11,15	0,63	2,95	3,24
	20+35+50	1,99	3,41	5,11	–	2,53	10,50	11,15	0,63	2,95	3,24
	25+25+25	3,50	3,50	3,50	–	2,53	10,50	11,15	0,63	2,95	3,24
	25+25+35	3,15	3,15	4,20	–	2,53	10,50	11,15	0,63	2,95	3,24
	25+35+50	2,42	3,23	4,85	–	2,53	10,50	11,15	0,63	2,95	3,24
	35+35+35	3,50	3,50	3,50	–	2,53	10,50	11,15	0,63	2,95	3,24
	35+35+50	3,00	3,00	4,50	–	2,53	10,50	11,15	0,63	2,95	3,24
MUSE 100-4 UMS	20+20+20+20	2,53	2,53	2,53	2,53	2,67	10,10	10,70	0,73	2,78	3,26
	20+20+20+25	2,36	2,36	2,36	3,03	2,67	10,10	10,80	0,73	2,87	3,35
	20+20+20+35	2,29	2,29	2,29	3,93	2,67	10,80	10,90	0,73	3,08	3,68
	20+20+20+50	1,97	1,97	1,97	5,08	2,67	11,00	11,20	0,73	3,15	3,85
	20+20+25+25	2,36	2,36	3,04	3,04	2,67	10,80	10,90	0,73	3,07	3,67
	20+20+25+35	2,20	2,20	2,83	3,77	2,67	11,00	11,20	0,73	3,15	3,85
	20+20+25+50	1,88	1,88	2,41	4,83	2,67	11,00	11,20	0,73	3,15	3,85
	20+20+35+35	2,03	2,03	3,47	3,47	2,67	11,00	11,20	0,73	3,15	3,85
	20+20+35+50	1,75	1,75	3,00	4,50	2,67	11,00	11,20	0,73	3,15	3,85
	20+25+25+25	2,26	2,91	2,91	2,91	2,67	11,00	11,20	0,73	3,13	3,71
	20+25+25+35	2,08	2,68	2,68	3,57	2,67	11,00	11,20	0,73	3,15	3,85
	20+25+25+50	1,79	2,30	2,30	4,60	2,67	11,00	11,20	0,73	3,15	3,85
	20+25+35+50	1,93	2,48	3,30	3,30	2,67	11,00	11,20	0,73	3,15	3,85
	20+35+35+35	1,79	3,07	3,07	3,07	2,67	11,00	11,20	0,73	3,15	3,85
	25+25+25+25	2,70	2,70	2,70	2,70	2,67	11,00	11,20	0,53	3,15	3,85
	25+25+25+35	2,54	2,54	2,54	3,38	2,67	11,00	11,20	0,73	3,15	3,85
	25+25+25+50	2,20	2,20	2,20	4,40	2,67	11,00	11,20	0,73	3,15	3,85
	25+25+35+35	2,36	2,36	3,14	3,14	2,67	11,00	11,20	0,73	3,15	3,85
	25+35+35+35	2,20	2,93	2,93	2,93	2,67	11,00	11,20	0,73	3,15	3,85

NOTA :
La puissance en mode froid correspond à une température intérieure de 27 °C et une température extérieure de 35 °C.
La puissance en mode chaud correspond à une température intérieure de 20 °C et une température extérieure de 7 °C.

De Dietrich

COMBINAISONS ENTRE UNITÉS INTÉRIEURES ET EXTÉRIEURES

COMBINAISONS AVEC **MUSE 120-5**

Pour une combinaison avec des unités intérieures UCEM, reportez-vous à QUELLECLIM

UNITÉ EXTÉRIEURE MUSE 120-5 COMBINÉE À 1, 2,3, 4 OU 5 UNITÉ(S) INTÉRIEURE(S) UMS

FROID COMBINAISONS	UNITÉ INTÉRIEURE / UMS	PUISSANCE NOMINALE (KW) (NOM. FROID)					PUISSANCE TOTALE FROID (KW)			PUISSANCE TOTALE ABSORBÉE (KW)		
		PIÈCE Ⓐ	PIÈCE Ⓑ	PIÈCE Ⓒ	PIÈCE Ⓓ	PIÈCE Ⓔ	MIN.	NOMINAL	MAX.	MIN	NOMINAL	MAX.
MUSE 120-5 UMS	20+20	2,10	2,10	–	–	–	2,34	4,20	6,35	0,65	1,61	1,78
	20+25	2,06	2,64	–	–	–	2,34	4,70	6,57	0,65	1,80	1,99
	20+35	2,03	3,47	–	–	–	2,34	5,50	6,90	0,65	2,11	2,27
	20+50	1,96	5,04	–	–	–	2,34	7,00	8,48	0,65	2,68	2,88
	25+25	2,65	2,65	–	–	–	2,34	5,30	6,90	0,65	2,03	2,18
	25+35	2,57	3,43	–	–	–	2,34	6,00	7,42	0,65	2,30	2,42
	25+50	2,47	4,93	–	–	–	2,34	7,40	9,54	0,65	2,89	3,02
	35+35	3,50	3,50	–	–	–	2,34	7,00	7,95	0,65	2,68	2,75
	35+50	3,44	5,16	–	–	–	2,34	8,60	10,07	0,65	3,35	3,44
	50+50	5,25	5,25	–	–	–	2,34	10,00	12,30	0,65	3,90	3,44
MUSE 120-5 UMS	20+20+20	2,00	2,00	2,00	–	–	2,51	6,00	7,20	0,67	2,17	3,06
	20+20+25	1,98	1,98	2,54	–	–	2,51	6,50	7,83	0,67	2,36	3,25
	20+20+35	2,02	2,02	3,46	–	–	2,51	7,50	8,46	0,67	2,72	3,43
	20+20+50	1,97	1,97	5,06	–	–	2,51	9,00	11,00	0,67	3,28	3,61
	20+25+25	1,96	2,52	2,52	–	–	2,51	7,00	8,15	0,67	2,54	3,36
	20+25+35	2,00	2,57	3,43	–	–	2,51	8,00	9,23	0,67	2,90	3,51
	20+25+50	1,96	2,51	5,03	–	–	2,51	9,50	11,30	0,67	3,47	3,72
	20+35+35	2,03	3,48	3,48	–	–	2,51	9,00	11,00	0,67	3,28	3,61
	20+35+50	1,97	3,37	5,06	–	–	2,51	10,40	11,47	0,67	3,81	3,83
	20+50+50	1,86	4,77	4,77	–	–	2,51	11,40	12,50	0,67	4,18	4,29
	25+25+25	2,67	2,67	2,67	–	–	2,51	8,00	9,23	0,67	2,90	3,51
	25+25+35	2,70	2,70	3,60	–	–	2,51	9,00	11,00	0,67	3,28	3,61
	25+25+50	2,60	2,60	5,20	–	–	2,51	10,40	11,47	0,67	3,81	3,83
	25+35+35	2,45	3,27	3,27	–	–	2,51	9,00	11,00	0,67	3,28	3,61
	25+35+50	2,58	3,45	5,17	–	–	2,51	11,20	12,70	0,67	4,10	4,21
	25+50+50	2,34	4,68	4,68	–	–	2,51	11,70	12,70	0,67	4,32	4,35
	35+35+35	3,90	3,90	3,90	–	–	2,51	11,70	12,70	0,67	4,27	4,28
	35+35+50	3,34	3,34	5,01	–	–	2,51	11,70	12,70	0,67	4,29	4,33
	35+50+50	2,93	4,39	4,39	–	–	2,51	11,70	12,70	0,67	4,32	4,35
	50+50+50	3,90	3,90	3,90	–	–	2,51	11,70	12,70	0,67	4,32	4,35
MUSE 120-5 UMS	20+20+20+20	2,00	2,00	2,00	2,00	–	2,63	8,00	10,30	0,71	2,96	3,00
	20+20+20+25	1,98	1,98	1,98	2,55	–	2,63	8,50	10,80	0,71	3,15	3,35
	20+20+20+35	2,02	2,02	2,02	3,45	–	2,63	9,50	11,20	0,71	3,52	3,71
	20+20+20+50	2,06	2,06	2,06	5,31	–	2,63	11,50	12,10	0,71	4,26	4,48
	20+20+25+25	2,08	2,08	2,67	2,67	–	2,63	9,50	11,20	0,71	3,52	3,85
	20+20+25+35	2,00	2,00	2,57	3,43	–	2,63	10,00	11,50	0,71	3,70	3,91
	20+20+25+50	1,96	1,96	2,52	5,05	–	2,63	11,50	12,10	0,71	4,26	4,48
	20+20+35+35	1,93	1,93	3,32	3,32	–	2,63	10,50	11,80	0,71	3,89	4,08
	20+20+35+50	1,83	1,83	3,14	4,70	–	2,63	11,50	12,10	0,71	4,26	4,48
	20+25+25+25	2,06	2,65	2,65	2,65	–	2,63	10,00	11,50	0,71	3,70	3,91
	20+25+25+35	1,99	2,55	2,55	3,41	–	2,63	10,50	11,80	0,71	3,89	4,08
	20+25+25+50	1,87	2,41	2,41	4,81	–	2,63	11,50	12,10	0,71	4,26	5,07
	20+25+35+50	1,83	2,35	3,13	4,70	–	2,63	12,00	12,70	0,71	4,44	5,07
	20+35+35+35	1,87	3,21	3,21	3,21	–	2,63	11,50	12,10	0,71	4,26	5,07
	25+25+25+25	2,63	2,63	2,63	2,63	–	2,63	10,50	11,80	0,71	3,89	5,07
	25+25+25+35	2,65	2,65	2,65	3,54	–	2,63	11,50	12,10	0,71	4,26	5,07
	25+25+25+50	2,40	2,40	2,40	4,80	–	2,63	12,00	12,70	0,71	4,44	5,07
	25+25+35+35	2,46	2,46	3,29	3,29	–	2,63	11,50	12,10	0,71	4,26	5,07
	25+35+35+35	2,30	3,07	3,07	3,07	–	2,63	11,50	12,10	0,71	4,26	5,07
	35+35+35+35	3,00	3,00	3,00	3,00	–	2,63	12,00	12,70	0,71	4,44	5,07
MUSE 120-5 UMS	20+20+20+20+20	2,10	2,10	2,10	2,10	2,10	2,77	10,50	12,70	0,75	3,89	5,45
	20+20+20+20+25	2,08	2,08	2,08	2,08	2,68	2,77	11,00	12,70	0,75	4,08	5,45
	20+20+20+20+35	2,01	2,01	2,01	2,01	3,45	2,77	11,50	12,70	0,75	4,26	5,45
	20+20+20+20+50	1,83	1,83	1,83	1,83	4,70	2,77	12,00	12,70	0,75	4,45	5,45
	20+20+20+25+25	2,15	2,15	2,15	2,77	2,77	2,77	12,00	12,70	0,75	4,45	5,45
	20+20+20+25+35	2,00	2,00	2,00	2,57	3,43	2,77	12,00	12,70	0,75	4,45	5,45
	20+20+20+25+50	1,75	1,75	1,75	2,25	4,50	2,77	12,00	12,70	0,75	4,45	5,45
	20+20+20+35+35	1,87	1,87	1,87	3,20	3,20	2,77	12,00	12,70	0,75	4,45	5,45
	20+20+20+35+50	1,65	1,65	1,65	2,82	4,24	2,77	12,00	12,70	0,75	4,45	5,45
	20+20+25+25+25	2,05	2,05	2,63	2,63	2,63	2,77	12,00	12,70	0,75	4,45	5,45
	20+20+25+25+35	1,91	1,91	2,45	2,45	3,27	2,77	12,00	12,70	0,75	4,45	5,45
	20+20+25+25+50	1,68	1,68	2,16	2,16	4,32	2,77	12,00	12,70	0,75	4,45	5,45
	20+20+25+35+35	1,79	1,79	2,30	3,06	3,06	2,77	12,00	12,70	0,75	4,45	5,45
	20+20+25+35+50	1,58	1,58	2,04	2,72	4,08	2,77	12,00	12,70	0,75	4,45	5,45
	20+20+35+35+35	1,68	1,68	2,88	2,88	2,88	2,77	12,00	12,70	0,75	4,45	5,45
	20+25+25+25+25	2,05	2,58	2,58	2,58	2,58	2,77	12,00	12,70	0,75	4,45	5,45
	20+25+25+25+35	1,83	2,35	2,35	2,35	3,13	2,77	12,00	12,70	0,75	4,45	5,45
	20+25+25+25+50	1,62	2,08	2,08	2,08	4,15	2,77	12,00	12,70	0,75	4,45	5,45
	20+25+25+35+35	1,71	2,20	2,20	2,94	2,94	2,77	12,00	12,70	0,75	4,45	5,45
	20+25+35+35+35	1,62	2,08	2,77	2,77	2,77	2,77	12,00	12,70	0,75	4,45	5,45
	25+25+25+25+25	2,40	2,40	2,40	2,40	2,40	2,77	12,00	12,70	0,75	4,45	5,45
	25+25+25+25+35	2,25	2,25	2,25	2,25	3,00	2,77	12,00	12,70	0,75	4,45	5,45
	25+25+25+25+50	2,00	2,00	2,00	2,00	4,00	2,77	12,00	12,70	0,75	4,45	5,45
	25+25+25+35+35	2,12	2,12	2,12	2,82	2,82	2,77	12,00	12,70	0,75	4,45	5,45
	25+25+35+35+35	2,00	2,00	2,67	2,67	2,67	2,77	12,00	12,70	0,75	4,45	5,45

NOTA :
La puissance en mode froid correspond à une température intérieure de 27 °C et une température extérieure de 35 °C.
La puissance en mode chaud correspond à une température intérieure de 20 °C et une température extérieure de 7 °C.

COMBINAISONS ENTRE UNITÉS INTÉRIEURES ET EXTÉRIEURES

COMBINAISONS AVEC **MUSE 120-5 (SUITE)**

Pour une combinaison avec des unités intérieures UCEM, reportez-vous à QUELLECLIM

UNITÉ EXTÉRIEURE MUSE 120-5 COMBINÉE À 1, 2,3, 4 OU 5 UNITÉ(S) INTÉRIEURE(S) UMS

CHAUD
COMBINAISONS

MUSE 120-5	UMS
	

UNITÉ INTÉRIEURE / UMS	PUISSANCE NOMINALE (KW) (NOM. FROID)					PUISSANCE TOTALE FROID (KW)			PUISSANCE TOTALE ABSORBÉE (KW)		
	PIÈCE Ⓐ	PIÈCE Ⓑ	PIÈCE Ⓒ	PIÈCE Ⓓ	PIÈCE Ⓔ	MIN.	NOMINAL	MAX.	MIN	NOMINAL	MAX.
20+20	2,50	2,50	–	–	–	2,34	5,00	7,20	0,53	1,38	1,97
20+25	2,45	3,15	–	–	–	2,34	5,60	7,60	0,53	1,55	2,12
20+35	2,21	3,79	–	–	–	2,34	6,00	7,82	0,53	1,66	2,26
20+50	2,18	5,62	–	–	–	2,34	7,80	9,00	0,53	2,15	2,38
25+25	3,00	3,00	–	–	–	2,34	6,00	7,82	0,53	1,66	2,26
25+35	3,00	4,00	–	–	–	2,34	7,00	8,41	0,53	1,93	2,29
25+50	2,63	5,27	–	–	–	2,34	7,90	11,00	0,53	2,18	2,52
35+35	4,25	4,25	–	–	–	2,34	8,50	9,23	0,53	2,35	2,38
35+50	4,00	6,00	–	–	–	2,34	10,00	12,30	0,53	2,62	3,03
50+50	5,50	5,50	–	–	–	2,34	11,00	12,30	0,53	3,04	3,03
20+20+20	2,50	2,50	2,50	–	–	2,89	7,50	8,61	0,63	2,07	2,70
20+20+25	2,37	2,37	3,05	–	–	2,89	7,80	9,23	0,63	2,15	2,86
20+20+35	2,29	2,29	3,92	–	–	2,89	8,50	12,93	0,63	2,35	3,03
20+20+50	2,52	2,52	6,47	–	–	2,89	11,50	12,30	0,63	3,19	3,19
20+25+25	2,38	3,06	3,06	–	–	2,89	8,50	9,84	0,63	2,35	2,97
20+25+35	2,50	3,21	4,29	–	–	2,89	10,00	12,30	0,63	2,76	3,10
20+25+50	2,37	3,04	6,09	–	–	2,89	11,50	12,30	0,63	3,19	3,30
20+35+35	2,48	4,26	4,26	–	–	2,89	11,00	12,30	0,63	3,04	3,19
20+35+50	2,18	3,73	5,59	–	–	2,89	11,50	12,30	0,63	3,19	3,36
20+50+50	1,95	5,02	5,02	–	–	2,89	12,00	12,65	0,63	3,34	3,47
25+25+25	3,33	3,33	3,33	–	–	2,89	10,00	12,30	0,63	2,76	3,37
25+25+35	3,30	3,30	4,40	–	–	2,89	11,00	12,30	0,63	3,04	3,19
25+25+50	2,88	2,88	5,75	–	–	2,89	11,50	12,30	0,63	3,19	3,36
25+35+35	3,14	4,18	4,18	–	–	2,89	11,50	12,65	0,63	3,19	3,19
25+35+50	2,77	3,69	5,54	–	–	2,89	12,00	13,53	0,63	3,34	3,36
25+50+50	2,40	4,80	4,80	–	–	2,89	12,00	13,53	0,63	3,34	3,47
35+35+35	4,00	4,00	4,00	–	–	2,89	12,00	12,93	0,63	3,32	3,47
35+35+50	3,43	3,43	5,14	–	–	2,89	12,00	13,53	0,63	3,34	3,47
35+50+50	3,00	4,50	4,50	–	–	2,89	12,00	13,53	0,63	3,34	3,47
50+50+50	4,00	4,00	4,00	–	–	2,89	12,00	13,53	0,63	3,34	3,47
20+20+20+20	2,50	2,50	2,50	2,50	–	3,69	10,00	12,70	0,63	2,82	3,37
20+20+20+25	2,57	2,57	2,57	3,30	–	3,69	11,00	12,97	0,63	3,11	3,62
20+20+20+35	2,48	2,48	2,48	4,25	–	3,69	11,70	13,53	0,63	3,31	3,84
20+20+20+50	2,28	2,28	2,28	5,86	–	3,69	12,70	13,53	0,63	3,59	3,96
20+20+25+25	2,78	2,78	3,57	3,57	–	3,69	12,70	13,53	0,63	3,59	3,96
20+20+25+35	2,54	2,54	3,27	4,35	–	3,69	12,70	13,53	0,63	3,59	3,96
20+20+25+50	2,17	2,17	2,79	5,58	–	3,69	12,70	13,53	0,63	3,59	3,96
20+20+35+35	2,34	2,34	4,01	4,01	–	3,69	12,70	13,53	0,63	3,59	3,96
20+20+35+50	2,02	2,02	3,46	5,20	–	3,69	12,70	13,53	0,63	3,59	3,96
20+25+25+25	2,61	3,36	3,36	3,36	–	3,69	12,70	13,53	0,63	3,59	3,96
20+25+25+35	2,40	3,09	3,09	4,12	–	3,69	12,70	13,53	0,63	3,59	3,96
20+25+25+50	2,07	2,66	2,66	5,32	–	3,69	12,70	13,53	0,63	3,59	3,96
20+25+35+50	1,93	2,48	3,31	4,97	–	3,69	12,70	13,53	0,63	3,59	3,96
20+35+35+35	2,07	3,54	3,54	3,54	–	3,69	12,70	13,53	0,63	3,59	3,96
25+25+25+25	3,18	3,18	3,18	3,18	–	3,69	12,70	13,53	0,63	3,59	3,96
25+25+25+35	2,93	2,93	2,93	3,91	–	3,69	12,70	13,53	0,63	3,59	3,96
25+25+25+50	2,54	2,54	2,54	5,08	–	3,69	12,70	13,53	0,63	3,59	3,96
25+25+35+35	2,72	2,72	3,63	3,63	–	3,69	12,70	13,53	0,63	3,59	3,96
25+35+35+35	2,54	3,39	3,39	3,39	–	3,69	12,70	13,53	0,63	3,59	3,96
35+35+35+35	3,18	3,18	3,18	3,18	–	3,69	12,70	13,53	0,63	3,59	3,96
20+20+20+20+20	2,60	2,60	2,60	2,60	2,60	2,96	13,00	13,10	0,60	3,75	4,35
20+20+20+20+25	2,46	2,46	2,46	2,46	3,16	2,96	13,00	13,10	0,60	3,75	4,35
20+20+20+20+35	2,28	2,28	2,28	2,28	3,90	2,96	13,00	13,10	0,60	3,75	4,35
20+20+20+20+50	1,98	1,98	1,98	1,98	5,09	2,96	13,00	13,10	0,60	3,75	4,35
20+20+20+25+25	2,33	2,33	2,33	3,00	3,00	2,96	13,00	13,10	0,60	3,75	4,35
20+20+20+25+35	2,17	2,17	2,17	2,79	3,71	2,96	13,00	13,10	0,60	3,75	4,35
20+20+20+25+50	1,90	1,90	1,90	2,44	4,88	2,96	13,00	13,10	0,60	3,70	4,35
20+20+20+35+35	2,02	2,02	2,02	3,47	3,47	2,96	13,00	13,10	0,60	3,75	4,35
20+20+20+35+50	1,78	1,78	1,78	3,06	4,59	2,96	13,00	13,10	0,60	3,70	4,35
20+20+25+25+25	2,22	2,22	2,85	2,85	2,85	2,96	13,00	13,10	0,60	3,75	4,35
20+20+25+25+35	2,07	2,07	2,66	2,66	3,55	2,96	13,00	13,10	0,60	3,75	4,35
20+20+25+25+50	1,82	1,82	2,34	2,34	4,68	2,96	13,00	13,10	0,60	3,70	4,35
20+20+25+35+35	1,94	1,94	2,49	3,32	3,32	2,96	13,00	13,10	0,60	3,75	4,35
20+20+25+35+50	1,72	1,72	2,21	2,94	4,42	2,96	13,00	13,10	0,60	3,75	4,35
20+20+35+35+35	1,82	1,82	3,12	3,12	3,12	2,96	13,00	13,10	0,60	3,75	4,35
20+25+25+25+25	2,15	2,70	2,70	2,70	2,70	2,96	13,00	13,10	0,60	3,75	4,35
20+25+25+25+35	1,98	2,54	2,54	2,54	3,39	2,96	13,00	13,10	0,60	3,75	4,35
20+25+25+25+50	1,75	2,25	2,25	2,25	4,50	2,96	13,00	13,10	0,60	3,68	4,35
20+25+25+35+35	1,86	2,39	2,39	3,18	3,18	2,96	13,00	13,10	0,60	3,68	4,35
20+25+35+35+35	1,75	2,25	3,00	3,00	3,00	2,96	13,00	13,10	0,60	3,68	4,35
25+25+25+25+25	2,60	2,60	2,60	2,60	2,60	2,96	13,00	13,10	0,60	3,75	4,35
25+25+25+25+35	2,44	2,44	2,44	2,44	3,25	2,96	13,00	13,10	0,60	3,75	4,35
25+25+25+25+50	2,17	2,17	2,17	2,17	4,33	2,96	13,00	13,10	0,60	3,68	4,35
25+25+25+35+35	2,29	2,29	2,29	3,06	3,06	2,96	13,00	13,10	0,60	3,70	4,35
25+25+35+35+35	2,17	2,17	2,89	2,89	2,89	2,96	13,00	13,10	0,60	3,70	4,35

MUSE 120-5	UMS
	

MUSE 120-5	UMS
	

MUSE 120-5	UMS
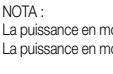	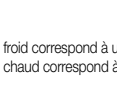

NOTA :
La puissance en mode froid correspond à une température intérieure de 27 °C et une température extérieure de 35 °C.
La puissance en mode chaud correspond à une température intérieure de 20 °C et une température extérieure de 7 °C.

De Dietrich

KIT WIFI TADO°

Simplicité et praticité



Le kit wifi
simple et efficace

Avec le kit wifi TADO° et son application, réglez la température de votre climatisation réversible à distance.

Télécharger dans l'App Store

DISPONIBLE SUR Google play

Contrôler sa climatisation, c'est aussi simple que ça !



De Dietrich

Plus d'infos page 174

GAZ

SOMMAIRE - GUIDE DE CHOIX

MURAL

	EVODENS AMC	MCR 2	MPX 2	MPX BIC
		NOUVEAUTÉ	NOUVEAUTÉ	
	 Hydrogène 20%	 Hydrogène 20%	 Hydrogène 20%	
Puissance chaudière	3,4 à 34,5 kW	2,4 à 35 kW	3 à 35 kW	5,1 à 30,6 kW
Préparateur ECS Modèles	AMC chauffage seul AMC BIC : Ballon intégré AMC MI : Micro accumulation	MCR 2 BIC : Ballon intégré MCR 2 MI : Micro accumulation MCR 2 : Chauffage seul	MPX 2 MI : Micro accumulation MPX 2 MI COMPACTE : Micro accumulation MPX 2 : Chauffage seul	Ballon intégré
Condensation	✓	✓	✓	✓
Nombre de circuits maximum	3	3	1	1
Page	204	220	240	256

De Dietrich

SOL

MURAL

 Hydrogène 20%	 Hydrogène 20%	 Hydrogène 20%	 Hydrogène 20%	 Hydrogène 20%
MODULENS G AGC	**TWINEO EGC**	**IX-M 35-150**	**EVODENS PRO AMC 45-115**	**INNOVENS PRO MCA 160**
5 à 34,8 kW	5 à 24,8 kW	5,4 à 150,9 kW	13,7 à 109,7 kW	34,7 à 161,6 kW
Chauffage seul 100 HL : Ballon intégré 160 SL : Ballon intégré L 160 SL : Ballon intégré 220 SHL : Ballon solaire intégré	Chauffage seul V 100 SL : Ballon intégré V 200 SSL : Ballon solaire intégré 200 SHL : Ballon solaire intégré	Chauffage Ballon séparé Préparateurs ECS FWP, FWM, FWPC, FWPS et LSR	Chauffage Ballon séparé Préparateurs ECS FWP, FWM, FWPC, FWPS et LSR	Chauffage Ballon séparé Préparateurs ECS FWP, FWM, FWPC, FWPS et LSR
✓	✓	✓	✓	✓
3	1	3	3	3
260	**270**	**278**	**286**	**296**

GAZ

SOMMAIRE - GUIDE DE CHOIX

SOL

			
	IX 145 - IX 245	**ELIDENS C140**	**C 230-EVO**
Puissance chaudière	5,4 à 250 kW	13,7 à 61,5 kW	18 à 217 kW
Préparateur ECS Modèles	Chauffage Ballon séparé Préparateurs ECS FWP, FWM, FWPC, FWPS et LSR	Chauffage Ballon séparé	Chauffage Ballon séparé Préparateurs ECS FWP, FWM, FWPC, FWPS et LSR
Condensation	✓	✓	✓
Nombre de circuits maximum	3	3	3
Page	306	328	336

De Dietrich

BRÛLEURS

			
C340 - C640	**GT 220**	**GT330 - GT430 - GT530**	**BRÛLEURS**
56 à 651 kW	40 à 100 kW	55 à 1450 kW	50 à 430 kW
Chauffage Ballon séparé	Chauffage Ballon séparé	Chauffage Ballon séparé	Chauffage Ballon séparé
✓			
3	3	3	-

342 | 350 | 356 | 372

EVODENS AMC 5,6 À 25,5 KW

CHAUDIÈRES MURALES GAZ **À CONDENSATION POUR CHAUFFAGE SEUL, ET PRODUCTION D'ECS MICRO-ACCUMULÉE (MI) OU À ACCUMULATION (BIC)**

Produit

- Optimisation de l'encombrement avec ballon placé à côté ou sous la chaudière
- Active Refill Technology : système automatique de remplissage en eau pour un confort et une sécurité garantie
- Accès aisé aux composants par l'avant et éclairage intérieur pour une meilleure visibilité
- Simplicité de raccordement par ventouse ou sur cheminée
- Dosseret métal avec niveau à bulles et gabarit pour ventouse

- Gestion multi-zones
- Corps hydraulique en laiton haute performance pour une grande durée de vie
- Régulation Diematic Evolution



Hydrogène 20%

JUSQU'À

A

A

COMPATIBLE GAZ VERT

CE

Informations pratiques

Éligibles Aides & Subventions Voir p. 34

Formations proposées Voir p. 42

On vous accompagne Voir p. 33

Page produit site internet

De Dietrich

Bénéfices utilisateur

- Consommation réduite
- Silencieuse
- Discrète
- Respectueuse de l'environnement
- Simplicité et confort

Consommation électrique réduite grâce à un circulateur modulant à haute efficacité énergétique

Silencieuse grâce à un traitement acoustique de pointe

Design sobre et haut de gamme

Réduction jusqu'à 50% des émissions polluantes

Pilotage à distance avec l'application De Dietrich Smart, compatible avec les sondes d'ambiance connectées Smart TC°



Quel est l'intérêt d'une chaudière à condensation ?

La technologie de la chaudière à condensation lui permet d'atteindre des sommets en matière de performance et de consommation d'énergie. En condensant et récupérant les fumées de combustion, habituellement perdues lors de l'évacuation des gaz, la chaudière produit une montée de température supplémentaire.

EVODENS AMC BIC DE 5,6 A 25,5 KW

CHAUDIÈRES MURALES GAZ À CONDENSATION POUR CHAUFFAGE, ET PRODUCTION D'ECS À ACCUMULATION



Chaudière murale, équipée pour fonctionner aux gaz naturels, pour raccordement étanche

- Livrée avec ventouse horizontale ou verticale
- Échangeur moulé en alliage Aluminium/Silicium
- Brûleur gaz inox à pré-mélange total, modulant de 22 à 100 % de la puissance avec clapet anti-retour pour fonctionnement en 3CEp
- Chaudière équipée: module hydraulique avec corps en laiton, dosseret de montage avec robinetterie eau et gaz pré-montée permettant le remplissage automatique, pompe modulante, soupape de sécurité 3 bar, vase d'expansion 12 L (pas de vase sur 25/39 BIC), vanne d'inversion chauffage/ECS, purgeur automatique
- Tableau de commande DIEMATIC Évolution avec sonde extérieure livrée
- Préparateur d'ECS constitué de 3 ballons inox à stratification entièrement isolés et montés en série, associés à un échangeur à plaques et à une pompe de charge, d'une capacité totale de 40 litres, intégré à la chaudière
- Vase d'expansion sanitaire intégré

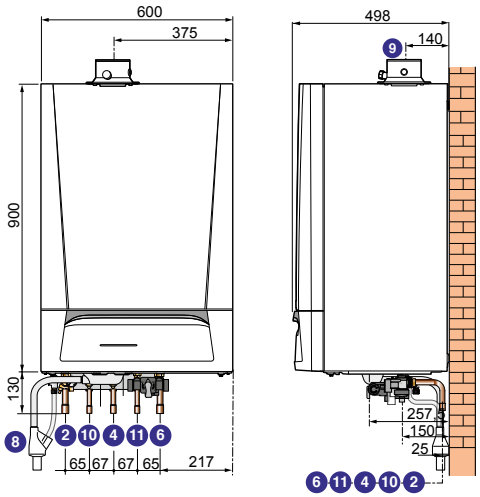

② Départ chauffage Ø 22 mm intérieur
④ Arrivée gaz Ø 18 mm intérieur
⑥ Retour chauffage Ø 22 mm intérieur
⑧ Évacuation des condensats (collecteur d'écoulement livré) PVC Ø 32 mm à coller
⑨ Évacuation des produits de combustion et conduit d'amenée d'air Ø 60/100 mm
⑩ Sortie eau chaude sanitaire Ø 16 mm intérieur
⑪ Entrée eau froide sanitaire Ø 16 mm intérieur

EVODENS AMC BIC		25/28 BIC	25/39 BIC
Classe énergétique chauffage		A	A
Efficacité énergétique saisonnière: Etas produit (règlement 813)	%	**94**	**92**
Efficacité énergétique saisonnière: Etas système (avec sonde extérieure livrée - règlement 811)	%	**96**	**94**
Puissance utile - nominale déterminée à Qnom (Pn_gen)	kW	24,8	24,8
Puissance utile - intermédiaire à 30 % Qnom (Pint)	kW	8,3	11,6
Puissance utile à 50/30 °C (mode chauffage)	kW	**5,6-25,5**	**7,9-25,5**
Puissance nominale à 80/60 °C (mode sanitaire)	kW	29,1	38,5
Puissance utile à 80/60 °C mini/maxi	kW	5,0-24,8	7,0-24,8
Rendement en % PCI à charge …% Pn_gen et temp. eau …°C - 100 % Pn à temp. moy. 70 °C (RPn)	%	99,2	97,5
Rendement en % PCI à charge …% Pn_gen et temp. eau …°C - 30 % Pn à temp. retour 30 °C (RPint)	%	110,1	107,9
Hauteur manométrique disponible circuit chauffage	mbar	355	231
Contenance en eau	L	1,8	2,4
Perte à l'arrêt à ΔT = 30 K (Qpo_{30})	W	71	71
Puissance électrique des auxiliaires (hors circulateur) à Pn_gen (Qaux)	W	84	92
Puissance circulateur (Pcirc_ch)	W	40	43
Puissance électrique des auxiliaires en veille (Qveille)	W	4	4
Pression disponible à la sortie chaudière	Pa	130	160
Classe énergétique ECS		B	B
Efficacité énergétique eau chaude sanitaire	%	77	80
Capacité ballon ECS	L	40,5	40,5
Puissance échangée	kW	28,6	39,7
Débit sur 10 min à ΔT = 30 K	l/10 min	200	240
Débit spécifique à ΔT = 30 K (selon EN 13203-1)	l/min	20	24
Débit horaire à ΔT = 35 K	l/h	746	1236
Poids net	kg	74	69
Performances sanitaires à temp. ambiante du local à Pn: 20 °C, temp. eau froide: 10 °C, temp. eau chaude primaire: 85 °C			

Temp. moy. de fonctionnement:
T_{fonct_max}: 70 °C
T_{fonct_min}: 25 °C

Température maxi. de service: 90 °C
Pression maxi. de service: 3 bar
Thermostat de sécurité: 110 °C

Alimentation: 230 V/50 Hz/6A
Indice de protection: IP X5D
Catégorie gaz: II_{2ESI3P}

Classe NOx: 6
Homologation: B_{33}, B_{23}, B_{23P}, $C_{(10)3(x)}$, $C_{12(x)}$, $C_{13(x)}$, $C_{33(x)}$, $C_{93(x)}$, C_{53}, C_{43P}, C_{63x}

Détails des données
Voir feuillet technique

PRIX H.T.	EVODENS AMC	25/28 BIC	25/39 BIC
VH: avec ventouse horizontale PPS Ø 60/100 mm (1) (4)	Réf.	7695001	7695003
	€	**6 624,10**	**6 884,10**
VV: avec ventouse verticale PPS Ø 80/125 mm + adaptateur (1) (2) (3)	Réf.	7695002	7695024
	€	**6 638,00**	**6 898,00**

Eco-Participation : voir liste des colis page suivante
(1) En l'absence de précision, la chaudière sera livrée avec ventouse standard horizontale. (2) Le terminal livré est de couleur noire, sur demande une variante en rouge peut être commandée.
(3) La fourniture inclut l'adaptateur Ø 80/125 mm, colis HR38. (4) Pour les autres raccordements, déduire le prix de la ventouse horizontale (colis HR48: réf 100013756) du prix de la chaudière VH et rajouter le prix des accessoires nécessaires à la configuration souhaitée.

EVODENS AMC BIC DE 5,6 A 25,5 KW

CHAUDIÈRES MURALES GAZ **À CONDENSATION POUR CHAUFFAGE, ET PRODUCTION D'ECS À ACCUMULATION**

COLISAGE

DÉSIGNATION EVODENS AMC	RÉFÉRENCE COMPLÈTE	PRIX HT (€) ECOPART : VOIR LISTE COLIS	NOMBRE DE COLIS	CHAUDIÈRE AMC (*)	TERMINAL HORIZONTAL Ø 60/100 AVEC COUDE DE VISITE	ADAPTATEUR AIR/ FUMÉES Ø 80/125	TERMINAL VERTICAL PPS Ø 80/125 MM NOIR
AMC 25/28 BIC VH	7695001	**6 624,10**	2	7792973	100013756	-	-
AMC 25/28 BIC VV	7695002	**6 638,00**	3	7792973	-	S100465	100002732
AMC 25/39 BIC VH	7695003	**6 884,10**	2	7792974	100013756	-	-
AMC 25/39 BIC VV	7695024	**6 898,00**	3	7792974	-	S100465	100002732

(*) Le dosseret de raccordement hydraulique est livrée dans le colis chaudière

LISTE DES COLIS

RÉF.	DÉSIGNATION	COLIS	PRIX HT (€)
7792973	AMC 25/28 BIC	HR192	**6 385,00**
7792974	AMC 25/39 BIC	HR193	**6 645,00**
100013756	TERMINAL HORIZONTAL Ø 0/100 MM AVEC COUDE DE VISITE	HR48	**239,10**
S100465	ADAPTATEUR AIR/FUMÉES Ø /125	HR38	**70,00**
100002732	TERMINAL VERTICAL PPS Ø 80/125 MM NOIR	DY843	**183,00**

MISE EN SERVICE

		PRIX NET HT (€)
7809019	MES PAC MONOBLOC POUR 1 UNITÉ	350€
7809020	MES PAC MONOBLOC PAR UNITÉ SUPPLÉMENTAIRE	285€

POUR PLUS D'INFORMATIONS SUR NOS **SERVICES & OUTILS** SE REPORTER AUX P 30 ET SUIVANTES

OPTIONS

	RÉF.	DÉSIGNATION	COLIS	PRIX HT (€)
	S100465	ADAPTATEUR AIR/FUMÉES Ø /125	HR38	**70,00**
	7792697	KIT TUBULURE POUR CADRE REHAUSSEUR FR	-	**129,10**
	7685121	CADRE REHAUSSEUR POUR AMC BIC	EH889	**349,10**
	S101205	CACHE TUBULURE MCA BIC	HR52	**110,00**
	S101232	THERMOSTAT FUMÉE AMC BIC	HR53	**100,90**
	7613605	STATION DE NEUTRALISATION DN1 (JUSQU'À 75 KW)	SA1	**504,70**
	7613606	SUPPORT FIXATION MURALE DN1	SA2	**93,20**
	100020169	MODULE HYDRAULIQUE COMPACT 2 CIRCUITS HEE	EA145	**1 679,00**
	100020164	COLLECTEUR 2/3 CIRCUITS	EA140	**512,10**
	100020167	CIRCUIT DIRECT P.ELEC HEE	EA143	**942,70**
	100020168	CIRCUIT V3V P.ELEC HEE	EA144	**1 341,50**
	100020165	CONSOLE MUR COLLECTEUR	EA141	**63,90**
	100020166	CONSOLE MUR 1 MODULE	EA142	**171,40**
	89557009	KIT DE RACCORDS G EN R (1" ET 3/4")	BH84	**54,60**
	100019346	BOUTEILLE DE DÉCOUPLAGE 60/60-1"	GV45	**558,60**
	7616233	MODULE HYDRAULIQUE CIRCUIT DIRECT + V3V	MT12	**2 469,40**

OPTIONS RÉGULATION

	RÉF.	DÉSIGNATION	COLIS	PRIX HT (€)
	88017017	SONDE DÉPART V3V	AD199	**121,00**
	100013304	PLATINE + SONDE POUR VANNE MÉLANGEUSE	AD249	**233,80**
	7663618	CÂBLE S-BUS 1,5 M AVEC BOUCHONS	AD308	**51,10**
	7663561	CÂBLE S-BUS 12M AVEC BOUCHONS	AD309	**151,30**
	7663619	CÂBLE S-BUS 20 M AVEC BOUCHONS	AD310	**201,00**
	7688305	TERMINAISON S-BUS	AD321	**75,60**
	88017836	CÂBLE DE LIAISON INTER-MODULE RX 11	AD124	**127,00**
	88017851	CÂBLE DE LIAISON BUS LG 12 M	AD134	**162,90**
	81997720	CÂBLE DE LIAISON LG 40 M	DB119	**223,20**

ÉCO-PART. **5,00** **1,67** **0,83** **0,12** **0,02**
HT (€) EN SUS

ÉCO-PART. **66,00** **23,50** **16,05** **4,15** **1,78** **0,88**
HT (€) INCLUSE **0,73** **0,10** **0,08** **0,07** **0,02**

Les montants des éco-participations sont susceptibles d'évoluer en cas de modification du barème par notre organisme collecteur.

EVODENS AMC BIC DE 5,6 A 25,5 KW

CHAUDIÈRES MURALES GAZ **À CONDENSATION POUR CHAUFFAGE, ET PRODUCTION D'ECS À ACCUMULATION**

OPTIONS THERMOSTATS ET SONDES D'AMBIANCE

	RÉF.	DÉSIGNATION	COLIS	CONNEXION	PILES	PROGRAMME HORAIRE	CONNECTE INTERNET	CLASSE	PRIX HT (€)
	7691375	SONDE D'AMBIANCE SMART TC° CONNECTÉE	AD324	filaire	non	oui	oui	VI*	289,00
	7691377	SONDE D'AMBIANCE SMART TC° CONNECTÉE SANS FIL (RF)	AD341	sans fil	oui	oui	oui	VI**	479,00
	7765144	OPTION SMART TC° RF (SANS FIL) POUR 2e CIRCUIT	AD342	sans fil	oui	oui	oui	VI**	226,00
	7768817	THERMOSTAT D'AMBIANCE PROGRAMMABLE (FILAIRE)	AD337	filaire	oui	oui	non	IV*	134,00
	7768818	THERMOSTAT D'AMBIANCE PROGRAMMABLE (SANS FILS)	AD338	sans fil	oui	oui	non	IV*	324,00
	88017859	THERMOSTAT D'AMBIANCE NON PROGRAMMABLE	AD140	filaire	non	non	non	III*	71,00
	7776874	SONDE EXTÉRIEURE SANS FIL POUR SMART TC° RF	AD346	sans fil	non	-	non	-	124,80

* avec sonde extérieure filaire 85757741 livrée d'origine

** avec sonde extérieure filaire 85757741 livrée d'origine ou remplacée par la sonde sans fil 7776874

CHOIX DES OPTIONS EN FONCTION DES CIRCUITS RACCORDÉS

EVODENS AMC Type de circuit		 ECS	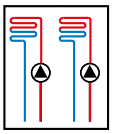 1 ou 2 x direct	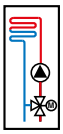 vanne	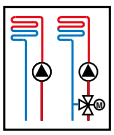 direct + 1 vanne	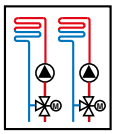 2 x vanne	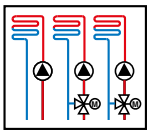 direct + 2 x avec vanne	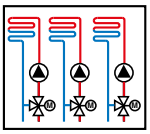 3 x avec vanne
Tableau de commande DIEMATIC Evolution (1)(2)	AMC 25/28 BIC, AMC 35/39 BIC	d'origine	d'origine	1 x 88017017	1 x 88017017	2 x 88017017	1 x 88017017 + 1 x 100013304	2 x 88017017 + 1 x 100013304

(1) Chacun des circuits **chauffage** peut être complété au choix par un thermostat d'ambiance au choix

(2) Cascade de 8 chaudières possible

FUMISTERIE : voir page 635

De Dietrich

EVODENS AMC BIC DE 5,6 A 25,5 KW

CHAUDIÈRES MURALES GAZ **À CONDENSATION POUR CHAUFFAGE, ET PRODUCTION D'ECS À ACCUMULATION**

ACCÉDEZ À NOTRE **SCHÉMATHÈQUE**

GÉNÉREZ L'ÉTIQUETTE ÉNERGÉTIQUE SYSTÈME

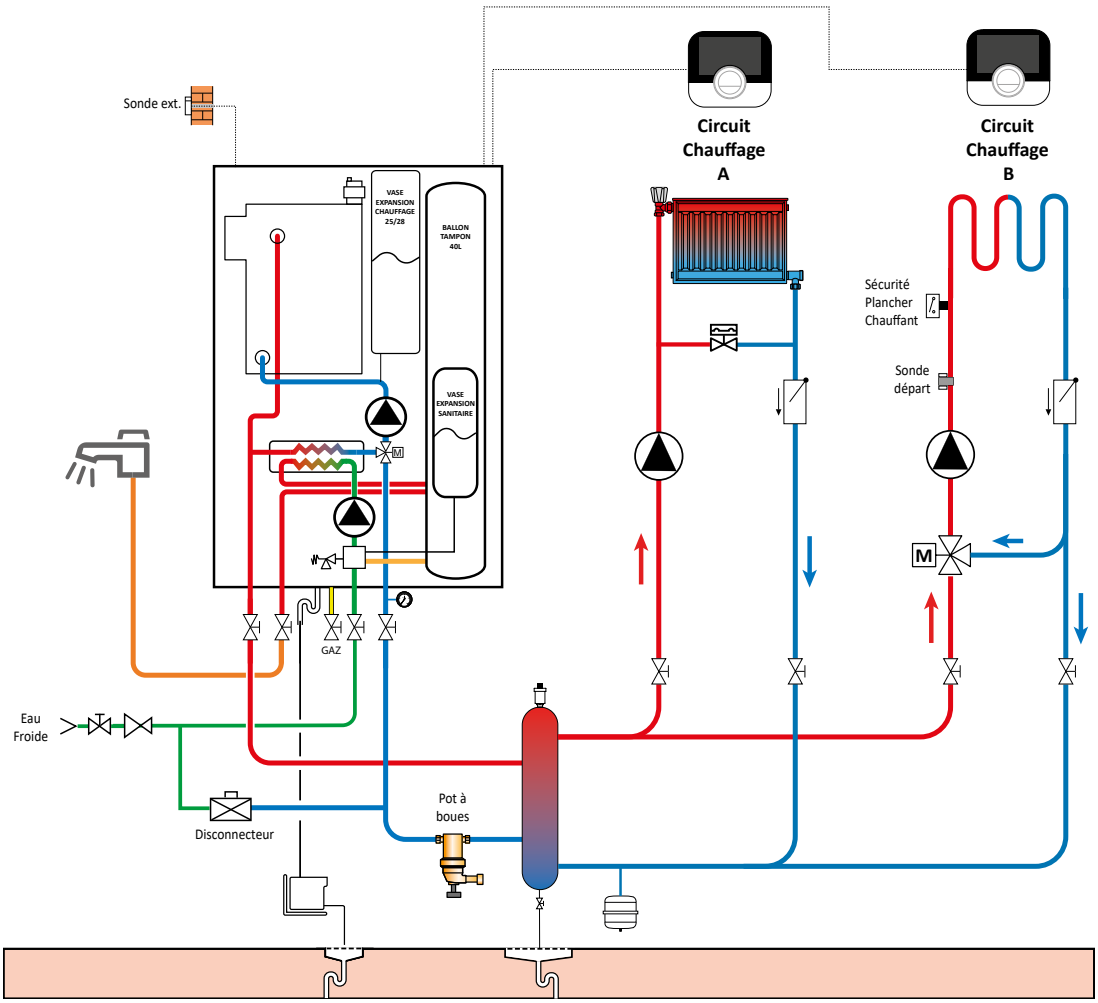

DESCRIPTIF

	COLIS	RÉF.	PRIX HT (€)
Chaudière AMC 25/28 BIC VH	-	7695001	**6 624,10**
Options éventuelles supplémentaires			
Thermostat d'ambiance connecté filaire SMART TC°	2 x AD324	2 x 7691375	**2 x 289,00**
Sonde départ vanne 3 voies	AD199	88017017	**121,00**
Bouteille de découplage 60/60-1"	GV45	100019346	**558,60**
		Prix total H.T. *:	**7 881,70**
Mise en service		**Prix net H.T. :**	**350,00**

* hors Eco-Participation

Exemple donné à titre indicatif

EVODENS AMC MI DE 5,6 A 25,5 KW

CHAUDIÈRES MURALES GAZ À CONDENSATION POUR CHAUFFAGE, ET PRODUCTION D'ECS MICRO-ACCUMULÉE



Chaudière murale, équipée pour fonctionner aux gaz naturels, pour raccordement étanche

- Livrée avec ventouse horizontale ou verticale
- Échangeur moulé en alliage aluminium/silicium
- Brûleur gaz inox à pré-mélange total, modulant de 22 à 100 % de la puissance avec clapet anti-retour pour fonctionnement en 3CEp
- Chaudière équipée: module hydraulique avec corps en laiton, dosseret de montage avec robinetterie eau et gaz pré-montée permettant le remplissage automatique, pompe modulante, vase d'expansion 12 l, échangeur à plaques inox pour la production d'ECS, purgeur automatique, soupape de sécurité 3 bar, détecteur de débit
- Tableau de commande DIEMATIC Évolution avec sonde extérieure livrée.

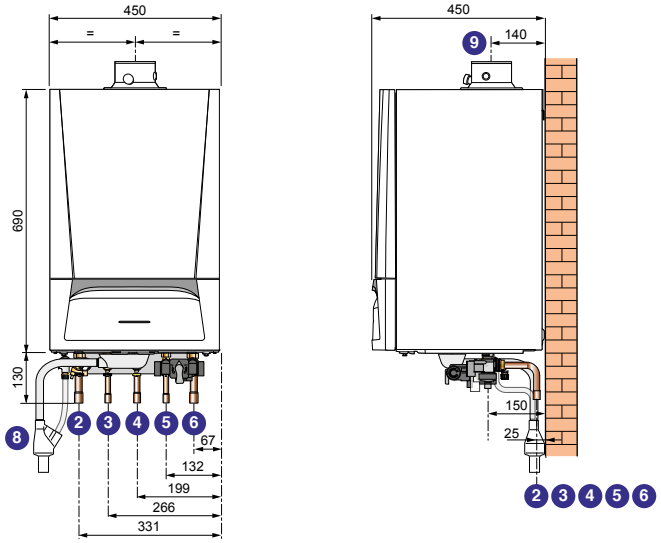

② Départ chauffage Ø 22 mm intérieur
③ Sortie eau chaude sanitaire Ø 16 mm intérieur
④ Arrivée gaz Ø 18 mm intérieur
⑤ Entrée eau froide sanitaire Ø 16 mm intérieur
⑥ Retour chauffage Ø 22 mm intérieur
⑧ Évacuation des condensats (collecteur d'écoulement livré) PVC Ø 32 mm à coller
⑨ Évacuation des produits de combustion et conduit d'amenée d'air Ø 60/100 mm

EVODENS AMC MI		25/28 MI
Classe énergétique chauffage		A
Efficacité énergétique saisonnière: Etas produit (règlement 813)	%	94
Efficacité énergétique saisonnière: Etas AMC (avec sonde extérieure livrée - règlement 811)	%	96
Puissance utile - nominale déterminée à Qnom (Pn_gen)	kW	24,8
Puissance utile - intermédiaire à 30 % Qnom (Pint)	kW	8,3
Puissance utile à 50/30 °C (mode chauffage)	kW	5,6-25,5
Puissance nominale à 80/60 °C (mode sanitaire)	kW	27,8
Puissance utile à 80/60 °C mini/maxi	kW	5,0-24,8
Rendement en % PCI à charge ...% Pn_gen et temp. eau ...°C - 100 % Pn à temp. moy. 70 °C (RPn)	%	99,2
Rendement en % PCI à charge ...% Pn_gen et temp. eau ...°C - 30 % Pn à temp. retour 30 °C (RPint)	%	110,1
Hauteur manométrique dispon. circuit chauffage*	mbar	355
Contenance en eau	L	1,7
Perte à l'arrêt à ΔT = 30 K (Qpo_{30})	W	78
Puissance électrique des auxiliaires (hors circulateur) à Pn_gen (Qaux)	W	44
Puissance électrique circulateur (Pcirc_ch)	W	40
Puissance électrique des auxiliaires en veille (Qveille)	W	4
Pression disponible à la sortie chaudière	Pa	130
Classe énergétique ECS		A
Efficacité énergétique eau chaude sanitaire	%	88
Puissance échangée	kW	28,6
Débit spécifique à ΔT = 30 K (selon EN 13203-1)	L/min	14
Pression mini pour débit de 11 L/min	bar	1,3
Poids net (hors ventouse)	kg	44

Performances sanitaires à temp. ambiante du local à Pn: 20 °C, temp. eau froide: 10 °C, temp. eau chaude primaire: 85 °C

Temp. moy. de fonctionnement:
T_{fonct_max}: 70 °C
T_{fonct_min}: 25 °C

Température maxi. de service: 90 °C
Pression maxi. de service: 3 bar
Thermostat de sécurité: 110 °C

Alimentation: 230 V/50 Hz/6A
Indice de protection: IP X5D
Catégorie gaz: II_{2ESI3P}

Classe NOx: 6
Homologation: B_{33}, B_{23}, B_{23P}, $C_{(10)3(x)}$, $C_{12(x)}$, $C_{13(x)}$, $C_{33(x)}$, $C_{93(x)}$, C_{53}, C_{43P}, C_{63x}

Détails des données
Voir feuillet technique

PRIX H.T.	EVODENS AMC	25/28 MI
VH: avec ventouse horizontale PPS Ø 60/100 mm (1) (4)	Réf.	7694999
	€	4 950,10
VV: avec ventouse verticale PPS Ø 80/125 mm + adaptateur (1) (2) (3)	Réf.	7695000
	€	4 964,00

Eco-Participation : voir liste des colis page suivante
(1) En l'absence de précision, la chaudière sera livrée avec ventouse standard horizontale. (2) Le terminal livré est de couleur noire, sur demande une variante en rouge peut être commandée.
(3) La fourniture inclut l'adaptateur Ø 80/125 mm, colis HR38. (4) Pour les autres raccordements, déduire le prix de la ventouse horizontale (colis HR48: réf 100013756) du prix de la chaudière VH et rajouter le prix des accessoires nécessaires à la configuration souhaitée.

EVODENS AMC MI DE 5,6 A 25,5 KW

CHAUDIÈRES MURALES GAZ **À CONDENSATION POUR CHAUFFAGE, ET PRODUCTION D'ECS MICRO-ACCUMULÉE**

COLISAGE

DÉSIGNATION EVODENS AMC	RÉFÉRENCE COMPLÈTE	PRIX HT (€) ECOPART : VOIR LISTE COLIS	NOMBRE DE COLIS	CHAUDIÈRE AMC (*)	TERMINAL HORIZONTAL Ø 60/100 AVEC COUDE DE VISITE	ADAPTATEUR AIR/ FUMÉES Ø 80/125	TERMINAL VERTICAL PPS Ø 80/125 MM NOIR
AMC 25/28 MI VH	7694999	**4 950,10**	2	7792972	100013756	-	-
AMC 25/28 MI VV	7695000	**4 964,00**	3	7792972	-	S100465	100002732

(*) Le dosseret de raccordement hydraulique est livrée dans le colis chaudière

LISTE DES COLIS

RÉF.	DÉSIGNATION	COLIS	PRIX HT (€)	RÉF.	DÉSIGNATION	COLIS	PRIX HT (€)
7792972	AMC 25/28 MI	HR191	**4 711,00**	S100465	ADAPTATEUR AIR/FUMÉES Ø /125	HR38	**70,00**
100013756	TERMINAL HORIZONTAL Ø 0/100 MM AVEC COUDE DE VISITE	HR48	**239,10**	100002732	TERMINAL VERTICAL PPS Ø 80/125 MM NOIR	DY843	**183,00**

MISE EN SERVICE

		PRIX NET HT (€)
7809019	MES PAC MONOBLOC POUR 1 UNITÉ	350€
7809020	MES PAC MONOBLOC PAR UNITÉ SUPPLÉMENTAIRE	285€

POUR PLUS D'INFORMATIONS SUR NOS **SERVICES & OUTILS** SE REPORTER AUX P 30 ET SUIVANTES

OPTIONS

	RÉF.	DÉSIGNATION	COLIS	PRIX HT (€)
	S100465	ADAPTATEUR AIR/FUMÉES Ø /125	HR38	**70,00**
	7792697	KIT TUBULURE POUR CADRE REHAUSSEUR FR	-	**129,10**
	S100676	CACHE TUBULURE	HR42	**84,40**
	7685120	CADRE REHAUSSEUR	EH888	**303,60**
	S100310	THERMOSTAT FUMÉE	HR43	**100,90**
	S100761	OUTIL NETTOYAGE ÉCHANGEUR À PLAQUES	HR44	**165,00**
	7613605	STATION DE NEUTRALISATION DN1 (JUSQU'À 75 KW)	SA1	**504,70**
	7613606	SUPPORT FIXATION MURALE DN1	SA2	**93,20**
	100020169	MODULE HYDRAULIQUE COMPACT 2 CIRCUITS HEE	EA145	**1 679,00**
	100020164	COLLECTEUR 2/3 CIRCUITS	EA140	**512,10**
	100020167	CIRCUIT DIRECT P.ELEC HEE	EA143	**942,70**
	100020168	CIRCUIT V3V P.ELEC HEE	EA144	**1 341,50**
	100020165	CONSOLE MUR COLLECTEUR	EA141	**63,90**
	100020166	CONSOLE MUR 1 MODULE	EA142	**171,40**
	89557009	KIT DE RACCORDS G EN R (1" ET 3/4")	BH84	**54,60**
	100019346	BOUTEILLE DE DÉCOUPLAGE 60/60-1"	GV45	**558,60**
	7616233	MODULE HYDRAULIQUE CIRCUIT DIRECT + V3V	MT12	**2 469,40**

OPTIONS RÉGULATION

	RÉF.	DÉSIGNATION	COLIS	PRIX HT (€)
	88017017	SONDE DÉPART V3V	AD199	**121,00**
	100013304	PLATINE + SONDE POUR VANNE MÉLANGEUSE	AD249	**233,80**
	7663618	CÂBLE S-BUS 1,5 M AVEC BOUCHONS	AD308	**51,10**
	7663561	CÂBLE S-BUS 12M AVEC BOUCHONS	AD309	**151,30**
	7663619	CÂBLE S-BUS 20 M AVEC BOUCHONS	AD310	**201,00**
	7688305	TERMINAISON S-BUS	AD321	**75,60**
	88017836	CÂBLE DE LIAISON INTER-MODULE RX 11	AD124	**127,00**
	88017851	CÂBLE DE LIAISON BUS LG 12 M	AD134	**162,90**
	81997720	CÂBLE DE LIAISON LG 40 M	DB119	**223,20**

ÉCO-PART. **5,00** **1,67** **0,83** **0,12** **0,02**
HT (€) EN SUS

ÉCO-PART. **66,00** **23,50** **16,05** **4,15** **1,78** **0,88**
HT (€) INCLUSE **0,73** **0,10** **0,08** **0,07** **0,02**

Les montants des éco-participations sont susceptibles d'évoluer en cas de modification du barème par notre organisme collecteur.

EVODENS AMC MI DE 5,6 A 25,5 KW

CHAUDIÈRES MURALES GAZ **À CONDENSATION POUR CHAUFFAGE, ET PRODUCTION D'ECS MICRO-ACCUMULÉE**

OPTIONS THERMOSTATS ET SONDES D'AMBIANCE

	RÉF.	DÉSIGNATION	COLIS	CONNEXION	PILES	PROGRAMME HORAIRE	CONNECTE INTERNET	CLASSE	PRIX HT (€)
	7691375	SONDE D'AMBIANCE SMART TC° CONNECTÉE	AD324	filaire	non	oui	oui	VI*	289,00
	7691377	SONDE D'AMBIANCE SMART TC° CONNECTÉE SANS FIL (RF)	AD341	sans fil	oui	oui	oui	VI**	479,00
	7765144	OPTION SMART TC° RF (SANS FIL) POUR 2e CIRCUIT	AD342	sans fil	oui	oui	oui	VI**	226,00
	7768817	THERMOSTAT D'AMBIANCE PROGRAMMABLE (FILAIRE)	AD337	filaire	oui	oui	non	IV*	134,00
	7768818	THERMOSTAT D'AMBIANCE PROGRAMMABLE (SANS FILS)	AD338	sans fil	oui	oui	non	IV*	324,00
	88017859	THERMOSTAT D'AMBIANCE NON PROGRAMMABLE	AD140	filaire	non	non	non	III*	71,00
	7776874	SONDE EXTÉRIEURE SANS FIL POUR SMART TC° RF	AD346	sans fil	non	-	non	-	124,80

* avec sonde extérieure filaire 85757741 livrée d'origine
** avec sonde extérieure filaire 85757741 livrée d'origine ou remplacée par la sonde sans fil 7776874

CHOIX DES OPTIONS EN FONCTION DES CIRCUITS RACCORDÉS

EVODENS AMC Type de circuit		ECS	1 ou 2 x direct	vanne	direct + 1 vanne	2 x vanne	direct + 2 x avec vanne	3 x avec vanne
Tableau de commande DIEMATIC Évolution (1)(2)	AMC 25/28 MI	d'origine	d'origine	1 x 88017017	1 x 88017017	2 x 88017017	1 x 88017017 + 1 x 100013304	2 x 88017017 + 1 x 100013304

(1) Chacun des circuits **chauffage** peut être complété au choix par un thermostat d'ambiance au choix
(2) Cascade de 8 chaudières possible

FUMISTERIE : voir page 635

EVODENS AMC MI DE 5,6 A 25,5 KW

CHAUDIÈRES MURALES GAZ **À CONDENSATION POUR CHAUFFAGE, ET PRODUCTION D'ECS MICRO-ACCUMULÉE**

ACCÉDEZ À NOTRE **SCHÉMATHÈQUE**

GÉNÉREZ L'ÉTIQUETTE ÉNERGÉTIQUE SYSTÈME

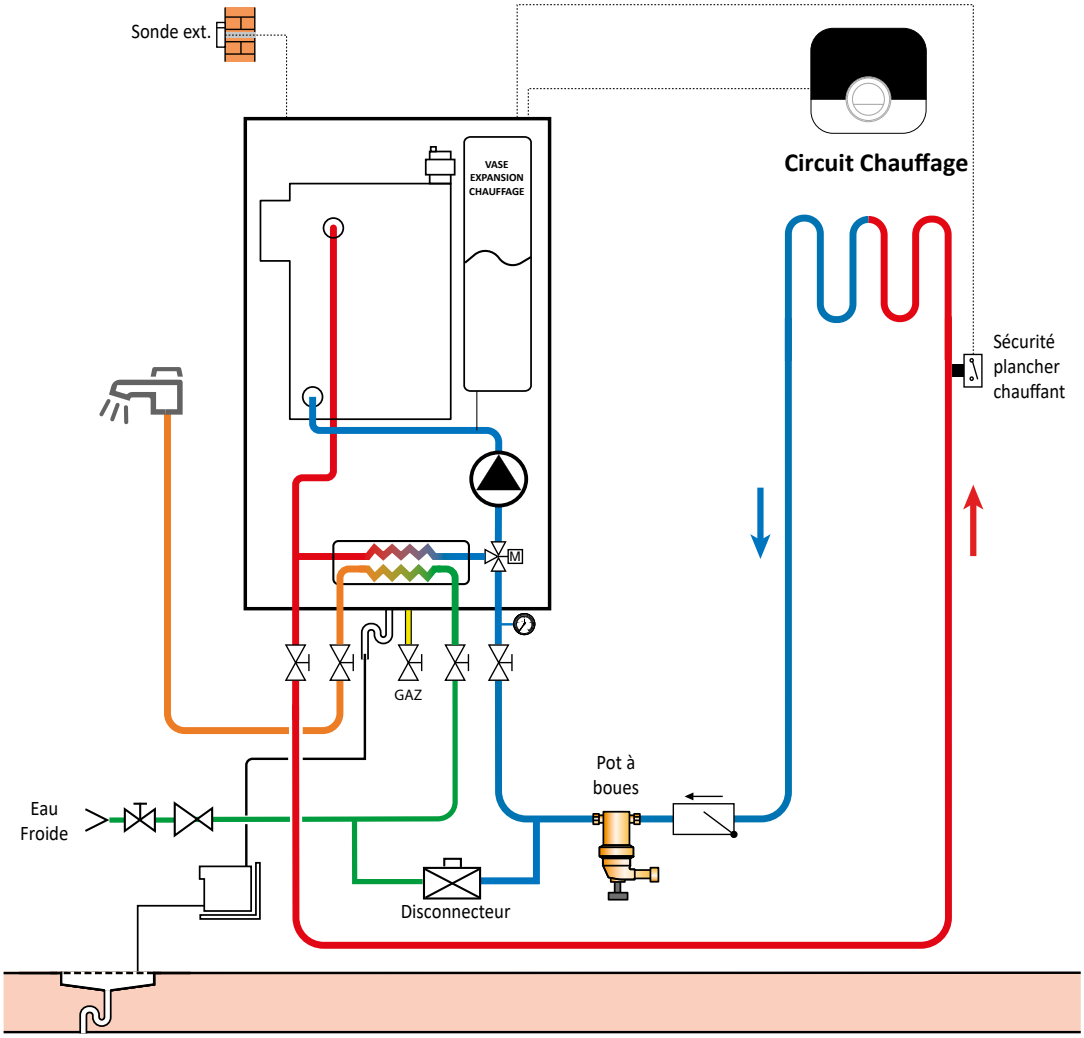

DESCRIPTIF

	COLIS	RÉF.	PRIX HT (€)
Chaudière AMC 25/28 MI VH	-	7694999	**4 950,10**
Options éventuelles supplémentaires			
Thermostat d'ambiance connecté filaire SMART TC°	AD324	7691375	**289,00**
		Prix total H.T. *:	**5 239,10**
Mise en service		**Prix net H.T. :**	**350,00**

* hors Eco-Participation

Exemple donné à titre indicatif

EVODENS AMC DE 3,4 A 34,5 KW

CHAUDIÈRES MURALES GAZ À CONDENSATION POUR CHAUFFAGE
AVEC OU SANS PRODUCTION D'ECS



Chaudière murale, équipée pour fonctionner aux gaz naturels, pour raccordement étanche

- Livrée avec ventouse horizontale ou verticale
- Échangeur moulé en alliage Aluminium/Silicium
- Brûleur gaz inox à pré-mélange total, modulant de 22 à 100 % de la puissance avec clapet anti-retour pour fonctionnement en 3CEp
- Chaudière équipée: module hydraulique avec corps en laiton, dosseret de montage avec robinetterie eau et gaz pré-montée permettant le remplissage automatique, pompe modulante, soupape de sécurité 3 bar, vase d'expansion 12 L (pas de vase sur AMC 35), vanne d'inversion chauffage/ECS, purgeur automatique
- Tableau de commande DIEMATIC Évolution avec sonde extérieure livrée

EVODENS AMC 10, 15, 25, 35

	AMC…	AMC…/ BS 60	AMC…/ BS 130
② Départ chauffage Ø (mm)	22 int.	22 int.	22 int.
③ Départ primaire ballon Ø (mm) (1)	16 int.	-	-
④ Arrivée gaz Ø (mm)	18 int.	18 int.	18 int.
⑤ Retour primaire ballon Ø (mm) (1)	16 int.	-	-
⑥ Retour chauffage Ø (mm)	22 int.	22 int.	22 int.
⑧ Évacuation des condensats (collecteur d'écoulement livré) PVC Ø (mm) à coller	32	32	32
⑨ Évacuation des produits de combustion et conduit d'amenée d'air Ø (mm)	60/100	60/100	60/100
⑩ Sortie ECS	-	R 3/4	R 3/4
⑪ Entrée eau froide sanitaire	-	R 3/4	R 3/4

(1) en cas de raccordement d'un préparateur ECS indépendant

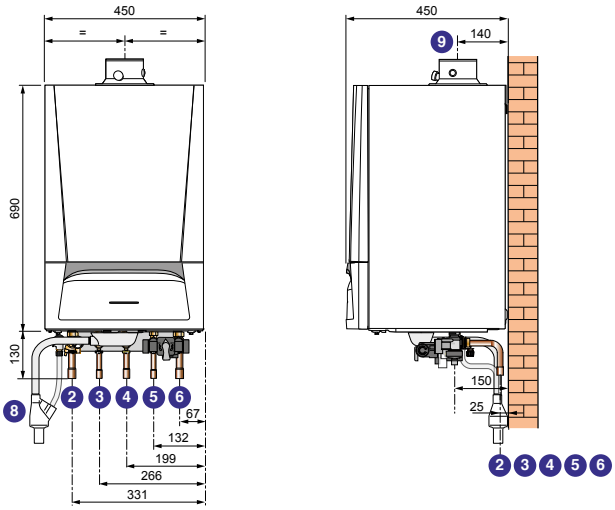

EVODENS AMC		10	15	25	35
Classe énergétique chauffage		A	A	A	A
Efficacité énergétique saisonnière: Etas produit (règlement 813)	%	93	94	94	95
Efficacité énergétique saisonnière: Etas système (avec sonde extérieure livrée - règlement 811)	%	95	96	96	97
Puissance utile - nominale déterminée à Qnom (Pn_gen)	kW	10,4	14,9	24,8	34,5
Puissance utile - intermédiaire à 30 % Qnom (Pint)	kW	3,5	5,0	8,3	11,6
Puissance utile à 50/30 °C (mode chauffage)	kW	3,4-11,2	3,4-15,8	5,6-25,5	7,9-35,6
Puissance utile à 80/60 °C mini/maxi	kW	3,0-10,4	3,0-14,9	5,0-24,8	7,0-34,5
Rendement en % PCI à charge …% Pn_gen - 100 % Pn à temp. moy. 70 °C (RPn)	%	99,3	99,3	99,2	99,1
et temp. eau …°C - 30 % Pn à temp. retour 30 °C (RPint)	%	110,2	110,2	110,1	110,6
Hauteur manométrique disponible circuit chauffage	mbar	640	585	355	231
Contenance en eau	L	1,7	1,7	1,7	2,3
Perte à l'arrêt à ΔT = 30 K (Qpo30)	W	78	78	78	54
Puissance électrique des auxiliaires (hors circulateur) à Pn_gen (Qaux)	W	22	27	37	50
Puissance électrique circulateur (Pcirc_ch)	W	40	40	40	43
Puissance électrique des auxiliaires en veille (Qveille)	W	4	4	4	4
Pression disponible à la sortie chaudière	Pa	22	80	120	140
Poids net	kg	45	45	45	41

Temp. moy. de fonctionnement:
T_{fonct_max}: 70 °C
T_{fonct_min}: 25 °C

Température maxi. de service: 90 °C
Pression maxi. de service: 3 bar
Thermostat de sécurité: 110 °C

Alimentation: 230 V/50 Hz/6A
Indice de protection: IP X5D
Catégorie gaz: II_{2ESI3P}

Classe NOx: 6
Homologation: B_{33}, B_{23}, B_{23P}, $C_{(10)3(x)}$, $C_{12(x)}$, $C_{13(x)}$, $C_{33(x)}$, $C_{93(x)}$, C_{53}, C_{43P}, C_{63x}

Détails des données
Voir feuillet technique

PRIX H.T.		10	15	25	35
VH: avec ventouse horizontale PPS Ø 60/100 mm (1) (4)	Réf.	7694993	7694995	7694997	7695025
	€	4 690,10	4 721,10	4 843,10	5 316,10
VV: avec ventouse verticale PPS Ø 80/125 mm + adaptateur (1) (2) (3)	Réf.	7694994	7694996	7694998	7695026
	€	4 704,00	4 735,00	4 857,00	5 330,00

Eco-Participation : voir liste des colis page suivante
(1) En l'absence de précision, la chaudière sera livrée avec ventouse standard horizontale. (2) Le terminal livré est de couleur noire, sur demande une variante en rouge peut être commandée.
(3) La fourniture inclut l'adaptateur Ø 80/125 mm, colis HR38. (4) Pour les autres raccordements, déduire le prix de la ventouse horizontale (colis HR48: réf 100013756) du prix de la chaudière VH et rajouter le prix des accessoires nécessaires à la configuration souhaitée.

De Dietrich

EVODENS AMC DE 3,4 A 34,5 KW

CHAUDIÈRES MURALES GAZ À CONDENSATION POUR CHAUFFAGE
ET PRODUCTION D'ECS A ACCUMULATION



EVODENS AMC/BS 60

Préparateur d'ECS émaillé à serpentin de 60 litres placé à droite ou à gauche de la chaudière avec protection par "Titan Active System" (anode sans consommation de matière)
- Tubulures de liaison chaudières/ballon incluses
- Sonde ECS livrée

NOTA :
- Tableau de cotes et légendes : voir page précédente
- Le kit de liaison chaudière/ballon fait partie de la livraison, mais n'est pas représenté

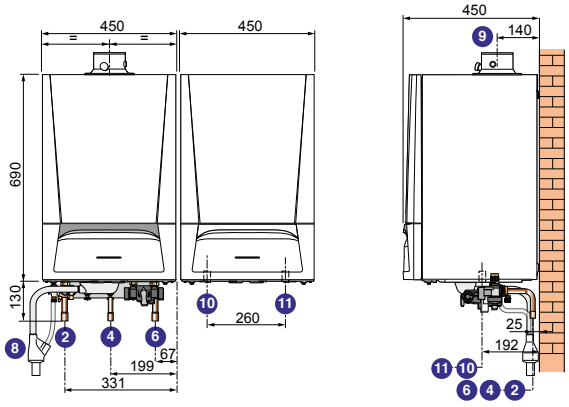

PRIX H.T.		15/BS 60	25/BS 60	35/BS 60
VH : avec ventouse horizontale PPS Ø 60/100 mm (1) (4)	Réf.	7695034	7695038	7695042
	€	**6 439,10**	**6 561,10**	**7 034,10**
VV : avec ventouse verticale PPS Ø 80/125 mm + adaptateur (1) (2) (3)	Réf.	7695035	7695039	7695043
	€	**6 453,00**	**6 575,00**	**7 048,00**

Eco-Participation : voir liste des colis page suivante
(1) En l'absence de précision, la chaudière sera livrée avec ventouse standard horizontale. (2) Le terminal livré est de couleur noire, sur demande une variante en rouge peut être commandée.
(3) La fourniture inclut l'adaptateur Ø 80/125 mm, colis HR38. (4) Pour les autres raccordements, déduire le prix de la ventouse horizontale (colis HR48 : réf 100013756) du prix de la chaudière VH et rajouter le prix des accessoires nécessaires à la configuration souhaitée.



EVODENS AMC/BS 130

Préparateur d'ECS émaillé à serpentin de 130 litres placé sous la chaudière avec protection par anode magnésium
- Tubulures de liaison chaudières/ballon incluses
- Sonde ECS livrée

NOTA : Tableau de cotes et légendes : voir page précédente

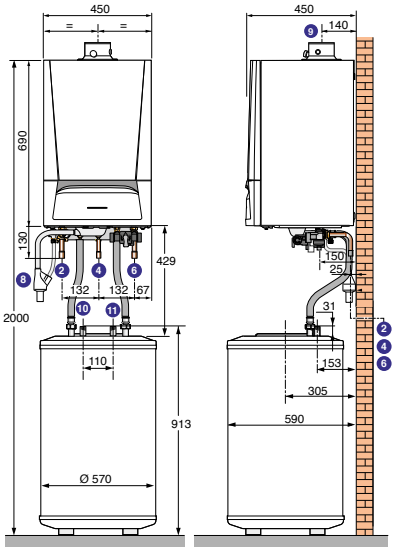

PRIX H.T.		10/BS 130	15/BS 130	25/BS 130	35/BS 130
VH : avec ventouse horizontale PPS Ø 60/100 mm (1) (4)	Réf.	7695032	7695036	7695040	7695044
	€	**6 463,60**	**6 494,60**	**6 616,60**	**7 089,60**
VV : avec ventouse verticale PPS Ø 80/125 mm + adaptateur (1) (2) (3)	Réf.	7695033	7695037	7695041	7695045
	€	**6 477,50**	**6 508,50**	**6 630,50**	**7 103,50**

Eco-Participation : voir liste des colis page suivante
(1) En l'absence de précision, la chaudière sera livrée avec ventouse standard horizontale. (2) Le terminal livré est de couleur noire, sur demande une variante en rouge peut être commandée.
(3) La fourniture inclut l'adaptateur Ø 80/125 mm, colis HR38. (4) Pour les autres raccordements, déduire le prix de la ventouse horizontale (colis HR48 : réf 100013756) du prix de la chaudière VH et rajouter le prix des accessoires nécessaires à la configuration souhaitée.

EVODENS AMC		15/BS 60	25/BS 60	35/BS 60	10/BS 130	15/BS 130	25/BS 130	35/BS 130
Classe énergétique ECS		A	A	A	B	A	A	A
Efficacité énergétique eau chaude sanitaire	%	80	80	82	77	80	80	81
Puissance nominale chaudière à 50/30 °C	kW	3,4-15,8	5,6-25,5	7,9-35,6	3,4-11,2	3,4-15,8	5,6-25,5	7,9-35,6
Capacité du ballon ECS	l	57,3	57,3	57,3	125	125	125	125
Puissance échangée ECS	kW	14,9	22	25	10,4	14,9	24	25
Débit sur 10 min à ΔT = 30 K	L/10 min	125	145	150	200	200	200	200
Débit horaire à ΔT = 35 K	L/h	355	540	615	245	355	590	615
Débit spécifique à ΔT = 30 K (selon EN 13203-1)	L/min	12,5	14,5	15	20,0	20,0	20	20
Coefficient de pertes thermiques (UA_S)	W/K	1,03	1,03	1,03	1,09	1,09	1,09	1,09
Poids net	kg	47	47	47	60,6	60,6	60,6	60,6

Performances sanitaires à temp. ambiante du local à Pn : 20 °C, temp. eau froide : 10 °C, temp. eau chaude primaire : 80 °C, temp. stockage : 60 °C

Pression maxi. de service ECS : 10 bar

EVODENS AMC DE 3,4 A 34,5 KW

CHAUDIÈRES MURALES GAZ **À CONDENSATION POUR CHAUFFAGE ET PRODUCTION D'ECS À ACCUMULATION**

COLISAGE

DÉSIGNATION EVODENS AMC	RÉFÉRENCE COMPLÈTE	PRIX HT (€) ECOPART : VOIR LISTE COLIS	NOMBRE DE COLIS	CHAUDIÈRE AMC (*) 	TERMINAL HORIZONTAL Ø 60/100 AVEC COUDE DE VISITE 	ADAPTATEUR AIR/ FUMÉES Ø 80/125 	TERMINAL VERTICAL PPS Ø 80/125 MM NOIR 
AMC 10 VH	7694993	**4 690,10**	2	7792968	100013756	-	-
AMC 10 VV	7694994	**4 704,00**	3	7792968	-	S100465	100002732
AMC 15 VH	7694995	**4 721,10**	2	7792969	100013756	-	-
AMC 15 VV	7694996	**4 735,00**	3	7792969	-	S100465	100002732
AMC 25 VH	7694997	**4 843,10**	2	7792970	100013756	-	-
AMC 25 VV	7694998	**4 857,00**	3	7792970	-	S100465	100002732
AMC 35 VH	7695025	**5 316,10**	2	7792971	100013756	-	-
AMC 35 VV	7695026	**5 330,00**	3	7792971	-	S100465	100002732

(*) Le dosseret de raccordement hydraulique est livrée dans le colis chaudière.

DÉSIGNATION EVODENS AMC AVEC BALLON SÉPARÉ	RÉFÉRENCE COMPLÈTE	PRIX HT (€) ECOPART : VOIR LISTE COLIS	NOMBRE DE COLIS	CHAUDIÈRE AMC(*) 	BALLON BMC 60 	KIT DE LIAISON BMC	PRÉPARATEUR SRB 130 	KIT DE LIAISON SRB 130	COLIS SONDE ECS 	TERMINAL HORIZONTAL Ø 60/100 MM AVEC COUDE DE VISITE 	ADAPTATEUR AIR/FUMÉES Ø 80/125	TERMINAL VERTICAL PPS Ø 80/125 MM NOIR 
AMC 10 VH BS 130	7695032	**6 463,60**	5	7792968	-	-	7681039	100013532	100000030	100013756	-	-
AMC 10 VV BS 130	7695033	**6 477,50**	6	7792968	-	-	7681039	100013532	100000030	-	S100465	100002732
AMC 15 VH BS 60	7695034	**6 439,10**	4	7792969	7676238	100013746	-	-	-	100013756	-	-
AMC 15 VV BS 60	7695035	**6 453,00**	5	7792969	7676238	100013746	-	-	-	-	S100465	100002732
AMC 15 VH BS 130	7695036	**6 494,60**	5	7792969	-	-	7681039	100013532	100000030	100013756	-	-
AMC 15 VV BS 130	7695037	**6 508,50**	6	7792969	-	-	7681039	100013532	100000030	-	S100465	100002732
AMC 25 VH BS 60	7695038	**6 561,10**	4	7792970	7676238	100013746	-	-	-	100013756	-	-
AMC 25 VV BS 60	7695039	**6 575,00**	5	7792970	7676238	100013746	-	-	-	-	S100465	100002732
AMC 25 VH BS 130	7695040	**6 616,60**	5	7792970	-	-	7681039	100013532	100000030	100013756	-	-
AMC 25 VV BS 130	7695041	**6 630,50**	6	7792970	-	-	7681039	100013532	100000030	-	S100465	100002732
AMC 35 VH BS 60	7695042	**7 034,10**	4	7792971	7676238	100013746	-	-	-	100013756	-	-
AMC 35 VV BS 60	7695043	**7 048,00**	5	7792971	7676238	100013746	-	-	-	-	S100465	100002732
AMC 35 VH BS 130	7695044	**7 089,60**	5	7792971	-	-	7681039	100013532	100000030	100013756	-	-
AMC 35 VV BS 130	7695045	**7 103,50**	6	7792971	-	-	7681039	100013532	100000030	-	S100465	100002732

(*) Le dosseret de raccordement hydraulique est livrée dans le colis chaudière.

LISTE DES COLIS

RÉF.	DÉSIGNATION	COLIS	PRIX HT (€)
7792968	AMC 10	HR187	**4 451,00**
7792969	AMC 15	HR188	**4 482,00**
7792970	AMC 25	HR189	**4 604,00**
7792971	AMC 35	HR190	**5 077,00**
7676238	PRÉPARATEUR BMC 60	EE75	**1 525,00**
100013746	KIT DE LIAISON BS 60	EA138	**193,00**
7681039	PRÉPARATEUR SRB 130	EE81	**1 589,00**

RÉF.	DÉSIGNATION	COLIS	PRIX HT (€)
100013532	KIT DE LIAISON SR130	EA137	**110,00**
100000030	COLIS OPTION SONDE ECS	AD212	**74,50**
100013756	TERMINAL HORIZONTAL Ø 0/100 MM AVEC COUDE DE VISITE	HR48	**239,10**
S100465	ADAPTATEUR AIR/FUMÉES Ø /125	HR38	**70,00**
100002732	TERMINAL VERTICAL PPS Ø 80/125 MM NOIR	DY843	**183,00**

SERV' élite MISE EN SERVICE

		PRIX NET HT (€)
7809019	MES PAC MONOBLOC POUR 1 UNITÉ	**350€**
7809020	MES PAC MONOBLOC PAR UNITÉ SUPPLÉMENTAIRE	**285€**

POUR PLUS D'INFORMATIONS SUR NOS **SERVICES & OUTILS**
SE REPORTER AUX P 30 ET SUIVANTES

De Dietrich

EVODENS AMC DE 3,4 A 34,5 KW

CHAUDIÈRES MURALES GAZ **À CONDENSATION POUR CHAUFFAGE ET PRODUCTION D'ECS À ACCUMULATION**

OPTIONS

	RÉF.	DÉSIGNATION	COLIS	PRIX HT (€)
	S100465	ADAPTATEUR AIR/FUMÉES Ø /125	HR38	**70,00**
	7792697	KIT TUBULURE POUR CADRE REHAUSSEUR FR	-	**129,10**
	S100676	CACHE TUBULURE	HR42	**84,40**
	7685120	CADRE REHAUSSEUR	EH888	**303,60**
	S100310	THERMOSTAT FUMÉE	HR43	**100,90**
	S100761	OUTIL NETTOYAGE ÉCHANGEUR À PLAQUES	HR44	**165,00**
	7613605	STATION DE NEUTRALISATION DN1 (JUSQU'À 75 KW)	SA1	**504,70**
	7613606	SUPPORT FIXATION MURALE DN1	SA2	**93,20**
	100020169	MODULE HYDRAULIQUE COMPACT 2 CIRCUITS HEE	EA145	**1 679,00**
	100020164	COLLECTEUR 2/3 CIRCUITS	EA140	**512,10**
	100020167	CIRCUIT DIRECT P.ELEC HEE	EA143	**942,70**
	100020168	CIRCUIT V3V P.ELEC HEE	EA144	**1 341,50**
	100020165	CONSOLE MUR COLLECTEUR	EA141	**63,90**
	100020166	CONSOLE MUR 1 MODULE	EA142	**171,40**
	89557009	KIT DE RACCORDS G EN R (1" ET 3/4")	BH84	**54,60**
	100019346	BOUTEILLE DE DÉCOUPLAGE 60/60-1"	GV45	**558,60**
	7616233	MODULE HYDRAULIQUE CIRCUIT DIRECT + V3V	MT12	**2 469,40**

OPTIONS RÉGULATION

	RÉF.	DÉSIGNATION	COLIS	PRIX HT (€)
	88017017	SONDE DÉPART V3V	AD199	**121,00**
	100000030	COLIS OPTION SONDE ECS	AD212	**74,50**
	100013304	PLATINE + SONDE POUR VANNE MÉLANGEUSE	AD249	**233,80**
	7663618	CÂBLE S-BUS 1,5 M AVEC BOUCHONS	AD308	**51,10**
	7663561	CÂBLE S-BUS 12M AVEC BOUCHONS	AD309	**151,30**
	7663619	CÂBLE S-BUS 20 M AVEC BOUCHONS	AD310	**201,00**
	7688305	TERMINAISON S-BUS	AD321	**75,60**
	88017836	CÂBLE DE LIAISON INTER-MODULE RX 11	AD124	**127,00**
	88017851	CÂBLE DE LIAISON BUS LG 12 M	AD134	**162,90**
	81997720	CÂBLE DE LIAISON LG 40 M	DB119	**223,20**

ÉCO-PART. **5,00** **1,67** **0,83** **0,12** **0,02**
HT (€) EN SUS

ÉCO-PART. **66,00** **23,50** **16,05** **4,15** **1,78** **0,88**
HT (€) INCLUSE **0,73** **0,10** **0,08** **0,07** **0,02**

Les montants des éco-participations sont susceptibles d'évoluer en cas de modification du barème par notre organisme collecteur.

Voir pages suivantes

EVODENS AMC DE 3,4 A 34,5 KW

CHAUDIÈRES MURALES GAZ **À CONDENSATION POUR CHAUFFAGE ET PRODUCTION D'ECS À ACCUMULATION**

OPTIONS THERMOSTATS ET SONDES D'AMBIANCE

	RÉF.	DÉSIGNATION	COLIS	CONNEXION	PILES	PROGRAMME HORAIRE	CONNECTE INTERNET	CLASSE	PRIX HT (€)
	7691375	SONDE D'AMBIANCE SMART TC° CONNECTÉE	AD324	filaire	non	oui	oui	VI*	289,00
	7691377	SONDE D'AMBIANCE SMART TC° CONNECTÉE SANS FIL (RF)	AD341	sans fil	oui	oui	oui	VI**	479,00
	7765144	OPTION SMART TC° RF (SANS FIL) POUR 2e CIRCUIT	AD342	sans fil	oui	oui	oui	VI**	226,00
	7768817	THERMOSTAT D'AMBIANCE PROGRAMMABLE (FILAIRE)	AD337	filaire	oui	oui	non	IV*	134,00
	7768818	THERMOSTAT D'AMBIANCE PROGRAMMABLE (SANS FILS)	AD338	sans fil	oui	oui	non	IV*	324,00
	88017859	THERMOSTAT D'AMBIANCE NON PROGRAMMABLE	AD140	filaire	non	non	non	III*	71,00
	7776874	SONDE EXTÉRIEURE SANS FIL POUR SMART TC° RF	AD346	sans fil	non	-	non	-	124,80

* avec sonde extérieure filaire 85757741 livrée d'origine

** avec sonde extérieure filaire 85757741 livrée d'origine ou remplacée par la sonde sans fil 7776874

CHOIX DES OPTIONS EN FONCTION DES CIRCUITS RACCORDÉS

EVODENS AMC Type de circuit		ECS	1 ou 2 x direct	vanne	direct + 1 vanne	2 x vanne	direct + 2 x avec vanne	3 x avec vanne
Tableau de commande DIEMATIC Evolution (1)(2)	AMC 10, 15, 25, 35	1 x 100000030	d'origine	1 x 88017017	1 x 88017017	2 x 88017017	1 x 88017017 + 1 x 100013304	2 x 88017017 + 1 x 100013304
	AMC../BS..	d'origine	d'origine	1 x 88017017	1 x 88017017	2 x 88017017	1 x 88017017 + 1 x 100013304	2 x 88017017 + 1 x 100013304

(1) Chacun des circuits **chauffage** peut être complété au choix par un thermostat d'ambiance au choix

(2) Cascade de 8 chaudières possible

FUMISTERIE : voir page 635

EVODENS AMC DE 3,4 A 34,5 KW

CHAUDIÈRES MURALES GAZ **À CONDENSATION POUR CHAUFFAGE SEUL**

ACCÉDEZ À NOTRE **SCHÉMATHÈQUE**

GÉNÉREZ L'ÉTIQUETTE ÉNERGÉTIQUE SYSTÈME

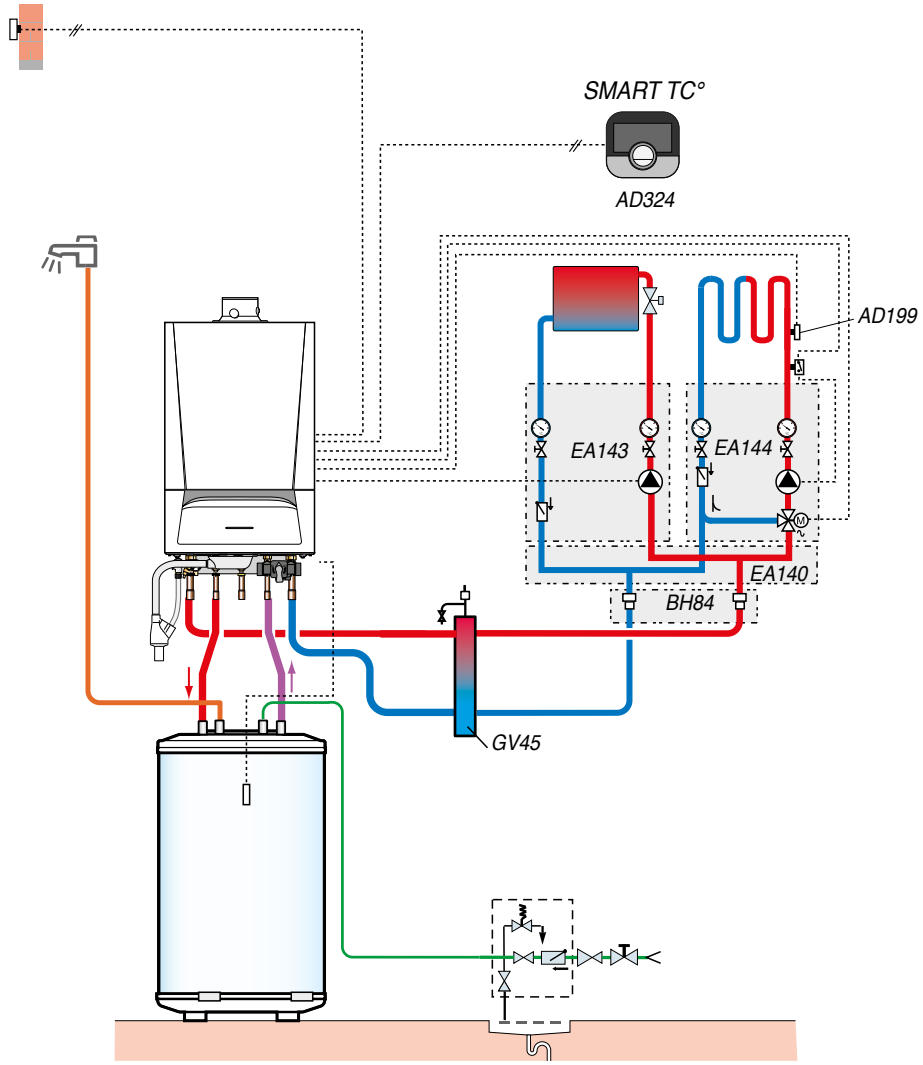

DESCRIPTIF

	COLIS	RÉF.	PRIX HT (€)
Chaudière AMC 25 VH/BS 130	-	7695040	**6 616,60**
Sonde pour vanne mélangeuse	AD199	88017017	**121,00**
Options éventuelles supplémentaires			
- Sonde d'ambiance SMART TC° (R-BUS°) filaire	AD324	7691375	**289,00**
- Bouteille de découplage 60/60-1"	GV45	100019346	**558,60**
- Module hydraulique avec pompe à indice d'efficacité énergétique EEI < 0,23 :			
• pour 1 circuit direct	EA143	100020167	**942,70**
• pour 1 circuit avec vanne	EA144	100020168	**1 341,50**
- Collecteur isolé pour 2/3 modules	EA140	100020164	**512,10**
- Console murale pour collecteur	EA141	100020165	**63,90**
- Kit raccords G en R (1" et 3/4")	BH84	89557009	**54,60**
		Prix total H.T. *:	**10 500,00**
Mise en service		**Prix net H.T. :**	**350,00**

* hors Eco-Participation

Exemple donné à titre indicatif

MCR 2 BIC DE 3 À 35 KW

CHAUDIÈRES MURALES GAZ **À CONDENSATION POUR CHAUFFAGE ET PRODUCTION D'ECS À ACCUMULATION**

Produit

- Régulation E-Pilot simple, intuitive et facile d'utilisation
- Colis unique avec dosseret et douilles
- Solution compacte et fiable
- Simplicité d'installation et de maintenance
- Une qualité prouvée grâce à son corps de chauffe en inox et son corps hydraulique en laiton

NOUVEAUTÉ

- Corps hydrauliques en laiton pour une fiabilité garantie
- Ballon 45 litres en inox et à serpentin anti-calcaire
- Modulation de 10 à 100%. Combustion automatique



Hydrogène 20%

JUSQU'À

A

A

COMPATIBLE GAZ VERT

CE

Informations pratiques

Éligibles Aides & Subventions **Voir p. 34**

Formations proposées **Voir p. 42**

On vous accompagne **Voir p. 33**

Page produit site internet

De Dietrich

Bénéfices utilisateur

- Performante
- Compacte
- Discrète
- Élégante
- Confort

Jusqu'à 19,2 litres d'eau chaude par minute et un ballon de 45 litres en inox

Elle s'installe dans un placard, en buanderie ou dans un garage

Silencieuse grâce à son isolation acoustique

Design premium facilement intégrable dans votre intérieur

Pilotage à distance grâce à l'application De Dietrich Smart, compatible avec les sondes d'ambiance connectées Smart TC°



Toujours MCR, maintenant réinventée

Une gamme réinventée pour votre confort
Vous remplacez votre chaudière : pensez MCR 2 !
Vous rénovez votre système de chauffage : pensez MCR 2 !
Faire les bons choix, ce n'est pas sorcier !

MCR 2 BIC DE 3 À 35 KW

CHAUDIÈRES MURALES GAZ À CONDENSATION POUR CHAUFFAGE ET PRODUCTION D'ECS À ACCUMULATION



Chaudière équipée pour fonctionner aux gaz naturels, pour raccordement étanche, pour le chauffage et préparation d'eau chaude sanitaire intégrée de 45 litres avec puissance de 35kW en mode sanitaire

- Préparateur d'eau chaude sanitaire émaillé de 45 litres, protection par anode en magnésium, débit spécifique à DeltaT 30K : 19,2L/min.
- Livrée avec ventouse horizontale ou verticale
- Combustion automatique
- Chaudière équipée : dosseret de montage avec robinetterie eau et gaz pré-montée, circulateur chauffage modulant, vase d'expansion de 10L, vanne d'inversion chauffage/ECS, purgeur automatique
- Encombrement réduit : largeur 600 mm
- Sonde ECS, soupape de sécurité chauffage et ECS livrées
- Tableau de commandes E-Pilot simple et intuitif avec texte clair

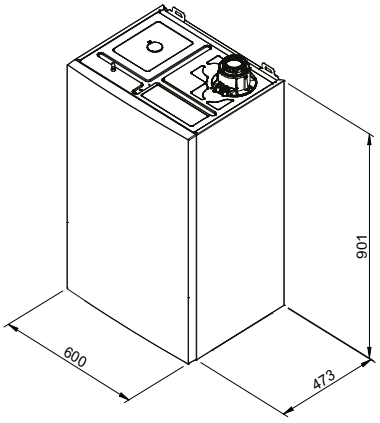

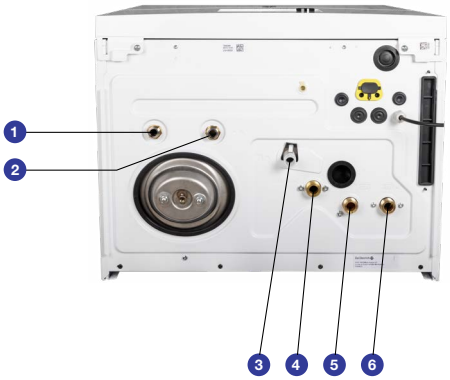

① Raccord de sortie d'eau chaude sanitaire [ECSI 1/2"]
② Raccord d'arrivée d'eau froide sanitaire [1/2"]
③ Adaptateur Ø 21,8 mm pour l'évacuation des condensats / du système
④ Raccord d'arrivée de gaz [3/4"]
⑤ Raccord départ du circuit de chauffage [3/4]
⑥ Raccord de retour du circuit de chauffage [3/4"]

MCR 2		35 BIC
Classe énergétique chauffage		A
Efficacité énergétique saisonnière: Etas produit (règlement 813)	%	94
Efficacité énergétique saisonnière: Etas AMC (avec sonde extérieure livrée - règlement 811)	%	96
Puissance utile - nominale déterminée à Qnom (Pn_gen)	kW	24
Puissance utile - intermédiaire à 30 % Qnom (Pint)	kW	8,1
Puissance minimale (Pmin)	kW	3,5
Rendement en % PCI à charge …% Pn_gen - 100 % Pn à temp. moy. 70 °C (RPn)	%	97,8
et temp. eau …°C - 30 % Pn à temp. retour 30 °C (RPint)	%	109,9
Puissance électrique nominale	W	98
Consommation d'électricité auxiliaire à Pn (elmax)	W	28
Consommation d'électricité auxiliaire à P 30% (elmin)	W	11
Consommation d'électricité en veille (Psb)	W	4
Pertes thermiques (Pstby)	W	35
Puissance acoustique (Lwa)	dB(A)	50
Pression acoustique à 1 m à Pn	dB(A)	42
Émissions d'oxydes d'azote (NOx)	mg/kWh	21
Capacité vase d'expansion	l	10
Poids net	kg	58
Classe énergétique ECS		A
Efficacité énergétique eau chaude (ηwh)	%	81
Profil de soutirage déclaré		XL
Capacité de stockage	l	45
Puissance en mode sanitaire	kW	35
Débit spécifique à ΔT = 30 K (selon EN 13203-1)	L/min	19,2
Type de ballon		base sans appoint
Hauteur relative de l'échangeur: H1/H totale	0 - 1	0,57
Hystérésis thermostat ballon	°C	5
N° de zone du thermostat	1 à 4	1
Type de gestion du thermostat ballon		Permanent
Température maxi ballon	°C	60
Pression maxi de service eau chaude sanitaire	bar	8

Performances sanitaires à temp. ambiante du local à Pn: 20 °C, temp. eau froide: 10 °C, temp. eau chaude primaire: 85 °C

Détails des données
Voir feuillet technique

PRIX H.T.	MCR 2	35 BIC
VH8 : avec ventouse horizontale PPS Ø 60/100 mm (1) (4)	Réf.	7853637
	€	**4 524,80**
VV12 : avec ventouse verticale PPS Ø 80/125 mm (1) (2) (3)	Réf.	7853638
	€	**4 661,90**

Eco-Participation : voir liste des colis page suivante
(1) En l'absence de précision, la chaudière sera livrée avec ventouse standard horizontale, longueur 800 mm. (2) Le terminal livré est de couleur noire, sur demande une variante en rouge peut être commandée. (3) La fourniture inclut l'adaptateur Ø 80/125 mm, colis HR38. (4) Pour les autres raccordements, déduire le prix de la ventouse horizontale (colis HR48 : réf 100013756) du prix de la chaudière VH et rajouter le prix des accessoires nécessaires à la configuration souhaitée.

MCR 2 BIC DE 3 À 35 KW

CHAUDIÈRES MURALES GAZ **À CONDENSATION POUR CHAUFFAGE ET PRODUCTION D'ECS À ACCUMULATION**

COLISAGE

DÉSIGNATION MCR 2 BIC	RÉFÉRENCE COMPLÈTE	PRIX HT (€) ECOPART : VOIR LISTE COLIS	NOMBRE DE COLIS	CHAUDIÈRE MCR 2 (*)	TERMINAL HORIZONTAL PPS Ø 60/100 MM LG = 800 MM	ADAPTATEUR AIR/ FUMÉES Ø 80/125 MM	TERMINAL VERTICAL PPS Ø 80/125 MM NOIR	SONDE EXTÉRIEURE FILAIRE
MCR 2 35 BIC VH 8	7853637	**4 524,80**	3	7848298	100008296	-	-	85757741
MCR 2 35 BIC VV 12	7853638	**4 661,90**	4	7848298	-	7755080	100002732	85757741

(*) Le dosseret de raccordement hydraulique et les douilles d'installation sont livrés dans le colis chaudière

LISTE DES COLIS

RÉF.	DÉSIGNATION	COLIS	PRIX HT (€)
7848298	MCR 2 35 BIC		**4 340,00**
100008296	TERMINAL HORIZONTAL Ø 60/100 LG 800	DY871	**124,80**
85757741	SONDE EXTÉRIEURE FILAIRE	FM46	**60,00**
7755080	ADAPTATEUR AIR/FUMÉES Ø 80/125		**78,90**
100002732	TERMINAL VERTICAL PPS Ø 80/125 MM NOIR	DY843	**183,00**

OPTIONS

RÉF.	DÉSIGNATION	COLIS	PRIX HT (€)
7859367	CACHE ROBINET		**80,00**
7860330	CADRE ÉCARTEUR		**125,00**
7801430	MODULE PARTAGE 2 ZONES (1D+1M)		**1 500,00**
7801432	MODULE PARTAGE 3 ZONES (1D+2M)		**2 300,00**
7222565	HABILLAGE P/MODULE PARTAGE		**220,00**
7800385	CARTE SCB 17		**394,00**
88017017	SONDE DÉPART AD199		**121,00**
7860329	VASE D'EXPANSION SANITAIRE		**130,00**
C71414101	CLÉ COUDE 1/2 - 3/4		**17,70**
7852998	CÂBLE L-BUS		**35,00**

ÉCO-PART. **5,00** **1,67** **0,83** **0,12** **0,02**
HT (€) EN SUS

ÉCO-PART. **66,00** **23,50** **16,05** **4,15** **1,78** **0,88**
HT (€) INCLUSE **0,73** **0,10** **0,08** **0,07** **0,02**

Les montants des éco-participations sont susceptibles d'évoluer en cas de modification du barème par notre organisme collecteur.

MISE EN SERVICE

		PRIX NET HT (€)
7809009	MES CHAUD INF. 50 KW POUR UNE UNITÉ	186€
7809012	MES CHAUD INF. 50 KW PAR UNITÉ SUPPLÉMENTAIRE	149€

POUR PLUS D'INFORMATIONS SUR NOS **SERVICES & OUTILS**
SE REPORTER AUX P 30 ET SUIVANTES

Voir pages suivantes

MCR 2 BIC DE 3 À 35 KW

CHAUDIÈRES MURALES GAZ **À CONDENSATION POUR CHAUFFAGE ET PRODUCTION D'ECS À ACCUMULATION**

OPTIONS THERMOSTATS ET SONDES D'AMBIANCE

	RÉF.	DÉSIGNATION	COLIS	CONNEXION	PILES	PROGRAMME HORAIRE	CONNECTE INTERNET	CLASSE	PRIX HT (€)
	7691375	SONDE D'AMBIANCE SMART TC° CONNECTÉE	AD324	filaire	non	oui	oui	V - VI*	289,00
	7691377	SONDE D'AMBIANCE SMART TC° CONNECTÉE SANS FIL (RF)	AD341	sans fil	oui	oui	oui	V - VI*	479,00
	7765144	OPTION SMART TC° RF (SANS FIL) POUR 2e CIRCUIT	AD342	sans fil	oui	oui	oui	V - VI**	226,00
	7609763	THERMOSTAT D'AMBIANCE MODULANT FILAIRE	AD304	filaire	non	oui	non	V - VI*	291,00
	7609762	THERMOSTAT D'AMBIANCE MODULANT RADIO	AD303	sans fil	oui	oui	non	V - VI*	478,00
	7612097	THERMOSTAT D'AMBIANCE MODULANT NON PROGRAMMABLE	AD301	filaire	non	non	non	V - VI*	148,00
	7768817	THERMOSTAT D'AMBIANCE PROGRAMMABLE (FILAIRE)	AD337	filaire	oui	oui	non	V - VI*	134,00
	7768818	THERMOSTAT D'AMBIANCE PROGRAMMABLE (SANS FILS)	AD338	sans fil	oui	oui	non	V - VI*	324,00
	88017859	THERMOSTAT D'AMBIANCE NON PROGRAMMABLE	AD140	filaire	non	non	non	I - III*	71,00
	85757741	SONDE EXTÉRIEURE	FM46	filaire	non	-	non	-	60,00
	7776874	SONDE EXTÉRIEURE SANS FIL POUR SMART TC° RF	AD346	sans fil	non	-	non	-	124,80

* avec sonde extérieure filaire 85757741

** avec sonde extérieure filaire 85757741 ou sans fil 7776874

CHOIX DES OPTIONS EN FONCTION DES CIRCUITS RACCORDÉS

MCR 2 BIC	 ECS	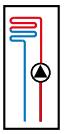 direct	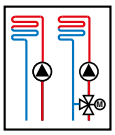 1 direct + 1 vanne	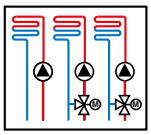 1 direct + 2 vannes
Régulation	-	-	7801430 Module de partage avec carte de régulation incluse +7852998 Câble L Bus **OU** 7800385 carte SCB17 + 88017017 sonde départ **+** Hydraulique externe	7801432 Module de partage avec carte de régulation incluse +7852998 Câble L Bus
Hydraulique	-	-		

FUMISTERIE : voir page 635

De Dietrich

MCR 2 BIC DE 3 À 35 KW

CHAUDIÈRES MURALES GAZ **À CONDENSATION POUR CHAUFFAGE ET PRODUCTION D'ECS À ACCUMULATION**

ACCÉDEZ À NOTRE **SCHÉMATHÈQUE**

GÉNÉREZ L'ÉTIQUETTE ÉNERGÉTIQUE SYSTÈME

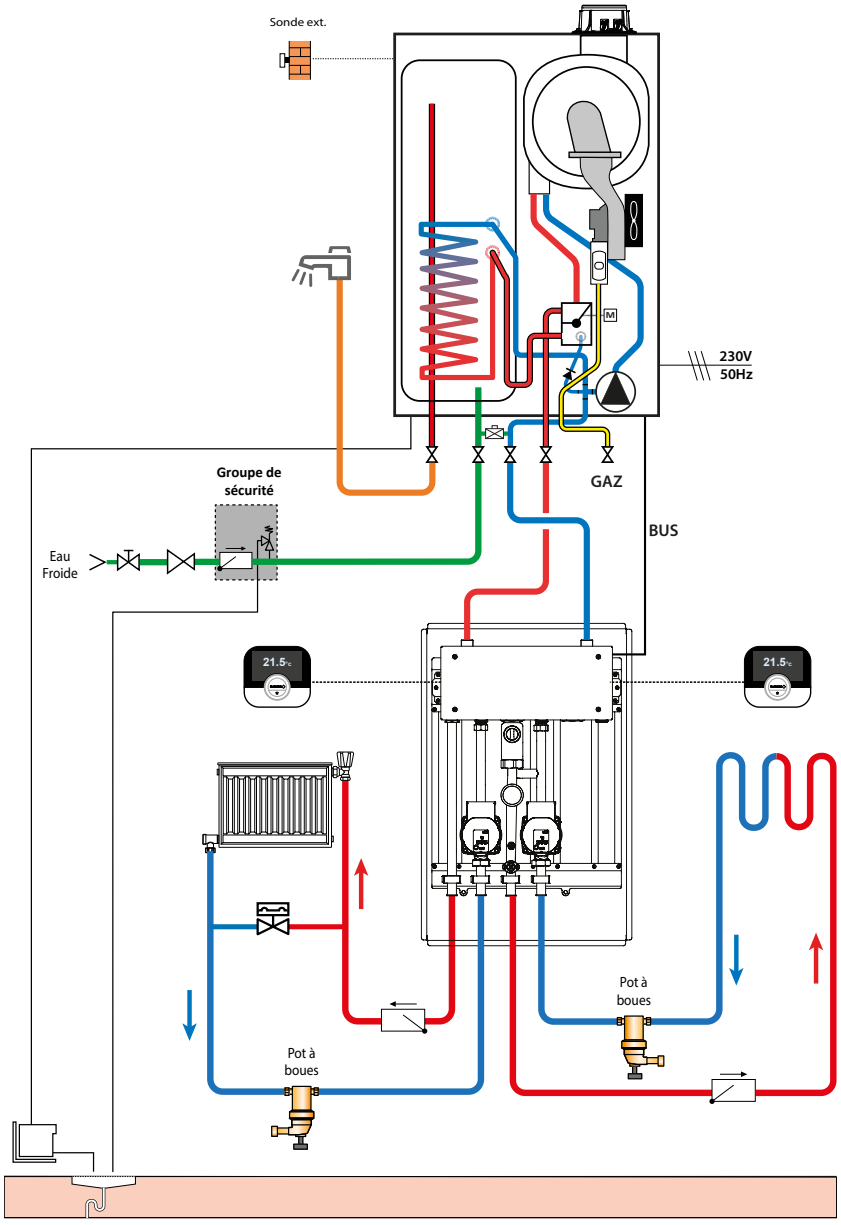

DESCRIPTIF

	COLIS	RÉF.	PRIX HT (€)
Chaudière MCR2 35 BIC VH 8	-	7853637	**4 524,80**
Module de partage 2 ZONES (1D+1M)		7801430	**1 500,00**
Options éventuelles supplémentaires			
Thermostat d'ambiance connecté filaire SMART TC°	2 x AD324	2 x 7691375	**2 x 289,00**
		Prix total H.T.* :	**6 602,80**
Mise en service		**Prix net H.T. :**	**186,00**

* hors Eco-Participation

Exemple donné à titre indicatif

MCR 2 MI DE 3 À 35 KW

CHAUDIÈRES MURALES GAZ **À CONDENSATION POUR CHAUFFAGE ET PRODUCTION D'ECS MICRO-ACCUMULÉE**

Produit

- Régulation E-Pilot simple, intuitive et facile d'utilisation
- Colis unique avec dosseret et douilles
- Solution compacte et fiable
- Simplicité d'installation et de maintenance
- Une qualité prouvée grâce à son corps de chauffe en inox et son corps hydraulique en laiton

NOUVEAUTÉ

- Corps hydrauliques en laiton pour une fiabilité garantie
- Combinaison possible avec un système hybride
- Modulation de 10 à 100%. Combustion automatique



Hydrogène 20%

JUSQU'À

A

A

COMPATIBLE GAZ VERT

CE

Informations pratiques

Éligibles Aides & Subventions Voir p. 34

Formations proposées Voir p. 42

On vous accompagne Voir p. 33

Page produit site internet

De Dietrich

Bénéfices utilisateur

- Fiabilité et robustesse
- Compacte
- Discrète
- Élégante
- Confort

Fiable et performante grâce à des composants premium

Elle peut s'installer dans un élément haut de cuisine, en buanderie ou dans le garage

Silencieuse grâce à son isolation acoustique

Design premium facilement intégrable dans votre intérieur

Pilotage à distance grâce à l'application De Dietrich Smart, compatible avec les sondes d'ambiance connectées Smart TC°



Toujours MCR, maintenant réinventée

Une gamme réinventée pour votre confort
Vous remplacez votre chaudière : pensez MCR 2 !
Vous rénovez votre système de chauffage : pensez MCR 2 !
Faire les bons choix, ce n'est pas sorcier !

MCR 2 MI DE 3 À 35 KW

CHAUDIÈRES MURALES GAZ À CONDENSATION POUR CHAUFFAGE ET PRODUCTION D'ECS MICRO-ACCUMULÉE



Chaudière d'une très grande compacité, pour raccordement étanche équipée pour fonctionner aux gaz naturels

- Livrée avec ventouse horizontale ou verticale
- Faibles émissions polluantes : NOx < 25 mg/kWh
- Combustion automatique
- Échangeur inox avec double enveloppe extérieure en matériau composite
- Brûleur gaz inox à pré-mélange total, modulant de 10 à 100% de la puissance
- Ventilateur équipé d'un silencieux à l'aspiration d'air
- Chaudière équipée : dosseret de montage avec robinetterie eau et gaz pré-montée, circulateur chauffage modulant, vase d'expansion de 8 l, échangeur à plaques pour la production d'ECS, purgeur automatique, soupape de sécurité chauffage 3 bar
- Tableau de commandes E-Pilot simple et intuitif avec texte clair



① Sortie de condensats/ soupape de sécurité
② Départ circuit de chauffage [3/4"]
③ Sortie eau chaude sanitaire [1/ 2"]
④ Arrivée de gaz [3/4"]
⑤ Entrée d'eau froide du circuit ECS [1/ 2"]
⑥ Retour circuit de chauffage [3/4"]

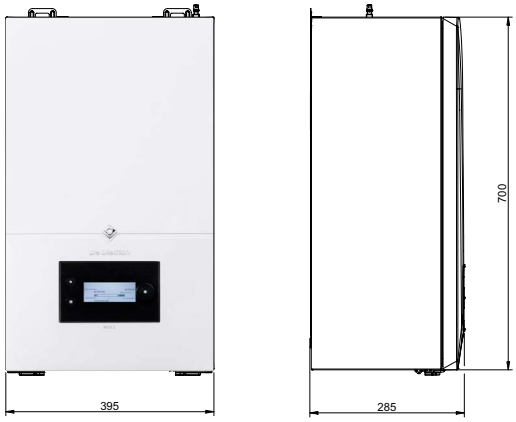

MCR 2		30 MI	35 MI
Classe énergétique chauffage		A	A
Efficacité énergétique saisonnière : Etas produit (règlement 813)	%	94	94
Efficacité énergétique saisonnière : Etas AMC (avec sonde extérieure livrée - règlement 811)	%	96	96
Puissance utile - nominale déterminée à Qnom (Pn_gen)	kW	20	24
Puissance utile - intermédiaire à 30 % Qnom (Pint)	kW	6,8	8,1
Puissance minimale (Pmin)	kW	3	3,5
Rendement en % PCI à charge …% Pn_gen - 100 % Pn à temp. moy. 70 °C (RPn)	%	97,7	97,8
et temp. eau …°C - 30 % Pn à temp. retour 30 °C (RPint)	%	110,3	109,9
Puissance électrique nominale	W	98	98
Consommation d'électricité auxiliaire à Pn (elmax)	W	25	28
Consommation d'électricité auxiliaire à P 30% (elmin)	W	11	11
Consommation d'électricité en veille (Psb)	W	4	4
Pertes thermiques (Pstby)	W	35	35
Puissance acoustique (Lwa)	dB(A)	48	50
Pression acoustique à 1 m à Pn	dB(A)	40	42
Émissions d'oxydes d'azote (NOx)	mg/kWh	14	21
Capacité vase d'expansion	l	8	8
Poids net	kg	28,5	29,2
Classe énergétique ECS		A	A
Efficacité énergétique eau chaude (ηwh)	%	87	85
Profil de soutirage déclaré		XL	XXL
Puissance en mode sanitaire	kW	30	35
Nombre d'étoiles performance sanitaire (EN 13203-1)		★★★	★★★
Débit spécifique à ΔT = 30 K (selon EN 13203-1)	L/min	14,3	16,7
Pression maxi de service eau chaude sanitaire	bar	8	8

Performances sanitaires à temp. ambiante du local à Pn : 20 °C, temp. eau froide : 10 °C, temp. eau chaude primaire : 85 °C

Temp. moy. de fonctionnement :
T_{fonct_max} : 70 °C
T_{fonct_min} : 25 °C

Température maxi. de service : 90 °C
Pression maxi. de service : 3 bar
Thermostat de sécurité : 110 °C

Alimentation : 230 V/50 Hz
Indice de protection : IP X5D
Catégorie gaz : II_{2Er3P}

Classe NOx : 6
Homologation : B_{23}, B_{23P}, B_{33}, $C_{(10)3}$, C_{13}, C_{33}, C_{43}, C_{43P}, C_{53}, C_{63}, C_{83}, C_{83P}, C_{93}

Détails des données
Voir feuillet technique

PRIX H.T.	MCR 2	30 MI	35 MI
VH8 : avec ventouse horizontale PPS Ø 60/100 mm (1) (4)	Réf.	7853633	7853635
	€	**3 384,80**	**3 964,80**
VV12 : avec ventouse verticale PPS Ø 80/125 mm (1) (2) (3)	Réf.	7853634	7853636
	€	**3 521,90**	**4 101,90**

Eco-Participation : voir liste des colis page suivante
(1) En l'absence de précision, la chaudière sera livrée avec ventouse standard horizontale, longueur 800 mm. (2) Le terminal livré est de couleur noire, sur demande une variante en rouge peut être commandée. (3) La fourniture inclut l'adaptateur Ø 80/125 mm, colis HR38. (4) Pour les autres raccordements, déduire le prix de la ventouse horizontale (colis HR48 : réf 100013756) du prix de la chaudière VH et rajouter le prix des accessoires nécessaires à la configuration souhaitée.

De Dietrich

MCR 2 MI DE 3 À 35 KW

CHAUDIÈRES MURALES GAZ **À CONDENSATION POUR CHAUFFAGE ET PRODUCTION D'ECS MICRO-ACCUMULÉE**

COLISAGE

DÉSIGNATION MCR 2 MI	RÉFÉRENCE COMPLÈTE	PRIX HT (€) ECOPART : VOIR LISTE COLIS	NOMBRE DE COLIS	CHAUDIÈRE MCR 2 (*)	TERMINAL HORIZONTAL PPS Ø 60/100 MM LG = 800 MM	ADAPTATEUR AIR/ FUMÉES Ø 80/125 MM	TERMINAL VERTICAL PPS Ø 80/125 MM NOIR	SONDE EXTÉRIEURE FILAIRE
MCR 2 30 MI VH 8	7853633	**3 384,80**	3	7838805	100008296	-	-	85757741
MCR 2 30 MI VV 12	7853634	**3 521,90**	4	7838805	-	7755080	100002732	85757741
MCR 2 35 MI VH 8	7853635	**3 964,80**	3	7839789	100008296	-	-	85757741
MCR 2 35 MI VV 12	7853636	**4 101,90**	4	7839789	-	7755080	100002732	85757741

(*) Le dosseret de raccordement hydraulique et les douilles d'installation sont livrés dans le colis chaudière

LISTE DES COLIS

RÉF.	DÉSIGNATION	COLIS	PRIX HT (€)
7838805	MCR 2 30 MI		**3 200,00**
7839789	MCR 2 35 MI		**3 780,00**
100008296	TERMINAL HORIZONTAL Ø 60/100 LG 800	DY871	**124,80**
85757741	SONDE EXTÉRIEURE FILAIRE	FM46	**60,00**
7755080	ADAPTATEUR AIR/FUMÉES Ø 80/125		**78,90**
100002732	TERMINAL VERTICAL PPS Ø 80/125 MM NOIR	DY843	**183,00**

OPTIONS

	RÉF.	DÉSIGNATION	COLIS	PRIX HT (€)
	7776960	CACHE ROBINET		**82,70**
	7776961	CADRE ÉCARTEUR		**99,10**
	7801430	MODULE PARTAGE 2 ZONES (1D+1M)		**1 500,00**
	7801432	MODULE PARTAGE 3 ZONES (1D+2M)		**2 300,00**
	7222565	HABILLAGE P/MODULE PARTAGE		**220,00**
	7800385	CARTE SCB 17		**394,00**
	88017017	SONDE DÉPART AD199	AD199	**121,00**
	C71414101	CLÉ COUDE 1/2 - 3/4		**17,70**
	7852998	CÂBLE L-BUS		**35,00**

OPTIONS KIT DE REMPLACEMENT

	RÉF.	DÉSIGNATION	COLIS	PRIX HT (€)
	7776958	KIT DE REMPLACEMENT ELM GVM		**133,30**
	7776955	KIT DE REMPLACEMENT CM NECTRA		**133,30**
	7776956	KIT DE REMPLACEMENT CM CELTIC		**133,30**
	7776957	KIT DE REMPLACEMENT ELM ACLEIS		**133,30**
	7776959	KIT DE REMPLACEMENT SD		**133,30**
	7852526	KIT DE REMPLACEMENT DE DIETRICH MCR		**160,00**
	7802898	COUDE DE REMPLACEMENT BIC MI		**75,00**

ÉCO-PART. **5,00** **1,67** **0,83** **0,12** **0,02**
HT (€) EN SUS

ÉCO-PART. **66,00** **23,50** **16,05** **4,15** **1,78** **0,88**
HT (€) INCLUSE **0,73** **0,10** **0,08** **0,07** **0,02**

Les montants des éco-participations sont susceptibles d'évoluer en cas de modification du barème par notre organisme collecteur.

MISE EN SERVICE

		PRIX NET HT (€)
7809009	MES CHAUD INF. 50 KW POUR UNE UNITÉ	186€
7809012	MES CHAUD INF. 50 KW PAR UNITÉ SUPPLÉMENTAIRE	149€

POUR PLUS D'INFORMATIONS SUR NOS **SERVICES & OUTILS**
SE REPORTER AUX P 30 ET SUIVANTES

Voir pages suivantes

MCR 2 MI DE 3 À 35 KW

CHAUDIÈRES MURALES GAZ **À CONDENSATION POUR CHAUFFAGE ET PRODUCTION D'ECS MICRO-ACCUMULÉE**

OPTIONS THERMOSTATS ET SONDES D'AMBIANCE

	RÉF.	DÉSIGNATION	COLIS	CONNEXION	PILES	PROGRAMME HORAIRE	CONNECTE INTERNET	CLASSE	PRIX HT (€)
	7691375	SONDE D'AMBIANCE SMART TC° CONNECTÉE	AD324	filaire	non	oui	oui	V - VI*	289,00
	7691377	SONDE D'AMBIANCE SMART TC° CONNECTÉE SANS FIL (RF)	AD341	sans fil	oui	oui	oui	V - VI**	479,00
	7765144	OPTION SMART TC° RF (SANS FIL) POUR 2e CIRCUIT	AD342	sans fil	oui	oui	oui	V - VI**	226,00
	7609763	THERMOSTAT D'AMBIANCE MODULANT FILAIRE	AD304	filaire	non	oui	non	V - VI*	291,00
	7609762	THERMOSTAT D'AMBIANCE MODULANT RADIO	AD303	sans fil	oui	oui	non	V - VI*	478,00
	7612097	THERMOSTAT D'AMBIANCE MODULANT NON PROGRAMMABLE	AD301	filaire	non	non	non	V - VI*	148,00
	7768817	THERMOSTAT D'AMBIANCE PROGRAMMABLE (FILAIRE)	AD337	filaire	oui	oui	non	IV - IV*	134,00
	7768818	THERMOSTAT D'AMBIANCE PROGRAMMABLE (SANS FILS)	AD338	sans fil	oui	oui	non	IV - IV*	324,00
	88017859	THERMOSTAT D'AMBIANCE NON PROGRAMMABLE	AD140	filaire	non	non	non	I - III*	71,00
	85757741	SONDE EXTÉRIEURE	FM46	filaire	non	-	non	-	60,00
	7776874	SONDE EXTÉRIEURE SANS FIL POUR SMART TC° RF	AD346	sans fil	non	-	non	-	124,80

* avec sonde extérieure filaire 85757741

** avec sonde extérieure filaire 85757741 ou sans fil 7776874

CHOIX DES OPTIONS EN FONCTION DES CIRCUITS RACCORDÉS

MCR 2 MI		ECS	direct	1 direct + 1 vanne	OU	1 direct + 2 vannes
MCR 2 MI	Régulation	-	-	7801430 Module de partage avec carte de régulation incluse +7852998 Câble L Bus	7800385 carte SCB17 + 88017017 sonde départ + Hydraulique externe	7801432 Module de partage avec carte de régulation incluse +7852998 L Bus
	Hydraulique	-	-			

FUMISTERIE : voir page 635

De Dietrich

MCR 2 MI DE 3 À 35 KW

CHAUDIÈRES MURALES GAZ **À CONDENSATION POUR CHAUFFAGE ET PRODUCTION D'ECS MICRO-ACCUMULÉE**

ACCÉDEZ À NOTRE **SCHÉMATHÈQUE**

GÉNÉREZ L'ÉTIQUETTE ÉNERGÉTIQUE SYSTÈME

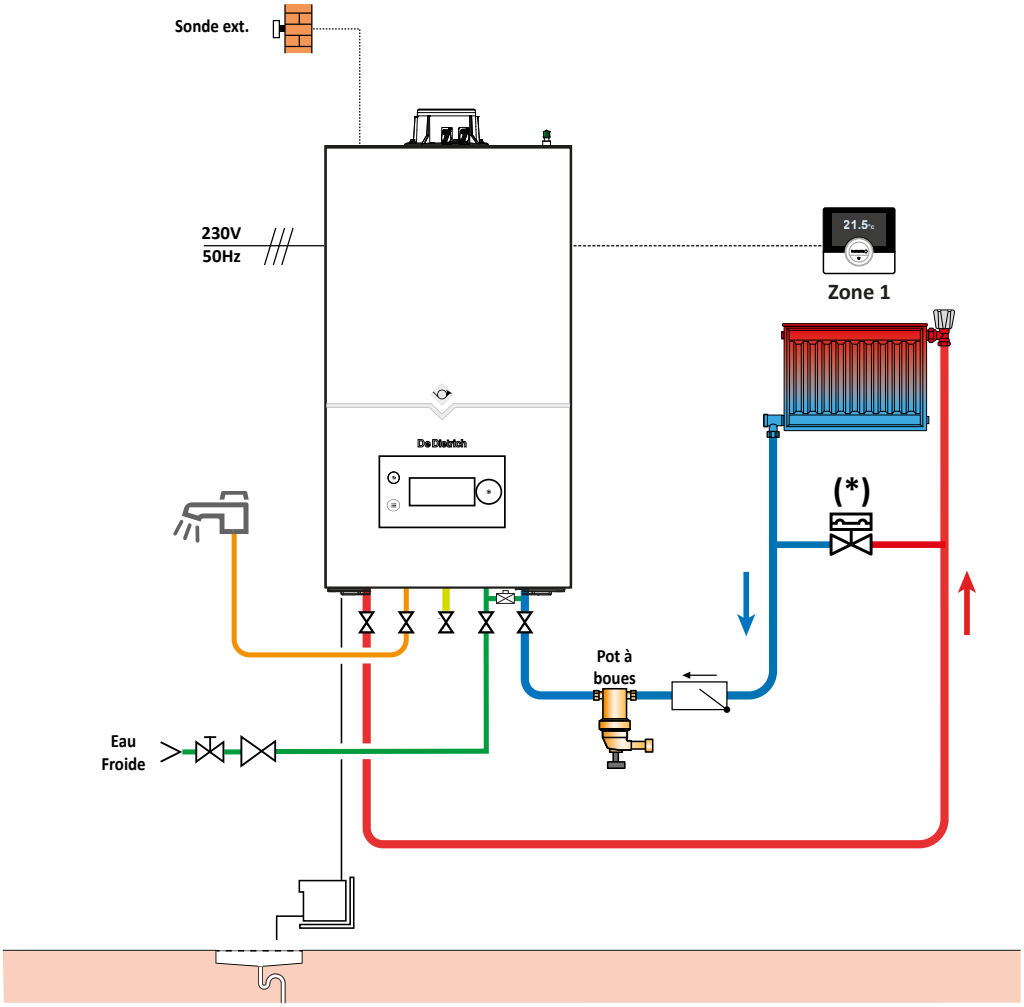

DESCRIPTIF

	COLIS	RÉF.	PRIX HT (€)
Chaudière MCR 2 30 MI VH 8		7853633	**3 384,80**
Pot à boues	-	-	
Clapet AR chauffage	-	-	
(*) Soupape différentielle si robinets thermostatiques	-	-	
Options éventuelles supplémentaires			
Smart TC Filaire	-	7691375	**289,00**
Station de neutralisation	-	-	
		Prix total H.T.* :	**3 673,80**
Mise en service		**Prix net H.T. :**	**186,00**

* hors Eco-Participation

Exemple donné à titre indicatif

MCR 2 DE 2,4 À 24 KW

CHAUDIÈRES MURALES GAZ **À CONDENSATION**
POUR CHAUFFAGE SEUL AVEC OU SANS PRODUCTION D'ECS À ACCUMULATION

Produit

- Régulation E-Pilot simple, intuitive et facile d'utilisation
- Colis unique avec dosseret et douilles
- Solution compacte et fiable
- Simplicité d'installation et de maintenance
- Une qualité prouvée grâce à son corps de chauffe en inox et son corps hydraulique en laiton

NOUVEAUTÉ

- Corps hydrauliques en laiton pour une fiabilité garantie
- Combinaison possible avec un système hybride
- Modulation de 10 à 100%. Combustion automatique



Hydrogène 20%

JUSQU'À

A

A

COMPATIBLE GAZ VERT

CE

Informations pratiques

Éligibles Aides & Subventions **Voir p. 34**

FORMEZ-VOUS
Formations proposées **Voir p. 42**

CARRÉ VIP
On vous accompagne **Voir p. 33**

Page produit site internet

Bénéfices utilisateur

- Fiabilité et robustesse
- Compacte
- Discrète
- Élégante
- Confort

Fiable et performante grâce à des composants premium

Elle peut s'installer dans un élément haut de cuisine, en buanderie ou dans le garage

Silencieuse grâce à son isolation acoustique

Design premium facilement intégrable dans votre intérieur

Pilotage à distance avec l'application De Dietrich Smart, compatible avec les sondes d'ambiance connectées Smart TC°



Toujours MCR, maintenant réinventée

Une gamme réinventée pour votre confort
Vous remplacez votre chaudière : pensez MCR 2 !
Vous rénovez votre système de chauffage : pensez MCR 2 !
Faire les bons choix, ce n'est pas sorcier !

MCR 2 DE 2,4 À 24 KW

CHAUDIÈRES MURALES GAZ À CONDENSATION POUR CHAUFFAGE SEUL



Chaudière équipée pour fonctionner aux gaz naturels pour raccordement étanche

- Livrée avec ventouse horizontale ou verticale
- Faibles émissions polluantes : NOx < 25 mg/kWh
- Combustion automatique
- Échangeur inox avec double enveloppe extérieure en matériau composite
- Brûleur gaz inox à pré-mélange total, modulant de 10 à 100% de la puissance
- Ventilateur équipé d'un silencieux à l'aspiration d'air
- Chaudière équipée : dosseret de montage avec robinetterie eau et gaz pré-montée, circulateur chauffage modulant, vase d'expansion de 8 l, vanne d'inversion chauffage/ECS, purgeur automatique, soupape de sécurité chauffage 3 bar
- Tableau de commandes E-Pilot simple et intuitif avec texte clair



① Sortie de condensats/ soupape de sécurité
② Départ circuit de chauffage [3/4"]
③ Sortie eau chaude sanitaire [1/ 2"]
④ Arrivée de gaz [3/4"]
⑤ Entrée d'eau froide du circuit ECS [1/ 2"]
⑥ Retour circuit de chauffage [3/4"]



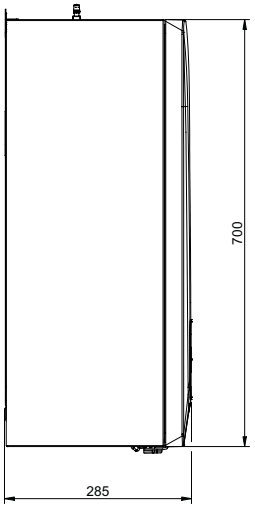

MCR 2		24
Classe énergétique chauffage		A
Efficacité énergétique saisonnière : Etas produit (règlement 813)	%	94
Efficacité énergétique saisonnière : Etas système (avec sonde extérieure livrée - règlement 811)	%	94
Puissance utile - nominale déterminée à Qnom (Pn_gen)	kW	24
Puissance utile - intermédiaire à 30 % Qnom (Pint)	kW	8,1
Puissance minimale (Pmin)	kW	2,4
Rendement en % PCI à charge …% Pn_gen - 100 % Pn à temp. moy. 70 °C (RPn)	%	97,6
et temp. eau …°C - 30 % Pn à temp. retour 30 °C (RPint)	%	109,7
Puissance électrique nominale	W	81
Consommation d'électricité auxiliaire à Pn (elmax)	W	33
Consommation d'électricité auxiliaire à P 30% (elmin)	W	11
Consommation d'électricité en veille (Psb)	W	4
Pertes thermiques (Pstby)	W	35
Puissance acoustique à Pn (Lwa)	dB(A)	50
Pression acoustique à 1 m à Pn	dB(A)	42
Émissions d'oxydes d'azote (NOx)	mg/kWh	21
Capacité vase d'expansion	l	8
Poids net	kg	28,5

Temp. moy. de fonctionnement :
T_{fonct_max} : 70 °C
T_{fonct_min} : 25 °C

Température maxi. de service : 90 °C
Pression maxi. de service : 3 bar
Thermostat de sécurité : 110 °C

Alimentation : 230 V/50 Hz
Indice de protection : IP X5D
Catégorie gaz : II_{2Er3P}

Classe NOx : 6
Homologation : B_{23}, B_{23P}, B_{33}, $C_{(10)3}$, C_{13}, C_{33}, C_{43}, C_{43P}, C_{53}, C_{63}, C_{83}, C_{83P}, C_{93}

Détails des données
Voir feuillet technique

PRIX H.T.	MCR 2	24
VH8 : avec ventouse horizontale PPS Ø 60/100 mm (1) (4)	Réf.	7853631
	€	**3 304,80**
VV12 : avec ventouse verticale PPS Ø 80/125 mm (1) (2) (3)	Réf.	7853632
	€	**3 441,90**

Eco-Participation : voir liste des colis page suivante
(1) En l'absence de précision, la chaudière sera livrée avec ventouse standard horizontale, longueur 800 mm. (2) Le terminal livré est de couleur noire, sur demande une variante en rouge peut être commandée. (3) La fourniture inclut l'adaptateur Ø 80/125 mm, colis HR38. (4) Pour les autres raccordements, déduire le prix de la ventouse horizontale (colis HR48 : réf 100013756) du prix de la chaudière VH et rajouter le prix des accessoires nécessaires à la configuration souhaitée.

De Dietrich

MCR 2 DE 2,4 À 24 KW

CHAUDIÈRES MURALES GAZ **À CONDENSATION**
POUR CHAUFFAGE SEUL AVEC PRODUCTION D'ECS À ACCUMULATION



MCR 2 /BS80

Préparateur d'eau chaude sanitaire émaillé à serpentin de 80 litres placé à droite ou à gauche de la chaudière avec protection par anode en magnésium.
- Tubulures de liaison chaudière/ballon incluses
- Sonde ECS livrée

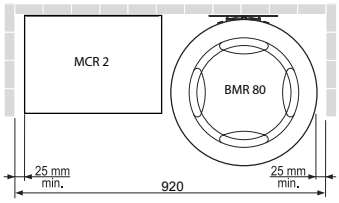

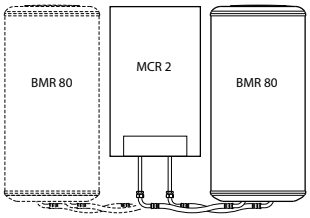

PRIX H.T.		MCR 2 24
MCR 2 24 VH 8 BS 80	Réf.	7853639
	€	**4 795,30**
MCR 2 24 VV 12 BS 80	Réf.	7853640
	€	**4 932,40**

Eco-Participation : voir liste des colis page suivante



MCR 2 /BS130

Préparateur d'eau chaude sanitaire émaillé à serpentin de 130 litres placé sous la chaudière avec protection par anode en magnésium.
- Tubulures de liaison chaudière/ballon incluses
- Sonde ECS livrée

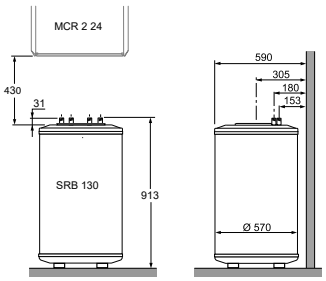

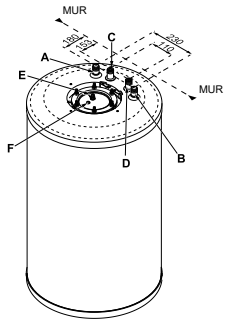

PRIX H.T.		MCR 2 24
MCR 2 24 VH 8 BS 130	Réf.	7853641
	€	**5 080,30**
MCR 2 24 VV 12 BS 130	Réf.	7853642
	€	**5 217,40**

Eco-Participation : voir liste des colis page suivante

MCR 2		24 BS 80	24 BS 130
Classe énergétique ECS		A	A
Efficacité énergétique eau chaude Eta wh	%	82	82
Profil de soutirage déclaré		XL	XL
Capacité du ballon ECS	l	80	130
Puissance en mode sanitaire	kW	24	24
Débit spécifique à ΔT = 30 K (selon EN 13203-1)	L/min	16,5	20
Type de ballon		base sans appoint	base sans appoint
Coefficient de pertes thermiques (UA_S)	W/K	1,26	1,09
Hauteur relative de l'échangeur: H1/H totale	0 - 1	0,78	0,56
Hystérésis thermostat ballon	°C	5	5
N° de zone du thermostat	1 à 4	1	1
Type de gestion du thermostat ballon		Permanent	Permanent
Température maxi ballon		60	60
Pression maxi de service eau chaude sanitaire		8	8
Poids net	kg	42,5	60,6

Performances sanitaires à temp. ambiante du local à Pn: 20 °C, temp. eau froide: 10 °C, temp. eau chaude primaire: 80 °C, temp. stockage: 60 °C

MCR 2 DE 2,4 À 24 KW

CHAUDIÈRES MURALES GAZ **À CONDENSATION**
POUR CHAUFFAGE SEUL AVEC OU SANS PRODUCTION D'ECS À ACCUMULATION

COLISAGE

DÉSIGNATION MCR 2	RÉFÉRENCE COMPLÈTE	PRIX HT (€) ECOPART : VOIR LISTE COLIS	NOMBRE DE COLIS	CHAUDIÈRE MCR 2 (*)	TERMINAL HORIZONTAL PPS Ø 60/100 MM LG = 800 MM	ADAPTATEUR AIR/ FUMÉES Ø 80/125 MM	TERMINAL VERTICAL PPS Ø 80/125 MM NOIR	SONDE EXTÉRIEURE FILAIRE
MCR 2 24 VH 8	7853631	**3 304,80**	3	7841749	100008296	-	-	85757741
MCR 2 24 VV 12	7853632	**3 441,90**	4	7841749	-	7755080	100002732	85757741

(*) Le dosseret de raccordement hydraulique et les douilles d'installation sont livrés dans le colis chaudière

DÉSIGNATION MCR 2 AVEC ECS PAR BALLON SÉPARÉ	RÉFÉRENCE COMPLÈTE	PRIX HT (€) ECOPART : VOIR LISTE COLIS	NOMBRE DE COLIS	CHAUDIÈRE MCR 2 (*)	BALLON MURAL BMR 80	KIT DE RACCORD. POUR BMR 80	BALLON À POSER SRB 130	KIT DE RACCORD. POUR BALLON DE 130 L	SONDE BALLON LG = 5 M NTC 12K	TERMINAL HORIZONTAL PPS Ø 60/100 MM LG = 800 MM	ADAPTATEUR AIR/FUMÉES Ø 80/125 MM	TERMINAL VERTICAL PPS Ø 80/125 MM NOIR	SONDE EXTÉRIEURE FILAIRE
MCR 2 24 VH 8 BS 80	7853639	**4 795,30**	6	7841749	100005562	100011287	-	-	100000030	100008296	-	-	85757741
MCR 2 24 VV 12 BS 80	7853640	**4 932,40**	7	7841749	100005562	100011287	-	-	100000030	-	7755080	100002732	85757741
MCR 2 24 VH 8 BS 130	7853641	**5 080,30**	6	7841749	-	-	7681039	100011288	100000030	100008296	-	-	85757741
MCR 2 24 VV 12 BS 130	7853642	**5 217,40**	7	7841749	-	-	7681039	100011288	100000030	-	7755080	100002732	85757741

(*) Le dosseret de raccordement hydraulique et les douilles d'installation sont livrés dans le colis chaudière

LISTE DES COLIS

RÉF.	DÉSIGNATION	COLIS	PRIX HT (€)
7841749	MCR 2 24		**3 120,00**
100008296	TERMINAL HORIZONTAL Ø 60/100 LG 800	DY871	**124,80**
85757741	SONDE EXTÉRIEURE FILAIRE	FM46	**60,00**
7755080	ADAPTATEUR AIR/FUMÉES Ø 80/125		**78,90**
100002732	TERMINAL VERTICAL PPS Ø 80/125 MM NOIR	DY843	**183,00**

RÉF.	DÉSIGNATION	COLIS	PRIX HT (€)
BALLON SÉPARÉ POUR PRODUCTION ECS			
100005562	BALLON JUXTAPOSABLE BMR 80 ROND	EE53	**1 249,00**
100011287	KIT DE RACCORDEMENT POUR BMR 80	HG56	**167,00**
7681039	PRÉPARATEUR SRB 130	EE81	**1 589,00**
100011288	KIT DE RACCORDEMENT POUR BALLON DE 130 L	HG57	**112,00**
100000030	SONDE BALLON 5 M LONG NTC 12K	AD212	**74,50**

SERV' élite MISE EN SERVICE

		PRIX NET HT (€)
7809009	MES CHAUD INF. 50 KW POUR UNE UNITÉ	**186€**
7809012	MES CHAUD INF. 50 KW PAR UNITÉ SUPPLÉMENTAIRE	**149€**

POUR PLUS D'INFORMATIONS SUR NOS
SERVICES & OUTILS
SE REPORTER AUX P 30 ET SUIVANTES

MCR 2 DE 2,4 À 24 KW

CHAUDIÈRES MURALES GAZ **À CONDENSATION**
POUR CHAUFFAGE SEUL AVEC OU SANS PRODUCTION D'ECS À ACCUMULATION

OPTIONS

	RÉF.	DÉSIGNATION	COLIS	PRIX HT (€)
	7776960	CACHE ROBINET		**82,70**
	7776961	CADRE ÉCARTEUR		**99,10**
	7801430	MODULE PARTAGE 2 ZONES (1D+1M)		**1 500,00**
	7801432	MODULE PARTAGE 3 ZONES (1D+2M)		**2 300,00**
	7222565	HABILLAGE P/MODULE PARTAGE	-	**220,00**
	7800385	CARTE SCB 17		**394,00**
	88017017	SONDE DÉPART AD199	AD199	**121,00**
	C71414101	CLÉ COUDE 1/2 - 3/4		**17,70**
	7852998	CÂBLE L-BUS		**35,00**

OPTIONS EAU CHAUDE SANITAIRE

	RÉF.	DÉSIGNATION	COLIS	PRIX HT (€)
	100005562	BALLON JUXTAPOSABLE BMR 80 ROND	EE53	**1 249,00**
	100011287	KIT DE RACCORDEMENT POUR BMR 80	HG56	**167,00**
	7681039	PRÉPARATEUR SRB 130	EE81	**1 589,00**
	100011288	KIT DE RACCORDEMENT POUR BALLON DE 130 L	HG57	**112,00**
	100000030	SONDE BALLON 5 M LONG NTC 12K	AD212	**74,50**

ÉCO-PART. **5,00** **1,67** **0,83** **0,12** **0,02**
HT (€) EN SUS

ÉCO-PART. **66,00** **23,50** **16,05** **4,15** **1,78** **0,88**
HT (€) INCLUSE **0,73** **0,10** **0,08** **0,07** **0,02**

Les montants des éco-participations sont susceptibles d'évoluer en cas de modification du barème par notre organisme collecteur.

Voir pages suivantes

MCR 2 DE 2,4 À 24 KW

CHAUDIÈRES MURALES GAZ **À CONDENSATION**
POUR CHAUFFAGE SEUL AVEC OU SANS PRODUCTION D'ECS À ACCUMULATION

OPTIONS THERMOSTATS ET SONDES D'AMBIANCE

	RÉF.	DÉSIGNATION	COLIS	CONNEXION	PILES	PROGRAMME HORAIRE	CONNECTE INTERNET	CLASSE	PRIX HT (€)
	7691375	SONDE D'AMBIANCE SMART TC° CONNECTÉE	AD324	filaire	non	oui	oui	V - VI*	289,00
	7691377	SONDE D'AMBIANCE SMART TC° CONNECTÉE SANS FIL (RF)	AD341	sans fil	oui	oui	oui	V - VI**	479,00
	7765144	OPTION SMART TC° RF (SANS FIL) POUR 2e CIRCUIT	AD342	sans fil	oui	oui	oui	V - VI**	226,00
	7609763	THERMOSTAT D'AMBIANCE MODULANT FILAIRE	AD304	filaire	non	oui	non	V - VI*	291,00
	7609762	THERMOSTAT D'AMBIANCE MODULANT RADIO	AD303	sans fil	oui	oui	non	V - VI*	478,00
	7612097	THERMOSTAT D'AMBIANCE MODULANT NON PROGRAMMABLE	AD301	filaire	non	non	non	V - VI*	148,00
	7768817	THERMOSTAT D'AMBIANCE PROGRAMMABLE (FILAIRE)	AD337	filaire	oui	oui	non	IV - IV*	134,00
	7768818	THERMOSTAT D'AMBIANCE PROGRAMMABLE (SANS FILS)	AD338	sans fil	oui	oui	non	IV - IV*	324,00
	88017859	THERMOSTAT D'AMBIANCE NON PROGRAMMABLE	AD140	filaire	non	non	non	I - III*	71,00
	85757741	SONDE EXTÉRIEURE	FM46	filaire	non	-	non	-	60,00
	7776874	SONDE EXTÉRIEURE SANS FIL POUR SMART TC° RF	AD346	sans fil	non	-	non	-	124,80

* avec sonde extérieure filaire 85757741
** avec sonde extérieure filaire 85757741 ou sans fil 7776874

CHOIX DES OPTIONS EN FONCTION DES CIRCUITS RACCORDÉS

MCR 2 24		 ECS	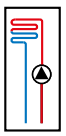 direct	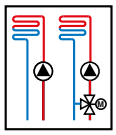 1 direct + 1 vanne		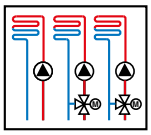 1 direct + 2 vannes
MCR 2 24	Régulation	100000030 sonde sanitaire	-	7801430 Module de partage avec carte de régulation incluse +7852998 Câble L Bus	OU 7800385 carte SCB17 + 88017017 sonde départ	7801432 Module de partage avec carte de régulation incluse +7852998 Câble L Bus
	Hydraulique	-	-		+ Hydraulique externe	

FUMISTERIE : voir page 635

De Dietrich

MCR 2 DE 2,4 À 24 KW

CHAUDIÈRES MURALES GAZ **À CONDENSATION**
POUR CHAUFFAGE SEUL AVEC OU SANS PRODUCTION D'ECS À ACCUMULATION

ACCÉDEZ À NOTRE **SCHÉMATHÈQUE**

GÉNÉREZ L'ÉTIQUETTE ÉNERGÉTIQUE SYSTÈME

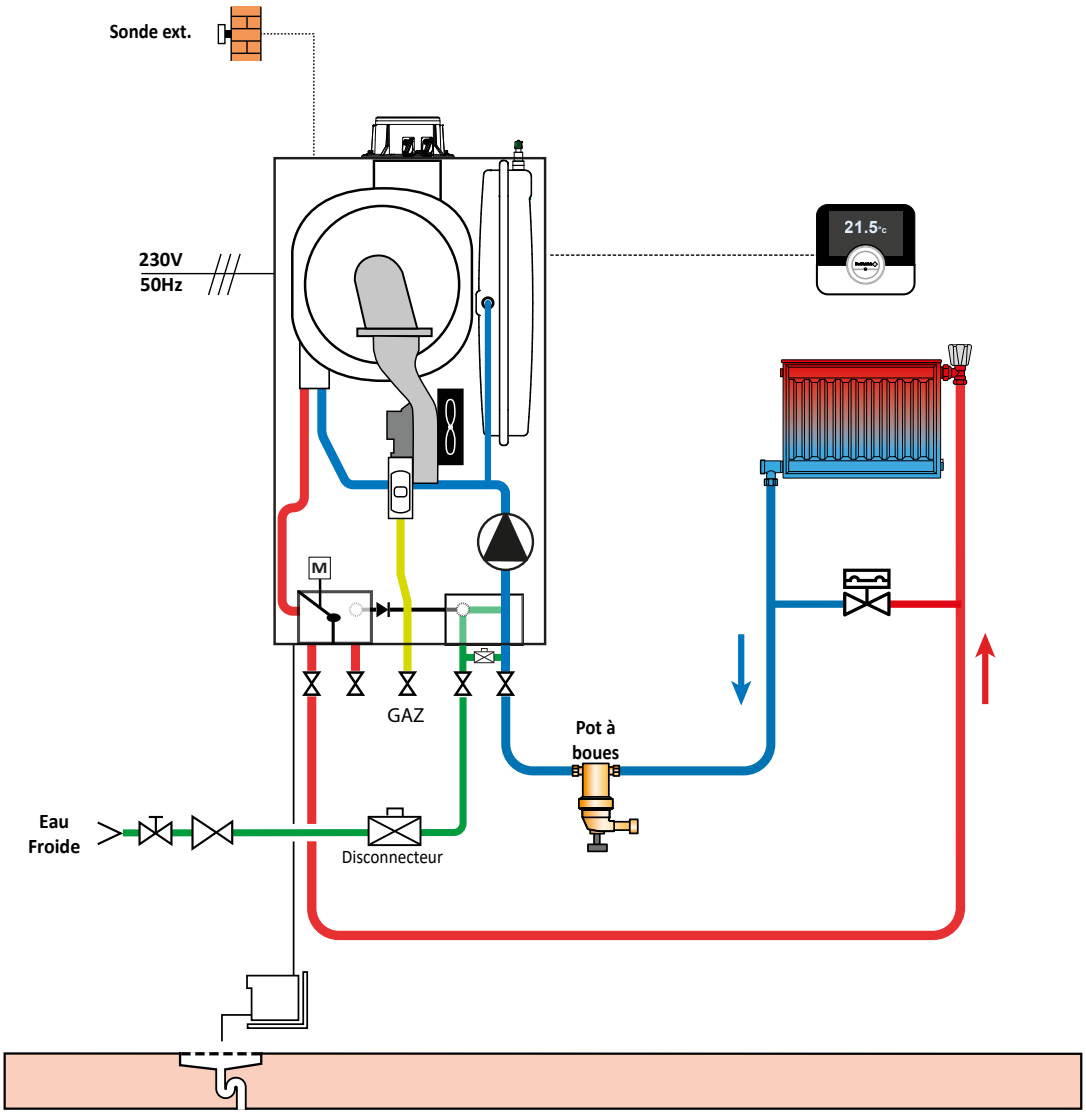

DESCRIPTIF

	COLIS	RÉF.	PRIX HT (€)
Chaudière MCR2 24 VH 8	-	7853631	**3 304,80**
Options éventuelles supplémentaires			
Thermostat d'ambiance connecté filaire SMART TC°	AD324	7691375	**289,00**
		Prix total H.T.* :	**3 332,80**
Mise en service		**Prix net H.T. :**	**186,00**

* hors Eco-Participation

Exemple donné à titre indicatif

MPX 2 DE 3 À 35 KW

CHAUDIÈRES MURALES GAZ **À CONDENSATION POUR CHAUFFAGE SEUL ET PRODUCTION D'ECS MICRO-ACCUMULÉE (MI)**

Produit

- Une chaudière idéale pour le remplacement
- Gestion simple d'une seule zone de chauffage
- Une qualité prouvée grâce à son corps de chauffe en inox et son corps hydraulique en laiton
- Existe en 2 largeurs 450 et 400
- Kits de remplacement multimarques pour réduire le temps de mise en œuvre
- Haute pression (modèle 35 kW)

NOUVEAUTÉ

- Corps hydraulique en laiton pour une fiabilité garantie
- Régulation simplifiée
- Combustion automatique



Hydrogène 20%

JUSQU'À

A

A

COMPATIBLE GAZ VERT

CE

Informations pratiques

Éligibles Aides & Subventions Voir p. 34

FORMEZ-VOUS
Formations proposées Voir p. 42

CARRÉ VIP
On vous accompagne Voir p. 33

Page produit site internet

De Dietrich

Bénéfices utilisateur

- Fiabilité et robustesse
- Simplicité
- Confort
- Efficacité

Fiable et performante grâce à des composants premium

Utilisation facilitée

Ballon avec système anti-calcaire

Pilotage à distance grâce à l'application De Dietrich Smart, compatible avec les sondes d'ambiance connectées Smart TC°



La rénovation simplifiée avec MPX 2

- Tableau simple
- Kit de remplacement
- Fiabilité, accès maintenance
- Chaudière idéale rénovation conduit collectif avec la haute pression

MPX 2 MI DE 4,5 À 35 KW

CHAUDIÈRES MURALES GAZ À CONDENSATION POUR CHAUFFAGE, ET PRODUCTION D'ECS MICRO-ACCUMULÉE (MI)



Chaudière murale, préréglée pour fonctionner aux gaz naturels ou au propane

- Très faibles émissions polluantes : NOx < 25 mg/kWh
- Échangeur spiralé en inox avec enveloppe en matériau composite et fonction purge automatique à la mise en service
- Module air/gaz intégrant le brûleur gaz modulant de 15 à 100 % et le système électronique de gestion automatique de la combustion
- Module hydraulique avec corps en laiton, intégrant la pompe chauffage modulante, le by-pass automatique, la vanne d'inversion chauffage/ECS, la soupape de sécurité 3 bar, le manomètre, vase d'expansion 10 l
- Tableau de commande simple et fonctionnel avec écran rétro-éclairé, boutons de réglage des températures de chauffage et d'ECS, bouton d'accès à tous les paramètres de réglage et affichage de codes erreurs avec historique
- Dosseret de montage à commander séparément

MPX 2 29 MI, 35 MI

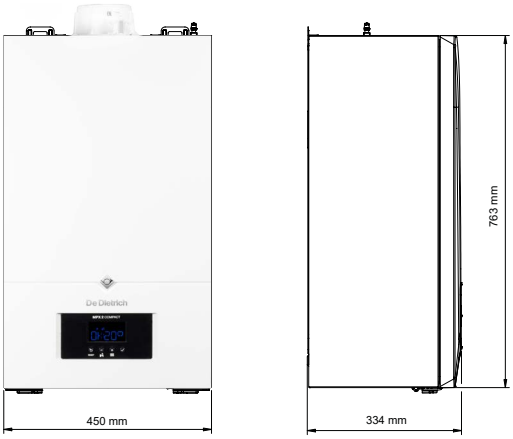

MPX MI			29 MI	35 MI
Classe énergétique chauffage			A	A
Efficacité énergétique saisonnière : Etas produit (règlement 813)		%	94	94
Puissance utile	- nominale déterminée à Qnom (Pn_gen)	kW	20	24
	- intermédiaire (Pint)	kW	6,8	8,1
Puissance minimale (Pmin)		kW	3,6	4,4
Rendement en % PCI à charge ...% Pn_gen	- 100 % Pn à temp. moy. 70 °C (RPn)	%	97,7	97,8
et temp. eau ...°C	- 30 % Pn à temp. retour 30 °C (RPint)	%	110,3	109,9
Puissance électrique nominale		W	91	98
Consommation d'électricité auxiliaire à Pn (elmax)		W	25	28
Consommation d'électricité auxiliaire à P 30% (elmin)		W	11	11
Consommation d'électricité en veille (Psb)		W	4	4
Pertes thermiques (Pstby)		W	35	35
Puissance acoustique à Pn (Lwa)		dB(A)	48	48
Pression acoustique à 1 m à Pn		dB(A)	40	40
Émissions d'oxydes d'azote (NOx)		mg/kWh	14	21
Capacité vase d'expansion		l	10	10
Poids net		kg	31,5	32
Classe énergétique ECS			A	A
Efficacité énergétique eau chaude (ηwh)		%	89	87
Profil de soutirage déclaré			XL	XL
Puissance en mode sanitaire		kW	29	35
Nombre d'étoiles performance sanitaire (EN13203-1)			★★★	★★★
Débit spécifique ΔT 30K (EN 13203-1)		l/min	13,9	16,7
Pression maxi de service eau chaude sanitaire		bar	8	8

Temp. moy. de fonctionnement :
T_{fonct_max} : 70 °C
T_{fonct_min} : 25 °C

Température maxi. de service : 80 °C
Pression maxi. de service : 3 bar
Thermostat de sécurité : 110 °C

Alimentation : 230 V/50 Hz
Indice de protection : IP X5D
Catégorie gaz : II_{2Er3P}

Classe NOx : 6
Homologation : B_{23}, B_{23P}, B_{33}, $C_{(10)3}$, C_{13}, C_{33}, C_{43}, C_{43P}, C_{53}, C_{83}, C_{83P}, C_{93}

Détails des données
Voir feuillet technique

PRIX H.T.		29 MI	33 MI
MPX 2 29 MI VH 8	Réf.	7859789	
	€	**2 964,50**	
MPX 2 29 MI VV 12	Réf.	7859790	
	€	**3 101,60**	
MPX 2 35 VH 8	Réf.		7859791
	€		**3 042,50**
MPX 2 35 MI VV 12	Réf.		7859792
	€		**3 179,60**

Eco-Participation : voir liste des colis page suivante

De Dietrich

MPX 2 MI DE 4,5 À 35 KW

CHAUDIÈRES MURALES GAZ **À CONDENSATION POUR CHAUFFAGE, ET PRODUCTION D'ECS MICRO-ACCUMULÉE (MI)**

COLISAGE

DÉSIGNATION MPX MI	RÉFÉRENCE COMPLÈTE	PRIX HT (€) ECOPART : VOIR LISTE COLIS	NOMBRE DE COLIS	CHAUDIÈRE MPX 2 MI	BARRETTE MICRO-ACCU MI	COLIS DOUILLES NEUVES	TERMINAL HORIZONTAL	DÉPART 80/125	TERMINAL VERTICAL
MPX 2 29 MI VH 8	7859789	**2 964,50**	4	7841048	7731180	7787432	100008296	-	-
MPX 2 29 MI VV 12	7859790	**3 101,60**	5	7841048	7731180	7787432	-	7755080	100002732
MPX 2 35 VH 8	7859791	**3 042,50**	4	7841050	7731180	7787432	100008296	-	-
MPX 2 35 MI VV 12	7859792	**3 179,60**	5	7841050	7731180	7787432	-	7755080	100002732

LISTE DES COLIS

RÉF.	DÉSIGNATION	COLIS	PRIX HT (€)
7841048	MPX 2 29 MI		**2 584,00**
7841050	MPX 2 35 MI		**2 662,00**
7787432	DOUILLES NEUVES MICRO-ACCU MI		**66,70**
7731180	BARRETTE		**189,00**

RÉF.	DÉSIGNATION	COLIS	PRIX HT (€)
100008296	TERMINAL HORIZONTAL PPS Ø 60/100 MM LG=800 MM	DY871	**124,80**
7755080	DÉPART 80/125		**78,90**
100002732	TERMINAL VERTICAL PPS Ø 80/125 MM NOIR	DY843	**183,00**

REMPLACEMENT CHAUDIÈRES CONCURRENTES
AVEC OU SANS RATTRAPAGE DE LA SORTIE VENTOUSE

	RÉF.	DÉSIGNATION	COLIS	PRIX HT (€)
	7750754	KIT REMPLACEMENT NECTRA		**160,80**
	7750710	KIT REMPLACEMENT CELTIC		**160,80**
	7753326	KIT REMPLACEMENT ELM ACLEIS		**160,80**
	7745279	KIT REMPLACEMENT ELM GVM		**160,80**
	7750714	KIT REMPLACEMENT SD		**160,80**
	7729256	KIT UNIVERSEL		**103,80**
	7753486	CADRE ÉCARTEUR		**99,10**
	7777477	CACHE ROBINET		**82,70**
	C71414101	CLÉ COUDE 1/2 - 3/4		**17,70**

ÉCO-PART. **5,00** **1,67** **0,83** **0,12** **0,02**
HT (€) EN SUS

ÉCO-PART. **66,00** **23,50** **16,05** **4,15** **1,78** **0,88**
HT (€) INCLUSE **0,73** **0,10** **0,08** **0,07** **0,02**

Les montants des éco-participations sont susceptibles d'évoluer en cas de modification du barème par notre organisme collecteur.

MISE EN SERVICE

		PRIX NET HT (€)
7809009	MES CHAUD INF. 50 KW POUR UNE UNITÉ	186€
7809012	MES CHAUD INF. 50 KW PAR UNITÉ SUPPLÉMENTAIRE	149€

POUR PLUS D'INFORMATIONS SUR NOS **SERVICES & OUTILS**
SE REPORTER AUX P 30 ET SUIVANTES

Voir pages suivantes

MPX 2 MI DE 4,5 À 35 KW

CHAUDIÈRES MURALES GAZ **À CONDENSATION POUR CHAUFFAGE, ET PRODUCTION D'ECS MICRO-ACCUMULÉE (MI)**

OPTIONS THERMOSTATS ET SONDES D'AMBIANCE

	RÉF.	DÉSIGNATION	COLIS	CONNEXION	PILES	PROGRAMME HORAIRE	CONNECTE INTERNET	CLASSE	PRIX HT (€)
	7691375	SONDE D'AMBIANCE SMART TC° CONNECTÉE	AD324	filaire	non	oui	oui	V - VI*	289,00
	7691377	SONDE D'AMBIANCE SMART TC° CONNECTÉE SANS FIL (RF)	AD341	sans fil	oui	oui	oui	V - VI**	479,00
	7609763	THERMOSTAT D'AMBIANCE MODULANT FILAIRE	AD304	filaire	non	oui	non	V - VI*	291,00
	7609762	THERMOSTAT D'AMBIANCE MODULANT RADIO	AD303	sans fil	oui	oui	non	V - VI*	478,00
	7612097	THERMOSTAT D'AMBIANCE MODULANT NON PROGRAMMABLE	AD301	filaire	non	non	non	V - VI*	148,00
	7768817	THERMOSTAT D'AMBIANCE PROGRAMMABLE (FILAIRE)	AD337	filaire	oui	oui	non	IV - IV*	134,00
	7768818	THERMOSTAT D'AMBIANCE PROGRAMMABLE (SANS FILS)	AD338	sans fil	oui	oui	non	IV - IV*	324,00
	88017859	THERMOSTAT D'AMBIANCE NON PROGRAMMABLE	AD140	filaire	non	non	non	I - III*	71,00
	85757741	SONDE EXTÉRIEURE	FM46	filaire	non	-	non	-	60,00
	7776874	SONDE EXTÉRIEURE SANS FIL POUR SMART TC° RF	AD346	sans fil	non	-	non	-	124,80

* avec sonde extérieure filaire 85757741
** avec sonde extérieure filaire 85757741 ou sans fil 7776874

CHOIX DES OPTIONS EN FONCTION DES CIRCUITS RACCORDÉS

MPX 2 MI	Type de circuit	ECS	direct
MPX 2 MI		d'origine(1)	d'origine(2)

FUMISTERIE : voir page 635

De Dietrich

MPX 2 MI DE 4,5 À 35 KW

CHAUDIÈRES MURALES GAZ **À CONDENSATION POUR CHAUFFAGE, ET PRODUCTION D'ECS MICRO-ACCUMULÉE (MI)**

ACCÉDEZ À NOTRE **SCHÉMATHÈQUE**

GÉNÉREZ L'ÉTIQUETTE ÉNERGÉTIQUE SYSTÈME

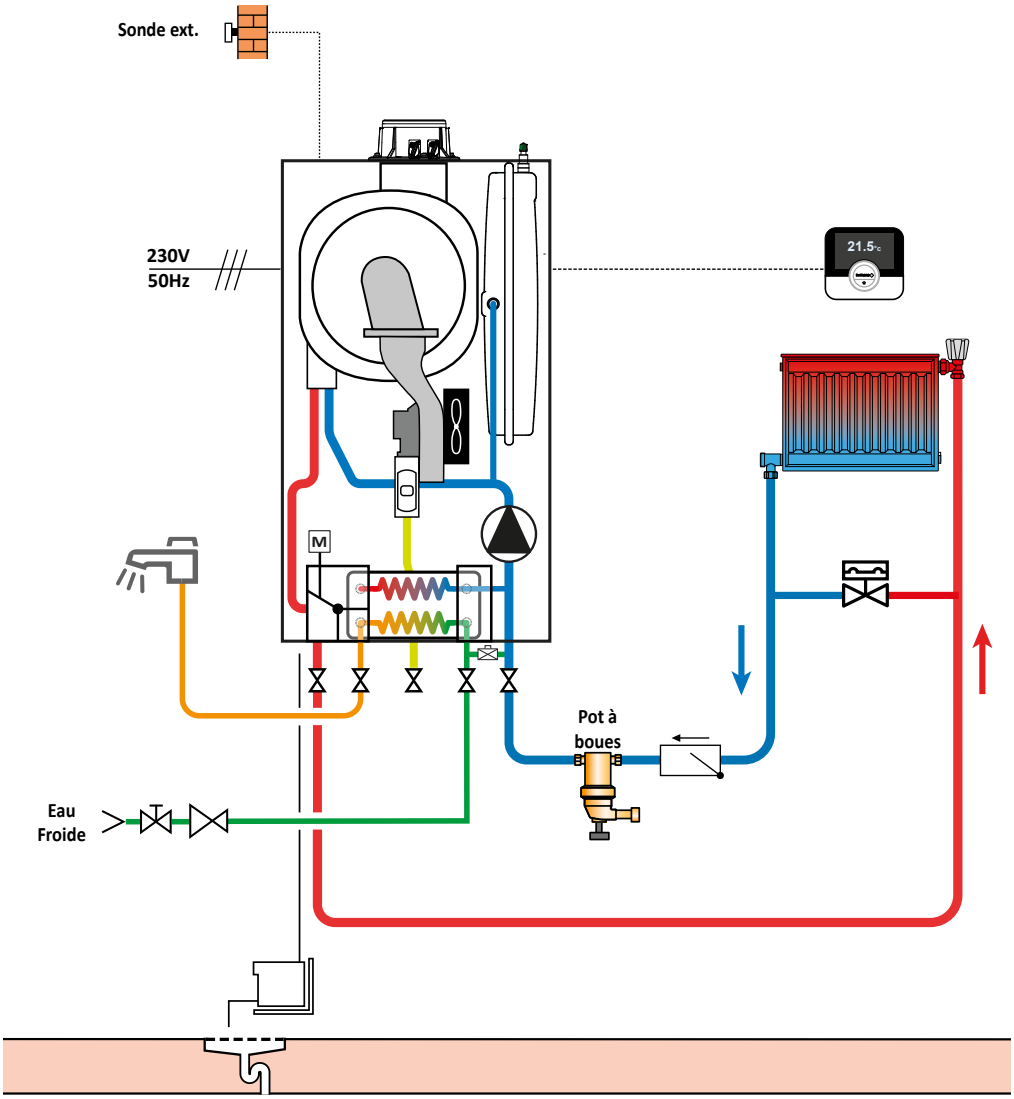

DESCRIPTIF

	COLIS	RÉF.	PRIX HT (€)
Chaudière MPX2 29 MI VH 8	-	7859789	**2 964,50**
Options éventuelles supplémentaires			
Sonde extérieure filaire	FM46	85757741	**60,00**
Thermostat d'ambiance connecté filaire SMART TC°	AD324	7691375	**289,00**
		Prix total H.T. *:	**3 313,50**
Mise en service		**Prix net H.T. :**	**186,00**

* hors Eco-Participation

Exemples donnés à titre indicatif

MPX 2 MI COMPACT DE 4,5 À 35 KW

CHAUDIÈRES MURALES GAZ À CONDENSATION POUR CHAUFFAGE, ET PRODUCTION D'ECS MICRO-ACCUMULÉE



Chaudière murale préréglée, particulièrement compacte, équipée pour fonctionner aux gaz naturels ou au propane

- Très faibles émissions polluantes : NOx < 25 mg/kWh
- Échangeur spiralé en inox avec enveloppe en matériau composite et fonction purge automatique à la mise en service
- Module air/gaz intégrant le brûleur gaz modulant de 15 à 100 % et le système électronique de gestion automatique de la combustion
- Module hydraulique avec corps en laiton, intégrant la pompe chauffage modulante, le by-pass automatique, la vanne d'inversion chauffage/ECS, la soupape de sécurité 3 bar, le manomètre, vase d'expansion 8 l
- Tableau de commande simple et fonctionnel avec écran rétro-éclairé, boutons de réglage des températures de chauffage et d'ECS, bouton d'accès à tous les paramètres de réglage et affichage de codes erreurs avec historique
- Dosseret de montage à commander séparément

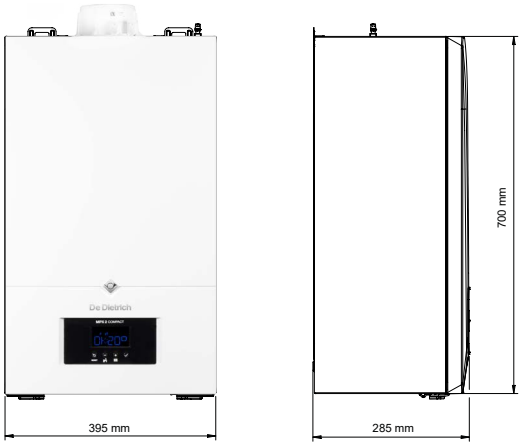

MPX MI Compact			29 MI Compact	35 MI Compact
Classe énergétique chauffage			A	A
Efficacité énergétique saisonnière : Etas produit (règlement 813)		%	94	94
Puissance utile	- nominale déterminée à Qnom (Pn_gen)	kW	20	24
	- intermédiaire (Pint)	kW	6,8	8,1
Puissance minimale (Pmin)		kW	3,6	4,4
Rendement en % PCI à charge ...% Pn_gen	- 100 % Pn à temp. moy. 70 °C (RPn)	%	97,7	97,8
et temp. eau ...°C	- 30 % Pn à temp. retour 30 °C (RPint)	%	110,3	109,9
Puissance électrique nominale		W	91	98
Consommation d'électricité auxiliaire à Pn (elmax)		W	25	28
Consommation d'électricité auxiliaire à P 30% (elmin)		W	11	11
Consommation d'électricité en veille (Psb)		W	4	4
Pertes thermiques (Pstby)		W	35	35
Puissance acoustique à Pn (Lwa)		dB(A)	48	48
Pression acoustique à 1 m à Pn		dB(A)	40	40
Émissions d'oxydes d'azote (NOx)		mg/kWh	14	21
Capacité vase d'expansion		l	8	8
Poids net		kg	28,2	29,2
Classe énergétique ECS			A	A
Efficacité énergétique eau chaude (ηwh)		%	89	87
Profil de soutirage déclaré			XL	XL
Puissance en mode sanitaire		kW	29	35
Nombre d'étoiles performance sanitaire (EN13203-1)			★★★	★★★
Débit spécifique ΔT 30K (EN 13203-1)		l/min	13,9	16,7
Pression maxi de service eau chaude sanitaire		bar	8	8

Temp. moy. de fonctionnement :
T_{fonct_max} : 70 °C
T_{fonct_min} : 25 °C

Température maxi. de service : 80 °C
Pression maxi. de service : 3 bar
Thermostat de sécurité : 110 °C

Alimentation : 230 V/50 Hz
Indice de protection : IP X5D
Catégorie gaz : II_{2Er3P}

Classe NOx : 6
Homologation : B_{23}, B_{23P}, B_{33}, $C_{(10)3}$, C_{13}, C_{33}, C_{43}, C_{43P}, C_{53}, C_{83}, C_{83P}, C_{93}

Détails des données
Voir feuillet technique

PRIX H.T.		29 MI Compact	33 MI Compact
MPX2 29 MI COMPACT VH 8	Réf.	7859799	
	€	**2 815,50**	
MPX2 29 MI COMPACT VV 12	Réf.	7859800	
	€	**2 952,60**	
MPX2 35 MI COMPACT VH 8	Réf.		7859801
	€		**2 977,50**
MPX2 35 MI COMPACT VV12	Réf.		7859802
	€		**3 114,60**

Eco-Participation : voir liste des colis page suivante

De Dietrich

MPX 2 MI COMPACT DE 4,5 À 35 KW

CHAUDIÈRES MURALES GAZ **À CONDENSATION POUR CHAUFFAGE, ET PRODUCTION D'ECS MICRO-ACCUMULÉE**

COLISAGE

DÉSIGNATION MPX MI COMPACT	RÉFÉRENCE COMPLÈTE	PRIX HT (€) ECOPART : VOIR LISTE COLIS	NOMBRE DE COLIS	CHAUDIÈRE MPX 2 MI COMPACT	BARRETTE COMPACT MI	COLIS DOUILLES NEUVES	TERMINAL HORIZONTAL	DÉPART 80/125	TERMINAL VERTICAL
MPX2 29 MI COMPACT VH 8	7859799	**2 815,50**	4	7841052	7776954	7786774	100008296	-	-
MPX2 29 MI COMPACT VV 12	7859800	**2 952,60**	5	7841052	7776954	7786774	-	7755080	100002732
MPX2 35 MI COMPACT VH 8	7859801	**2 977,50**	4	7841053	7776954	7786774	100008296	-	-
MPX2 35 MI COMPACT VV12	7859802	**3 114,60**	5	7841053	7776954	7786774	-	7755080	100002732

LISTE DES COLIS

RÉF.	DÉSIGNATION	COLIS	PRIX HT (€)
7841052	MPX 2 29 MI COMPACT		**2 435,00**
7841053	MPX 2 35 MI COMPACT		**2 597,00**
7776954	BARRETTE COMPACT MI / 2.XX		**189,00**
7786774	DOUILLES NEUVES COMPACT MI		**66,70**

RÉF.	DÉSIGNATION	COLIS	PRIX HT (€)
100008296	TERMINAL HORIZONTAL PPS Ø 60/100 MM LG=800 MM	DY871	**124,80**
7755080	DÉPART 80/125		**78,90**
100002732	TERMINAL VERTICAL PPS Ø 80/125 MM NOIR	DY843	**183,00**

REMPLACEMENT CHAUDIÈRES CONCURRENTES
AVEC OU SANS RATTRAPAGE DE LA SORTIE VENTOUSE

	RÉF.	DÉSIGNATION	COLIS	PRIX HT (€)
	7776955	KIT REMPLACEMENT NECTRA		**133,30**
	7776956	KIT REMPLACEMENT CELTIC		**133,30**
	7776957	KIT REMPLACEMENT COMPACT ELM ACLEIS		**133,30**
	7776958	KIT REMPLACEMENT ELM GVM		**133,30**
	7776959	KIT REMPLACEMENT SD		**133,30**
	7776960	CACHE ROBINET		**82,70**
	7776961	CADRE ÉCARTEUR		**99,10**
	C71414101	CLÉ COUDE 1/2 - 3/4		**17,70**

ÉCO-PART. **5,00** **1,67** **0,83** **0,12** **0,02**
HT (€) EN SUS

ÉCO-PART. **66,00** **23,50** **16,05** **4,15** **1,78** **0,88**
HT (€) INCLUSE **0,73** **0,10** **0,08** **0,07** **0,02**

Les montants des éco-participations sont susceptibles d'évoluer en cas de modification du barème par notre organisme collecteur.

MISE EN SERVICE

		PRIX NET HT (€)
7809009	MES CHAUD INF. 50 KW POUR UNE UNITÉ	186€
7809012	MES CHAUD INF. 50 KW PAR UNITÉ SUPPLÉMENTAIRE	149€

POUR PLUS D'INFORMATIONS SUR NOS **SERVICES & OUTILS** SE REPORTER AUX P 30 ET SUIVANTES

MPX 2 MI COMPACT DE 4,5 À 35 KW

CHAUDIÈRES MURALES GAZ **À CONDENSATION POUR CHAUFFAGE, ET PRODUCTION D'ECS MICRO-ACCUMULÉE**

OPTIONS THERMOSTATS ET SONDES D'AMBIANCE

	RÉF.	DÉSIGNATION	COLIS	CONNEXION	PILES	PROGRAMME HORAIRE	CONNECTE INTERNET	CLASSE	PRIX HT (€)
	7691375	SONDE D'AMBIANCE SMART TC° CONNECTÉE	AD324	filaire	non	oui	oui	V - VI*	289,00
	7691377	SONDE D'AMBIANCE SMART TC° CONNECTÉE SANS FIL (RF)	AD341	sans fil	oui	oui	oui	V - VI**	479,00
	7609763	THERMOSTAT D'AMBIANCE MODULANT FILAIRE	AD304	filaire	non	oui	non	V - VI*	291,00
	7609762	THERMOSTAT D'AMBIANCE MODULANT RADIO	AD303	sans fil	oui	oui	non	V - VI*	478,00
	7612097	THERMOSTAT D'AMBIANCE MODULANT NON PROGRAMMABLE	AD301	filaire	non	non	non	V - VI*	148,00
	7768817	THERMOSTAT D'AMBIANCE PROGRAMMABLE (FILAIRE)	AD337	filaire	oui	oui	non	IV - IV*	134,00
	7768818	THERMOSTAT D'AMBIANCE PROGRAMMABLE (SANS FILS)	AD338	sans fil	oui	oui	non	IV - IV*	324,00
	88017859	THERMOSTAT D'AMBIANCE NON PROGRAMMABLE	AD140	filaire	non	non	non	I - III*	71,00
	85757741	SONDE EXTÉRIEURE	FM46	filaire	non	-	non	-	60,00
	7776874	SONDE EXTÉRIEURE SANS FIL POUR SMART TC° RF	AD346	sans fil	non	-	non	-	124,80

* avec sonde extérieure filaire 85757741
** avec sonde extérieure filaire 85757741 ou sans fil 7776874

CHOIX DES OPTIONS EN FONCTION DES CIRCUITS RACCORDÉS

MPX 2 MI COMPACT — Type de circuit	ECS	direct
MPX 2 MI Compact	d'origine(1)	d'origine(2)

FUMISTERIE : voir page 635

Voir pages suivantes

De Dietrich

MPX 2 MI COMPACT DE 4,5 À 35 KW

CHAUDIÈRES MURALES GAZ **À CONDENSATION POUR CHAUFFAGE, ET PRODUCTION D'ECS MICRO-ACCUMULÉE**

ACCÉDEZ À NOTRE **SCHÉMATHÈQUE**

GÉNÉREZ L'ÉTIQUETTE ÉNERGÉTIQUE SYSTÈME

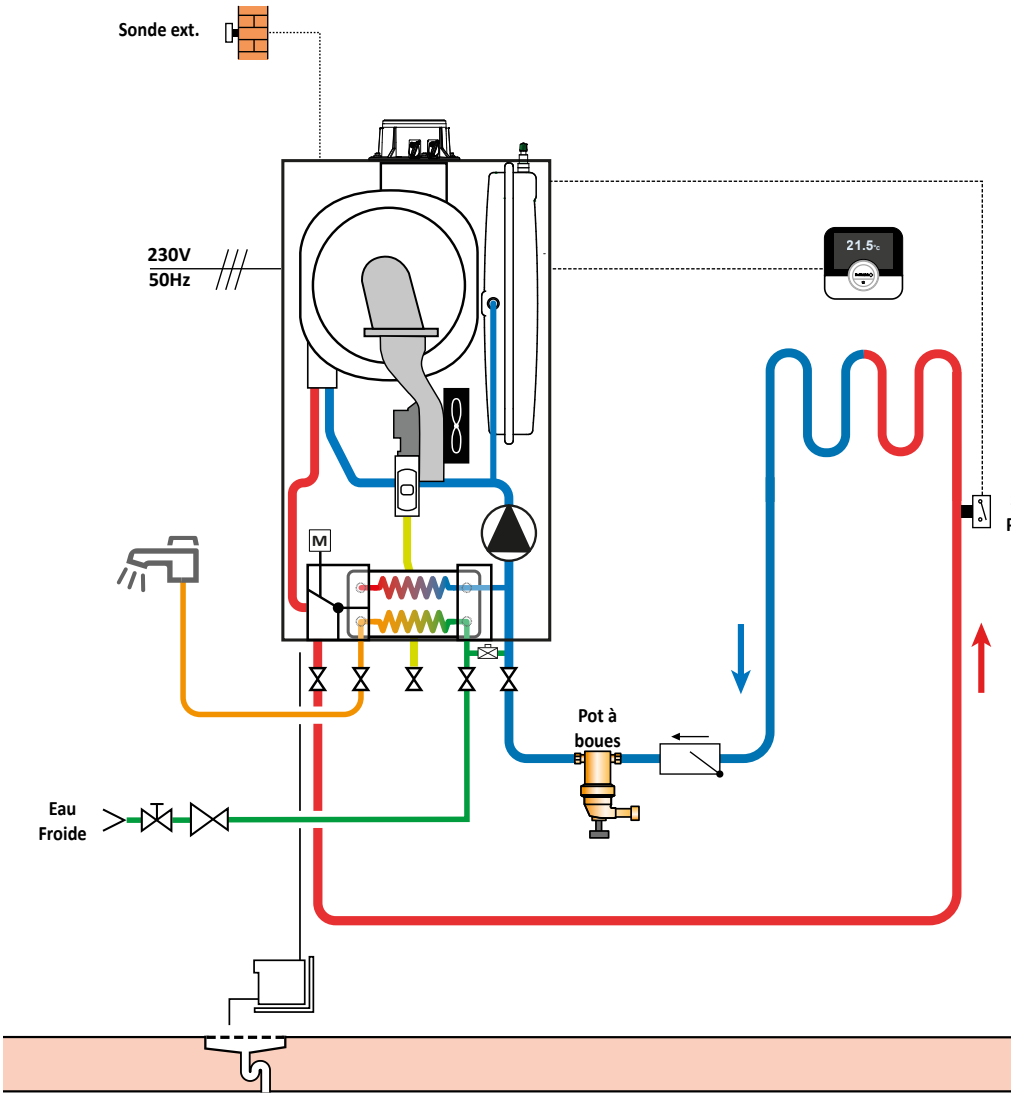

DESCRIPTIF

	COLIS	RÉF.	PRIX HT (€)
Chaudière MPX2 29 MI COMPACT VH 8	-	7859799	**2 815,50**
Options éventuelles supplémentaires			
Sonde extérieure filaire	FM46	85757741	**60,00**
Thermostat d'ambiance connecté filaire SMART TC°	AD324	7691375	**289,00**
		Prix total H.T.* :	**3 164,50**
Mise en service		**Prix net H.T. :**	**186,00**

* hors Eco-Participation

Exemples donnés à titre indicatif

MPX 2 DE 3 À 24 KW

CHAUDIÈRES MURALES GAZ À CONDENSATION POUR CHAUFFAGE AVEC OU SANS PRODUCTION D'ECS À ACCUMULATION



Chaudière murale, préréglée pour fonctionner aux gaz naturels ou au propane

- Très faibles émissions polluantes : NOx < 25 mg/kWh
- Échangeur spiralé en inox avec enveloppe en matériau composite et fonction purge automatique à la mise en service
- Module air/gaz intégrant le brûleur gaz modulant de 15 à 100 % et le système électronique de gestion automatique de la combustion
- Module hydraulique avec corps en laiton, intégrant la pompe chauffage modulante, le by-pass automatique, la vanne d'inversion chauffage/ECS, la soupape de sécurité 3 bar, le manomètre, vase d'expansion 10 l
- Tableau de commande simple et fonctionnel avec écran rétro-éclairé, boutons de réglage des températures de chauffage et d'ECS, bouton d'accès à tous les paramètres de réglage et affichage de codes erreurs avec historique
- Dosseret de montage à commander séparément



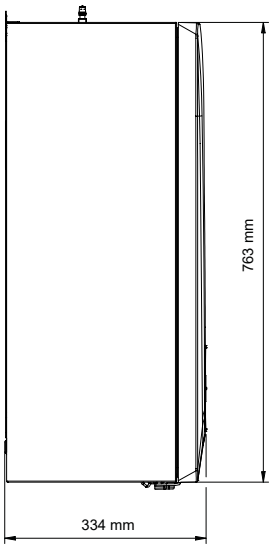

MPX 2			24
Classe énergétique chauffage			A
Efficacité énergétique saisonnière : Etas produit (règlement 813)		%	94
Puissance utile	- nominale déterminée à Qnom (Pn_gen)	kW	24
	- intermédiaire (Pint)	kW	8,1
Puissance minimale (Pmin)		kW	2,4
Rendement en % PCI à charge …% Pn_gen	- 100 % Pn à temp. moy. 70 °C (RPn)	%	97,6
et temp. eau …°C	- 30 % Pn à temp. retour 30 °C (RPint)	%	109,7
Puissance électrique nominale		W	76
Consommation d'électricité auxiliaire à Pn (elmax)		W	33
Consommation d'électricité auxiliaire à P 30% (elmin)		W	11
Consommation d'électricité en veille (Psb)		W	4
Pertes thermiques (Pstby)		W	35
Puissance acoustique à Pn (Lwa)		dB(A)	50
Pression acoustique à 1 m à Pn		dB(A)	42
Émissions d'oxydes d'azote (NOx)		mg/kWh	21
Capacité vase d'expansion		l	10
Poids net		kg	31,5

Temp. moy. de fonctionnement :
T_{fonct_max} : 70 °C
T_{fonct_min} : 25 °C

Température maxi. de service : 80 °C
Pression maxi. de service : 3 bar
Thermostat de sécurité : 110 °C

Alimentation : 230 V/50 Hz
Indice de protection : IP X5D
Catégorie gaz : II_{2Er3P}

Classe NOx : 6
Homologation : B_{23}, B_{23P}, B_{33}, $C_{10(3)}$, C_{13}, C_{33}, C_{43}, C_{43P}, C_{53}, C_{83}, C_{83P}, C_{93}

Détails des données
Voir feuillet technique

PRIX H.T.	MPX 2	24
VH8 : avec ventouse horizontale PPS Ø 60/100 mm (1) (4)	Réf.	7859787
	€	**2 837,80**
VV12 : avec ventouse verticale PPS Ø 80/125 mm (1) (2) (3)		7859788
	€	**2 974,90**

Eco-Participation : voir liste des colis page suivante
(1) En l'absence de précision, la chaudière sera livrée avec ventouse standard horizontale, longueur 800 mm. (2) Le terminal livré est de couleur noire, sur demande une variante en rouge peut être commandée. (3) La fourniture inclut l'adaptateur Ø 80/125 mm, colis HR38. (4) Pour les autres raccordements, déduire le prix de la ventouse horizontale (colis HR48 : réf 100013756) du prix de la chaudière VH et rajouter le prix des accessoires nécessaires à la configuration souhaitée.

De Dietrich

MPX 2 DE 3 À 24 KW

CHAUDIÈRES MURALES GAZ **À CONDENSATION POUR CHAUFFAGE ET PRODUCTION D'ECS À ACCUMULATION**



MPX 2 /BS80

Préparateur d'ECS émaillé à serpentin de 80 litres placé à droite ou a gauche de la chaudière avec protection par "Titan Active System" (anode sans consommation de matière)

- Tubulures de liaison chaudières/ballon incluses

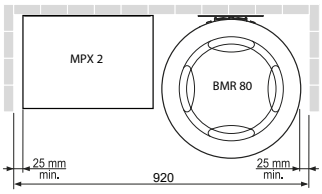

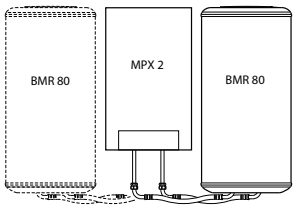

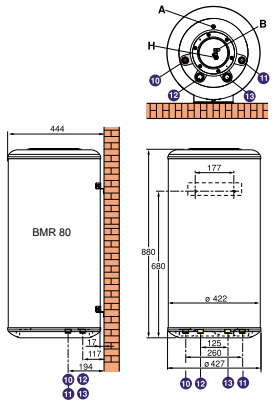

PRIX H.T.		
MPX2 24 VH 8 BS 80	Réf.	7859795
	€	**4 328,30**
MPX2 24 VV 12 BS 80	Réf.	7859796
	€	**4 465,40**

Eco-Participation : voir liste des colis page suivante



MPX 2 /BS130

Préparateur d'ECS émaillé à serpentin de 130 litres placé sous la chaudière avec protection par "Titan Active System" (anode sans consommation de matière)

- Tubulures de liaison chaudières/ballon incluses
- Sonde ECS livrée

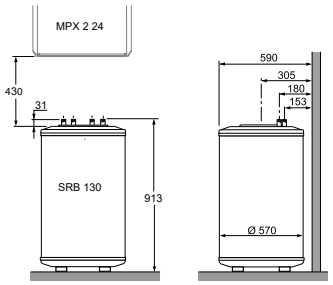

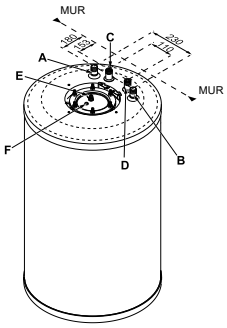

PRIX H.T.		
MPX2 24 VH 8 BS 130	Réf.	7859797
	€	**4 613,30**
MPX2 24 VV 12 BS 130	Réf.	7859798
	€	**4 750,40**

Eco-Participation : voir liste des colis page suivante

MPX 2		24 BS 80	24 BS 130
Classe énergétique ECS		A	A
Efficacité énergétique eau chaude Eta wh	%	82	82
Profil de soutirage déclaré		XL	XL
Capacité de stockage	l	80	130
Puissance en mode sanitaire	kW	24	24
Débit spécifique ΔT 30K (EN 13203-1)	l/min	16,5	20
Type de ballon		base sans appoint	base sans appoint
Coefficient de pertes thermiques (UA S)	W/K	1,26	1,09
Hauteur relative de l'échangeur: H1/H totale	0 - 1	0,78	0,56
Hystérésis thermostat ballon	°C	5	5
IN° de zone du thermostat	1 à 4	1	1
Type de gestion du thermostat ballon		Permanent	Permanent
Température maxi ballon	°C	60	60
Pression maxi de service eau chaude sanitaire	bar	8	8
Poids net ballon	kg	42,5	60,6

MPX 2 DE 3 À 24 KW

CHAUDIÈRES MURALES GAZ **À CONDENSATION POUR CHAUFFAGE AVEC OU SANS PRODUCTION D'ECS À ACCUMULATION**

COLISAGE

DÉSIGNATION MPX	RÉFÉRENCE COMPLÈTE	PRIX HT (€) ECOPART : VOIR LISTE COLIS	NOMBRE DE COLIS	CHAUDIÈRE MPX 2 24	BARRETTE CHAUFFAGE SEUL	TERMINAL HORIZONTAL	DÉPART 80/125	TERMINAL VERTICAL
MPX2 24 VH 8	7859787	**2 837,80**	3	7841049	7778309	100008296	-	-
MPX2 24 VV 12	7859788	**2 974,90**	4	7841049	7778309	-	7755080	100002732

DÉSIGNATION MCR 2 AVEC ECS PAR BALLON SÉPARÉ	RÉFÉRENCE COMPLÈTE	PRIX HT (€) ECOPART : VOIR LISTE COLIS	NOMBRE DE COLIS	CHAUDIÈRE MPX 2 24	BARRETTE CHAUFFAGE SEUL	BALLON MURAL BMR 80	BALLON SRB 130	KIT DE RACCORDEMENT BMR80	KIT DE RACCORDEMENT SRB130	SONDE BALLON LG = 5 M NTC 12K	TERMINAL HORIZONTAL PPS Ø 60/100 MM LG = 800 MM	ADAPTATEUR AIR/FUMÉES Ø 80/125 MM	TERMINAL VERTICAL PPS Ø 80/125 MM NOIR
MPX2 24 VH 8 BS 80	7859795	**4 328,30**	6	7841049	7778309	100005562	-	100011287	-	100000030	100008296	-	-
MPX2 24 VV 12 BS 80	7859796	**4 465,40**	7	7841049	7778309	100005562	-	100011287	-	100000030	-	7755080	100002732
MPX2 24 VH 8 BS 130	7859797	**4 613,30**	6	7841049	7778309	-	7681039	-	100011288	100000030	100008296	-	-
MPX2 24 VV 12 BS 130	7859798	**4 750,40**	7	7841049	7778309	-	7681039	-	100011288	100000030	-	7755080	100002732

LISTE DES COLIS

RÉF.	DÉSIGNATION	COLIS	PRIX HT (€)
7841049	MPX2 24		**2 482,00**
7778309	BARRETTE CHAUF. SEUL		**231,00**
100008296	TERMINAL HORIZONTAL PPS Ø 60/100 MM LG=800 MM	DY871	**124,80**
7755080	DÉPART 80/125		**78,90**
100002732	TERMINAL VERTICAL PPS Ø 80/125 MM NOIR	DY843	**183,00**

RÉF.	DÉSIGNATION	COLIS	PRIX HT (€)
100005562	BALLON JUXTAPOSABLE BMR 80 ROND	EE53	**1 249,00**
100011287	KIT DE RACCORDEMENT POUR BMR 80	HX97	**167,00**
7681039	PRÉPARATEUR SRB 130	EE81	**1 589,00**
100011288	KIT DE RACCORDEMENT POUR BALLON DE 130 L	HG57	**112,00**
100000030	SONDE BALLON 5M LONG NTC 12K	AD 212	**74,50**

MISE EN SERVICE

SERV' élite

		PRIX NET HT (€)
7809009	MES CHAUD INF. 50 KW POUR UNE UNITÉ	186€
7809012	MES CHAUD INF. 50 KW PAR UNITÉ SUPPLÉMENTAIRE	149€

POUR PLUS D'INFORMATIONS SUR NOS **SERVICES & OUTILS**
SE REPORTER AUX P 30 ET SUIVANTES

MPX 2 DE 3 À 24 KW

CHAUDIÈRES MURALES GAZ **À CONDENSATION POUR CHAUFFAGE AVEC OU SANS PRODUCTION D'ECS À ACCUMULATION**

OPTIONS KIT DE REMPLACEMENT

	RÉF.	DÉSIGNATION	COLIS	PRIX HT (€)
	7753486	CADRE ÉCARTEUR		**99,10**
	7777477	CACHE ROBINET		**82,70**
	C71414101	CLÉ COUDE 1/2 - 3/4		**17,70**

OPTIONS EAU CHAUDE SANITAIRE

	RÉF.	DÉSIGNATION	COLIS	PRIX HT (€)
	100005562	BALLON JUXTAPOSABLE BMR 80 ROND	EE53	**1 249,00**
	100011287	KIT DE RACCORDEMENT POUR BMR 80	HG56	**167,00**
	7681039	PRÉPARATEUR SRB 130	EE81	**1 589,00**
	100011288	KIT DE RACCORDEMENT POUR BALLON DE 130 L	HG57	**112,00**
	100000030	SONDE BALLON 5M LONG NTC 12K	AD212	**74,50**

ÉCO-PART. **5,00** **1,67** **0,83** **0,12** **0,02**
HT (€) EN SUS

ÉCO-PART. **66,00** **23,50** **16,05** **4,15** **1,78** **0,88**
HT (€) INCLUSE **0,73** **0,10** **0,08** **0,07** **0,02**

Les montants des éco-participations sont susceptibles d'évoluer en cas de modification du barème par notre organisme collecteur.

Voir pages suivantes

MPX 2 DE 3 À 24 KW

CHAUDIÈRES MURALES GAZ **À CONDENSATION POUR CHAUFFAGE AVEC OU SANS PRODUCTION D'ECS À ACCUMULATION**

OPTIONS THERMOSTATS ET SONDES D'AMBIANCE

	RÉF.	DÉSIGNATION	COLIS	CONNEXION	PILES	PROGRAMME HORAIRE	CONNECTE INTERNET	CLASSE	PRIX HT (€)
	7691375	SONDE D'AMBIANCE SMART TC° CONNECTÉE	AD324	filaire	non	oui	oui	V - VI*	289,00
	7691377	SONDE D'AMBIANCE SMART TC° CONNECTÉE SANS FIL (RF)	AD341	sans fil	oui	oui	oui	V - VI**	479,00
	7609763	THERMOSTAT D'AMBIANCE MODULANT FILAIRE	AD304	filaire	non	oui	non	V - VI*	291,00
	7609762	THERMOSTAT D'AMBIANCE MODULANT RADIO	AD303	sans fil	oui	oui	non	V - VI*	478,00
	7612097	THERMOSTAT D'AMBIANCE MODULANT NON PROGRAMMABLE	AD301	filaire	non	non	non	V - VI*	148,00
	7768817	THERMOSTAT D'AMBIANCE PROGRAMMABLE (FILAIRE)	AD337	filaire	oui	oui	non	IV - IV*	134,00
	7768818	THERMOSTAT D'AMBIANCE PROGRAMMABLE (SANS FILS)	AD338	sans fil	oui	oui	non	IV - IV*	324,00
	88017859	THERMOSTAT D'AMBIANCE NON PROGRAMMABLE	AD140	filaire	non	non	non	I - III*	71,00
	85757741	SONDE EXTÉRIEURE	FM46	filaire	non	-	non	-	60,00
	7776874	SONDE EXTÉRIEURE SANS FIL POUR SMART TC° RF	AD346	sans fil	non	-	non	-	124,80

* avec sonde extérieure filaire 85757741

** avec sonde extérieure filaire 85757741 ou sans fil 7776874

CHOIX DES OPTIONS EN FONCTION DES CIRCUITS RACCORDÉS

MPX 2 — Type de circuit	ECS	direct
MPX 2	100000030	d'origine

FUMISTERIE : voir page 635

De Dietrich

MPX 2 DE 3 À 24 KW

CHAUDIÈRES MURALES GAZ **À CONDENSATION POUR CHAUFFAGE AVEC OU SANS PRODUCTION D'ECS À ACCUMULATION**

ACCÉDEZ À NOTRE **SCHÉMATHÈQUE**

GÉNÉREZ L'ÉTIQUETTE ÉNERGÉTIQUE SYSTÈME

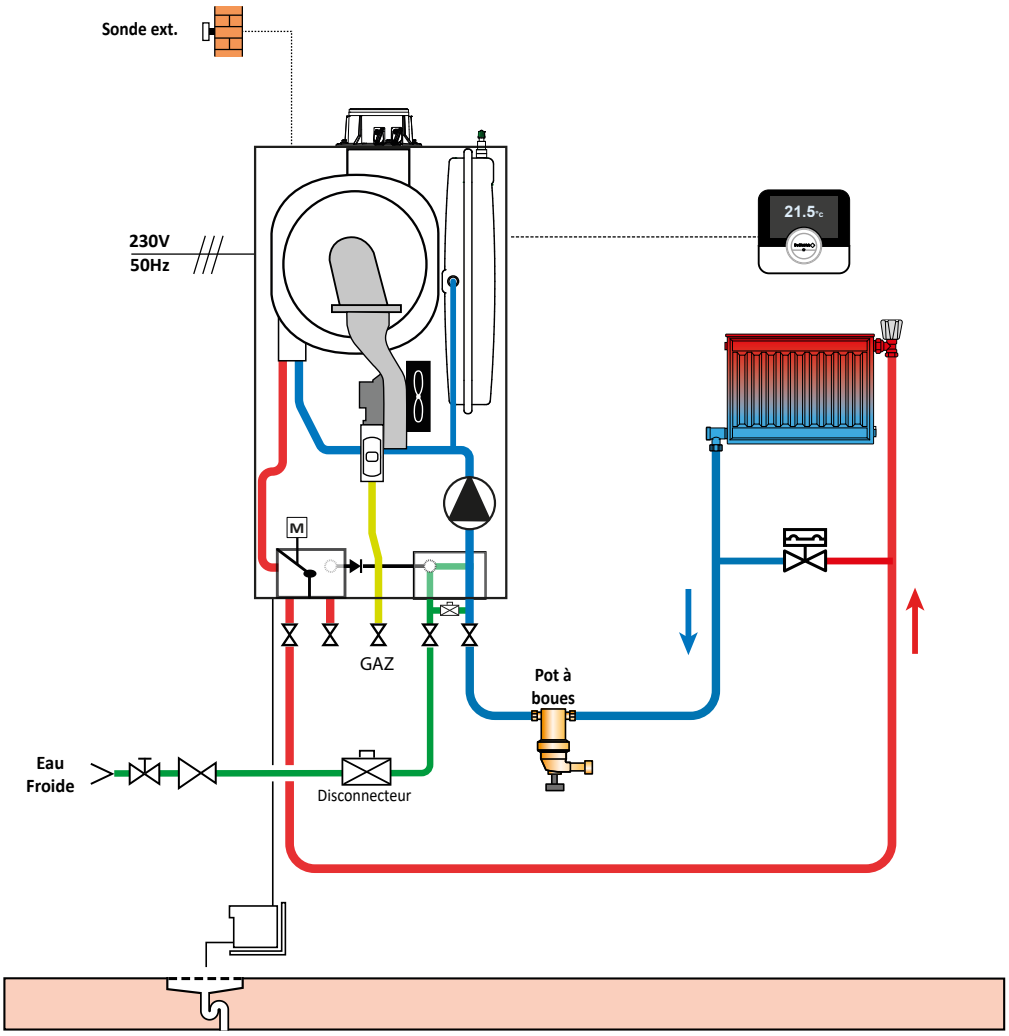

DESCRIPTIF

	COLIS	RÉF.	PRIX HT (€)
Chaudière MPX2 24 VH 8	-	7859787	**2 837,80**
Options éventuelles supplémentaires			
Sonde extérieure filaire	FM46	85757741	**60,00**
Thermostat d'ambiance connecté filaire SMART TC°	AD324	7691375	**289,00**
		Prix total H.T.* :	**3 186,80**
Mise en service		**Prix net H.T. :**	**186,00**

* hors Eco-Participation

Exemple donné à titre indicatif

MPX BIC DE 5,1 À 30,6 KW

CHAUDIÈRES MURALES GAZ À CONDENSATION POUR CHAUFFAGE, ET PRODUCTION D'ECS À ACCUMULATION



Chaudière murale, préréglée pour fonctionner aux gaz naturels ou au propane

Performance eau chaude sanitaire 3 étoiles (d'après EN 13203-1)
- Équipée pour fonctionner aux gaz naturels
- Possibilité de raccordement étanche, sur conduit ou en 3CE
- Faibles émissions polluantes : NOx ≤ 70 mg/kWh
- Combustion automatique
- Échangeur inox avec double enveloppe extérieure en matériau composite
- Brûleur gaz inox à pré-mélange total, modulant de 14 à 100 % de la puissance
- Ballon 40 l
- Ventilateur silencieux, allumage électronique et contrôle de flamme par ionisation
- Chaudière équipée d'un vase d'expansion de 10 l
- Tableau de commande simple et fonctionnel
- Le dosseret de montage avec robinetterie eau et gaz prémontés et douilles de raccordement pour l'installation neuve est à commander séparément (voir options)

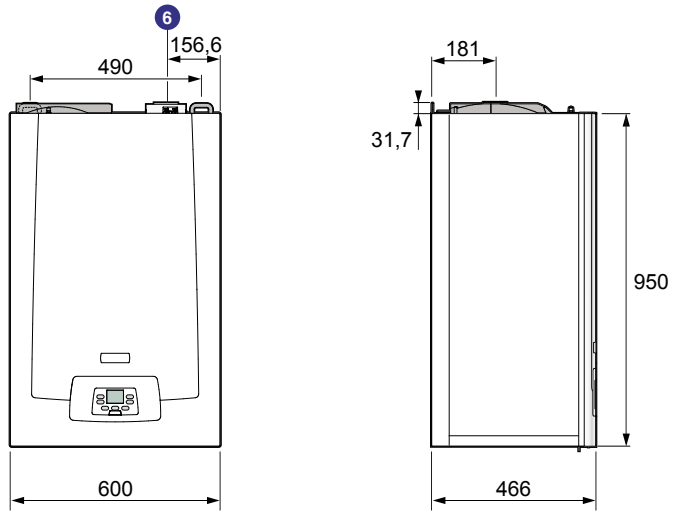

① Départ chauffage G 3/4"
② Sortie eau chaude sanitaire G 1/2"
③ Arrivée gaz G 3/4"
④ Entrée eau froide sanitaire G 1/2"
⑤ Retour chauffage G 3/4"
⑥ Évacuation des produits de combustion et conduit d'amenée d'air Ø 60/100 mm
⑦ Évacuation des condensats Ø 22 mm

MPX		28/33 BIC
Classe énergétique chauffage		A
Efficacité énergétique saisonnière Etas suivant le règlement n° 813	%	93
Rendement puissance nominale 100 % et température moyenne 70 °C	%	97,7
Rendement puissance intermédiaire 30 % et température retour 30 °C	%	108,9
Rendement charge mini et 30 °C	%	108,8
Puissance électrique des auxiliaires hors circulateur à Pn	W	41
Puissance électrique des auxiliaires à charge nulle (veille)	W	3
Puissance circulateur RE 2020	W	23
Type de circulateur		Vitesse variable et pression différentielle variable
Perte à l'arrêt à ΔT = 30 K	W	61
Puissance nominale chauffage 80/60 °C	kW	28
Puissance intermédiaire	kW	9,1
Puissance minimale	kW	4,7
Capacité vase d'expansion	l	10
Puissance acoustique (Lwa)	dB(A)	53
Classe énergétique ECS		A
Efficacité énergétique eau chaude sanitaire	%	81
Profil de soutirage déclaré		XL
Capacité de stockage	l	40
Puissance nominale sanitaire	kW	33
Débit spécifique à ΔT = 30 K (EN 13203)	l/min	18,3
Classification EN 13203		★★★
Autres caractéristiques		
Poids	Kg	67,5

Temp. moy. de fonctionnement :
T_{fonct_max} : 70 °C
T_{fonct_min} : 25 °C

Température maxi. de service : 80 °C
Pression maxi. de service : 3 bar
Thermostat de sécurité : 110 °C

Alimentation : 230 V/50 Hz
Indice de protection : IP X4D
Catégorie gaz : II_{2Er3P}

Classe NOx : 6
Homologation : B_{23}, B_{23P}, C_{13}, C_{33}, C_{43P}, C_{5x}, C_{83}, C_{93}

Détails des données
Voir feuillet technique

PRIX H.T.	MPX	28/33 BIC
	Colis	HX112
	Réf.	7679072
	€	4 613,00

Eco-Participation : voir liste des colis page suivante

De Dietrich

MPX BIC DE 5,1 À 30,6 KW

CHAUDIÈRES MURALES GAZ **À CONDENSATION POUR CHAUFFAGE, ET PRODUCTION D'ECS À ACCUMULATION**

COLISAGE

DÉSIGNATION MPX 28/33 BIC	RÉFÉRENCE COMPLÈTE	PRIX HT (€) ECOPART : VOIR LISTE COLIS	NOMBRE DE COLIS	CHAUDIÈRE MPX 28/33 BIC
MPX 28/33 BIC	7679072	**4 613,00**	1	7679072

LISTE DES COLIS

RÉF.	DÉSIGNATION	COLIS	PRIX HT (€)	RÉF.	DÉSIGNATION	COLIS	PRIX HT (€)
7679072	MPX 28/33 BIC	HX112	**4 613,00**				

OPTIONS

	RÉF.	DÉSIGNATION	COLIS	PRIX HT (€)
	7789915	BARRETTE ROBINETTERIE BIC		**155,50**
	7789918	CADRE ÉCARTEUR + DOUILLE		**131,20**
	100008296	TERMINAL HORIZONTAL PPS Ø 60/100 MM LG=800 MM	DY871	**124,80**
	100002732	TERMINAL VERTICAL PPS Ø 80/125 MM NOIR	DY843	**183,00**
	100017526	TERMINAL RETROFIT Ø60/100	DY912	**151,30**
	7650968	TERMINAL VERTICAL PPS Ø60/100MM NOIR	DY928	**193,60**
	84887708	ADAPTATEUR PPS Ø 60/100 SUR 80/125MM	DY708	**76,30**
	7670186	SONDE EXTÉRIEURE	HX94	**59,10**

ÉCO-PART. **5,00** **1,67** **0,83** **0,12** **0,02**
HT (€) EN SUS

ÉCO-PART. **66,00** **23,50** **16,05** **4,15** **1,78** **0,88**
HT (€) INCLUSE **0,73** **0,10** **0,08** **0,07** **0,02**

Les montants des éco-participations sont susceptibles d'évoluer en cas de modification du barème par notre organisme collecteur.

MISE EN SERVICE

		PRIX NET HT (€)
7809009	MES CHAUD INF. 50 KW POUR UNE UNITÉ	186€
7809012	MES CHAUD INF. 50 KW PAR UNITÉ SUPPLÉMENTAIRE	149€

POUR PLUS D'INFORMATIONS SUR NOS **SERVICES & OUTILS**
SE REPORTER AUX P 30 ET SUIVANTES

Voir pages suivantes

MPX BIC DE 5,1 À 30,6 KW

CHAUDIÈRES MURALES GAZ **À CONDENSATION POUR CHAUFFAGE, ET PRODUCTION D'ECS À ACCUMULATION**

	RÉF.	DÉSIGNATION	COLIS	CONNEXION	PILES	PROGRAMME HORAIRE	CONNECTE INTERNET	CLASSE	PRIX HT (€)
OPTIONS THERMOSTATS ET SONDES D'AMBIANCE									
	7649289	SONDE D'AMBIANCE SMART TC° CONNECTÉE	AD311	filaire	non	oui	oui	V - VI*	378,00
	7691377	SONDE D'AMBIANCE SMART TC° CONNECTÉE SANS FIL (RF)	AD341	sans fil	oui	oui	oui	V - VI*	479,00
	7609763	THERMOSTAT D'AMBIANCE MODULANT FILAIRE	AD304	filaire	non	oui	non	V - VI*	291,00
	7612097	THERMOSTAT D'AMBIANCE MODULANT NON PROGRAMMABLE	AD301	filaire	non	non	non	V - VI*	148,00
	7768817	THERMOSTAT D'AMBIANCE PROGRAMMABLE (FILAIRE)	AD337	filaire	oui	oui	non	IV	134,00
	7768818	THERMOSTAT D'AMBIANCE PROGRAMMABLE (SANS FILS)	AD338	sans fil	oui	oui	non	IV	324,00
	7774421	THERMOSTAT D'AMBIANCE PROGRAMMABLE (FILAIRE 230V)	AD345	filaire	230V	oui	non	IV	146,00
	88017859	THERMOSTAT D'AMBIANCE NON PROGRAMMABLE	AD140	filaire	non	non	non	III	71,00
	7670186	SONDE EXTÉRIEURE	HX94	filaire	non	-	non		59,10

* avec sonde extérieure filaire 7670186

FUMISTERIE : voir page 635

MPX BIC DE 5,1 À 30,6 KW

CHAUDIÈRES MURALES GAZ **À CONDENSATION POUR CHAUFFAGE, ET PRODUCTION D'ECS À ACCUMULATION (BIC)**

ACCÉDEZ À NOTRE **SCHÉMATHÈQUE**

GÉNÉREZ L'ÉTIQUETTE ÉNERGÉTIQUE SYSTÈME

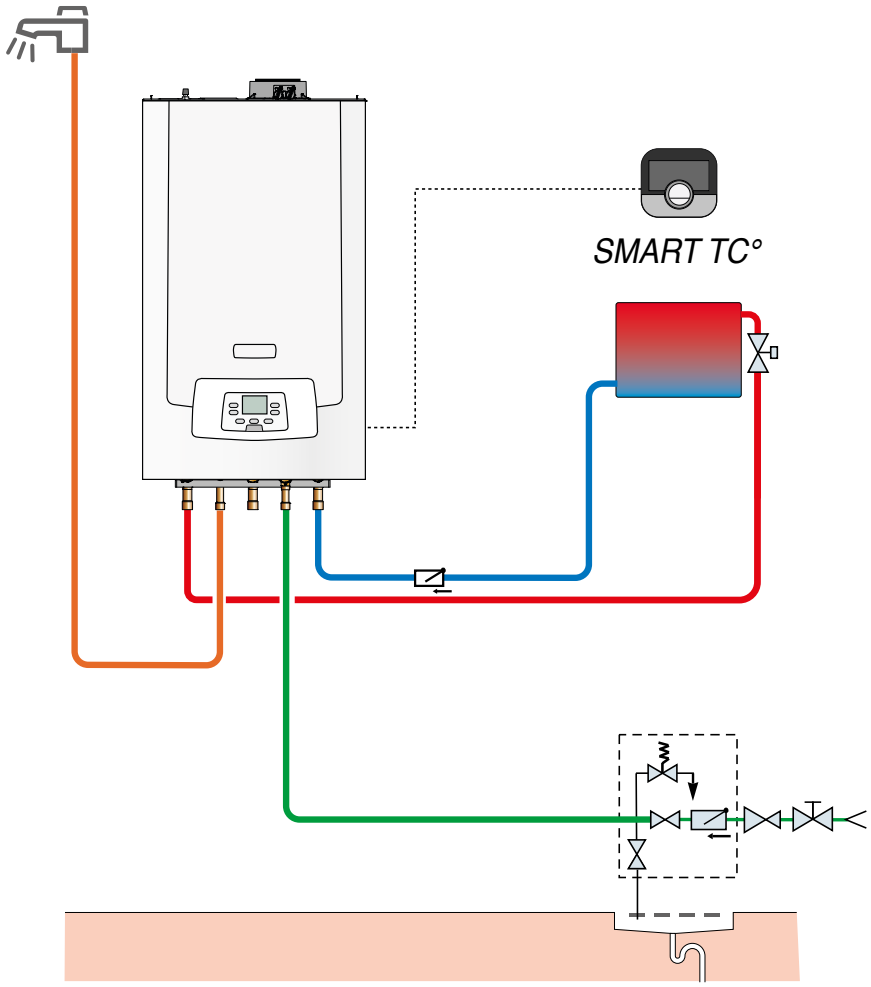

DESCRIPTIF

	COLIS	RÉF.	PRIX HT (€)
Chaudière MPX 28/33 BIC	HX112	7679072	**4 613,00**
Barrette		7789915	**155,50**
Options éventuelles supplémentaires			
Thermostat d'ambiance connecté filaire SMART TC° "OT"	AD311	7649289	**378,00**
		Prix total H.T.* :	**5 145,50**
Mise en service		**Prix net H.T. :**	**186,00**

* hors Eco-Participation

Exemple donné à titre indicatif

MODULENS G AGC DE 5 À 34,8 KW

CHAUDIÈRES GAZ AU SOL **À CONDENSATION**

Produit

- Solution modulaire très compacte même avec du solaire
- Multi-circuits avec pré-équipement hydraulique intégrable
- Ballon solaire tout équipé avec optimisation de l'apport solaire (en option)
- Simplicité de raccordement
- Facilité d'accès des éléments par l'avant
- Idéal pour les projets de rénovation en solution multi-énergies

- Corps de chauffe en aluminium avec un excellent transfert de chaleur
- Surface d'échange importante du circuit des fumées qui optimise la condensation
- Brûleur et circulateur modulants



Hydrogène 20%

JUSQU'À

A

A

COMPATIBLE GAZ VERT

CE

Informations pratiques

Éligibles Aides & Subventions Voir p. 34

Formations proposées Voir p. 42

On vous accompagne Voir p. 33

FABRICATION 100% FRANÇAISE

Page produit site internet

De Dietrich

Bénéfices utilisateur

- Efficacité
- Performance
- Economique
- Respect de l'environnement
- Simplicité

Jusqu'à 30% d'économies d'énergie grâce à un brûleur modulant de 22 à 100%

Pas d'allumages successifs permettant une baisse des pertes à l'arrêt et augmente la durée de vie de l'installation

Récupère la chaleur contenue dans les fumées et réduit la consommation d'énergie

Réduit jusqu'à 50% les émissions polluantes

Surveillez vos consommations avec la régulation performante Diematic iSystem



Profitez pour longtemps de la qualité De Dietrich : extension de garantie

De Dietrich s'assure de la qualité et la fiabilité de ses produits et s'engage sur la durée. Option extension de garantie de 7 ans sur le corps de chauffe à prise d'effet suite à la garantie initiale de 3 ans soit une garantie de 10 ans.
Condition sur www.dedietrich-thermique.fr

MODULENS G AGC DE 5 À 34,8 KW

CHAUDIÈRES GAZ AU SOL **À CONDENSATION**



Chaudière au sol, équipée pour fonctionner au gaz naturel H

- Adaptable pour fonctionner au gaz naturel L et au propane
- Livrée d'origine avec ventouse horizontale ou verticale
- Échangeur moulé monobloc en alliage Aluminium/ Silicium
- Brûleur gaz inox à prémélange total, modulant de 22 à 100 % de la puissance
- Chaudière équipée : pompe chauffage modulante, soupape de sécurité chauffage 3 bar, vase d'expansion 18 L (sauf modèle AGC 35), vanne d'inversion chauffage/ECS, purgeur automatique, éclairage interne
- Tableau avec module de commande orientable, équipée d'une régulation DIEMATIC-iSystem avec optimisation de la gestion de systèmes combinés avec en particulier la possibilité de réglage des paramètres solaires
- Habillage de conception modulaire avec esthétique identique aux préparateurs ECS pouvant lui être associés, pieds réglables

MODULENS G AGC 25, AGC 35

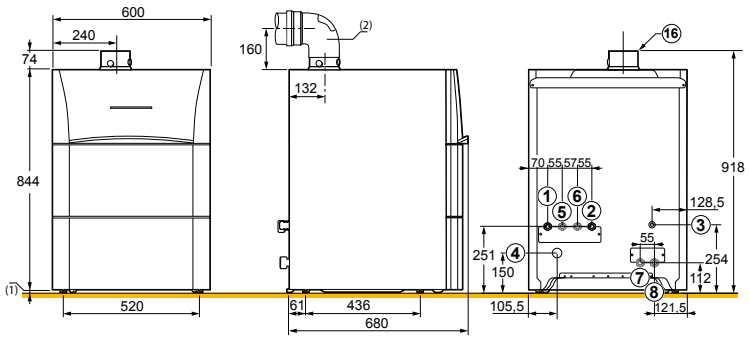

① ② Retour/ Départ chauffage circuit direct G 3/4
③ Alimentation gaz Ø G 1/2
④ Évacuation des condensats, tuyau PVC Ø 24 x 19 mm
⑤ ⑥ Retour/Départ primaire préparateur ECS indépendant G 3/4 (avec colis JA10 – option)
⑦ ⑧ Départ/Retour chauffage circuit vanne mélangeuse G 3/4 (avec colis JA83 : Kit tubulures internes avec vanne 3 voies motorisée et pompe, ou avec colis JA7 : Kit tubulures seules – options)
⑩ Entrée eau froide sanitaire G 3/4
⑪ Sortie eau chaude sanitaire G 3/4
⑫ Retour boucle de circulation G 3/4 (avec colis ER 218 : Kit de recirculation pour préparateur 100 HL ou avec colis ER219 : Kit de recirculation pour préparateurs 160 SL et 220 SHL - options)
⑬ Robinet de vidange ECS avec embout Ø ext. 14 mm
⑭ Entrée primaire du serpentin solaire Cu 18 mm
⑮ Sortie primaire du serpentin solaire Cu 18 mm
⑯ Raccordement air/fumées concentrique Ø 60/100 mm

(1) Pieds réglables de 10 à 30 mm
(2) Coude livré avec la ventouse horizontale HR48. Le coude réduit JA43 disponible en option permet de ramener la hauteur de 160 mm à 100 mm.

MODULENS G AGC		25	35
Classe énergétique chauffage		A	A
Efficacité énergétique saisonnière : Etas produit (règlement 813)	%	94	94
Efficacité énergétique saisonnière : Etas système (avec sonde ext. livrée d'origine - règlement 813)	%	96	96
Puissance utile - nominale déterminée à Qnom (Pn_gen)	kW	24,8	34,8
Puissance utile - intermédiaire à 30 % Qnom (Pint)	kW	8,3	11,6
Puissance utile à 50/30 °C Pn (mode chauffage)	kW	5,6-25,5	7,0-35,9
Puissance utile à 80/60 °C mini/maxi (mode chauffage)	kW	5,0-24,8	6,3-34,8
Puissance utile à 80/60 °C max (mode ECS)	kW	28	34,8
Rendement en % PCI à charge …% Pn_gen et temp. eau …°C - 100 % Pn à temp. moy. 70 °C (RPn)	%	99,2	99,1
Rendement en % PCI à charge …% Pn_gen et temp. eau …°C - 30 % Pn à temp. retour 30 °C (RPint)	%	110,1	110,6
Hauteur manométrique disponible circuit chauffage	mbar	200	150
Contenance en eau	L	1,9	2,5
Perte à l'arrêt à ΔT = 30 K (Qpo_{30})	W	78	85
Puissance électrique des auxiliaires (hors circulateur) à Pn_gen (Qaux)	W	45	62
Puissance électrique circulateur (Pcirc_ch)	W	31	31
Puissance électrique des auxiliaires en veille (Qveille)	W	4	4
Pression disponible à la sortie chaudière	Pa	130	140
Poids net	kg	58	58

Temp. moy. de fonctionnement :
T_{fonct_max} : 70 °C
T_{fonct_min} : 25 °C
Température maxi. de service : 90 °C
Pression maxi. de service : 3 bar
Thermostat de sécurité : 110 °C

Alimentation : 230 V/50 Hz
Indice de protection : IP 21
Catégorie gaz : II_{2ESI3P}
Classe NOx : 6
Homologation : B_{23P}, B_{33}, C_{13x}, C_{33x}, C_{93x}, C_{53}, C_{43x}, C_{83x}

Détails des données
Voir feuillet technique

PRIX H.T.	MODULENS G AGC	25	35
VH : avec ventouse horizontale PPS Ø 60/100 mm (1) (4)	Réf.	100018103	100018105
	€	**5 438,10**	**6 000,10**
VV : avec ventouse verticale PPS Ø 80/125 mm + adaptateur (1) (2) (3)	Réf.	100018104	100018106
	€	**5 452,00**	**6 014,00**

Eco-Participation : voir liste des colis page suivante
(1) En l'absence de précision, la chaudière sera livrée avec ventouse standard horizontale. (2) Le terminal livré est de couleur noire, sur demande une variante en rouge peut être commandée. (3) La fourniture inclut l'adaptateur Ø 80/125 mm, colis HR38. (4) Pour les autres raccordements, déduire le prix de la ventouse horizontale (colis HR48 : réf 100013756) du prix de la chaudière VH et rajouter le prix des accessoires nécessaires à la configuration souhaitée.

De Dietrich

MODULENS G AGC DE 5 À 34,8 KW

CHAUDIÈRES GAZ AU SOL **À CONDENSATION**

MODULENS G AGC/V 100 HL



Préparateur ECS émaillé à stratification « High Load » équipé d'un échangeur à plaques associé à une pompe de charge, placé sous la chaudière pour constituer une « colonne » d'une esthétique uniforme

- Protection par « Titan Active System® »
- Robinet de vidange, embout pour boucle de circulation
- Tubulures de liaison chaudière/ ballon et sonde ECS incluses, pieds réglables

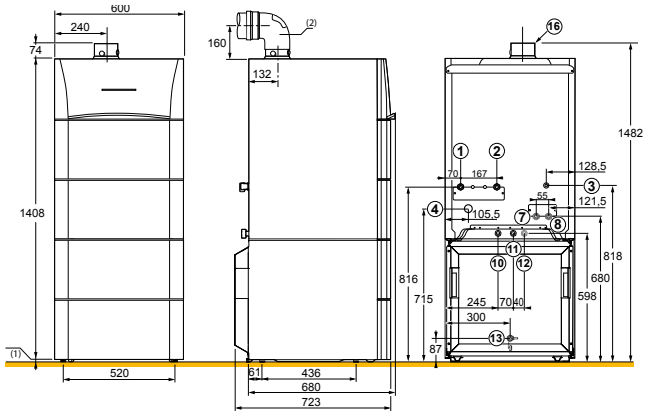

NOTA : tableau de cotes et légendes : voir page ci-contre

PRIX H.T.		25/V 100 HL	35/V 100 HL
VH : avec ventouse horizontale PPS Ø 60/100 mm (1) (4)	Réf.	100018109	100018111
	€	**7 264,60**	**7 826,60**
VV : avec ventouse verticale PPS Ø 80/125 mm + adaptateur (1) (2) (3)	Réf.	100018110	100018112
	€	**7 278,50**	**7 840,50**

Eco-Participation : voir liste des colis page suivante

MODULENS G AGC/VL 160 SL



Préparateur ECS émaillé à serpentin « Standard Load » de 160 litres placé horizontalement sous la chaudière et positionnable contre le mur

- Protection par « Titan Active System® »
- Robinet de vidange, embout pour boucle de circulation
- Tubulures de liaison chaudière/ ballon et sonde ECS incluses, pieds réglables

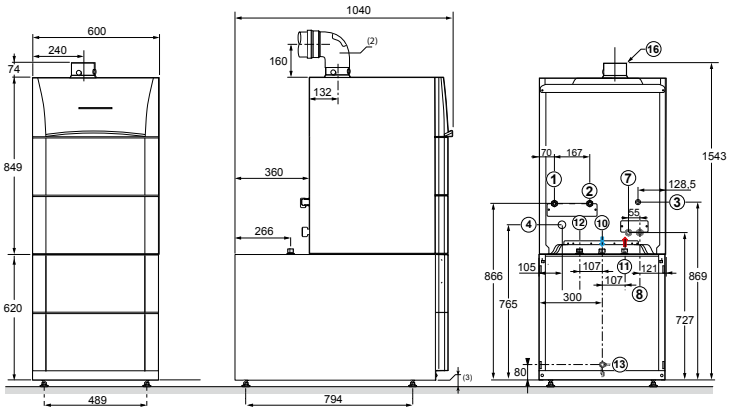

NOTA : tableau de cotes et légendes : voir page ci-contre

REMARQUE

Pour des besoins ECS plus importants, nous proposons également un préparateur de 250 L.

PRIX H.T.		25 /VL 160 SL	35 /VL 160 SL
VH : avec ventouse horizontale PPS Ø 60/100 mm (1) (4)	Réf.	7600908	7600910
	€	**7 252,60**	**7 814,60**
VV : avec ventouse verticale PPS Ø 80/125 mm + adaptateur (1) (2) (3)	Réf.	7600909	7600911
	€	**7 266,50**	**7 828,50**

Eco-Participation : voir liste des colis page suivante

(1) En l'absence de précision, la chaudière sera livrée avec ventouse standard horizontale. (2) Le terminal livré est de couleur noire, sur demande une variante en rouge peut être commandée. (3) La fourniture inclut l'adaptateur Ø 80/125 mm, colis HR38. (4) Pour les autres raccordements, déduire le prix de la ventouse horizontale (colis HR48 : réf 100013756) du prix de la chaudière VH et rajouter le prix des accessoires nécessaires à la configuration souhaitée.

MODULENS G AGC		25 /V 100 HL	35 /V 100 HL	25 /VL 160 SL	35 /VL 160 SL
Classe énergétique ECS		A	A	A	A
Efficacité énergétique eau chaude sanitaire	%	80	80	80	80
Capacité du ballon ECS	l	100	100	160	160
Puissance échangée ECS	kW	28	32	23,0	25,0
Débit sur 10 min à ΔT = 30 K	l/10 min	255	280	245	245
Débit horaire à ΔT = 35 K	l/h	690	790	565	615
Débit spécifique à ΔT = 30 K selon EN 13203	l/min	25,5	28	24	24,5
Coefficient de pertes thermiques (UA_S)	W/K	1,38	1,38	1,52	1,52
Poids à vide AGC… V	kg	114	114	144	144

Performances sanitaires à température ambiante du local à Pn : 20 °C, temp. eau froide à Pn : 10 °C, temp. eau chaude primaire : 80 °C, temp. de stockage ECS : 60 °C

MODULENS G AGC DE 5 À 34,8 KW

CHAUDIÈRES GAZ AU SOL **À CONDENSATION**

MODULENS G AGC/V 160 SL



Préparateur ECS émaillé à serpentin « Standard Load », placé sous la chaudière pour constituer une « colonne » d'une esthétique uniforme

- Protection par « Titan Active System® »
- Robinet de vidange, boucle de circulation
- Tubulures de liaison chaudière/ ballon et sonde ECS incluses, pieds réglables

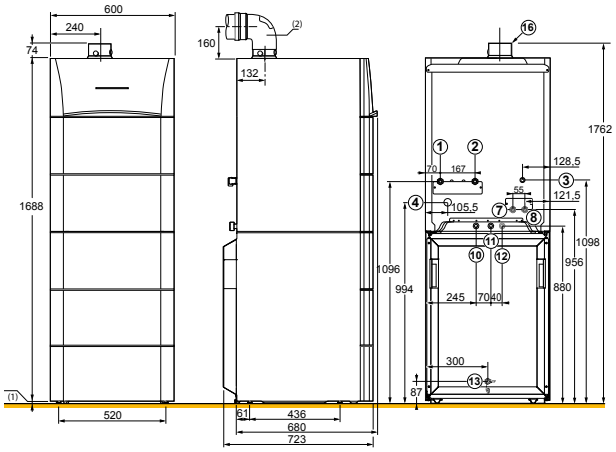

NOTA : tableau de cotes et légendes : voir pages précédentes

PRIX H.T.		25/V 160 SL	35/V 160 SL
VH : avec ventouse horizontale PPS Ø 60/100 mm (1) (4)	Réf.	100018117	100018121
	€	**7 064,10**	**7 626,10**
VV : avec ventouse verticale PPS Ø 80/125 mm + adaptateur (1) (2) (3)	Réf.	100018118	100018122
	€	**7 078,00**	**7 640,00**

Eco-Participation : voir liste des colis page suivante

MODULENS G AGC/B 160 SL



Préparateur ECS émaillé à serpentin « Standard Load »

- Préparateur juxtaposé à droite ou à gauche de la chaudière d'une esthétique alignée sur celle de la chaudière
- Protection par « Titan Active System® »
- Robinet de vidange, boucle de circulation
- Tubulures de liaison chaudière/ballon et sonde ECS incluses, pieds réglables

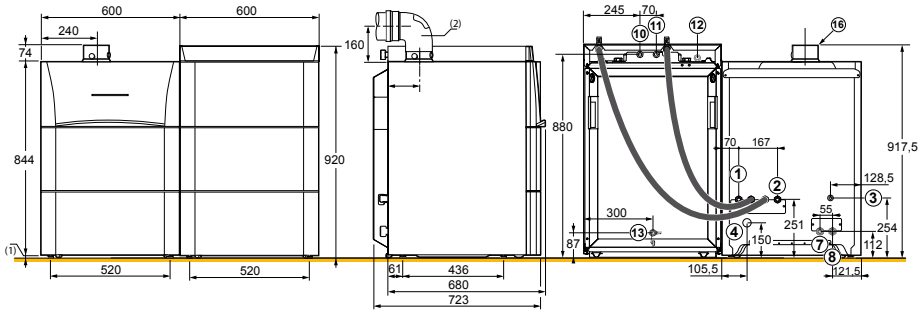

NOTA : tableau de cotes et légendes : voir pages précédentes

PRIX H.T.		25/B 160 SL	35/B 160 SL
VH : avec ventouse horizontale PPS Ø 60/100 mm (1) (4)	Réf.	100018119	100018123
	€	**7 378,10**	**7 940,10**
VV : avec ventouse verticale PPS Ø 80/125 mm + adaptateur (1) (2) (3)	Réf.	100018120	100018124
	€	**7 392,00**	**7 954,00**

Eco-Participation : voir liste des colis page suivante

(1) En l'absence de précision, la chaudière sera livrée avec ventouse standard horizontale. (2) Le terminal livré est de couleur noire, sur demande une variante en rouge peut être commandée. (3) La fourniture inclut l'adaptateur Ø 80/125 mm, colis HR38. (4) Pour les autres raccordements, déduire le prix de la ventouse horizontale (colis HR48 : réf 100013756) du prix de la chaudière VH et rajouter le prix des accessoires nécessaires à la configuration souhaitée.

MODULENS G AGC		25 /V 160 SL - 25 /B 160 SL	35 /V 160 SL - 35 /B 160 SL
Classe énergétique ECS		A	A
Efficacité énergétique eau chaude sanitaire	%	80	80
Capacité du ballon ECS	l	155	155
Puissance échangée ECS	kW	28	32
Débit sur 10 min à ΔT = 30 K	l/10 min	240	245
Débit horaire à ΔT = 35 K	l/h	690	790
Débit spécifique à ΔT = 30 K selon EN 13203	l/min	24	24,5
Coefficient de pertes thermiques (UA_S)	W/K	1,78	1,78
Poids à vide AGC… V/B	kg	143/146	143/146

Performances sanitaires à température ambiante du local à Pn : 20 °C, temp. eau froide à Pn : 10 °C, temp. eau chaude primaire : 80 °C, temp. de stockage ECS : 60 °C

Temp. max. de service ECS : 70 °C ⋮ Pression max de service ECS : 10 bar

MODULENS G AGC DE 5 À 34,8 KW

CHAUDIÈRES GAZ AU SOL **À CONDENSATION**

MODULENS G AGC/V 220 SHL



Préparateur ECS solaire émaillé à stratification « High Load » équipé d'un échangeur à plaques associé à une pompe de charge ainsi que d'un serpentin pour raccordement à un système solaire, placé sous la chaudière pour constituer une « colonne » d'une esthétique uniforme

- Protection par « Titan Active System® »
- Équipé d'un groupe solaire complet : pompe modulante, vase d'expansion 12 L, groupe de sécurité, régulation solaire, mitigeur thermostatique
- Robinet de vidange, embout pour boucle de circulation
- Tubulures de liaison chaudière/ballon et sonde ECS incluses, pieds réglables

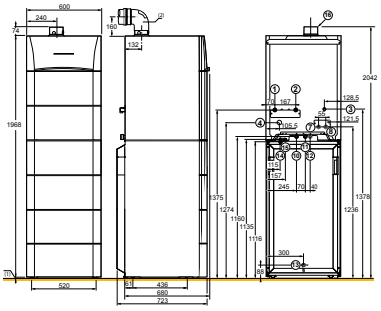

NOTA : tableau de cotes et légendes : voir pages précédentes

PRIX H.T.		25/V 220 SHL	35/V 220 SHL
VH : avec ventouse horizontale PPS Ø 60/100 mm (1) (4)	Réf.	100018129	100018133
	€	**9 713,60**	**10 275,60**
VV : avec ventouse verticale PPS Ø 80/125 mm + adaptateur (1) (2) (3)	Réf.	100018130	100018134
	€	**9 727,50**	**10 289,50**

Eco-Participation : voir liste des colis page suivante

MODULENS G AGC/B 220 SHL



Préparateur ECS solaire émaillé à stratification « High Load » équipé d'un échangeur à plaques associé à une pompe de charge ainsi que d'un serpentin pour le système solaire, placé à côté la chaudière pour constituer une « colonne » d'une esthétique uniforme

- Préparateur juxtaposé à droite ou à gauche de la chaudière d'une esthétique alignée sur celle de la chaudière
- Protection par « Titan Active System® »
- Robinet de vidange, boucle de circulation
- Tubulures de liaison chaudière/ballon et sonde ECS incluses, pieds réglables

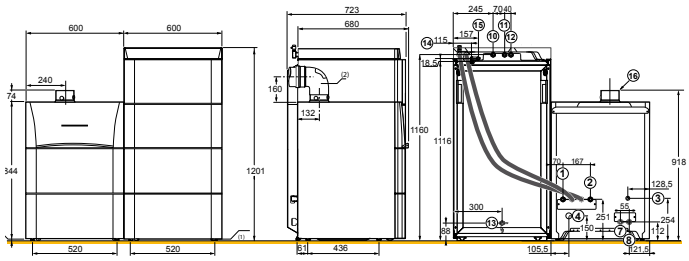

NOTA : tableau de cotes et légendes : voir pages précédentes

PRIX H.T.		25/B 160 SL	35/B 220 SHL
VH : avec ventouse horizontale PPS Ø 60/100 mm (1) (4)	Réf.	100018131	100018135
	€	**10 134,10**	**10 696,10**
VV : avec ventouse verticale PPS Ø 80/125 mm + adaptateur (1) (2) (3)	Réf.	100018132	100018136
	€	**10 148,00**	**10 710,00**

Eco-Participation : voir liste des colis page suivante

(1) En l'absence de précision, la chaudière sera livrée avec ventouse standard horizontale. (2) Le terminal livré est de couleur noire, sur demande une variante en rouge peut être commandée. (3) La fourniture inclut l'adaptateur Ø 80/125 mm, colis HR38. (4) Pour les autres raccordements, déduire le prix de la ventouse horizontale (colis HR48 : réf 100013756) du prix de la chaudière VH et rajouter le prix des accessoires nécessaires à la configuration souhaitée.

MODULENS G AGC		25 /V 220 SHL - 25 /B 220 SHL	35 /V 220 SHL - 35 //B 220 SHL
Classe énergétique ECS		A	A
Efficacité énergétique eau chaude sanitaire	%	80	80
Capacité de stockage du ballon ECS (V, Vnom)	L	220	220
Volume solaire/volume appoint (Vbu)	L	135/85	135/85
Puissance échangée ECS	kW	28	32
Débit sur 10 min à ΔT = 30 K	l/10 min	240	260
Débit horaire à ΔT = 35 K	l/h	690	790
Débit spécifique à ΔT = 30 K selon EN 13203	l/min	24	26
Coefficient de pertes thermiques (psbsol)	W/K	2,09	2,09
Poids à vide AGC… V/B	kg	174/177	174/177
Consommation d'entretien du ballon ECS (Qpr) (ΔT=45K)	kWh/24h	2,26	2,26
Pertes statiques (S) du ballon ECS	W	94	94
Consommation électrique de la pompe (solpump)	W	23	23
Consommation électrique en veille (solstandby)	W	0,57	0,57

Performances sanitaires à température ambiante du local à Pn : 20 °C, temp. eau froide à Pn : 10 °C, temp. eau chaude primaire : 80 °C, temp. de stockage ECS : 60 °C

Temp. max. de service ECS : 70 °C
Pression max de service ECS : 10 bar

Pression max de service solaire : 6 bar

MODULENS G AGC DE 5 À 34,8 KW

CHAUDIÈRES GAZ AU SOL **À CONDENSATION**

COLISAGE

DÉSIGNATION MODULENS G AGC CHAUFFAGE SEUL	RÉFÉRENCE COMPLÈTE	PRIX HT (€) ECOPART : VOIR LISTE COLIS	NOMBRE DE COLIS	CHAUDIÈRES AGC 	TERMINAL HORIZONTAL Ø 60/100 MM AVEC COUDE DE VISITE 	TERMINAL VERTICAL PPS Ø 80/125 MM NOIR 	ADAPTATEUR AIR/FUMÉES Ø 80/125 MM 
AGC 25 VH	100018103	**5 438,10**	2	100016314	100013756	-	-
AGC 25 VV	100018104	**5 452,00**	3	100016314	-	100002732	S100465
AGC 35 VH	100018105	**6 000,10**	2	100016315	100013756	-	-
AGC 35 VV	100018106	**6 014,00**	3	100016315	-	100002732	S100465

DÉSIGNATION MODULENS G AGC AVEC PRÉPARATEUR ECS VERSION COLONNE 100 HL 	RÉFÉRENCE COMPLÈTE	PRIX HT (€) ECOPART : VOIR LISTE COLIS	NOMBRE DE COLIS	CHAUDIÈRES AGC 	PRÉPARATEUR ECS 100 HL 	KIT DE RACCORDEMENT BALLON 	TERMINAL HORIZONTAL Ø 60/100 MM AVEC COUDE DE VISITE 	TERMINAL VERTICAL PPS Ø 80/125 MM NOIR 	ADAPTATEUR AIR/FUMÉES Ø 80/125 MM 
AGC 25 VH/V100HL	100018109	**7 264,60**	4	100016314	100016430	100017392	100013756	-	-
AGC 25 VV/V100HL	100018110	**7 278,50**	5	100016314	100016430	100017392	-	100002732	S100465
AGC 35 VV/V100HL	100018111	**7 826,60**	4	100016315	100016430	100017392	100013756	-	-
AGC 35 VV/V100HL	100018112	**7 840,50**	5	100016315	100016430	100017392	-	100002732	S100465

DÉSIGNATION MODULENS G AGC AVEC PRÉPARATEUR ECS VERSION COLONNE 160 SL 	RÉFÉRENCE COMPLÈTE	PRIX HT (€) ECOPART : VOIR LISTE COLIS	NOMBRE DE COLIS	CHAUDIÈRES AGC 	PRÉPARATEUR ECS 160 SL	KIT DE RACCORDEMENT BALLON 	TERMINAL HORIZONTAL Ø 60/100 MM AVEC COUDE DE VISITE 	TERMINAL VERTICAL PPS Ø 80/125 MM NOIR 	ADAPTATEUR AIR/FUMÉES Ø 80/125 MM 
AGC 25 VH/V160SL	100018117	**7 064,10**	4	100016314	100016428	100017391	100013756	-	-
AGC 25 VV/V160SL	100018118	**7 078,00**	5	100016314	100016428	100017391	-	100002732	S100465
AGC 35 VH/V160SL	100018121	**7 626,10**	4	100016315	100016428	100017391	100013756	-	-
AGC 35 VV/V160SL	100018122	**7 640,00**	5	100016315	100016428	100017391	-	100002732	S100465

DÉSIGNATION MODULENS G AGC AVEC PRÉPARATEUR ECS JUXTAPOSÉ 160 SL 	RÉFÉRENCE COMPLÈTE	PRIX HT (€) ECOPART : VOIR LISTE COLIS	NOMBRE DE COLIS	CHAUDIÈRES AGC 	PRÉPARATEUR ECS 160 SL	KIT DE LIAISON CHAUDIÈRE-BALLON 	TERMINAL HORIZONTAL Ø 60/100 MM AVEC COUDE DE VISITE 	TERMINAL VERTICAL PPS Ø 80/125 MM NOIR 	ADAPTATEUR AIR/FUMÉES Ø 80/125 MM 
AGC 25 VH/B160SL	100018119	**7 378,10**	4	100016314	100016428	100016480	100013756	-	-
AGC 25 VV/B160SL	100018120	**7 392,00**	5	100016314	100016428	100016480	-	100002732	S100465
AGC 35 VH/B160SL	100018123	**7 940,10**	4	100016315	100016428	100016480	100013756	-	-
AGC 35 VV/B160SL	100018124	**7 954,00**	5	100016315	100016428	100016480	-	100002732	S100465

DÉSIGNATION MODULENS G AGC AVEC PRÉPARATEUR ECS HORIZONTAL L160 SL 	RÉFÉRENCE COMPLÈTE	PRIX HT (€) ECOPART : VOIR LISTE COLIS	NOMBRE DE COLIS	CHAUDIÈRES AGC 	PRÉPARATEUR ECS L 160 SL 	KIT DE RACCORDEMENT BALLON 	TERMINAL HORIZONTAL Ø 60/100 MM AVEC COUDE DE VISITE 	TERMINAL VERTICAL PPS Ø 80/125 MM NOIR 	ADAPTATEUR AIR/FUMÉES Ø 80/125 MM 
AGC 25 VH/VL160SL	7600908	**7 252,60**	4	100016314	100020079	100017392	100013756	-	-
AGC 25 VV/VL160SL	7600909	**7 266,50**	5	100016314	100020079	100017392	-	100002732	S100465
AGC 35 VH/VL160SL	7600910	**7 814,60**	4	100016315	100020079	100017392	100013756	-	-
AGC 35 VV/VL160SL	7600911	**7 828,50**	5	100016315	100020079	100017392		100002732	S100465

De Dietrich

MODULENS G AGC DE 5 À 34,8 KW

CHAUDIÈRES GAZ AU SOL **À CONDENSATION**

COLISAGE

DÉSIGNATION MODULENS G AGC AVEC PRÉPARATEUR ECS SOLAIRE VERSION COLONNE 220 SHL	RÉFÉRENCE COMPLÈTE	PRIX HT (€) ECOPART : VOIR LISTE COLIS	NOMBRE DE COLIS	CHAUDIÈRES AGC	PRÉPARATEUR ECS SOLAIRE 220 SHL	KIT DE RACCORDEMENT BALLON	KIT VASE SOLAIRE 12 L	TERMINAL HORIZONTAL Ø 60/100 MM AVEC COUDE DE VISITE	TERMINAL VERTICAL PPS Ø 80/125 MM NOIR	ADAPTATEUR AIR/FUMÉES Ø 80/125 MM
AGC 25 VH/V220SHL	100018129	**9 713,60**	5	100016314	100016425	100017392	7605758	100013756	-	-
AGC 25 VV/V220SHL	100018130	**9 727,50**	6	100016314	100016425	100017392	7605758	-	100002732	S100465
AGC 35 VH/V220SHL	100018133	**10 275,60**	5	100016315	100016425	100017392	7605758	100013756	-	-
AGC 35 VV/V220SHL	100018134	**10 289,50**	6	100016315	100016425	100017392	7605758	-	100002732	S100465

DÉSIGNATION MODULENS G AGC AVEC PRÉPARATEUR ECS SOLAIRE JUXTAPOSE 220 SHL	RÉFÉRENCE COMPLÈTE	PRIX HT (€) ECOPART : VOIR LISTE COLIS	NOMBRE DE COLIS	CHAUDIÈRES AGC	PRÉPARATEUR ECS SOLAIRE 220 SHL	KIT DE LIAISON CHAUDIÈRE-BALLON	KIT VASE SOLAIRE 12 L	TERMINAL HORIZONTAL Ø 60/100 MM AVEC COUDE DE VISITE	TERMINAL VERTICAL PPS Ø 80/125 MM NOIR	ADAPTATEUR AIR/FUMÉES Ø 80/125 MM
AGC 25 VH/B220SHL	100018131	**10 134,10**	5	100016314	100016425	100017431	7605758	100013756	-	-
AGC 25 VV/B220SHL	100018132	**10 148,00**	6	100016314	100016425	100017431	7605758	-	100002732	S100465
AGC 35 VH/B220SL	100018135	**10 696,10**	5	100016315	100016425	100017431	7605758	100013756	-	-
AGC 35 VV/B220SL	100018136	**10 710,00**	6	100016315	100016425	100017431	7605758	-	100002732	S100465

LISTE DES COLIS

RÉF.	DÉSIGNATION	COLIS	PRIX HT (€)
VERSION CHAUFFAGE SEUL			
100016314	AGC 25	JA3	**5 199,00**
100016315	AGC 35	JA4	**5 761,00**
VERSION AVEC BALLON 100 HL			
100016314	AGC 25	JA3	**5 199,00**
100016315	AGC 35	JA4	**5 761,00**
100016430	BALLON 100HL	ER225	**1 708,00**
100017392	KIT DE RACCORDEMENT BALLON	JA9	**118,50**
VERSION AVEC BALLON 160 SL			
100016314	AGC 25	JA3	**5 199,00**
100016315	AGC 35	JA4	**5 761,00**
100016428	BALLON 160SL	ER223	**1 527,00**
100017391	KIT RACC. BALLONS SL-SSL (pour version colonne)	JA8	**99,00**
100016480	KIT DE LIAISON AGC-EGC /B 160-220 (pour version juxtaposée)	ER228	**413,00**
100013756	TERMINAL HORIZONTAL (pour toutes les versions VH)	HR48	**239,10**
VERSION AVEC BALLON L160 SL			
100016314	AGC 25	JA3	**5 199,00**
100016315	AGC 35	JA4	**5 761,00**
100020079	BALLON L160SL	EC600	**1 696,00**
100017392	KIT RACC. BALLONS HL-SHL-L SL	JA9	**118,50**
VERSION AVEC BALLON SOLAIRE 220 SHL			
100016314	AGC 25	JA3	**5 199,00**
100016315	AGC 35	JA4	**5 761,00**
100016425	BALLON 220SHL	ER220	**3 900,00**
100017392	KIT RACC. BALLONS HL-SHL-L SL (pour version colonne)	JA9	**118,50**
100017431	KIT LIAISON BS220SHL/CHAUDIÈRE AGC (pour version juxtaposée)	ER216	**539,00**
7605758	KIT VASE SOLAIRE 12L GFS-G8	JA72	**257,00**
100002732	TERMINAL VERTICAL (pour toutes les versions VV)	DY843	**183,00**
S100465	ADAPTATEUR 80/15 (pour toutes les versions VV)	HR38	**70,00**

OPTIONS EAU CHAUDE SANITAIRE ET PRÉPARATEURS INDÉPENDANTS

	100017432	KIT RECIRCULATION 100HL/220SHL	ER218	**35,90**
	100017433	KIT RECIRCULATION 160SL	ER219	**118,50**
	100018204	VASE EXPANSION SANITAIRE 8 L	ER233	**496,20**
	100000030	COLIS OPTION SONDE ECS	AD212	**74,50**
	100017393	KIT RACC. BALLONS AUTRES	JA10	**99,10**
	100000492	KIT ANODE MAGNÉSIUM	EA103	**112,10**
	89557009	KIT DE RACCORDS G EN R (1" ET 3/4")	BH84	**54,60**

OPTIONS RÉGULATION

	100013304	PLATINE + SONDE POUR VANNE MÉLANGEUSE	AD249	**233,80**
	100013305	SONDE SYSTÈME ECS	AD250	**68,00**
	100013306	SONDE EXTÉRIEURE RADIO DIEMATIC iSystem	AD251	**114,30**
	88017851	CÂBLE DE LIAISON BUS LG 12 M	AD134	**162,90**
	88017017	SONDE DÉPART V3V	AD199	**121,00**

MISE EN SERVICE

		PRIX NET HT (€)
7809009	MES CHAUD INF. 50 KW pour une unité	186€
7809012	MES CHAUD INF. 50 KW par unité supplémentaire	149€

POUR PLUS D'INFORMATIONS SUR NOS **SERVICES & OUTILS** SE REPORTER AUX P 30 ET SUIVANTES

MODULENS G AGC DE 5 À 34,8 KW

CHAUDIÈRES GAZ AU SOL **À CONDENSATION**

OPTIONS

	RÉF.	DÉSIGNATION	COLIS	PRIX HT (€)
	7607001	KIT VASE D'EXPANSION SOLAIRE 18 L	JA74	**408,40**
	100020045	KIT FILTRE FERNOX TF1	EH896	**406,30**
	7793357	KIT DE RACCORDEMENT CENTRAL COLONNE	JA134	**500,40**
	7793358	KIT DE RACCORDEMENT GAUCHE COLONNE	JA135	**500,40**
	7793359	KIT DE RACCORDEMENT DROITE COLONNE	JA136	**480,30**
	7793360	KIT DE RACCORDEMENT CHAUFFAGE SEUL	JA137	**260,30**
	7602811	KIT V3V INTERNE - HEE	JA83	**890,80**
	100017827	KIT DE RACCORDEMENT V3V-PLATINE	JA35	**198,90**
	100017390	KIT V3V EXTERNE	JA7	**158,70**
	7613605	STATION DE NEUTRALISATION DN1 (JUSQU'À 75 kW)	SA1	**504,70**
	7613606	SUPPORT FIXATION MURALE DN1	SA2	**93,20**
	83877009	STATION DE NEUTRALISATION DES CONDENSATS (CHAUDIÈRES JUSQU'À 120 kW)	DU13	**1 536,20**
	7613610	STATION DE NEUTRALISATION HN 1.6 (AVEC POMPE JUSQU'À 300 kW)	SA4	**1 816,60**
	7613609	STATION DE NEUTRALISATION DN2 (SANS POMPE JUSQU'À 450 kW)	SA3	**932,10**

OPTIONS

	RÉF.	DÉSIGNATION	COLIS	PRIX HT (€)
	94225601	RECHARGE DE GRANULATS DE NEUTRALISATION 10 kg (PIÈCE DE RECHANGE)		**Pièce de rechange**
	7613613	GRANULATS DE NEUTRALISATION (SAC DE 25 kg)	SA7	**117,00**
	S100465	ADAPTATEUR AIR/FUMÉES Ø /125	HR38	**70,00**
	100018253	COUDE RÉDUIT 60/100 PPS/Alu	JA43	**110,00**
	100020164	COLLECTEUR 2/3 CIRCUITS	EA140	**512,10**
	100020168	CIRCUIT V3V P.ELEC HEE	EA144	**1 341,50**
	100020165	CONSOLE MUR COLLECTEUR	EA141	**63,90**
	100020166	CONSOLE MUR 1 MODULE	EA142	**171,40**
	89557009	KIT DE RACCORDS G EN R (1" ET 3/4")	BH84	**54,60**
	100019346	BOUTEILLE DE DÉCOUPLAGE 60/60-1"	GV45	**558,60**
	100018165	KIT DE CONVERSION GPL 25 kW	JA40	**19,80**
	100018166	KIT DE CONVERSION GPL 35 kW	JA41	**19,80**

ÉCO-PART. **5,00** **1,67** **0,83** **0,12** **0,02**
HT (€) EN SUS

ÉCO-PART. **66,00** **23,50** **16,05** **4,15** **1,78** **0,88**
HT (€) INCLUSE **0,73** **0,10** **0,08** **0,07** **0,02**

Les montants des éco-participations sont susceptibles d'évoluer en cas de modification du barème par notre organisme collecteur.

OPTIONS THERMOSTATS ET SONDES D'AMBIANCE

	RÉF.	DÉSIGNATION	COLIS	CONNEXION	PILES	PROGRAMME HORAIRE	CONNECTE INTERNET	CLASSE	PRIX HT (€)
	100018924	COMMANDE À DISTANCE INTERACTIVE CDI2/CDI4 DD	AD285	filaire	non	oui	non	VI*	**250,00**
	100018923	COMMANDE À DISTANCE RADIO CDR iSystem	AD284	RF	oui	oui	non	VI*	**334,00**
	100013307	MODULE CHAUDIÈRE RADIO DIEMATIC iSystem	AD252	Filaire	non				**175,00**
	85757747	COMMANDE À DISTANCE SIMPLIFIÉE AVEC SONDE D'AMBIANCE	FM52	Filaire	non	non	non	VI*	**147,00**

* sonde extérieure livrée d'origine

CHOIX DES OPTIONS EN FONCTION DES CIRCUITS RACCORDÉS

MODULENS G AGC — Type de circuit		ECS	direct	vanne	direct + 1 vanne	2 x vanne	direct + 2 x avec vanne
Tableau de commande DIEMATIC iSystem (1)(2) 	AGC 15, 25, 35	1 x 100000030	d'origine	1 x 88017017 *	1 x 88017017 *	1 x 88017017 + 1 x 100013304	1 x 88017017 + 1 x 100013304
	AGC.../V... ou B...	d'origine	d'origine	1 x 88017017 *	1 x 88017017 *	1 x 88017017 + 1 x 100013304	1 x 88017017 + 1 x 100013304

(1) Chacun des circuits **chauffage** peut être complété au choix par une commande à distance AD285, AD284 + AD252 ou FM52
(2) Cascade de 10 chaudières possible
* sonde incluse dans le colis JA83 (kit vanne 3 voies interne)

FUMISTERIE : voir page 635

MODULENS G AGC DE 5 À 34,8 KW

CHAUDIÈRES GAZ AU SOL **À CONDENSATION**

ACCÉDEZ À NOTRE **SCHÉMATHÈQUE**

GÉNÉREZ L'ÉTIQUETTE ÉNERGÉTIQUE SYSTÈME

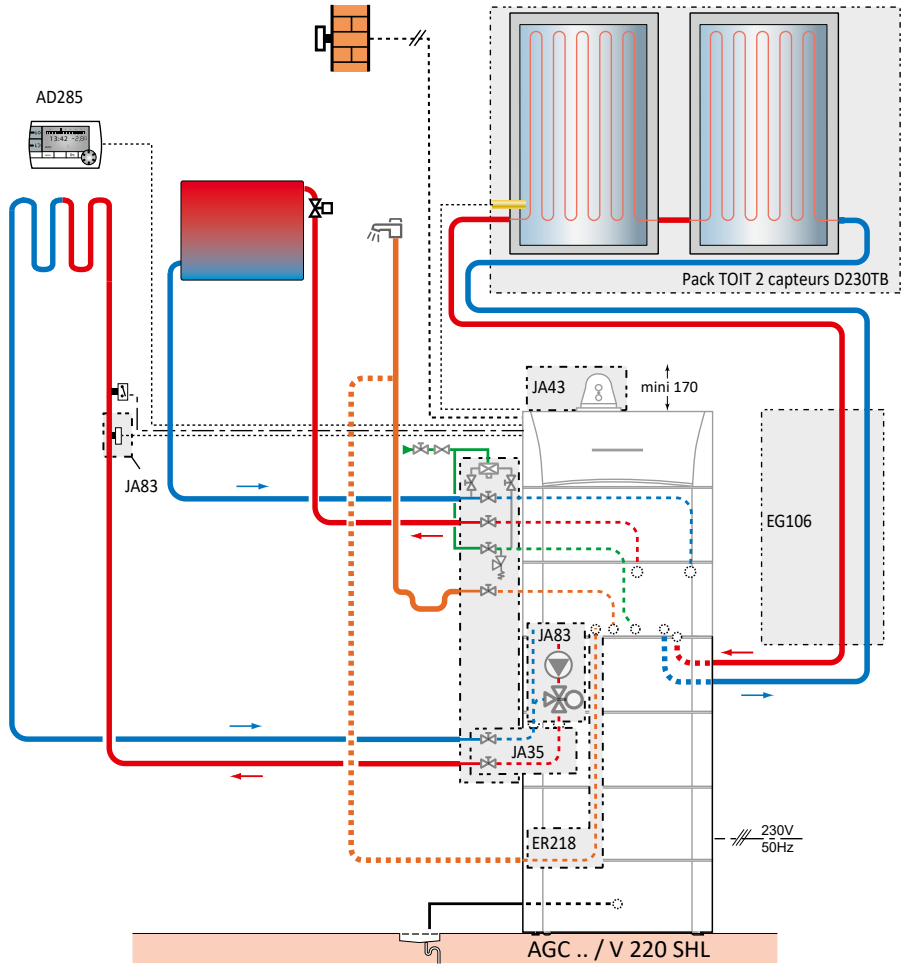

DESCRIPTIF

	COLIS	RÉF.	PRIX HT (€)
Chaudière AGC 25 VH /V220SHL	-	100018129	**9 713,60**
Kit vanne 3 voies interne	JA83	7602811	**890,80**
Pack TOIT 2 D230TB 5M2 (si tuiles mécaniques)	-	7854254	**2 567,00**
Pack TOIT 2 D230TB 5M2 (si ardoise)	-	7854303	**2 567,00**
Pack TOIT 2 D230TB 5M2 (avec crochets universels pour tuiles mécaniques)	-	7854305	**2 770,00**
Fluide caloporteur type L (-21°C) 20 LITRES	EG101	89807794	**112,00**
Options éventuelles supplémentaires			
Kit de recirculation 220SHL	ER218	100017432	**35,90**
Coude réduit 60/100 PPS/Alu	JA43	100018253	**110,00**
Kit de raccordement gauche colonne	-	7793358	**500,40**
Kit de raccordement V3V interne-platine	JA35	100017827	**198,90**
Commande à distance interactive CDI D.iSystem	AD285	100018924	**250,00**
Kit duo tube Cu 15x10 m (avec raccords bicône)	EG106	89807000	**667,00**
		Prix total H.T.* :	**20 382,60**
Mise en service		**Prix net H.T. :**	**186,00**

* hors Eco-Participation

Exemple donné à titre indicatif

TWINEO EGC DE 5 À 24,8 KW

CHAUDIÈRES GAZ AU SOL **À CONDENSATION**

Produit

- Compacte et adaptée à toutes les configurations grâce à la combinaison harmonieuse de la chaudière et du ballon
- Simplicité de raccordement par ventouse ou sur cheminée
- Installation et entretien facile
- Livrée d'origine avec ventouse horizontale ou verticale
- Pieds réglables

- Échangeur moulé monobloc en alliage aluminium/ silicium
- Haute résistance à la corrosion
- Brûleur modulant en puissance de 22 à 100%



Hydrogène 20%

JUSQU'À

A

A

COMPATIBLE GAZ VERT

CE

Informations pratiques

Éligibles Aides & Subventions Voir p. 34

FORMEZ-VOUS
Formations proposées Voir p. 42

CARRÉ VIP
On vous accompagne Voir p. 33

FABRICATION 100% FRANÇAISE

Page produit site internet

De Dietrich

Bénéfices utilisateur

- Économie d'énergie
- Eau chaude en abondance
- Intégration parfaite
- Simple et conviviale
- Harmonieuse

Jusqu'à 30% d'économie d'énergie sur le chauffage et 80% sur l'eau chaude

Eau chaude à volonté 590 litres par heure
60 à 80% de l'eau chaude gratuite avec la version solaire

Discrète et design esthétique

Tableau avec module de commande orientable Inicontrol

Habillage de conception modulaire avec esthétique identiques aux préparateurs ECS



La condensation en toute simplicité !

La chaudière à condensation utilise une technologie performante qui permet de condenser et de récupérer une partie de la chaleur contenue dans les fumées de combustion généralement inutilisées par les chaudières classiques. De cette façon, elle présente un rendement supérieur par rapport à une chaudière standard. Ce rendement peut facilement dépasser les 100 %. La consommation d'énergie d'une chaudière à condensation est donc très faible par rapport aux autres modèles du marché. Pour profiter pleinement de ce type de dispositif, il est toutefois primordial de choisir un modèle présentant une puissance de chauffage adaptée à la superficie du logement.

TWINEO EGC DE 5 À 24,8 KW

CHAUDIÈRES GAZ AU SOL **À CONDENSATION**



Chaudière au sol, équipées pour fonctionner au gaz naturel H

- Adaptable pour fonctionner au gaz naturel L ou propane
- Livrée d'origine avec ventouse horizontale ou verticale
- Faibles émissions polluantes
- Échangeur moulé monobloc en alliage Aluminium/ Silicium
- Brûleur gaz inox à prémélange total, modulant de 22 à 100 % de la puissance
- Chaudière équipée : pompe chauffage modulante, soupape de sécurité chauffage 3 bar, vase d'expansion 12 L, vanne d'inversion chauffage/ECS, purgeur automatique
- Tableau avec module de commande orientable Inicontrol, simple et convivial avec possibilité de réglage des paramètres solaires
- Habillage de conception modulaire avec esthétique identique aux préparateurs ECS pouvant lui être associés
- Pieds réglables

TWINEO EGC 25

① ② Retour/ Départ chauffage circuit direct G 3/4
③ Alimentation gaz Ø G 1/2
④ Évacuation des condensats, tuyau PVC Ø 24 x 19 mm
⑤ ⑥ Retour/Départ primaire préparateur ECS indépendant (avec colis JA10 – option) G 3/4
⑩ Entrée eau froide sanitaire G 3/4
⑪ Sortie eau chaude sanitaire G 3/4
⑭ Entrée primaire du serpentin solaire Cu 18 mm
⑮ Sortie primaire du serpentin solaire Cu 18 mm
⑯ Raccordement air/fumées concentrique Ø 60/100 mm
(1) Pieds réglables de 10 à 30 mm
(2) Coude livré avec la ventouse horizontale DY871. Le coude réduit JA43 disponible en option, permet de ramener la hauteur de 160 mm à 100 mm.

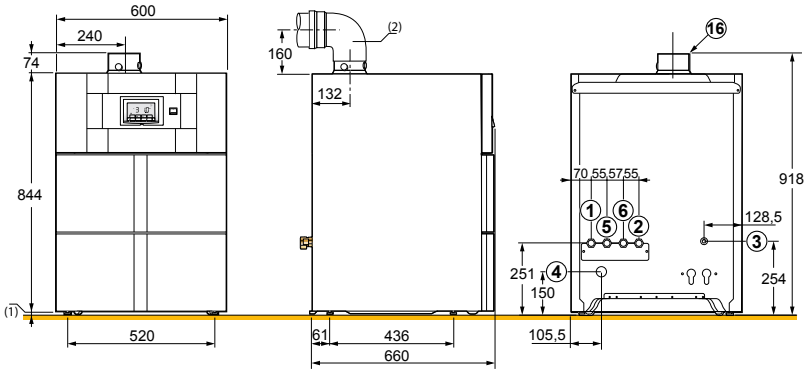

TWINEO EGC			25
Classe énergétique chauffage			A
Efficacité énergétique saisonnière : Etas produit (règlement 813)		%	94
Puissance utile	- nominale déterminée à Qnom (Pn_gen)	kW	24,8
	- intermédiaire à 30 % Qnom (Pint)	kW	8,3
Puissance utile à 50/30 °C Pn (mode chauffage)		kW	5,6-25,5
Puissance utile à 80/60 °C mini/maxi (mode chauffage)		kW	5,0-24,8
Puissance utile à 80/60 °C maxi (mode ECS)		kW	28
Rendement en % PCI à charge …% Pn_gen et temp. eau …°C	- 100 % Pn à temp. moy. 70 °C (RPn)	%	99,2
	- 30 % Pn à temp. retour 30 °C (RPint)	%	110,1
Hauteur manométrique dispon. circuit chauffage		mbar	200
Contenance en eau		L	1,9
Perte à l'arrêt à ΔT = 30 K (Qpo_{30})		W	78
Puissance électrique des auxiliaires (hors circulateur) à Pn_gen (Qaux)		W	45
Puissance électrique circulateur (Pcirc_ch)		W	31
Puissance électrique des auxiliaires en veille (Qveille)		W	4
Pression disponible à la sortie chaudière		Pa	130
Poids net		kg	54

Temp. moy. de fonctionnement :
T_{fonct_max} : 70 °C
T_{fonct_min} : 25 °C
Température maxi. de service : 90 °C
Pression maxi. de service : 3 bar
Thermostat de sécurité : 110 °C

Alimentation : 230 V/50 Hz
Indice de protection : IP 21
Catégorie gaz : II_{2ESI3P}
Classe NOx : 6
Homologation : B_{23P}, B_{33}, C_{13x}, C_{33x}, C_{93x}, C_{53}, C_{43x}, C_{83x}

Détails des données
Voir feuillet technique

PRIX H.T.		EGC 25
VH : avec ventouse horizontale PPS Ø 60/100 mm (1) (4)	Réf.	100018137
	€	**3 590,80**
VV : avec ventouse verticale PPS Ø 80/125 mm + adaptateur (1) (2) (3)	Réf.	100018138
	€	**3 719,00**

Eco-Participation : voir liste des colis page suivante

De Dietrich

TWINEO EGC DE 5 À 24,8 KW

CHAUDIÈRES GAZ AU SOL **À CONDENSATION**

TWINEO EGC 25/V 100 SL



Préparateur ECS émaillé à serpentin «Standard Load», **placé sous la chaudière** pour constituer une «colonne» d'une esthétique uniforme

- Protection par anode en magnésium
- Tubulures de liaison chaudière/ballon et sonde ECS incluses, pieds réglables

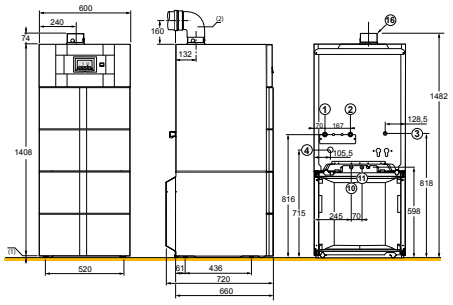

PRIX H.T.		EGC 25 VH*/V 100 SL	EGC 25 VV*/V 100 SL
VH: avec ventouse horizontale PPS Ø 60/100 mm (1) (4)	Réf.	100018139	-
	€	**4 560,80**	
VV: avec ventouse verticale PPS Ø 80/125 mm + adaptateur (1) (2) (3)	Réf.	-	100018140
	€		**4 689,00**

Eco-Participation : voir liste des colis page suivante

TWINEO EGC 25/V 200 SSL

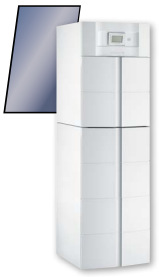

Préparateur ECS solaire émaillé à serpentin «Standard Load» équipé d'un 2ème serpentin pour le système solaire, **placé sous la chaudière** pour constituer une «colonne» d'une esthétique uniforme

- Protection par anode en magnésium
- **Équipé d'un groupe solaire complet :** pompe modulante, vase d'expansion 12 L, groupe de sécurité, régulation solaire, mitigeur thermostatique
- Tubulures de liaison chaudière/ballon et sonde ECS incluses, pieds réglables

NOTA : tableau de cotes et légendes : voir tableau ci-contre

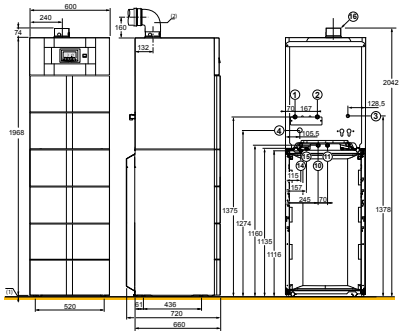

TWINEO EGC 25/VE 200 SHL

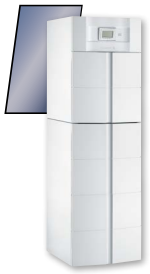

Préparateur ECS solaire émaillé à stratification « High Load » équipé d'un échangeur à plaques associé à une pompe de charge et à un serpentin pour le système solaire, placé sous la chaudière pour constituer une « colonne » d'une esthétique uniforme

- Protection par anode en magnésium
- **Équipé d'un groupe solaire complet :** pompe modulante, vase d'expansion 12 L, groupe de sécurité, régulation solaire, mitigeur thermostatique
- Tubulures de liaison chaudière/ballon et sonde ECS incluses, pieds réglables

NOTA : tableau de cotes et légendes : voir tableau ci-contre

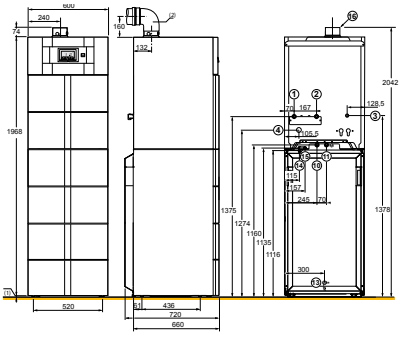

PRIX H.T.		EGC 25 VH*/V 200 SSL	EGC 25 VV*/V 200 SSL	EGC 25 VH*/VE 200 SHL	EGC 25 VV*/VE 200 SHL
VH: avec ventouse horizontale PPS Ø 60/100 mm (1) (4)	Réf.	7613676	-	7652035	-
	€	**7 190,80**	**-**	**7 210,30**	**-**
VV: avec ventouse verticale PPS Ø 80/125 mm + adaptateur (1) (2) (3)	Réf.	-	7613677	-	7652036
	€	**-**	**7 319,00**	**-**	**7 338,50**

Eco-Participation : voir liste des colis page suivante

1) En l'absence de précision, la chaudière sera livrée avec ventouse standard horizontale, longueur 800 mm. (2) Le terminal livré est de couleur noire, sur demande une variante en rouge peut être commandée. (3) La fourniture inclut l'adaptateur Ø 80/125 mm, colis HR38. * VH : avec ventouse horizontale PPS Ø 60/100 mm, VV : avec ventouse verticale PPS Ø 80/125 mm + adaptateur. (4) Pour les autres raccordements, déduire le prix de la ventouse horizontale (colis DY871 : réf 100008296) du prix de la chaudière VH et rajouter le prix des accessoires nécessaires à la configuration souhaitée.

TWINEO EGC DE 5 À 24,8 KW

CHAUDIÈRES GAZ AU SOL **À CONDENSATION**

TWINEO EGC 25		25/V 100 SL	25/V 200 SSL	25/VE 200 SHL
Classe énergétique ECS		A	A	A
Efficacité énergétique eau chaude sanitaire	%	81	80	82
Capacité de stockage du ballon ECS (V, Vnom)	L	90	200	220
Volume solaire/volume appoint (Vbu)	L	-	110/90	166/85
Puissance échangée ECS	kW	24	24	28
Débit sur 10 min à ΔT = 30 K	L/10 min	180	180	190
Débit horaire à ΔT = 35 K	L/h	590	590	690
Débit spécifique à ΔT = 30 K selon EN 13203	L/min	18	18	19
Coefficient de pertes thermiques (psbsol)	W/K	1,38	2,09	2,09
Consommation d'entretien du ballon ECS (Qpr) (ΔT=45K)	kWh/24h	1,37	2,26	2,26
Pertes statiques (S) du ballon ECS	W	57	94	94
Consommation électrique de la pompe (solpump)	W	23	23	23
Consommation électrique en veille (solstandby)	W	0,52	0,57	0,57
Poids à vide EGC… V	kg	117	172	175

Performances sanitaires à température ambiante du local à Pn : 20 °C, temp. eau froide à Pn : 10 °C, temp. eau chaude primaire : 80 °C, temp. de stockage ECS : 60 °C

Temp. max. de service ECS : **70 °C** | Pression max de service ECS 100 SL : **10 bar** | Pression max de service solaire (EGC 25/V 200 SSL et 200 SHL) : **6 bar**

COLISAGE

DÉSIGNATION TWINEO EGC CHAUFFAGE SEUL	RÉFÉRENCE COMPLÈTE	PRIX HT (€) ECOPART : VOIR LISTE COLIS	NOMBRE DE COLIS	CHAUDIÈRES EGC	TERMINAL HORIZONTAL PPS Ø 60/100 MM LG = 800 MM	TERMINAL VERTICAL PPS Ø 80/125 MM NOIR	ADAPTATEUR AIR/FUMÉES Ø 80/125 MM
EGC 25 VH	100018137	**3 590,80**	2	100016316	100008296	-	-
EGC 25 VV	100018138	**3 719,00**	3	100016316	-	100002732	S100465

DÉSIGNATION TWINEO EGC AVEC PRÉPARATEUR ECS 100 SL	RÉFÉRENCE COMPLÈTE	PRIX HT (€) ECOPART : VOIR LISTE COLIS	NOMBRE DE COLIS	CHAUDIÈRES EGC	PRÉPARATEUR ECS 100 SL	KIT DE RACCORDEMENT BALLON	TERMINAL HORIZONTAL PPS Ø 60/100 MM LG = 800 MM	TERMINAL VERTICAL PPS Ø 80/125 MM NOIR	ADAPTATEUR AIR/FUMÉES Ø 80/125 MM
EGC 25 VH/V100SL	100018139	**4 560,80**	4	100016316	100016431	100017391	100008296	-	-
EGC 25 VV/V100SL	100018140	**4 689,00**	5	100016316	100016431	100017391	-	100002732	S100465

DÉSIGNATION TWINEO EGC AVEC PRÉPARATEUR ECS SOLAIRE 200 SSL	RÉFÉRENCE COMPLÈTE	PRIX HT (€) ECOPART : VOIR LISTE COLIS	NOMBRE DE COLIS	CHAUDIÈRES EGC	PRÉPARATEUR ECS SOLAIRE 200 SSL	KIT DE RACCORDEMENT BALLON	KIT VASE SOLAIRE 12 L	TERMINAL HORIZONTAL PPS Ø 60/100 MM LG = 800 MM	TERMINAL VERTICAL PPS Ø 80/125 MM NOIR	ADAPTATEUR AIR/FUMÉES Ø 80/125 MM
EGC 25 VH/V200SSL	7613676	**7 190,80**	5	100016316	100016426	100017391	7605758	100008296	-	-
EGC 25 VV/V200SSL	7613677	**7 319,00**	6	100016316	100016426	100017391	7605758	-	100002732	S100465

DÉSIGNATION TWINEO EGC AVEC PRÉPARATEUR ECS SOLAIRE 200 SSL	RÉFÉRENCE COMPLÈTE	PRIX HT (€) ECOPART : VOIR LISTE COLIS	NOMBRE DE COLIS	CHAUDIÈRES EGC	PRÉPARATEUR ECS SOLAIRE E 200 SHL	KIT DE RACCORDEMENT BALLON	KIT VASE SOLAIRE 12 L	TERMINAL HORIZONTAL PPS Ø 60/100 MM LG = 800 MM	TERMINAL VERTICAL PPS Ø 80/125 MM NOIR	ADAPTATEUR AIR/FUMÉES Ø 80/125 MM
EGC 25 VH/VE200SHL	7652035	**7 210,30**	5	100016316	7652032	100017392	7605758	100008296	-	-
EGC 25 VV/VE200SHL	7652036	**7 338,50**	6	100016316	7652032	100017392	7605758	-	100002732	S100465

TWINEO EGC DE 5 À 24,8 KW

CHAUDIÈRES GAZ AU SOL **À CONDENSATION**

LISTE DES COLIS

RÉF.	DÉSIGNATION	COLIS	PRIX HT (€)
100016316	EGC 25	JA5	**3 466,00**
VERSION AVEC BALLON 100 SL			
100016316	EGC 25	JA5	**3 466,00**
100016431	BALLON 100SL	ER226	**871,00**
100017391	KIT RACC. BALLONS SL-SSL	JA8	**99,00**
100013756	TERMINAL HORIZONTAL (pour toutes les versions VH)	HR48	**239,10**
100002732	TERMINAL VERTICAL (pour toutes les versions VV)	DY843	**183,00**
S100465	ADAPTATEUR 80/15 (pour toutes les versions VV)	HR38	**70,00**
VERSION AVEC BALLON 200 SSL			
100016316	EGC 25	JA5	**3 466,00**
100016426	BALLON 200SSL	ER221	**3 244,00**
100017391	KIT RACC. BALLONS SL-SSL	JA8	**99,00**
7605758	KIT VASE SOLAIRE 12L GFS-G8	JA72	**257,00**
100013756	TERMINAL HORIZONTAL (pour toutes les versions VH)	HR48	**239,10**
100002732	TERMINAL VERTICAL (pour toutes les versions VV)	DY843	**183,00**
S100465	ADAPTATEUR 80/15 (pour toutes les versions VV)	HR38	**70,00**
VERSION AVEC BALLON E200 SHL			
100016316	EGC 25	JA5	**3 466,00**
7652032	BALLON SOLAIRE E200SHL	ER770	**3 244,00**
100017392	KIT RACC. BALLONS HL-SHL-L SL	JA9	**118,50**
7605758	KIT VASE SOLAIRE 12L GFS-G8	JA72	**257,00**
100013756	TERMINAL HORIZONTAL (pour toutes les versions VH)	HR48	**239,10**
100002732	TERMINAL VERTICAL (pour toutes les versions VV)	DY843	**183,00**
S100465	ADAPTATEUR 80/15 (pour toutes les versions VV)	HR38	**70,00**

OPTIONS

	RÉF.	DÉSIGNATION	COLIS	PRIX HT (€)
	7607001	KIT VASE D'EXPANSION SOLAIRE 18 L	JA74	**408,40**
	100020045	KIT FILTRE FERNOX TF1	EH896	**406,30**
	7793357	KIT DE RACCORDEMENT CENTRAL COLONNE	JA134	**500,40**
	7793358	KIT DE RACCORDEMENT GAUCHE COLONNE	JA135	**500,40**
	7793359	KIT DE RACCORDEMENT DROITE COLONNE	JA136	**480,30**
	7793360	KIT DE RACCORDEMENT CHAUFFAGE SEUL	JA137	**260,30**
	S100465	ADAPTATEUR AIR/FUMÉES Ø /125	HR38	**70,00**
	100018253	COUDE RÉDUIT 60/100 PPS/Alu	JA43	**110,00**
	100018163	KIT SONDE TEMPÉRATURE FUMÉE	JA38	**118,50**
	7613605	STATION DE NEUTRALISATION DN1 (JUSQU'À 75 kW)	SA1	**504,70**
	7613606	SUPPORT FIXATION MURALE DN1	SA2	**93,20**
	100018165	KIT DE CONVERSION GPL 25 kW	JA40	**19,80**

OPTIONS EAU CHAUDE SANITAIRE

	RÉF.	DÉSIGNATION	COLIS	PRIX HT (€)
	100016480	KIT DE LIAISON AGC-EGC /B 160-220	ER228	**413,00**
	100018204	VASE EXPANSION SANITAIRE 8 L	ER233	**496,20**
	100000030	COLIS OPTION SONDE ECS	AD212	**74,50**
	100017393	KIT RACC. BALLONS AUTRES	JA10	**99,10**
	89557009	KIT DE RACCORDS G EN R (1" ET 3/4")	BH84	**54,60**

AUTRES OPTIONS

	RÉF.	DÉSIGNATION	COLIS	PRIX HT (€)
	83877009	STATION DE NEUTRALISATION DES CONDENSATS (CHAUDIÈRES JUSQU'À 120 kW)	DU13	**1 536,20**
	7613610	STATION DE NEUTRALISATION HN 1.6 (AVEC POMPE JUSQU'À 300 kW)	SA4	**1 816,60**
	7613609	STATION DE NEUTRALISATION DN2 (SANS POMPE JUSQU'À 450 kW)	SA3	**932,10**
	94225601	RECHARGE DE GRANULATS DE NEUTRALISATION 10 kg (PIÈCE DE RECHANGE)		**Pièce de rechange**
	7613613	GRANULATS DE NEUTRALISATION (SAC DE 25 kg)	SA7	**117,00**

ÉCO-PART. **5,00** **1,67** **0,83** **0,12** **0,02**
HT (€) EN SUS

ÉCO-PART. **66,00** **23,50** **16,05** **4,15** **1,78** **0,88**
HT (€) INCLUSE **0,73** **0,10** **0,08** **0,07** **0,02**

Les montants des éco-participations sont susceptibles d'évoluer en cas de modification du barème par notre organisme collecteur.

SERV' élite MISE EN SERVICE

		PRIX NET HT (€)
7809009	MES CHAUD INF. 50 KW pour une unité	186€
7809012	MES CHAUD INF. 50 KW par unité supplémentaire	149€

POUR PLUS D'INFORMATIONS SUR NOS **SERVICES & OUTILS**
SE REPORTER AUX P 30 ET SUIVANTES

Voir pages suivantes

TWINEO EGC DE 5 À 24,8 KW

CHAUDIÈRES GAZ AU SOL **À CONDENSATION**

OPTIONS THERMOSTATS ET SONDES D'AMBIANCE

	RÉF.	DÉSIGNATION	COLIS	CONNEXION	PILES	PROGRAMME HORAIRE	CONNECTE INTERNET	CLASSE	PRIX HT (€)
	7649289	THERMOSTAT D'AMBIANCE CONNECTÉ FILAIRE SMART TC° OT	AD311	filaire	non	oui	oui	V - VI*	378,00
	7691377	SONDE D'AMBIANCE SMART TC° CONNECTÉE SANS FIL (RF)	AD341	sans fil	oui	oui	oui	V - VI**	479,00
	7609763	THERMOSTAT D'AMBIANCE MODULANT FILAIRE	AD304	filaire	non	oui	non	V - VI*	291,00
	7609762	THERMOSTAT D'AMBIANCE MODULANT RADIO	AD303	sans fil	oui	oui	non	V - VI*	478,00
	7612097	THERMOSTAT D'AMBIANCE MODULANT NON PROGRAMMABLE	AD301	filaire	non	non	non	V - VI*	148,00
	7768817	THERMOSTAT D'AMBIANCE PROGRAMMABLE (FILAIRE)	AD337	filaire	oui	oui	non	IV - IV*	134,00
	7768818	THERMOSTAT D'AMBIANCE PROGRAMMABLE (SANS FILS)	AD338	sans fil	oui	oui	non	IV - IV*	324,00
	88017859	THERMOSTAT D'AMBIANCE NON PROGRAMMABLE	AD140	filaire	non	non	non	I - III*	71,00
	85757741	SONDE EXTÉRIEURE	FM46	filaire	non	-	non	-	60,00

* avec sonde extérieure filaire 85757741

** avec sonde extérieure filaire 85757741 ou sans fil 7776874

CHOIX DES OPTIONS EN FONCTION DES CIRCUITS RACCORDÉS

TWINEO EGC	Type de circuit	ECS	direct
Tableau de commande IniControl 	EGC 17/29, 25	1 X 100000030 (1)	d'origine (2)
	EGC …/V 100 SL EGC …/V 200 SSL EGC …/VE 200 SHL	d'origine (1)	d'origine (2)

Régulation en fonction de la température ambiante ou extérieure :

(1) Pour permettre la programmation de la fonction ECS, la mise en place des thermostats d'ambiance modulants AD304, AD303 ou AD311 est nécessaire

(2) À compléter éventuellement par :

- si on désire une régulation en fonction de la température ambiante : thermostat d'ambiance (colis AD337, AD338, AD140, AD301, AD304, AD303 ou AD311)
- si on désire une régulation en fonction de la température extérieure :
  - sonde extérieure (colis FM46)
  - sonde extérieure (colis FM46) + Thermostat d'ambiance (colis AD337, AD338, AD140, AD301, AD304, AD303 ou AD311)

FUMISTERIE : voir page 635

ACCÉDEZ À NOTRE **SCHÉMATHÈQUE**

GÉNÉREZ L'ÉTIQUETTE ÉNERGÉTIQUE SYSTÈME

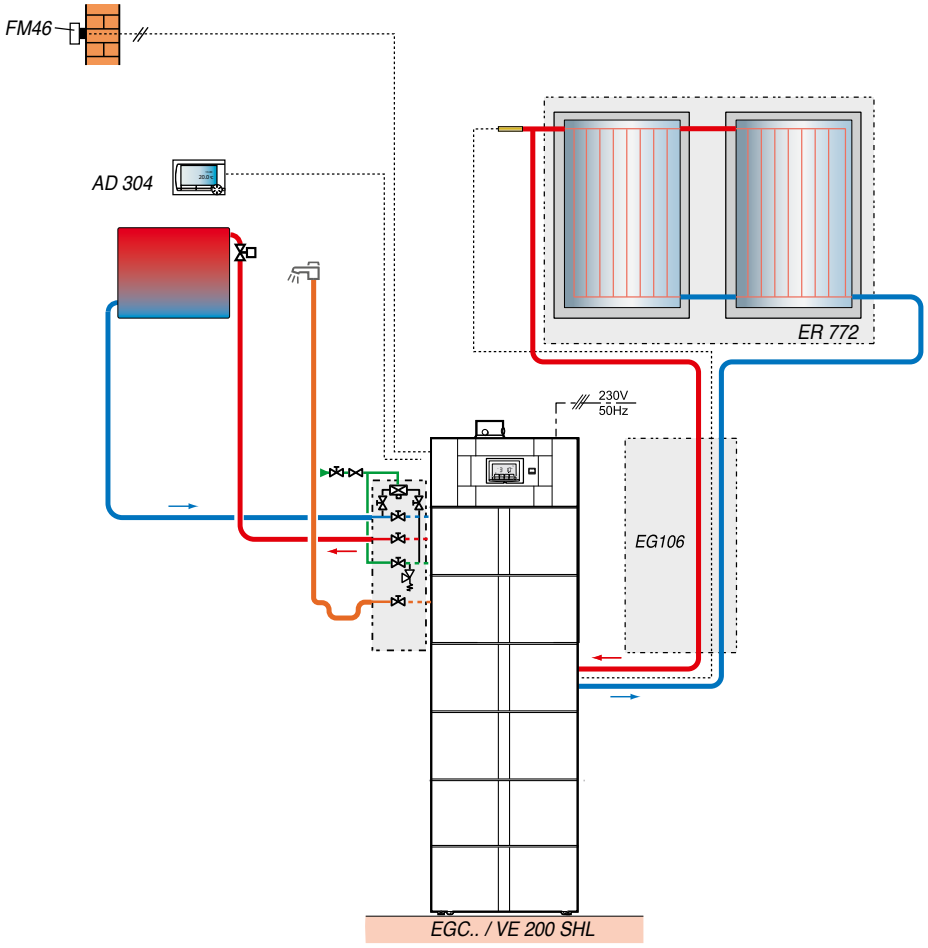

DESCRIPTIF

	COLIS	RÉF.	PRIX HT (€)
Chaudière EGC 25 VV/VE 200 SHL	-	7652036	**7 338,50**
Pack toit 4 m² de capteur, soit 2 x Inisol DH 200SL (avec crochet universel alu pour tuiles mécaniques)	ER772	7652638	**2 547,00**
Fluide caloporteur	EG101	89807794	**112,00**
Options éventuelles supplémentaires			
- Kit de raccordement hydraulique à gauche	-	7793358	**500,40**
- Thermostat d'ambiance modulant	AD304	7609763	**291,00**
- Sonde extérieure	FM46	85757741	**60,00**
- Kit duo Tube Cu 15 x 10 m (avec raccords bicône)	EG106	89807000	**667,00**
- 3 x rallonge PPS Ø 80/125 mm, lg 1 m	DY128	84887528	**90,00**
		Prix total H.T.* :	**11 605,90**
Mise en service		**Prix net H.T. :**	**186,00**

* hors Eco-Participation

Exemple donné à titre indicatif

IX-M 35-150
ET SYSTÈMES DE CASCADES COMPLETS DE 5,4 À 150,9 KW

CHAUDIÈRES GAZ MURALE **À CONDENSATION POUR CHAUFFAGE SEUL**

Produit

- Solution compacte à haute performance pour l'habitat collectif et tertiaire
- Mise en œuvre facilité avec une intégration complète des kits de découplage pour plus de sécurité et de sérénité
- Équipement de chaufferie livré complet
- Un ensemble pré-dimensionné, sans calcul supplémentaire
- Gain de temps lors de l'installation : câblage et paramétrages réalisés d'usine

- Corps de chauffe en acier inoxydable
- Meilleur taux de modulation du marché de 11 à 100%
- Pompe modulante intégrée



Hydrogène 20%

JUSQU'À A

CE

COMPATIBLE GAZ VERT

Informations pratiques

Éligibles Aides & Subventions Voir p. 34

Formations proposées Voir p. 42

On vous accompagne Voir p. 33

Page produit site internet

De Dietrich

Bénéfices utilisateur

- Durabilité
- Compacte
- Performance et économie
- Silencieuse et respectueuse de l'environnement
- Simple d'utilisation

Une performance globale avec la gamme inox

Alliant compacité et modularité elle s'intègre à toutes les configurations

2 fois moins de démarrage qu'une chaudière qui module à 20%

Des émissions inférieures à 35mg de NOx

Tableau rétro-éclairé avec menu déroulant et texte clair, permet la gestion de système

De Dietrich reste près de vous sur toutes les phases clés de votre projet



IX-M 35-150
ET SYSTÈMES DE CASCADES COMPLETS DE 5,4 À 150,9 KW

CHAUDIÈRES GAZ MURALE À CONDENSATION POUR CHAUFFAGE SEUL



Chaudière murale gaz, équipée pour fonctionner au gaz naturel

- Pression d'alimentation gaz : 20/25 mbar
- Raccordement ventouse ou cheminée
- Faibles émissions polluantes
- Corps de chauffe monobloc en acier inoxydable
- Brûleur gaz à pré-mélange en inox avec surface en fibres métalliques tressées, modulant jusqu'à 11% de sa puissance
- Venturi double mélangeur
- Pompe modulante intégrée dans la chaudière
- Livrée avec purgeur, siphon d'écoulement
- Tableau de commande intégré, texte clair et accès à l'ensemble des paramètres et permet la gestion d'installation complexe

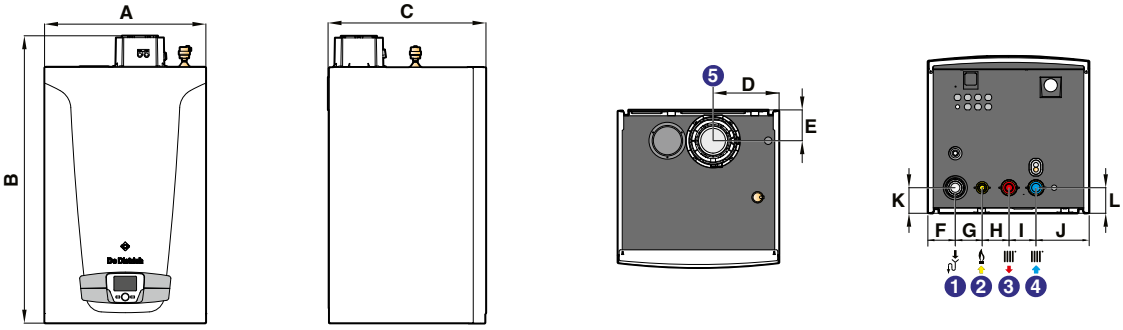

	A	B	C	D	E	F	G	H	I	J	K	L
IX-M 35/50/60	450	819	377	225	226	48	79	100	100	123	67	95
IX-M 70	450	819	505	225	226	48	79	100	100	123	67	95
IX-M 90/110/130/150	600	1062	584	245.5	112	102	100	100	100	198	95	95

	IX-M 35/50/60/70	IX-M 90/110/130/150
① Évacuation des condensats	-	-
② Alimentation gaz	G 3/4"	G 1"
③ Départ chauffage	G 1"	G 1 1/2"
④ Retour chauffage	G 1"	G 1 1/2"
⑤ Évacuation produit de combustion et conduit d'amenée d'air	Ø 80/125	Ø 110/160

IX-M				35	50	60	70	90	110	130	150
Classe énergétique chauffage				A	A	A	A	-	-	-	-
Efficacité énergétique saisonnière : Etas produit (règlement 813)			%	92	92	92	92	-	-	-	-
Efficacité énergétique saisonnière : Etas sytème avec sonde extérieure livrée (règlement 811)			%	94	94	94	94	-	-	-	-
Efficacité énergétique à ...% de la puissance thermique nominale selon règlement (EU) n° 813/2013 de la commission du 2 août 2013	- 100 % Eta 4		%	87,8	87,8	87,6	87,6	87,7	87,6	88,4	88,4
	- 30 % Eta 1		%	97,0	97,1	96,9	96,5	96,9	96,8	97,8	97,8
Puissance utile	- nominale déterminée à Qnom (Pn_gen)	RE 2020	kW	33,8	45	55	65	85	102	121,5	140,3
	- intermédiaire à 30 % Qnom (Pint)	RE 2020	kW	11,2	14,9	18,2	21,5	28,2	33,8	40,4	46,6
Puissance utile 50/30 °C mini/maxi			kW	5,4/36,5	5,4/48,6	6,6/59,4	7,8/70,2	10,2/91,8	12,3/110,2	26,2/130,6	30,2/150,9
Puissance utile 80/60 °C mini/maxi			kW	5/33,8	5/45	6,1/55	7,2/65	9,4/85	11,4/102	24,3/121,5	28,1/140,3
Rendement en % PCI à charge ...%	- 100 % Pn à temp. moy. 70 °C (RPn)	RE 2020	%	97,4	97,4	97,2	97,2	97,3	97,2	98,1	98,1
Pn_gen et temp. eau ...°C	- 30 % Pn à temp. retour 30 °C (RPint)	RE 2020	%	107,7	107,8	107,4	107,1	107,5	107,4	108,6	108,6
Perte à l'arrêt à ΔT = 30 K (Qpo30)		RE 2020	W	64	64	70	75	89	97	97	97
Puissance électrique des auxiliaires (hors circulateur) à Pn_gen (Qaux)		RE 2020	W	70	80	95	95	130	165	187	283
Puissance électrique des auxiliaires en veille (Qveille)		RE 2020	W	3	3	3	3	3	3	3	3
Débit gaz max (15 °C - 1013 mbar)	- gaz naturel H		m3/h	3,68	4,9	5,98	7,07	9,25	11,1	13,09	15,12
	- gaz naturel L		m3/h	4,28	5,69	6,96	8,22	10,75	12,91	15,22	17,59
	- propane		kg/h	2,7	3,59	4,39	5,19	6,79	8,15	9,62	11,11
Contenance en eau			l	4	4	5	6	9	10	10	11
Débit d'eau minimal nécessaire			l/h	800	800	1000	1500	2000	2250	2250	3000
Poids à vide			kg	40	40	40	50	83	93	93	96

Temp. moy. de fonctionnement :
T_{fonct_max} : 85 °C
T_{fonct_min} : 25 °C
Température maxi. de service : 90 °C
Pression maxi. de service : 4 bar (6 bar 130 et 150)
Alimentation : 230 V/50 Hz

Indice de protection : IP X5D
Classe NOx : 6
Catégorie gaz : II_{2ESI3P}
Homologation : B_{23}, B_{23P}, C_{13}, C_{33}, C_{43}, C_{53}, C_{63}, C_{83}

Détails des données
Voir feuillet technique

PRIX H.T.	IX-M	35	50	60	70	90	110	130	150
	Réf.	7750304	7750306	7750307	7750308	7750309	7750310	7750311	7750312
	€	4 961,00	5 657,00	6 013,00	7 329,00	7 857,00	9 048,00	10 447,00	12 932,00

Eco-Participation : voir liste des colis page suivante

De Dietrich

IX-M 35-150
ET SYSTÈMES DE CASCADES COMPLETS DE 5,4 À 150,9 KW

CHAUDIÈRES GAZ MURALE **À CONDENSATION POUR CHAUFFAGE SEUL**

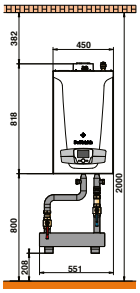

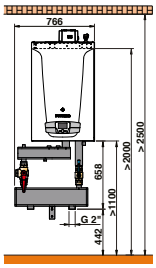

BOUTEILLE DE DÉCOUPLAGE HORIZONTAL

Kit de découplage hydraulique pré-dimensionné composé de :
- Bouteille de découplage horizontale
- Vannes d'isolement

NOTA : chaudière à commander séparément

PRIX H.T.		KIT SH IX-M
Kit SH pour IX-M 35 à 70	Réf.	7755276
	€	**636,90**
Kit SH pour IX-M 90 à 150	Réf.	7755278
	€	**1 301,30**

Eco-Participation : voir liste des colis page suivante

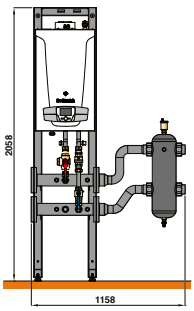

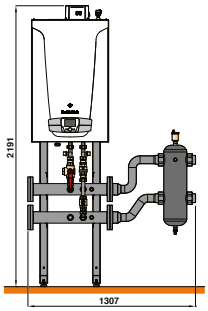

BOUTEILLE DE DÉCOUPLAGE

Kit de découplage hydraulique pré-dimensionné composé de :
- Bouteille de découplage avec purgeur automatique et vanne de chasse
- Vannes d'isolement
- Collecteurs hydrauliques DN 80
- Support autoportant

NOTA : chaudière à commander séparément

PRIX H.T.		KIT SH IX-M
Kit découplage pour IX-M 35 à 70	Réf.	7755316
	€	**3 312,00**
Kit découplage pour IX-M 90 à 150	Réf.	7755317
	€	**3 236,00**

Eco-Participation : voir liste des colis page suivante

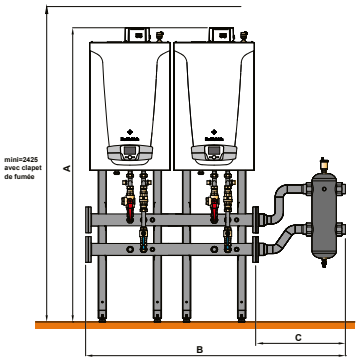

KIT CASCADE AVEC BOUTEILLE DE DÉCOUPLAGE

		IX-M 35	IX-M 50	IX-M 60	IX-M 70	IX-M 90	IX-M 110	IX-M 130	IX-M 150
2 chaudières cascade	A (mm)	1 920	1 920	1 920	1 920	2 014	2 014	2 014	2 014
	B (mm)	1 605	1 605	1 605	1 605	1 905	1 905	2 050	2 050
	C (mm)	667	667	667	667	667	667	812	812
	Raccordement hydraulique	2" femelle	2" femelle	2" femelle	2" femelle	2" femelle	2" femelle	DN 65	DN 65
3 chaudières cascade	A (mm)	1 920	1 920	1 920	1 920	2 014	2 014	2 014	2 014
	B (mm)	2 073	2 073	2 073	2 073	2 668	2 668	2 668	2 668
	C (mm)	667	667	667	667	812	812	812	812
	Raccordement hydraulique	2" femelle	2" femelle	2" femelle	2" femelle	DN 65	DN 65	DN 65	DN 65
4 chaudières cascade	A (mm)	1 920	1 920	1 920	1 920	2 014	2 014	2 014	2 014
	B (mm)	2 543	2 543	2 543	2 688	3 288	3 288	3 354	3 354
	C (mm)	667	667	667	812	812	812	878	878
	Raccordement hydraulique	2" femelle	2" femelle	2" femelle	DN 65	DN 65	DN 65	DN 80	DN 80

PRIX H.T.	IX-M	35	50	60	70	90	110	130	150
Cascade de 2 chaudières *	Réf.	7755318	7755318	7755318	7755318	7755319	7755319	7755320	7755320
	€	**5 204,70**	**5 204,70**	**5 204,70**	**5 204,70**	**5 181,10**	**5 181,10**	**6 321,10**	**6 321,10**
Cascade de 3 chaudières *	Réf.	7755321	7755321	7755321	7755321	7755322	7755322	7755322	7755322
	€	**7 184,10**	**7 184,10**	**7 184,10**	**7 184,10**	**8 187,20**	**8 187,20**	**8 187,20**	**8 187,20**
Cascade de 4 chaudières *	Réf.	7755323	7755323	7755323	7755324	7755325	7755325	7755326	7755326
	€	**8 727,50**	**8 727,50**	**8 727,50**	**9 867,50**	**9 820,30**	**9 820,30**	**10 306,30**	**10 306,30**

* les chaudières sont à commander séparément
Eco-Participation : voir liste des colis page suivante

IX-M 35-150
ET SYSTÈMES DE CASCADES COMPLETS DE 5,4 À 150,9 KW

CHAUDIÈRES GAZ MURALE **À CONDENSATION POUR CHAUFFAGE SEUL**

COLISAGE

DÉSIGNATION	RÉFÉRENCE	PRIX HT (€) ECOPART : VOIR LISTE COLIS	NOMBRE DE COLIS	CHAUDIÈRE IX-M 	KITS IX-M CASCADES 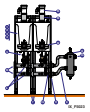
IX-M 35	7750304	**4 961,00**	1	7750304	
IX-M 50	7750306	**5 657,00**	1	7750306	
IX-M 60	7750307	**6 013,00**	1	7750307	
IX-M 70	7750308	**7 329,00**	1	7750308	
IX-M 90	7750309	**7 857,00**	1	7750309	
IX-M 110	7750310	**9 048,00**	1	7750310	
IX-M 130	7750311	**10 447,00**	1	7750311	
IX-M 150	7750312	**12 932,00**	1	7750312	
Kit cascade 2 chaudières 35-70 kW	7755318	**5 204,70**	16		7755318
Kit cascade 2 chaudières 90-110 kW	7755319	**5 181,10**	15		7755319
Kit cascade 2 chaudières 130-150 kW	7755320	**6 321,10**	16		7755320
Kit cascade 3 chaudières 35-70 kW	7755321	**7 184,10**	23		7755321
Kit cascade 3 chaudières 90-150 kW	7755322	**8 187,20**	22		7755322
Kit cascade 4 chaudières 35-60 kW	7755323	**8 727,50**	28		7755323
Kit cascade 4 chaudières 70 kW	7755324	**9 867,50**	28		7755324
Kit cascade 4 chaudières 90-110 kW	7755325	**9 820,30**	26		7755325
Kit cascade 4 chaudières 130-150 kW	7755326	**10 306,30**	28		7755326

LISTE DES COLIS

RÉF.	DÉSIGNATION	COLIS	PRIX HT (€)	RÉF.	DÉSIGNATION	COLIS	PRIX HT (€)
7750304	IX-M-35		**4 961,00**	7750309	IX-M-90		**7 857,00**
7750306	IX-M-50		**5 657,00**	7750310	IX-M-110		**9 048,00**
7750307	IX-M-60		**6 013,00**	7750311	IX-M-130		**10 447,00**
7750308	IX-M-70		**7 329,00**	7750312	IX-M-150		**12 932,00**

Liste des colis cascades **voir page suivante**

SERV' élite **PACK ESSENTIEL (MISE EN SERVICE)**		PRIX NET HT (€)
7809055	MES CHAUD. MGP GAZ 45-70 kW pour une unité	186€
7809059	MES CHAUD. MGP 45-70 kW CASCADE 2 unités	336€
7809063	MES CHAUD. MGP 45-70 kW par unité supplémentaire	113€
7809056	MES CHAUD. MGP GAZ 70-180 kW pour une unité	324€
7809060	MES CHAUD. MGP 70-180 kW CASCADE 2 unités	581€
7809064	MES CHAUD. MGP 70-180 kW par unité supplémentaire	195€

SERV' élite **PACK SÉRÉNITÉ**		PRIX NET HT (€)
7809079	PACK SÉRÉNITÉ GAZ 45-70 kW pour une unité	546€
7809083	PACK SÉRÉNITÉ GAZ 45-70 kW CASCADE 2 unités	856€
7809087	PACK SÉRÉNITÉ GAZ 45-70 kW par unité supplémentaire	227€
7809080	PACK SÉRÉNITÉ GAZ 70-180 kW pour une unité	720€
7809084	PACK SÉRÉNITÉ GAZ 70-180 kW CASCADE 2 unités	1167€
7809088	PACK SÉRÉNITÉ GAZ 70-180 kW par unité supplémentaire	347€

SERV' élite **PACK STARTER**		PRIX NET HT (€)
7809067	PACK STARTER GAZ 45-70 kW pour une unité	388€
7809071	PACK STARTER GAZ 45-70 kW CASCADE 2 unités	570€
7809075	PACK STARTER GAZ 45-70 kW par unité supplémentaire	135€
7809068	PACK STARTER GAZ 70-180 kW pour une unité	524€
7809072	PACK STARTER GAZ 70-180 kW CASCADE 2 unités	815€
7809076	PACK STARTER GAZ 70-180 kW par unité supplémentaire	234€

SERV' élite **PACK ENTRETIEN**		PRIX NET HT (€)
7809093	ENTRETIEN MGP GAZ 45-70 kW pour une unité	198€
7809096	ENTRETIEN MGP GAZ 45-70 kW CASCADE 2 unités	354€
7809099	ENTRETIEN MGP GAZ 45-70 kW par unité supplémentaire	118€
7809094	ENTRETIEN MGP GAZ 70-180 kW pour une unité	255€
7809097	ENTRETIEN MGP GAZ 70-180 kW CASCADE 2 unités	457€
7809100	ENTRETIEN MGP GAZ 70-180 kW par unité supplémentaire	153€

POUR PLUS D'INFORMATIONS SUR NOS **SERVICES & OUTILS** SE REPORTER AUX P 30 ET SUIVANTES

IX-M 35-150
ET SYSTÈMES DE CASCADES COMPLETS DE 5,4 À 150,9 KW

CHAUDIÈRES GAZ MURALE À CONDENSATION POUR CHAUFFAGE SEUL

COMPOSANTS DE BASE DE LA CASCADE

	RÉF.	DÉSIGNATION	COLIS	PRIX HT (€)
	7755304	BATI SUPPORT IX-M 35 150		679,00
	7715074	CLAPET FUMÉE Ø80/110MM AVEC SIPHON POUR IX 35 À 70	DY433	116,40
	7715073	CLAPET FUMÉE Ø110/110MM AVEC SIPHON POUR IX 90 À 150	DY432	129,10
	84887613	RALLONGES PPS Ø80MM (LG 250MM) (2 PIECES)	DY613	50,00
	7755302	LIAISON CHAUD.COLLECT.35 70		418,00
	7755303	LIAISON CHAUD.COLLECT.90 150		404,00
	7755279	KIT COLLECTEUR 1CHAUDIÈRE 35-70 DN80 LG468		590,00
	7709439	KIT COLLECTEUR 1CHAUDIÈRE 90-150 DN80 LG618	JL240	528,00
	7755300	KIT COLLECTEUR 2CHAUDIÈRES 35-70 DN80 LG938		816,00
	7755301	KIT COLLECTEUR 2CHAUDIÈRES 90-150 DN80 LG1238		845,00
	7713940	KIT BRIDE DN80 JL241	JL241	156,00
	7713941	KIT CONNEXION SEPAR. HYDR. 8.5M3/H	JL242	695,00
	7713942	KIT CONNEXION SEPAR. HYDR. 18 M3/H JL243	JL243	813,00
	7713943	KIT CONN. SEPAR. 28M3/H JL244	JL244	618,00
	7713944	KIT SÉPARATEUR HYDRAULIQUE 8.5M3/H	JL245	752,00
	7713945	KIT SÉPARATEUR HYDRAULIQUE 18 M3/H JL246	JL246	1 672,00
	7713946	KIT HYDR. SEPAR. 28M3/H JL247	JL247	2 279,00
	7713947	KIT BRIDE BOUTEILLE 18 M3/H JL248	JL248	47,00
	7713948	KIT BRIDE BOUTEILLE 28M3/H JL249	JL249	132,00
	7716445	VISSERIE ET JOINTS 8,5M3	JL238	22,00
	7716444	VISSERIE ET JOINT 18 M3/H	JL239	77,00

OPTIONS

OPTIONS CHAUDIÈRES

	7716148	KIT TRANSFORMATION PROPANE 35-50 kW	JL400	65,20
	7755273	KIT TRANSFORMATION PROPANE 60 kW		67,50
	7716149	KIT TRANSFORMATION PROPANE 70 kW	JL401	99,20
	7716150	KIT TRANSFORMATION PROPANE 90 kW	JL402	99,20
	7716151	KIT TRANSFORMATION PROPANE 110 kW	JL403	99,20
	7755275	KIT TRANSFORMATION PROPANE 130-150 kW		99,50
	7716152	KIT TRANSFORMATION G25 35-50 kW	JL404	65,20
	7755272	KIT TRANSFORMATION G25 60 kW		67,50
	7716153	KIT TRANSFORMATION G25 70 kW	JL405	99,20
	7716154	KIT TRANSFORMATION G25 90 kW	JL406	99,20
	7716155	KIT TRANSFORMATION G25 110 kW	JL407	99,20

KITS SH

	7755276	KIT SH 35/70		636,90
	7755278	KIT SH 90/150		1 301,30

KITS INDIVIDUELS DE DÉCOUPLAGE

	7755316	KIT INDIVIDUEL BOUTEILLE COMPLET 35 70		3 312,00
	7755317	KIT INDIVIDUEL BOUTEILLE COMPLET 90 150		3 236,00

OPTIONS

COMPOSANTS DES KITS INDIVIDUELS

	RÉF.	DÉSIGNATION	COLIS	PRIX HT (€)
	7755304	BATI SUPPORT IX-M 35 150		679,00
	7755279	KIT COLLECTEUR 1CHAUDIÈRE 35-70 DN80 LG468		590,00
	7709439	KIT COLLECTEUR 1CHAUDIÈRE 90-150 DN80 LG618	JL240	528,00
	7755302	LIAISON CHAUD.COLLECT.35 70		418,00
	7755303	LIAISON CHAUD.COLLECT.90 150		404,00
	7713940	KIT BRIDE DN80 JL241	JL241	156,00
	7713941	KIT CONNEXION SEPAR. HYDR. 8.5M3/H	JL242	695,00
	7713944	KIT SÉPARATEUR HYDRAULIQUE 8.5M3/H	JL245	752,00
	7716445	VISSERIE ET JOINTS 8,5M3	JL238	22,00

STATION DE NEUTRALISATION DES CONDENSATS À ÉCOULEMENT GRAVITAIRE

	7613605	STATION DE NEUTRALISATION DN1 (JUSQU'À 75 kW)	SA1	504,70
	7613609	STATION DE NEUTRALISATION DN2 (SANS POMPE JUSQU'À 450 kW)	SA3	932,10

STATION DE NEUTRALISATION DES CONDENSATS AVEC POMPE DE RELEVAGE

	83877009	STATION DE NEUTRALISATION DES CONDENSATS (CHAUDIÈRES JUSQU'À 120 kW)	DU13	1 536,20
	7613610	STATION DE NEUTRALISATION HN 1.6 (AVEC POMPE JUSQU'À 300 kW)	SA4	1 816,60
	7613613	GRANULATS DE NEUTRALISATION (SAC DE 25 kg)	SA7	117,00

OPTIONS RÉGULATION

	7709436	SONDE DÉPART UAF6C	SA48	47,80
	7709437	SONDE UNIVERSELLE UF6C	SA49	31,10
	7695735	VM HSM	SA43	1 350,00
	7695737	RÉGULATEUR DE ZONE MURAL	SA44	537,50
	7755306	CLIP IN AGU 2550		202,10
	7709438	OCI345 – MODULE LPB	SA50	104,00
	7753497	WEB SERVER OZW672.04	AD336	1 216,70

OPTIONS CASCADES

	7755308	ISOLANT COLL 2 CHAUØ 90/150		39,60
	7755310	ISOLANT COLL 1 CHAUØ 90/150		26,20
	7755311	ISOLANT COLL 2 CHAUØ 35/70		41,50
	7755312	ISOLANT COLL 1 CHAUØ 35/70		27,60

ÉCO-PART. 5,00 1,67 0,83 0,12 0,02
HT (€) EN SUS

ÉCO-PART. 66,00 23,50 16,05 4,15 1,78 0,88
HT (€) INCLUSE 0,73 0,10 0,08 0,07 0,02

Les montants des éco-participations sont susceptibles d'évoluer en cas de modification du barème par notre organisme collecteur.

IX-M 35-150
ET SYSTÈMES DE CASCADES COMPLETS DE 5,4 À 150,9 KW

CHAUDIÈRES GAZ MURALE **À CONDENSATION POUR CHAUFFAGE SEUL**

	RÉF.	DÉSIGNATION	COLIS	CONNEXION	PILES	PROGRAMME HORAIRE	CONNECTE INTERNET	CLASSE	PRIX HT (€)
OPTIONS THERMOSTATS ET SONDES D'AMBIANCE									
	7649289	SONDE D'AMBIANCE SMART TC° CONNECTÉE	AD311	Filaire	non	oui	oui	IV	378,00
	7691377	SONDE D'AMBIANCE SMART TC° CONNECTÉE SANS FIL (RF)	AD341	Sans fil	oui	oui	oui	IV	479,00
	7712268	SONDE D'AMBIANCE PROGRAMMABLE FILAIRE	SA 47	Filaire	non	oui	non	VI*	140,00
	7768817	THERMOSTAT D'AMBIANCE PROGRAMMABLE (FILAIRE)	AD337	Filaire	oui	oui	non	IV - IV*	134,00
	7768818	THERMOSTAT D'AMBIANCE PROGRAMMABLE (SANS FILS)	AD338	Sans fil	oui	oui	non	IV - IV*	324,00
	88017859	THERMOSTAT D'AMBIANCE NON PROGRAMMABLE	AD140	Filaire	non	non	non	I - II*	71,00

* avec sonde extérieure filaire 7670186 livrée d'origine

CHOIX DES OPTIONS EN FONCTION DES CIRCUITS RACCORDÉS

IX-M 35-150 ET CASCADES	ECS	direct	vanne	direct+ 1 vanne	2 vannes	3 vannes
Type de circuit (1)		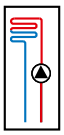	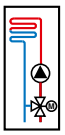	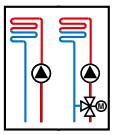	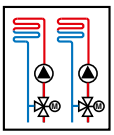	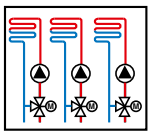
Tableau de commande(2) 	1 x 7709437	d'origine	1x 7695737	1 x 7695737	2 x 7695737	3 x 7695737

(1) Chacun des circuits de chauffage peut-être complété par une commande à distance SA47
(2) Cascade jusqu'à 16 chaudières possible. Chacune des chaudières de la cascade peut piloter jusqu'à 3 circuits V3V

FUMISTERIE : voir page 635

De Dietrich

IX-M 35-150
ET SYSTÈMES DE CASCADES COMPLETS DE 5,4 À 150,9 KW

CHAUDIÈRES GAZ MURALE **À CONDENSATION POUR CHAUFFAGE SEUL**

Pensez-y !

La DIEMASOFT, présente sur le site professionnel dans la rubrique LOGICIELS, regroupe les différents outils comme :

- DIEMATOOLS : les configurateurs permettant de dimensionner et/ou chiffrer nos produits (ex : Cascade de chaudières, ECS collective, fumisterie, ...)
- BIM : retrouvez les produits pour les modélisations des informations du bâtiment BIM (visuels en 3D + données techniques)
- DIEMADRAW : l'outil de construction de schémas personnalisés sous le logiciel AutoCAD (saisie rapide : Générateur(s) + circuit(s) de chauffage + Production ECS)

ACCÉDEZ À NOTRE **SCHÉMATHÈQUE**

GÉNÉREZ L'ÉTIQUETTE ÉNERGÉTIQUE SYSTÈME

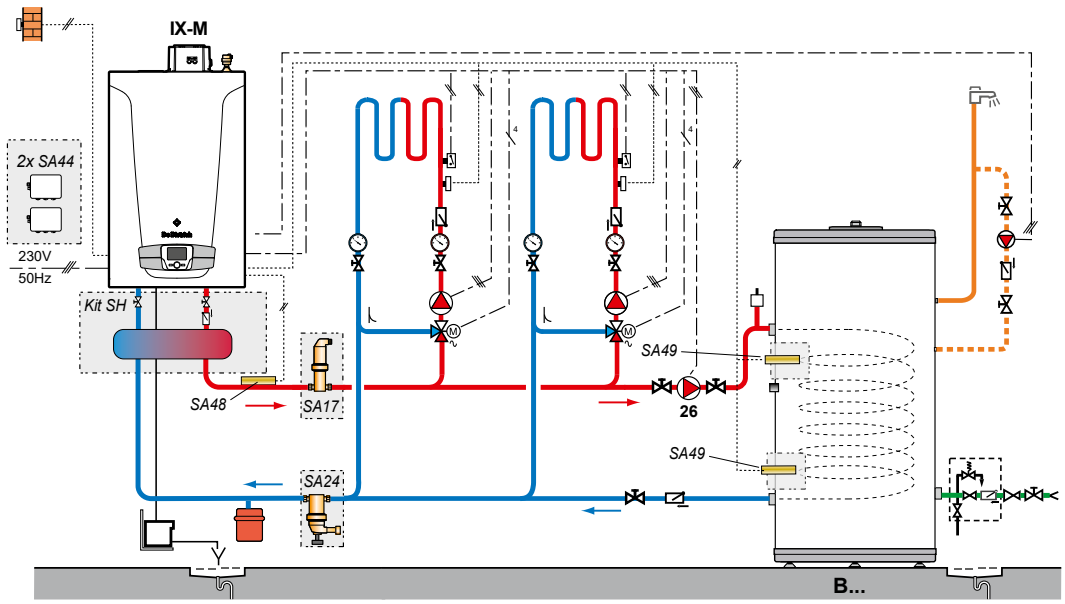

DESCRIPTIF

	COLIS	RÉF.	PRIX HT (€)
Chaudière IX-M 110	-	7750310	**9 048,00**
Kit SH 90-150	-	7755278	**1 301,30**
Module de régulation V3V, mural	2 x SA44	7695737	**2 x 537,50**
Sonde départ applique	SA48	7709436	**47,80**
Préparateur eau chaude sanitaire B1000	AJ80	7650482	**6 393,00**
Habillage rigide B1000	AJ97	7650499	**1 042,00**
Sonde ECS	2 x SA49	7709437	**2 x 31,10**
Options supplémentaires	-		
- Dégazeur de microbulles Rp 1» 1/2	SA18	7650333	**202,00**
- Séparateur de boues Rp 1» 1/2 (5,0 m3/h)	SA25	7650377	**254,00**
		Prix total H.T.* :	**19 425,30**
Mise en service		**Prix net H.T. :**	**324,00**

* hors Eco-Participation

Exemple donné à titre indicatif

EVODENS PRO AMC 45-115 ET SYSTÈMES CASCADES COMPLETS DE 13,7 À 109,7 KW

CHAUDIÈRES GAZ MURALE **À CONDENSATION**

Produit

- Solution ultra-compacte pour l'habitat collectif
- Un montage et une maintenance facilité : accès aux composants internes et un accès au siphon par l'extérieur
- Kit de raccordement hydraulique proposé en option
- Système hydraulique cascade complets de 2 à 8 chaudières pour des installations entre 16 et 877 kW
- Accessibilité par l'avant permettant un entretien aisé et un gain de temps
- Possibilité de communication avec une GTC

- Corps de chauffe monobloc compact en alliage aluminium/silicium
- Hautes performances et dimensions réduites 76kg pour 115kW - L500 x H750 x P500
- Solutions cascade



Hydrogène 20%

JUSQU'À A

CE

COMPATIBLE GAZ VERT

Informations pratiques

Éligibles Aides & Subventions **Voir p. 34**

Formations proposées **Voir p. 42**

On vous accompagne **Voir p. 33**

Page produit site internet

De Dietrich

Bénéfices utilisateur

- Budget réduit
- Compacte
- Niveau sonore faible
- Innovante
- Optimisée pour l'environnement

Avec un encombrement réduit et un poids faible, elles sont faciles à installer et diminuent ainsi le budget annuel

Dimensions réduites L500 x H750 x P500

Niveau sonore faible grâce à un silencieux sur l'aspiration de l'air

Tableau Diematic Evolution : large écran couleur, texte clair, permet la gestion de système

Faibles émissions polluantes



De Dietrich reste près de vous sur toutes les phases clés de votre projet



EVODENS PRO AMC 45-115
ET SYSTÈMES CASCADES COMPLETS DE 13,7 À 109,7 KW

CHAUDIÈRES GAZ MURALE À CONDENSATION



Chaudière murale gaz, équipée pour fonctionner au gaz naturel

- Conversion au propane par réglage
- Pression d'alimentation gaz : 20/25 mbar
- Raccordement ventouse ou cheminée
- Faibles émissions polluantes
- Corps de chauffe monobloc en aluminium/silicium
- Brûleur gaz à pré-mélange en inox avec surface en fibres métalliques tressées, modulant de 18 à 100 % de la puissance
- Ventilateur avec silencieux à l'aspiration d'air
- Livrée avec purgeur automatique et siphon d'écoulement
- DIEMATIC EVOLUTION : régulation texte clair, permet la gestion de 3 circuits chauffage, d'un circuit ECS et d'une cascade

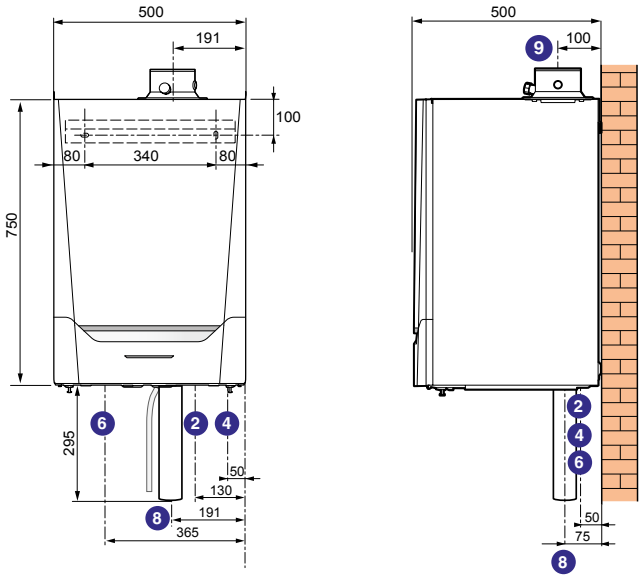

② Départ chauffage R 1" 1/4
④ Arrivée gaz R 3/4"
⑥ Retour chauffage R 1" 1/4
⑧ Évacuation des condensats (siphon et flexible d'écoulement annelé Ø 25 mm ext. livré)
⑨ Évacuation des produits de combustion et conduit d'amenée d'air Ø 100/150 mm pour

AMC				45	65	90	115
Classe énergétique chauffage				A	A	-	-
Efficacité énergétique saisonnière : Etas produit (règlement 813)			%	94	94	-	-
Efficacité énergétique saisonnière : Etas avec sonde extérieure livrée (règlement 811)			%	96	96	-	-
Efficacité énergétique à …% de la puissance thermique nominale selon	- 100 % Eta 4		%	89,3	89,4	88,2	87,5
règlement (EU) n° 813/2013 de la commission du 2 août 2013	- 30 % Eta 1		%	99,6	99,5	97,4	97,3
Puissance utile	- nominale déterminée à Qnom (Pn_gen)	RE 2020	kW	40,8	61,5	84,2	103,9
	- intermédiaire à 30 % Qnom (Pint)	RE 2020	kW	13,7	20,5	27,9	34,7
Puissance utile 50/30 °C mini/maxi			kW	9,1-42,4	13,5-65,0	15,8-89,5	21,2-109,7
Puissance utile 80/60 °C mini/maxi			kW	8-40,8	12-61,5	14,1-84,2	18,9-103,9
Rendement en % PCI à charge …%	- 100 % Pn à temp. moy. 70 °C (RPn)	RE 2020	%	99,1	99,2	97,9	97,1
Pn_gen et temp. eau …°C	- 30 % Pn à temp. retour 30 °C (RPint)	RE 2020	%	110,6	110,4	108,1	108,0
Perte à l'arrêt à ΔT = 30 K (Qpo30)		RE 2020	W	101	110	123	123
Puissance électrique des auxiliaires (hors circulateur) à Pn_gen (Qaux)		RE 2020	W	75	100	124	184
Puissance électrique des auxiliaires en veille (Qveille)		RE 2020	W	6	7	7	6
Débit gaz max (15 °C - 1013 mbar)	- gaz naturel H/L		m3/h	4,4/5,1	6,6/7,6	9,1/10,6	11,3/13,2
	- propane		kg/h	1,7	2,5	3,5	4,4
Contenance en eau			l	4,3	6,4	9,4	9,4
Débit d'eau minimal nécessaire en cas de fonctionnement > 75 °C			l/h	195	290	340	455
Poids à vide			kg	60,5	67,5	79	79

Temp. moy. de fonctionnement :
T_{fonct_max} : 85 °C
T_{fonct_min} : 25 °C
Température maxi. de service : 90 °C
Pression maxi. de service : 4 bar
Alimentation : 230 V/50 Hz

Indice de protection : IPX 4D pour raccordement fumées type C
IP 20 pour raccordement fumées type B
Classe NOx : 6
Catégorie gaz : 2Esi3P
Homologation : B_{23}, B_{23P}, B_{33}, $C_{13(x)}$, $C_{33(x)}$, $C_{63(x)}$, $C_{93(x)}$, C_{53}

Détails des données
Voir feuillet technique

PRIX H.T.		45	65	90	115
	Colis	HR161	HR162	HR163	HR164
AMC… DIEMATIC EVOLUTION	Réf.	7699475	7699476	7699477	7699478
	€	5 249,00	6 137,00	7 458,00	9 302,00

Eco-Participation : voir liste des colis page suivante

De Dietrich

EVODENS PRO AMC 45-115
ET SYSTÈMES CASCADES COMPLETS DE 13,7 À 109,7 KW

CHAUDIÈRES GAZ MURALE **À CONDENSATION**



Les systèmes cascades AMC 45 à 115 sont disponibles en 2 versions :
- LW : pour alignement par accrochage mural des chaudières qui la composent
- LV : pour alignement au sol des chaudières qui la composent

- Ces systèmes comprennent :
  - la bouteille de découplage
  - le collecteur de raccordement chaudières comprenant les tuyauteries de liaison départ et retour chauffage DN 65 et les brides
  - les pompes d'injection primaires modulantes à indice d'efficacité énergétique EEI < 0,23
  - les kits de raccordement chaudière avec le robinet départ, le robinet retour multifonction (avec robinet de remplissage et de vidange, vanne d'isolement, clapet antiretour, soupape de sécurité et piquage pour raccordement d'un vase d'expansion),
  - le rail de montage mural pour les versions LW ou, pour les versions LV les montants supports avec les châssis de montage chaudières avec pieds réglables
  - la sonde de départ + doigt de gant et le câble de liaison BUS entre chaudières

NOTA : les chaudières sont à commander séparément

COMBINAISONS "CASCADE" PROPOSÉES EN FONCTION DU NOMBRE DE CHAUDIÈRES (2)

- EN ALIGNEMENT MURAL : "LW" :

• de 2 chaudières

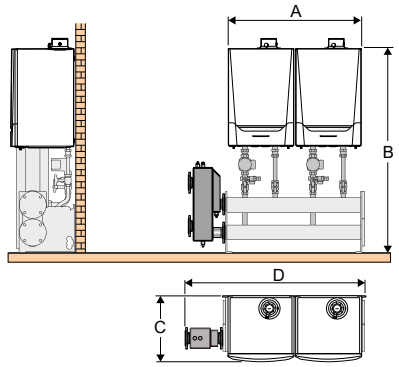

PUISSANCE (80/60 °C) KW	TYPE DE CHAUDIÈRE AMC 45	AMC 65	AMC 90	AMC 115	DÉBIT EAU ΔT = 20 K m³/h	RÉFÉRENCE	PRIX HT (€)
80	2	0	0	0	3,43	7750174	**5 113,10**
122	0	2	0	0	5,23	7750174	**5 113,10**
168	0	0	2	0	7,20	7750174	**5 113,10**
214	0	0	0	2	9,17	7750174	**5 113,10**

Eco-Participation : voir liste des colis page suivante

• de 3 chaudières

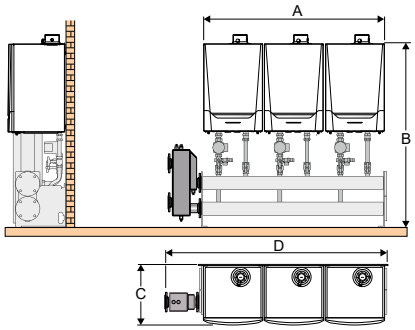

PUISSANCE (80/60 °C) KW	TYPE DE CHAUDIÈRE AMC 45	AMC 65	AMC 90	AMC 115	DÉBIT EAU ΔT = 20 K m³/h	RÉFÉRENCE	PRIX HT (€)
120	3	0	0	0	5,14	7750175	**6 940,20**
183	0	3	0	0	7,84	7750175	**6 940,20**
252	0	0	3	0	10,80	7750175	**6 940,20**
321	0	0	0	3	13,76	7750175	**6 940,20**

Eco-Participation : voir liste des colis page suivante

• de 4 chaudières

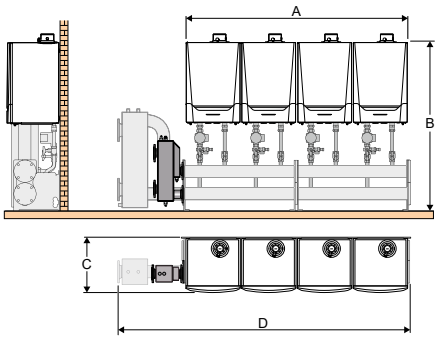

PUISSANCE (80/60 °C) KW	TYPE DE CHAUDIÈRE AMC 45	AMC 65	AMC 90	AMC 115	DÉBIT EAU ΔT = 20 K m³/h	RÉFÉRENCE	PRIX HT (€)
160	4	0	0	0	6,86	7750176	**9 047,60**
244	0	4	0	0	10,46	7750176	**9 047,60**
336	0	0	4	0	14,40	7750176	**9 047,60**
428 (1)	0	0	0	4	18,34	7750177	**9 601,60**

Eco-Participation : voir liste des colis page suivante

Cotes (mm)	A	B	C	D	Eau Ø DN
2 x AMC 45/65/90/115	1030	1576	550	1337	65
3 x AMC 45/65/90/115	1560	1576	550	1867	65
4 x AMC 45/65/90	2090	1576	550	2397	65
4 x AMC 115	2090	1576	550	2739	65

(2) IMPORTANT : pour la liste des composants ainsi que pour les autres combinaisons de cascades de chaudières de puissance supérieure, un outil "Détermination de cascades" est à votre disposition sur notre site Internet.

EVODENS PRO AMC 45-115
ET SYSTÈMES CASCADES COMPLETS DE 13,7 À 109,7 KW

CHAUDIÈRES GAZ MURALE **À CONDENSATION**

COMBINAISONS "CASCADE" PROPOSÉES EN FONCTION DU NOMBRE DE CHAUDIÈRES (SUITE) (2)

- EN ALIGNEMENT AU SOL: "LV":

• de 2 chaudières

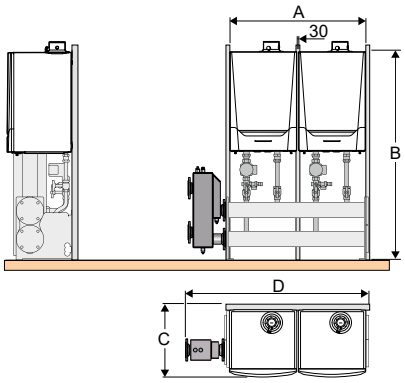

PUISSANCE (80/60 °C) KW	TYPE DE CHAUDIÈRE AMC 45	AMC 65	AMC 90	AMC 115	DÉBIT EAU ΔT = 20 K m³/h	RÉFÉRENCE	PRIX HT (€)
80	2	0	0	0	3,43	7750178	**5 700,10**
122	0	2	0	0	5,23	7750178	**5 700,10**
168	0	0	2	0	7,20	7750178	**5 700,10**
214	0	0	0	2	9,17	7750178	**5 700,10**

Eco-Participation : voir liste des colis page suivante

• de 3 chaudières

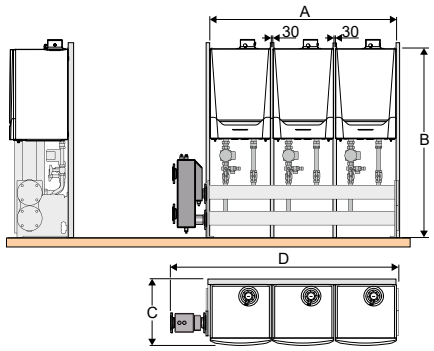

PUISSANCE (80/60 °C) KW	TYPE DE CHAUDIÈRE AMC 45	AMC 65	AMC 90	AMC 115	DÉBIT EAU ΔT = 20 K m³/h	RÉFÉRENCE	PRIX HT (€)
120	3	0	0	0	5,14	7750179	**7 768,20**
183	0	3	0	0	7,84	7750179	**7 768,20**
252	0	0	3	0	10,80	7750179	**7 768,20**
321	0	0	0	3	13,76	7750179	**7 768,20**

Eco-Participation : voir liste des colis page suivante

• de 4 chaudières

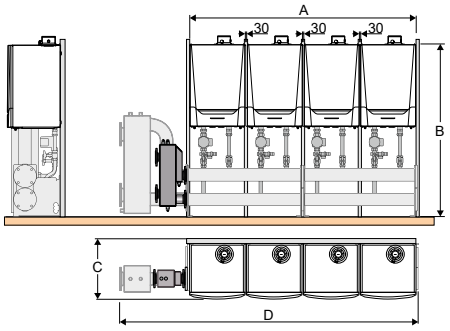

PUISSANCE (80/60 °C) KW	TYPE DE CHAUDIÈRE AMC 45	AMC 65	AMC 90	AMC 115	DÉBIT EAU ΔT = 20 K m³/h	RÉFÉRENCE	PRIX HT (€)
160	4	0	0	0	6,86	7750183	**10 111,30**
244	0	4	0	0	10,46	7750183	**10 111,30**
336	0	0	4	0	14,40	7750183	**10 111,30**
428 (1)	0	0	0	4	18,34	7750184	**10 665,30**

Eco-Participation : voir liste des colis page suivante

Cotes (mm)	A	B	C	D	Eau Ø DN
2 x AMC 45/65/90/115	1110	1576	500	1362	65
3 x AMC 45/65/90/115	1640	1576	500	1892	65
4 x AMC 45/65/90	2170	1576	500	1422	65
4 x AMC 115	2170	1576	500	2739	65

(2) IMPORTANT : pour la liste des composants ainsi que pour les autres combinaisons de cascades de chaudières de puissance supérieure, un outil "Détermination de cascades" est à votre disposition sur notre site Internet.

De Dietrich

EVODENS PRO AMC 45-115
ET SYSTÈMES CASCADES COMPLETS DE 13,7 À 109,7 KW

CHAUDIÈRES GAZ MURALE **À CONDENSATION**

COLISAGE

DÉSIGNATION EVODENS PRO AMC DIEMATIC EVOLUTION	RÉFÉRENCE	PRIX HT (€) ECOPART : VOIR LISTE COLIS	NOMBRE DE COLIS	CHAUDIÈRE EVODENS PRO AMC DIEMATIC EVOLUTION 	KIT CASCADE
AMC 45 DIEMATIC EVOLUTION	7699475	**5 249,00**	1	7699475	
AMC 65 DIEMATIC EVOLUTION	7699476	**6 137,00**	1	7699476	
AMC 90 DIEMATIC EVOLUTION	7699477	**7 458,00**	1	7699477	
AMC 115 DIEMATIC EVOLUTION	7699478	**9 302,00**	1	7699478	
KIT MURAL CASCADE 2 AMC 45-65-90-115	7750174	**5 113,10**	12		7750174
KIT MURAL CASCADE 3 AMC 45-65-90-115	7750175	**6 940,20**	16		7750175
KIT MURAL CASCADE 4 AMC 45-65-90	7750176	**9 047,60**	21		7750176
KIT MURAL CASCADE 4 AMC 115	7750177	**9 601,60**	21		7750177
KIT SOL CASCADE 2 AMC 45-65-90-115	7750178	**5 700,10**	21		7750178
KIT SOL CASCADE 3 AMC 45-65-90-115	7750179	**7 768,20**	28		7750179
KIT SOL CASCADE 4 AMC 45-65-90	7750183	**10 111,30**	37		7750183
KIT SOL CASCADE 4 AMC 115	7750184	**10 665,30**	37		7750184

LISTE DES COLIS

RÉF.	DÉSIGNATION	COLIS	PRIX HT (€)	RÉF.	DÉSIGNATION	COLIS	PRIX HT (€)
7699475	AMC 45 DIEMATIC EVOLUTION	HR161	**5 249,00**	7699477	AMC 90 DIEMATIC EVOLUTION	HR163	**7 458,00**
7699476	AMC 65 DIEMATIC EVOLUTION	HR162	**6 137,00**	7699478	AMC 115 DIEMATIC EVOLUTION	HR164	**9 302,00**

Liste des colis cascades **voir page suivante**

SERV' élite PACK ESSENTIEL (MISE EN SERVICE)

		PRIX NET HT (€)
7809055	MES CHAUD. MGP GAZ 45-70 kW pour une unité	186€
7809059	MES CHAUD. MGP 45-70 kW CASCADE 2 unités	336€
7809063	MES CHAUD. MGP 45-70 kW par unité supplémentaire	113€
7809056	MES CHAUD. MGP GAZ 70-180 kW pour une unité	324€
7809060	MES CHAUD. MGP 70-180 kW CASCADE 2 unités	581€
7809064	MES CHAUD. MGP 70-180 kW par unité supplémentaire	195€

SERV' élite PACK SÉRÉNITÉ

		PRIX NET HT (€)
7809079	PACK SÉRÉNITÉ GAZ 45-70 kW pour une unité	546€
7809083	PACK SÉRÉNITÉ GAZ 45-70 kW CASCADE 2 unités	856€
7809087	PACK SÉRÉNITÉ GAZ 45-70 kW par unité supplémentaire	227€
7809080	PACK SÉRÉNITÉ GAZ 70-180 kW pour une unité	720€
7809084	PACK SÉRÉNITÉ GAZ 70-180 kW CASCADE 2 unités	1167€
7809088	PACK SÉRÉNITÉ GAZ 70-180 kW par unité supplémentaire	347€

SERV' élite PACK STARTER

		PRIX NET HT (€)
7809067	PACK STARTER GAZ 45-70 kW pour une unité	388€
7809071	PACK STARTER GAZ 45-70 kW CASCADE 2 unités	570€
7809075	PACK STARTER GAZ 45-70 kW par unité supplémentaire	135€
7809068	PACK STARTER GAZ 70-180 kW pour une unité	524€
7809072	PACK STARTER GAZ 70-180 kW CASCADE 2 unités	815€
7809076	PACK STARTER GAZ 70-180 kW par unité supplémentaire	234€

SERV' élite PACK ENTRETIEN

		PRIX NET HT (€)
7809093	ENTRETIEN MGP GAZ 45-70 kW pour une unité	198€
7809096	ENTRETIEN MGP GAZ 45-70 kW CASCADE 2 unités	354€
7809099	ENTRETIEN MGP GAZ 45-70 kW par unité supplémentaire	118€
7809094	ENTRETIEN MGP GAZ 70-180 kW pour une unité	255€
7809097	ENTRETIEN MGP GAZ 70-180 kW CASCADE 2 unités	457€
7809100	ENTRETIEN MGP GAZ 70-180 kW par unité supplémentaire	153€

ÉCO-PART. **5,00** **1,67** **0,83** **0,12** **0,02**
HT (€) EN SUS

ÉCO-PART. **66,00** **23,50** **16,05** **4,15** **1,78** **0,88**
HT (€) INCLUSE **0,73** **0,10** **0,08** **0,07** **0,02**

Les montants des éco-participations sont susceptibles d'évoluer en cas de modification du barème par notre organisme collecteur.

POUR PLUS D'INFORMATIONS SUR NOS **SERVICES & OUTILS**
SE REPORTER AUX P 30 ET SUIVANTES

Voir pages suivantes

EVODENS PRO AMC 45-115
ET SYSTÈMES CASCADES COMPLETS DE 13,7 À 109,7 KW

CHAUDIÈRES GAZ MURALE **À CONDENSATION**

COMPOSANTS DE BASE DE LA CASCADE

	RÉF.	DÉSIGNATION	COLIS	PRIX HT (€)
	120918	CHÂSSIS DE MONTAGE MCA	HC248	**128,00**
	120842	MONTANT-SUPPORT L MCA	HC249	**200,00**
	120900	MONTANT-SUPPORT I MCA	HC250	**121,00**
	7780860	COLLECTEUR DN65-2 CHAUDIÈRES	HC266	**936,00**
	7780814	COLLECTEUR DN65-3 CHAUDIÈRES	HC267	**1 269,00**
	111688	RAIL DE MONTAGE MURAL 2 CHAUDIÈRES	HC192	**57,00**
	111689	RAIL DE MONTAGE MURAL 3 CHAUDIÈRES	HC193	**70,00**
	111690	RAIL DE MONTAGE MURAL 4 CHAUDIÈRES	HC194	**93,30**
	111708	JEU DE BOUCHONS	HC195	**55,00**
	111701	BRIDES PLEINES EAU DN65	HC198	**199,00**
	114311	BOUTEILLE DE DÉCOUPLAGE DN65 < 350 kW	HC222	**832,00**
	111712	BOUTEILLE DE DÉCOUPLAGE DN65 > 350 et < 460 kW	HC200	**1 386,00**
	7780863	KIT DE RACCORDEMENT AVANT FR + BE	HC268	**817,00**
	111807	PIED RÉGLABLE	HC219	**5,00**
	7608398	POMPE UPML 25-105 130 MM pwm		**558,00**
	100013027	SONDE DE DÉPART + DOIGT DE GANT-BOUTEILLE < 350 kW	HC223	**178,00**
	100008701	SONDE DE DÉPART + DOIGT DE GANT-BOUTEILLE > 350 kW	HC206	**209,00**

OPTIONS EAU CHAUDE SANITAIRE

	100007827	KIT LIAISON MCA 45-115 et DTG 45-115/ B 150-200-300	EA121	**918,00**
	100000030	COLIS OPTION SONDE ECS	AD212	**74,50**

OPTIONS CHAUDIÈRE

	100002285	PRISE AIR EXT D100 L800 ALU DY810	DY810	**122,70**
	7736228	ADAPTATEUR D100 D110 PPS DY932	DY932	**25,40**
	S101626	ADAPTATEUR BIFLUX 100/100 DY907	DY907	**93,60**
	112632	JEU DE CONTRE-BRIDES À SOUDER DN65 HC217	HC217	**195,00**
	100002310	KIT DE RACCORDEMENT HYDRAULIQUE DTG 35-45-65-90-115/ MCA 45 A 115	HC139	**496,20**
	S101539	CACHE TUBULURE	HC242	**90,40**
	100004641	ROBINET GAZ 3/4" DROIT	HC158	**66,20**
	7608398	POMPE UPML 25-105 130 MM pwm		**558,00**

OPTIONS CHAUDIÈRE

	RÉF.	DÉSIGNATION	COLIS	PRIX HT (€)
	S101463	RAIL DE MONTAGE CHAUDIÈRE MCA SUR SYSTÈME CASCADE MC	HC245	**73,60**
	7613605	STATION DE NEUTRALISATION DN1 (JUSQU'À 75 kW)	SA1	**504,70**
	7613606	SUPPORT FIXATION MURALE DN1	SA2	**93,20**
	83877009	STATION DE NEUTRALISATION DES CONDENSATS (CHAUDIÈRES JUSQU'À 120 kW)	DU13	**1 536,20**
	7613610	STATION DE NEUTRALISATION HN 1.6 (AVEC POMPE JUSQU'À 300 kW)	SA4	**1 816,60**
	7613613	GRANULATS DE NEUTRALISATION (SAC DE 25 kg)	SA7	**117,00**
	83877011	SYSTÈME DE NEUTRALISATION DES CONDENSATS (CHAUDIÈRES ≥ 350 kW)	DU15	**2 022,90**
	S52484	OUTIL DE NETTOYAGE POUR MCA 45 - 65 (L= 360 MM)	HC246	**125,90**
	S58286	OUTIL DE NETTOYAGE POUR MCA 90 - 115 (L=460 MM)	HC247	**132,30**
	100018981	RÉCUPÉRATEUR CONDENSATS Ø80/125	DY916	**82,80**
	100018983	RÉCUPÉRATEUR CONDENSATS D100	DY917	**93,20**
	100018984	RÉCUPÉRATEUR CONDENSATS D110/150	DY918	**168,20**
	100018985	RÉCUPÉRATEUR CONDENSATS Ø80	DY919	**47,60**
	100019346	BOUTEILLE DE DÉCOUPLAGE 60/60-1''	GV45	**558,60**
	100019347	BOUTEILLE DE DÉCOUPLAGE 80/60-1'' 1/4	GV46	**672,90**
	100019348	BOUTEILLE DE DÉCOUPLAGE 120/80-2''	GV47	**903,50**

OPTIONS

	111788	COUDES DN65	HC209	**961,70**
	111069	ISOLATION COLLECTEUR	HC213	**128,00**
	122441	ISOLATION RACCORDEMENT CHAUDIÈRE	HC252	**96,30**
	115269	ISOLATION BOUTEILLE DE DÉCOUPLAGE < 350 kW	HC224	**52,10**
	111067	ISOLATION BOUTEILLE DE DÉCOUPLAGE	HC215	**353,40**
	111167	ISOLATION COUDES 90°C	HC216	**149,20**
	88017836	CÂBLE DE LIAISON INTER-MODULE RX 11	AD124	**127,00**

De Dietrich

EVODENS PRO AMC 45-115
ET SYSTÈMES CASCADES COMPLETS DE 13,7 À 109,7 KW

CHAUDIÈRES GAZ MURALE **À CONDENSATION**

	RÉF.	DÉSIGNATION	COLIS	PRIX HT (€)
OPTIONS RÉGULATION				
DIEMATIC EVOLUTION				
	88017017	SONDE DÉPART V3V	AD199	**121,00**
	100000030	COLIS OPTION SONDE ECS	AD212	**74,50**
	100013305	SONDE SYSTÈME ECS	AD250	**68,00**
	100013304	PLATINE + SONDE POUR VANNE MÉLANGEUSE	AD249	**233,80**
	7676561	VM DIEMATIC EVOLUTION	AD315	**1 579,00**
	88017836	CÂBLE DE LIAISON INTER-MODULE RX 11	AD124	**127,00**
	7663618	CÂBLE S-BUS 1,5 M AVEC BOUCHONS	AD308	**51,10**
	7663561	CÂBLE S-BUS 12M AVEC BOUCHONS	AD309	**151,30**
	7663619	CÂBLE S-BUS 20 M AVEC BOUCHONS	AD310	**201,00**
	88017851	CÂBLE DE LIAISON BUS LG 12 M	AD134	**162,90**
	7721982	GTW 08 INTERFACE MODBUS	AD332	**243,30**
	7756023	GTW 21 - LBUS/BACNET		**295,00**

ÉCO-PART. **5,00** **1,67** **0,83** **0,12** **0,02**
HT (€) EN SUS

ÉCO-PART. **66,00** **23,50** **16,05** **4,15** **1,78** **0,88**
HT (€) INCLUSE **0,73** **0,10** **0,08** **0,07** **0,02**

Les montants des éco-participations sont susceptibles d'évoluer en cas de modification du barème par notre organisme collecteur.

Voir pages suivantes

EVODENS PRO AMC 45-115
ET SYSTÈMES CASCADES COMPLETS DE 13,7 À 109,7 KW

CHAUDIÈRES GAZ MURALE **À CONDENSATION**

OPTIONS THERMOSTATS ET SONDES D'AMBIANCE

	RÉF.	DÉSIGNATION	COLIS	CONNEXION	PILES	PROGRAMME HORAIRE	CONNECTE INTERNET	CLASSE	PRIX HT (€)
	7691375	SONDE D'AMBIANCE SMART TC° CONNECTÉE	AD324	Filaire	non	oui	oui	VI*	289,00
	7691377	SONDE D'AMBIANCE SMART TC° CONNECTÉE SANS FIL (RF)	AD341	Sans fil	oui	oui	oui	VI*	479,00
	7765144	OPTION SMART TC° RF (SANS FIL) POUR 2e CIRCUIT	AD342	Sans fil	oui	oui	oui	VI*	226,00
	7768817	THERMOSTAT D'AMBIANCE PROGRAMMABLE (FILAIRE)	AD337	Filaire	oui	oui	non	IV*	134,00
	7768818	THERMOSTAT D'AMBIANCE PROGRAMMABLE (SANS FILS)	AD338	Sans fil	oui	oui	non	IV*	324,00
	88017859	THERMOSTAT D'AMBIANCE NON PROGRAMMABLE	AD140	Filaire	non	non	non	III*	71,00

* avec sonde extérieure filaire 85757741 livrée d'origine

CHOIX DES OPTIONS EN FONCTION DES CIRCUITS RACCORDÉS

EVODENS PRO AMC 45-115	ECS	direct ou 2 x direct	vanne ou direct + 1 vanne	2 vannes	direct + 2 vannes	3 vannes
Type de circuit (1)		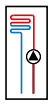 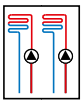	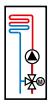 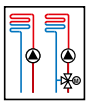	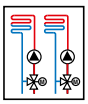	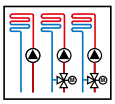	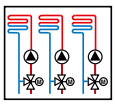
 DIEMATIC Évolution	1 x AD212	d'origine (1)	1 x AD199	2 x AD199	1 x AD199 1 x AD249	2 x AD199 1 x AD249

(1) Chacun des circuits chauffage peut être complété par une commande à distance
(2) Cascade de chaudière possible. Chacune des chaudières de la cascade peut piloter jusqu'à 3 circuits mélangés (2xAD199 et 1xAD249)

FUMISTERIE : voir page 635

De Dietrich

EVODENS PRO AMC 45-115
ET SYSTÈMES CASCADES COMPLETS DE 13,7 À 109,7 KW

CHAUDIÈRES GAZ MURALE **À CONDENSATION**

ACCÉDEZ À NOTRE **SCHÉMATHÈQUE**

GÉNÉREZ L'ÉTIQUETTE ÉNERGÉTIQUE SYSTÈME

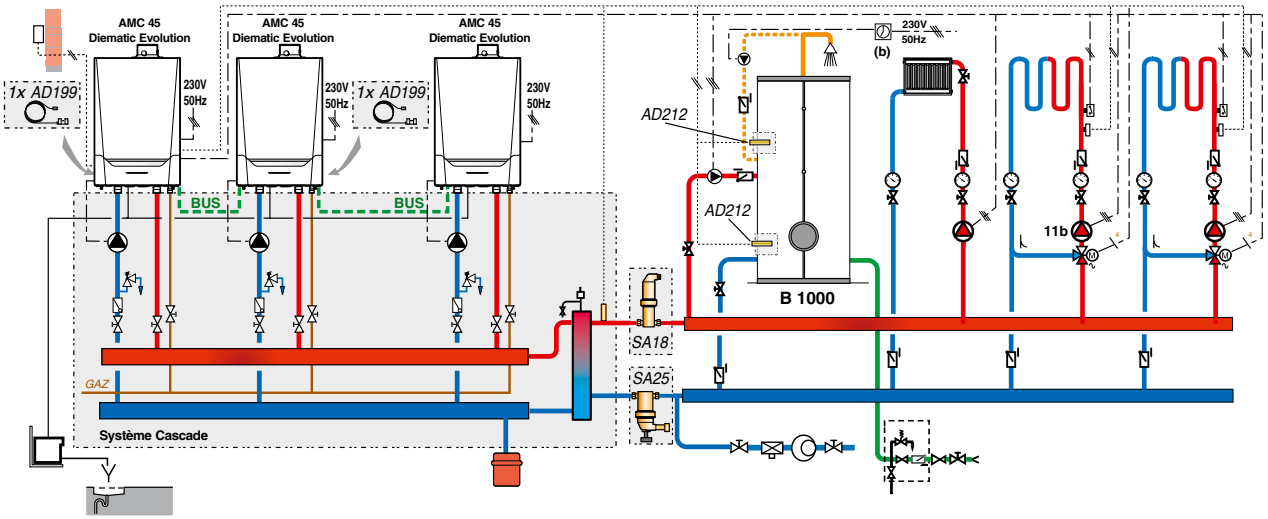

DESCRIPTIF

	COLIS	RÉF.	PRIX HT (€)
3 x chaudière AMC 45 Évolution	3 x HR161	7699475	**3 x 5 249,00**
2 x Sonde départ après vanne	2 x AD199	88017017	**2 x 121,00**
Système cascade pour 3 chaudières AMC 45 en alignement mural	-	7750175	**6 940,20**
Préparateur eau chaude sanitaire B 1000	AJ80	7650482	**6 393,00**
Habillage rigide pour B 1000	AJ97	7650499	**1 042,00**
2 x Sonde ECS	2 x AD212	100000030	**2 x 74,50**
Options supplémentaires			
- Dégazeur de microbules Rp1" 1/2	SA18	7650333	**202,00**
- Séparateur de boues Rp1" 1/2 (5,0 m³/h)	SA25	7650377	**254,00**
		Prix total H.T.* :	**30 969,20**
Mise en service		**Prix net H.T. :**	**449,00**

* hors Eco-Participation

Exemple donné à titre indicatif

INNOVENS PRO MCA 160
ET SYSTÈMES CASCADES COMPLETS DE 34,7 À 161,6 KW

CHAUDIÈRES GAZ MURALE **À CONDENSATION POUR CHAUFFAGE SEUL**

Produit

- Montage et maintenance facilité : encombrement réduit et poids faible
- Installation en cascade permettant d'atteindre jusqu'à 608 kW
- Entretien aisé grâce à son accessibilité par l'avant
- Équipement de chaufferie complet pour sécuriser et pérenniser l'installation dans le temps
- De multiples possibilités de raccordement de fumisterie, en ventouse ou en raccordement cheminée
- Kit de raccordement hydraulique proposé en option

- Excellent rapport puissance/compacité
- Plage de puissance de 34,7 à 161,6 kW et jusqu'à 608 kW en cascade
- Ultra résistante grâce à son corps de chauffe monobloc compact en alliage aluminium/silicium



Hydrogène 20%

CE

COMPATIBLE GAZ VERT

Informations pratiques

Éligibles Aides & Subventions **Voir p. 34**

FORMEZ-VOUS
Formations proposées **Voir p. 42**

CARRÉ VIP
On vous accompagne **Voir p. 33**

Page produit site internet

Bénéfices utilisateur

- Économie d'énergie
- Excellentes performances
- Garantie dans le temps
- Facilité d'utilisation
- Respectueux de l'environnement

Modulation de 23 à 100% pour adapter le plus finement possible la production de chaleur

Rendement d'exploitation jusqu'à 109%

Durabilité de l'installation grâce à un équipement performant

Tableau DIEMATIC EVOLUTION : large écran couleur, texte clair, permet la gestion de système

Faibles émissions de CO_2 et NOx <39mg/kWh



De Dietrich reste près de vous sur toutes les phases clés de votre projet



INNOVENS PRO MCA 160
ET SYSTÈMES CASCADES COMPLETS DE 34,7 À 161,6 KW

CHAUDIÈRES GAZ MURALE À CONDENSATION POUR CHAUFFAGE SEUL



Chaudière murale gaz, équipée pour fonctionner au gaz naturel et transformable au butane/propane

- Pression d'alimentation gaz : 20/25 mbar
- Faibles émissions polluantes : NOx < 39 mg/kWh
- Corps de chauffe monobloc en aluminium/silicium
- Brûleur gaz à pré-mélange en inox modulant de 23 à 100 % de la puissance
- Ligne gaz avec clapet anti-retour, ventilateur avec silencieux à l'aspiration d'air, livrée avec purgeur automatique et siphon d'écoulement
- DIEMATIC EVOLUTION, régulation texte clair, permet la gestion de 3 circuits chauffage, d'un circuit ECS et d'une cascade

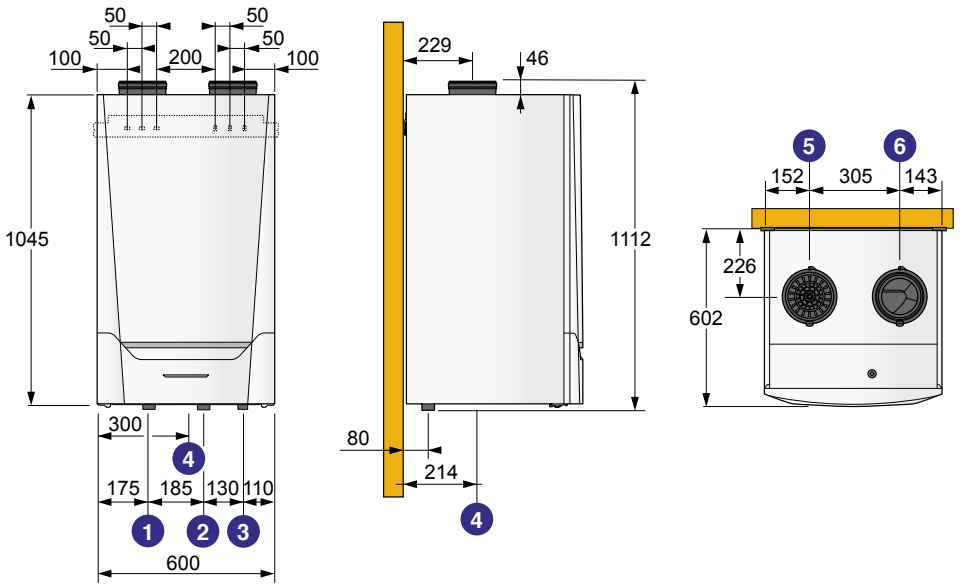

① Retour chauffage R 1 1/4
② Départ chauffage R 1 1/4
③ Arrivée gaz R 1
④ Évacuation des condensats (siphon livré)
⑤ Conduit d'amenée d'air Ø 150 mm
⑥ Évacuation des produits de combustion Ø 150 mm

MCA			160
Puissance utile - nominale déterminée à Qnom (Pn_gen)	RE 2020	kW	152,1
Puissance utile - intermédiaire à 30 % Qnom (Pint)	RE 2020	kW	50,8
Puissance utile 50/30 °C mini/maxi		kW	34,7 - 161,6
Puissance utile 80/60 °C mini/maxi		kW	31,5 - 152,1
Rendement en % PCI à charge ...% - 100 % Pn à temp. moy. 70 °C (RPn)	RE 2020	%	97,5
Pn_gen et temp. eau ...°C - 30 % Pn à temp. retour 30 °C (RPint)	RE 2020	%	108,5
Efficacité énergétique à ...% de la puissance thermique nominale - 100 % : Eta 4		%	87,8
- 30 % : Eta 1		%	97,8
Perte à l'arrêt à ΔT = 30 K (Qpo30)	RE 2020	W	191
Puissance électrique des auxiliaires (hors circulateur) à Pn_gen (Qaux)	RE 2020	W	275
Puissance électrique des auxiliaires en veille (Qveille)	RE 2020	W	5
Débit gaz max (15 °C - 1 013 mbar) - gaz naturel H/L		m3/h	16,5/19,2
- propane		kg/h	6,3
Pression disponible en sortie de chaudière		Pa	200
Contenance en eau		l	17
Débit d'eau minimal nécessaire en cas de fonctionnement > 75 °C		m3/h	0,4
Poids à vide		kg	147

Temp. moy. de fonctionnement :
T_{fonct_max} : 85 °C
T_{fonct_min} : 25 °C
Température maxi. de service : 90 °C
Pression maxi. de service : 4 bar
Alimentation : 230 V/50 Hz

Indice de protection : IP X1B pour raccordement fumées type C
IP 20 pour raccordement fumées type B
Classe NOx : 6
Catégorie gaz : $II_{2ESI3B/P}$
Homologation : B_{23P}, B_{33}, C_{13}, C_{33}, C_{93}, C_{53}, C_{43P}

Détails des données
Voir feuillet technique

PRIX H.T.	MCA	160
	Réf.	7674142
	€	13 927,00

Eco-Participation : voir liste des colis page suivante

De Dietrich

INNOVENS PRO MCA 160
ET SYSTÈMES CASCADES COMPLETS DE 34,7 À 161,6 KW

CHAUDIÈRES GAZ MURALE **À CONDENSATION POUR CHAUFFAGE SEUL**



Les systèmes cascades MCA 160 sont disponibles en 2 versions :
- LW : pour alignement par accrochage mural des chaudières qui la composent
- LV : pour alignement au sol des chaudières qui la composent

• Ces systèmes comprennent :
- la bouteille de découplage
- le collecteur de raccordement chaudières comprenant les tuyauteries de liaison départ et retour chauffage DN 65 (DN 100 pour 4 x MCA 160) et les brides
- les pompes d'injection primaires modulantes à indice d'efficacité énergétique EEI < 0,23
- les kits de raccordement chaudière avec le robinet départ, le robinet retour multifonction (avec robinet de remplissage et de vidange, vanne d'isolement, clapet antiretour, soupape de sécurité et piquage pour raccordement d'un vase d'expansion),
- le rail de montage mural pour les versions LW ou, pour les versions LV les montants supports avec les châssis de montage chaudières avec pieds réglables
- la sonde de départ + doigt de gant et le câble de liaison BUS entre chaudières

NOTA : les chaudières sont à commander séparément

COMBINAISONS "CASCADE" PROPOSÉES EN FONCTION DU NOMBRE DE CHAUDIÈRES (2)

- EN ALIGNEMENT MURAL : "LW"

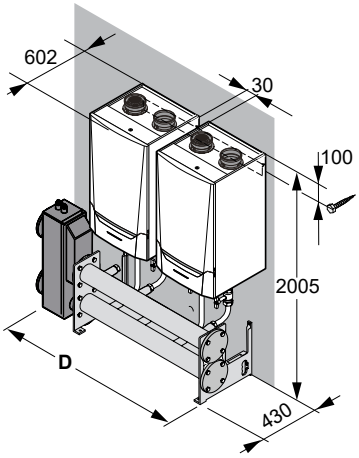

• Alignement mural de 2 chaudières

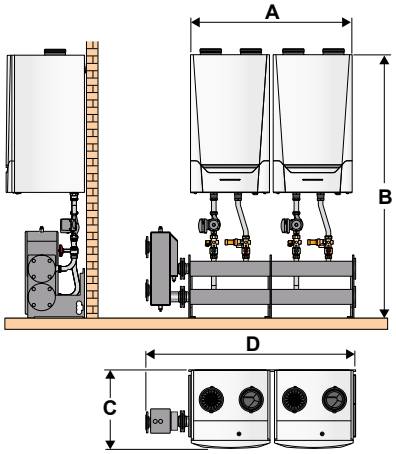

• Alignement mural de 3 chaudières

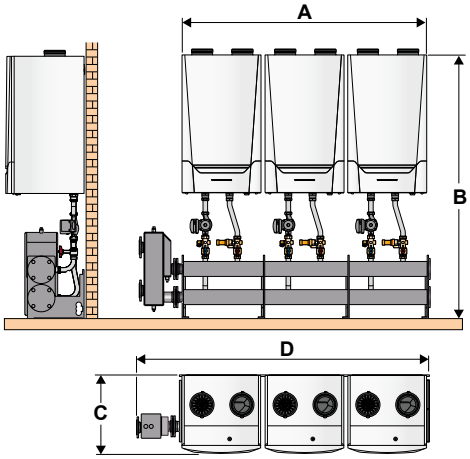

• Alignement mural de 4 chaudières

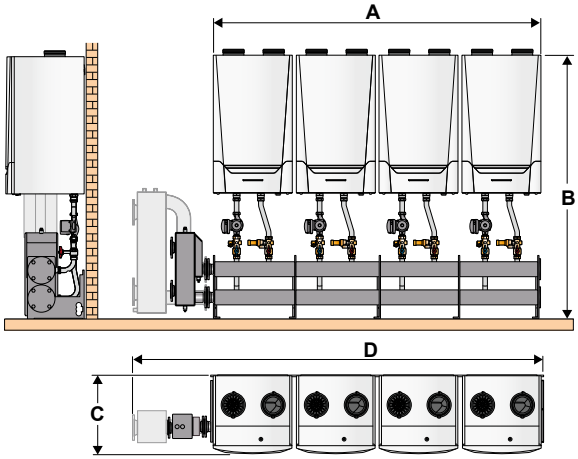

PUISSANCE (80/60 °C) KW	NOMBRE DE CHAUDIÈRES	A mm	B mm	C mm	D mm	EAU DN	DÉBIT EAU ΔT = 20 K m³/h	RÉFÉRENCE	PRIX HT (€)
304	2	1230	2005	602	1637	65	13,1	7750186	**7 151,90**
456	3	1860	2005	602	2607	65	19,65	7750187	**10 238,30**
608	4	2490	2005	602	3169 (1)	100	26,20	7750188	**13 139,90**

Eco-Participation : voir liste des colis page suivante
(1) Avec grande bouteille

(2) IMPORTANT : pour la liste des composants ainsi que pour les autres combinaisons de cascades de chaudières de puissance supérieure, un outil "Détermination de cascades" est à votre disposition sur notre site Internet.

COMBINAISONS “CASCADE” PROPOSÉES EN FONCTION DU NOMBRE DE CHAUDIÈRES (SUITE) (2)

- EN ALIGNEMENT AU SOL: “LV”

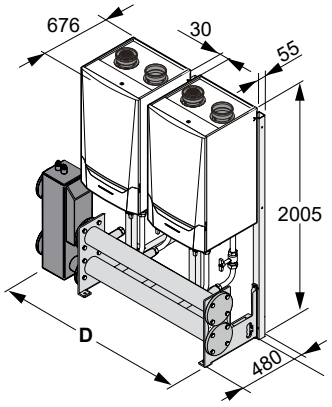

• Alignement au sol de 2 chaudières

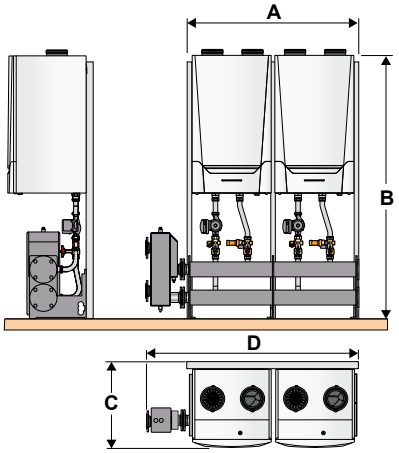

• Alignement au sol de 3 chaudières

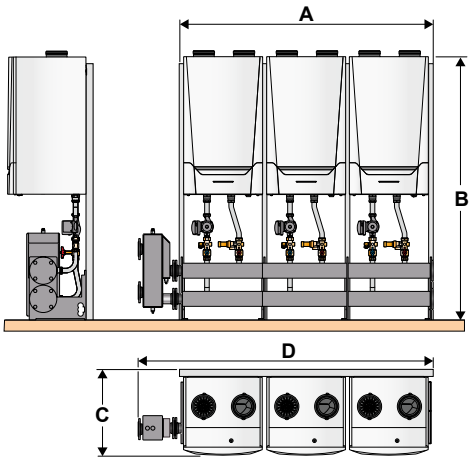

• Alignement au sol de 4 chaudières

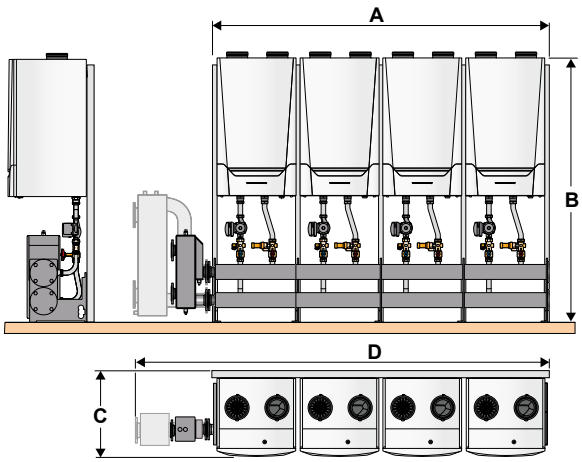

PUISSANCE (80/60 °C) KW	NOMBRE DE CHAUDIÈRES	A mm	B mm	C mm	D mm	EAU DN	DÉBIT EAU ΔT = 20 K m3/h	RÉFÉRENCE	PRIX HT (€)
304	2	1310	2005	676	1647	65	13,1	7750189	**8 115,90**
456	3	1940	2005	676	2617	65	19,65	7750190	**11 604,30**
608	4	2570	2005	676	3179 (1)	100	26,20	7750191	**14 899,90**

Eco-Participation : voir liste des colis page suivante
(1) Avec grande bouteille

(1) IMPORTANT: pour la liste des composants ainsi que pour les autres combinaisons de cascades de chaudières de puissance supérieure, un outil “Détermination de cascades” est à votre disposition sur notre site Internet.

INNOVENS PRO MCA 160
ET SYSTÈMES CASCADES COMPLETS DE 34,7 À 161,6 KW

CHAUDIÈRES GAZ MURALE À CONDENSATION POUR CHAUFFAGE SEUL

COLISAGE

DÉSIGNATION INNOVENS PRO MCA 160	RÉFÉRENCE COMPLÈTE	PRIX HT (€) ECOPART : VOIR LISTE COLIS	NOMBRE DE COLIS	CHAUDIÈRE MCA 160 	TABLEAU DIEMATIC EVOLUTION 	KIT CASCADE
MCA 160 DIEMATIC EVOLUTION	7674142	**13 927,00**	2	7716261	7715582	
KIT MURAL 2X MCA 160	7750186	**7 151,90**	13			7750186
KIT MURAL 3X MCA 160	7750187	**10 238,30**	17			7750187
KIT MURAL 4X MCA 160	7750188	**13 139,90**	22			7750188
KIT SOL 2X MCA 160	7750189	**8 115,90**	23			7750189
KIT SOL 3X MCA 160	7750190	**11 604,30**	31			7750190
KIT SOL 4X MCA 160	7750191	**14 899,90**	39			7750191

LISTE DES COLIS

RÉF.	DÉSIGNATION	COLIS	PRIX HT (€)	RÉF.	DÉSIGNATION	COLIS	PRIX HT (€)
7716261	MCA 160	EH972	**12 284,00**	7715582	ACC INST MCA 160 DIEM EVO	EH975	**1 643,00**

Liste des colis cascades **voir page suivante**

SERV' élite PACK ESSENTIEL (MISE EN SERVICE)

		PRIX NET HT (€)
7809056	MES CHAUD. MGP GAZ 70-180 kW pour une unité	324€
7809060	MES CHAUD. MGP 70-180 kW CASCADE 2 unités	581€
7809064	MES CHAUD. MGP 70-180 kW par unité supplémentaire	195€

SERV' élite PACK SÉRÉNITÉ

		PRIX NET HT (€)
7809080	PACK SÉRÉNITÉ GAZ 70-180 kW pour une unité	720€
7809084	PACK SÉRÉNITÉ GAZ 70-180 kW CASCADE 2 unités	1167€
7809088	PACK SÉRÉNITÉ GAZ 70-180 kW par unité supplémentaire	347€

SERV' élite PACK STARTER

		PRIX NET HT (€)
7809068	PACK STARTER GAZ 70-180 kW pour une unité	524€
7809072	PACK STARTER GAZ 70-180 kW CASCADE 2 unités	815€
7809076	PACK STARTER GAZ 70-180 kW par unité supplémentaire	234€

SERV' élite ENTRETIEN

		PRIX NET HT (€)
7809094	ENTRETIEN MGP GAZ 70-180 kW pour une unité	255€
7809097	ENTRETIEN MGP GAZ 70-180 kW CASCADE 2 unités	457€
7809100	ENTRETIEN MGP GAZ 70-180 kW par unité supplémentaire	153€

ÉCO-PART. **5,00** **1,67** **0,83** **0,12** **0,02**
HT (€) EN SUS

ÉCO-PART. **66,00** **23,50** **16,05** **4,15** **1,78** **0,88**
HT (€) INCLUSE **0,73** **0,10** **0,08** **0,07** **0,02**

Les montants des éco-participations sont susceptibles d'évoluer en cas de modification du barème par notre organisme collecteur.

POUR PLUS D'INFORMATIONS SUR NOS **SERVICES & OUTILS**
SE REPORTER AUX P 30 ET SUIVANTES

Voir pages suivantes

INNOVENS PRO MCA 160
ET SYSTÈMES CASCADES COMPLETS DE 34,7 À 161,6 KW

CHAUDIÈRES GAZ MURALE À CONDENSATION POUR CHAUFFAGE SEUL

COMPOSANTS DE BASE DE LA CASCADE

	RÉF.	DÉSIGNATION	COLIS	PRIX HT (€)
	7621566	CHÂSSIS DE MONTAGE MCA 160	EH664	261,00
	7612942	MONTANT-SUPPORT L MCA 160	EH662	223,20
	7612941	MONTANT-SUPPORT I MCA 160	EH663	158,00
	7637077	RAIL DE MONTAGE MURAL 2 CHAUDIÈRES MCA 160	EH670	62,00
	7637088	RAIL DE MONTAGE MURAL 3 CHAUDIÈRES MCA 160	EH671	89,00
	7637223	POMPE UPM XL GRUNDFOS 25-105 H180	EH651	900,40
	7780862	COLLECTEUR DN100-2 CHAUDIÈRES MCA 160 FR	HC269	1 534,00
	7780861	COLLECTEUR DN100-3 CHAUDIÈRES MCA 160 FR	HC270	2 041,90
	7780865	RAC COLLEC L MCA 45/115	HC271	1 132,10
	7780864	RAC COLLEC L MCA 160	HC272	960,00
	111703	BRIDES PLEINES EAU DN100	HC199	253,00
	111701	BRIDES PLEINES EAU DN65	HC198	199,00
	111708	JEU DE BOUCHONS	HC195	55,00
	7633244	ADAPTATEUR DN100/DN65	EH654	411,00
	114311	BOUTEILLE DE DÉCOUPLAGE DN65 < 350 kW	HC222	832,00
	111712	BOUTEILLE DE DÉCOUPLAGE DN65 > 350 et < 460 kW	HC200	1 386,00
	111714	BOUTEILLE DE DÉCOUPLAGE DN100 > 460 kW	HC201	1 671,00
	111807	PIEØ RÉGLABLE	HC219	5,00
	100013027	SONDE DE DÉPART + DOIGT DE GANT-BOUTEILLE < 350 kW	HC223	178,00
	100008701	SONDE DE DÉPART + DOIGT DE GANT-BOUTEILLE > 350 kW	HC206	209,00
	7663618	CÂBLE S-BUS 1,5 M AVEC BOUCHONS	AD308	51,10

OPTIONS EAU CHAUDE SANITAIRE

	100000030	COLIS OPTION SONDE ECS	AD212	74,50
	7637223	POMPE UPM XL GRUNDFOS 25-105 H180	EH651	900,40
	100019348	BOUTEILLE DE DÉCOUPLAGE 120/80-2''	GV47	903,50
	7613610	STATION DE NEUTRALISATION HN 1.6 (AVEC POMPE JUSQU'À 300 kW)	SA4	1 816,60
	7613613	GRANULATS DE NEUTRALISATION (SAC DE 25 kg)	SA7	117,00
	7656909	KIT DE CONVERSION PROP. MCA 160KW	EH693	101,10

ÉCO-PART. 5,00 1,67 0,83 0,12 0,02
HT (€) EN SUS

ÉCO-PART. 66,00 23,50 16,05 4,15 1,78 0,88
HT (€) INCLUSE 0,73 0,10 0,08 0,07 0,02

Les montants des éco-participations sont susceptibles d'évoluer en cas de modification du barème par notre organisme collecteur.

OPTIONS CASCADES

	RÉF.	DÉSIGNATION	COLIS	PRIX HT (€)
	7638518	JEU DE CONTRE BRIDE À SOUDER DN65	EH669	207,40
	112633	JEU DE CONTRE-BRIDES À SOUDER DN100	HC218	252,90
	111788	COUDES DN65	HC209	961,70
	111790	COUDES DN100	HC210	1 327,80
	7613401	ISOLATION COLLECTEUR MCA 160	EH647	132,30
	7611804	ISOLATION RACCORD MCA 160	EH648	129,10
	7631858	PLAQ ISOLATION AR	EH649	118,50
	7622201	ISOLATION ADAPTATEUR 100/65	EH650	69,80
	111167	ISOLATION COUDES 90°C	HC216	149,20
	115269	ISOLATION BOUTEILLE DE DÉCOUPLAGE < 350 kW	HC224	52,10
	111067	ISOLATION BOUTEILLE DE DÉCOUPLAGE	HC215	353,40
	83877011	SYSTÈME DE NEUTRALISATION DES CONDENSATS (CHAUDIÈRES ≥ 350 kW)	DU15	2 022,90

OPTIONS RÉGULATION

DIEMATIC EVOLUTION

	88017017	SONDE DÉPART V3V	AD199	121,00
	100000030	COLIS OPTION SONDE ECS	AD212	74,50
	100013305	SONDE SYSTÈME ECS	AD250	68,00
	100013304	PLATINE + SONDE POUR VANNE MÉLANGEUSE	AD249	233,80
	7676561	VM DIEMATIC EVOLUTION	AD315	1 579,00
	88017836	CÂBLE DE LIAISON INTER-MODULE RX 11	AD124	127,00
	7663618	CÂBLE S-BUS 1,5 M AVEC BOUCHONS	AD308	51,10
	7663561	CÂBLE S-BUS 12M AVEC BOUCHONS	AD309	151,30
	7663619	CÂBLE S-BUS 20 M AVEC BOUCHONS	AD310	201,00
	88017851	CÂBLE DE LIAISON BUS LG 12 M	AD134	162,90
	7721982	GTW 08 INTERFACE MODBUS	AD332	243,30
	7756023	GTW 21 - LBUS/BACNET		295,00

Voir pages suivantes

De Dietrich

INNOVENS PRO MCA 160
ET SYSTÈMES CASCADES COMPLETS DE 34,7 À 161,6 KW

CHAUDIÈRES GAZ MURALE **À CONDENSATION POUR CHAUFFAGE SEUL**

OPTIONS THERMOSTATS ET SONDES D'AMBIANCE

	RÉF.	DÉSIGNATION	COLIS	CONNEXION	PILES	PROGRAMME HORAIRE	CONNECTE INTERNET	CLASSE	PRIX HT (€)
	7691375	SONDE D'AMBIANCE SMART TC° CONNECTÉE	AD324	Filaire	non	oui	oui	VI*	289,00
	7691377	SONDE D'AMBIANCE SMART TC° CONNECTÉE SANS FIL (RF)	AD341	Sans fil	oui	oui	oui	VI*	479,00
	7765144	OPTION SMART TC° RF (SANS FIL) POUR 2e CIRCUIT	AD342	Sans fil	oui	oui	oui	VI*	226,00
	7768817	THERMOSTAT D'AMBIANCE PROGRAMMABLE (FILAIRE)	AD337	Filaire	oui	oui	non	IV*	134,00
	7768818	THERMOSTAT D'AMBIANCE PROGRAMMABLE (SANS FILS)	AD338	Sans fil	oui	oui	non	IV*	324,00
	88017859	THERMOSTAT D'AMBIANCE NON PROGRAMMABLE	AD140	Filaire	non	non	non	III*	71,00

* avec sonde extérieure filaire 85757741 livrée d'origine

CHOIX DES OPTIONS EN FONCTION DES CIRCUITS RACCORDÉS

INNOVENS PRO MCA 160 ET CASCADES	ECS	direct ou 2 x direct	vanne ou direct + 1 vanne	2 x vanne	direct + 2 x avec vanne	3 x vanne
Type de circuit (1)	ECS	direct ou 2 x direct	vanne ou direct + 1 vanne	2 x vanne	direct + 2 x avec vanne	3 x vanne
 DIEMATIC EVOLUTION	1 x 100000030	d'origine (1)	1 x 88017017	2 x 88017017	1 x 88017017 1 x 100013304	2 x 88017017 1 x 100013304

(1) Chacun des circuits chauffage peut être complété par une commande à distance
(2)Cascade de chaudière possible. Chacune des chaudières de la cascade peut piloter jusqu'à 3 circuits mélangés (2xAD199 et 1xAD249)

FUMISTERIE : voir page 635

INNOVENS PRO MCA 160
ET SYSTÈMES CASCADES COMPLETS DE 34,7 À 161,6 KW

CHAUDIÈRES GAZ MURALE **À CONDENSATION POUR CHAUFFAGE SEUL**

ACCÉDEZ À NOTRE **SCHÉMATHÈQUE**

GÉNÉREZ L'ÉTIQUETTE ÉNERGÉTIQUE SYSTÈME

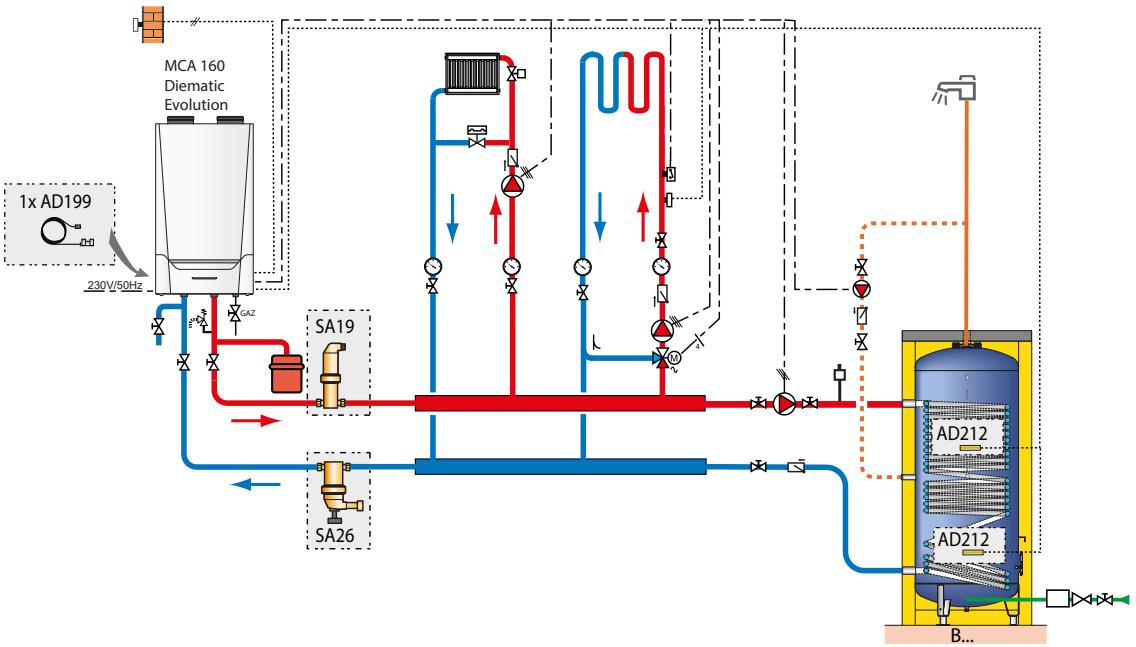

DESCRIPTIF

	COLIS	RÉF.	PRIX HT (€)
Chaudière MCA 160 DIEMATIC EVOLUTION	-	7674142	**13 927,00**
Sonde à applique pour vanne mélangeuse ou départ cascade	AD199	88017017	**121,00**
Dégazeur de microbules Rp2"	SA19	7650334	**563,00**
Séparateur de boue Rp 2"	SA26	7650378	**608,00**
2 x Sonde ECS	2 x AD212	100000030	**2 x 74,50**
Cuve B 1000	AJ80	7650482	**6 393,00**
Habillage rigide pour B 1000	AJ97	7650499	**1 042,00**
		Prix total H.T.* :	**22 803,00**
Mise en service		**Prix net H.T. :**	**324,00**

* hors Eco-Participation

Exemple donné à titre indicatif

INNOVENS PRO MCA 160
ET SYSTÈMES CASCADES COMPLETS DE 34,7 À 161,6 KW

CHAUDIÈRES GAZ MURALE **À CONDENSATION POUR CHAUFFAGE SEUL**

ACCÉDEZ À NOTRE **SCHÉMATHÈQUE**

GÉNÉREZ L'ÉTIQUETTE ÉNERGÉTIQUE SYSTÈME

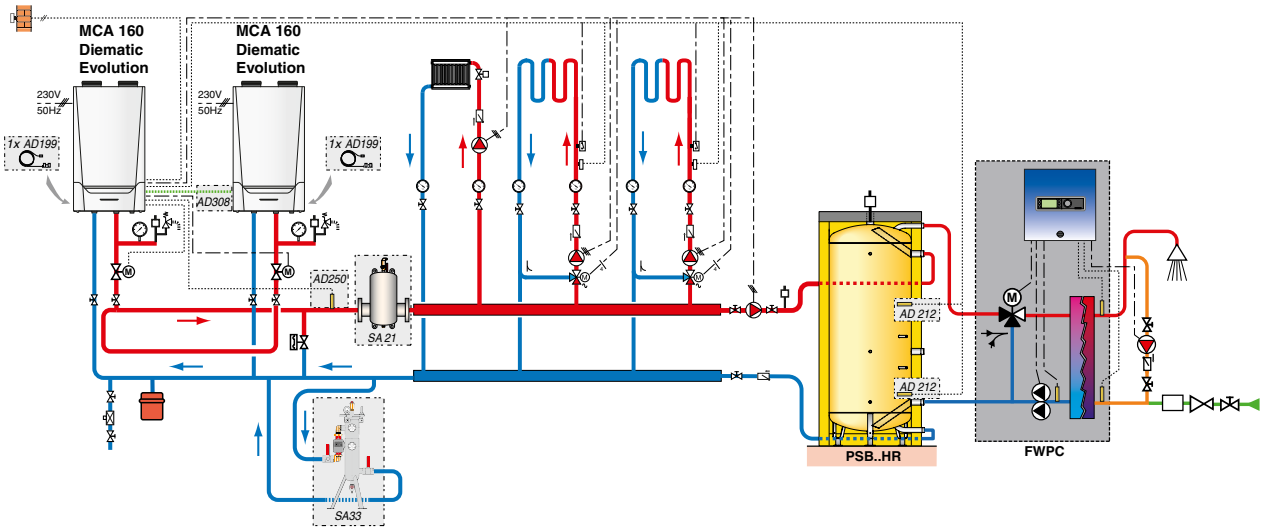

DESCRIPTIF

	COLIS	RÉF.	PRIX HT (€)
2 x Chaudière MCA 160 DIEMATIC EVOLUTION	-	7674142	**2 x 13 927,00**
2 x Sonde à applique pour vanne mélangeuse ou départ cascade	2 x AD199	88017017	**2 x 121,00**
Préparateur d'ECS instantanée FWPC 5037 - 350	EC771	7661873	**16 228,00**
Ballon tampon PSB 1000 (cuve)	AJ54	7650456	**1 999,00**
Habillage rigide pour PSB 1000	AJ89	7650491	**1 042,00**
2 x Sonde ECS	2 x AD212	100000030	**2 x 74,50**
Sonde départ cascade	AD250	100013305	**68,00**
Câble S-Bus 1,5 m avec bouchons	AD308	7663618	**51,10**
Options supplémentaires			
- Dégazeur de microbules DN65	SA21	7650338	**1 458,00**
- Groupe clarificateur DN32 (4,0 m3/h)	SA33	7651695	**2 976,00**
		Prix total H.T.* :	**52 067,10**
Mise en service		**Prix net H.T. :**	**581,00**

* hors Eco-Participation

Exemple donné à titre indicatif

IX 145 ET IX 245 ET CASCADES DE 5,4 A 250 KW

CHAUDIÈRE GAZ AU SOL **À CONDENSATION**

Produit

- Solution à haute performance pour l'habitat collectif
- Une emprunte au sol limitée et un poids maximum de 110kg pour 110kW, 600mm de large pour un passage aisé dans tous les espaces
- Mise en œuvre facilitée avec une intégration complète des kits de découplage pour plus de sécurité et de sérénité
- Équipement de chaufferie complet pour sécuriser et pérenniser l'installation dans le temps
- Montage rapide et sûr grâce aux supports des collecteurs à fixer sur l'arrière

- Corps de chauffe en acier inoxydable
- Kit séparateur 3 fonctions : désaérateur, séparateur hydraulique et pot à boue magnétique
- Kit échangeur à plaques de séparation de circuits



Hydrogène 20%

JUSQU'À A

CE

COMPATIBLE GAZ VERT

Informations pratiques

Éligibles Aides & Subventions Voir p. 34

Formations proposées Voir p. 42

On vous accompagne Voir p. 33

Page produit site internet

FABRICATION 100% FRANÇAISE

De Dietrich

Bénéfices utilisateur

- Fiabilité
- Performance
- Simplicité
- Silencieuse et respectueuse de l'environnement

Une fiabilité à toute épreuve avec des composants de qualité

Chaudière à condensation à haut rendement

Tableau rétro-éclairé avec menu déroulant et texte clair, permet la gestion de système

Émissions NOx inférieures à 35mg



De Dietrich reste près de vous sur toutes les phases clés de votre projet



IX 145 50 - 70
ET CASCADES DE 5,4 À 70,2 KW

CHAUDIÈRE GAZ AU SOL À CONDENSATION



Chaudière au sol, équipée pour fonctionner au gaz naturel
Adaptable pour fonctionner au propane à l'aide d'un kit de transformation

- Faibles émissions polluantes
- Allumage électronique
- Échangeur spiralé en acier inoxydable
- Brûleur gaz inox à prémélange total, modulant
- Modulation électronique de 11 à 100%
- Détection de flamme par ionisation
- Contrôle et gestion de la température par 2 thermistances CTN sur le départ et le retour
- Vanne gaz modulante en continu (en mode chauffage et mode production ECS)
- Dispositif de post circulation, de contrôle de débit et de manque d'eau
- Tableau rétro-éclairé avec menu déroulant et texte clair. 3 modes de fonctionnement, accès facile aux paramètres chaudières, alertes de dysfonctionnement avec codes défaut, historique de panne et aide au diagnostic. Permet la gestion d'un circuit ECS et d'un circuit direct. Peut piloter jusqu'à 3 circuits
- Livraison avec sonde extérieure

IX 145 - 50 ET IX 145 - 70

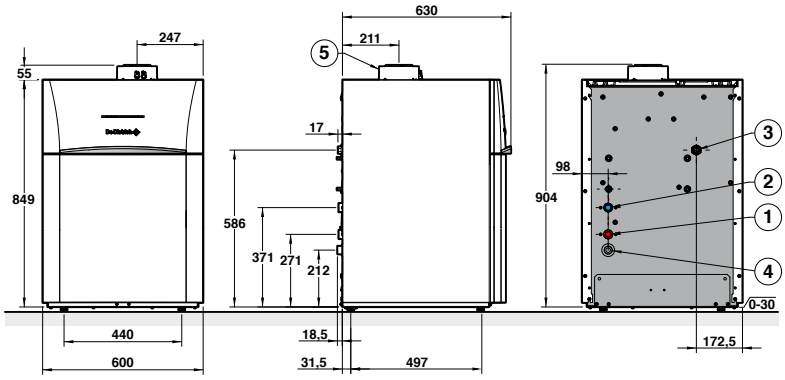

① Départ chauffage G 1"
② Retour chauffage G 1"
③ Alimentation gaz G 3/4"
④ Évacuation des condensats, tuyau PVC Ø 18 mm ext.
⑤ Évacuation des produits de combustion et conduit d'amenée d'air Ø 80/125 mm

IX 145 - ..			50	70
Classe énergétique chauffage			A	A
Efficacité énergétique saisonnière: Etas produit		%	93	93
Efficacité énergétique saisonnière: Etas système (avec sonde ext. livrée d'origine règlement 811)		%	95	95
Puissance utile - nominale déterminée à Qnom (Pn_gen)	RE 2020	kW	45	65
Puissance utile - intermédiaire à 30 % Qnom (Pint)	RE 2020	kW	15,0	21,7
Puissance utile à 50/30 °C Pn (mode chauffage)		kW	48,6	70,2
Puissance utile à 80/60 °C mini/maxi (mode chauffage)		kW	5 - 45	7,2 - 65
Rendement en % PCI à charge ...% Pn_gen - 100 % Pn à temp. moy. 70 °C (RPn)	RE 2020	%	97,4	97,2
et temp. eau ...°C - 30 % Pn à temp. retour 30 °C (RPint)	RE 2020	%	108,4	108,1
Débit gaz max (15 °C - 1013 mbar) - gaz naturel H		m³/h	4,9	7,07
- gaz naturel L		m³/h	5,69	8,22
- propane		kg/h	3,59	5,19
Débit d'eau à ΔT= 20 K (80/60 °C)		m³/h	1,94	2,8
Débit minimum d'irrigation		l/h	800	1500
Contenance en eau		L	2,8	4,9
Températures des fumées maxi.		°C	92	76
Perte à l'arrêt à ΔT = 30 K (Qpo30)	RE 2020	W	45	46
Puissance électrique des auxiliaires (hors circulateur) à Pn_gen (Qaux)	RE 2020	W	100	117
Puissance électrique des auxiliaires en veille (Qveille)	RE 2020	W	3	3
Niveau de puissance acoustique		dB[A]	61	64
Pression maximale disponible à la buse de fumées		Pa	270	270
Poids net		kg	60	70

Temp. moy. de fonctionnement:
T_{fonct_max}: 70 °C
T_{fonct_min}: 30 °C
Température maxi. de service: 80 °C
Pression maxi. de service: 3,8 bar
Thermostat de sécurité: 110 °C
Alimentation: 230 V/50 Hz

Indice de protection: IP X1B
Catégorie gaz: II_{2ESI3P}
Classe NOx: 6
Homologation: B_{23}, B_{23P}, C_{13x}, C_{33x}, C_{63x}, C_{53}, C_{43x}, C_{83x}

Détails des données
Voir feuillet technique

PRIX H.T.		50	70
	Colis.	JL151	JL152
IX 145 - ..	Réf.	7693900	7694352
	€	6 094,00	7 887,00

Eco-Participation : voir liste des colis page suivante

De Dietrich

IX 145 50 - 70
ET CASCADES DE 5,4 À 70,2 KW

CHAUDIÈRE GAZ AU SOL **À CONDENSATION**



IX 145 SH - 50 ET IX 145 SH - 70

(AVEC BOUTEILLE DE DÉCOUPLAGE)

Chaudières IX 145 SH - 50 et 70 équipées d'un kit de découplage hydraulique pré-dimensionné composé de :
- Une pompe modulante pilotée en PWM
- Une bouteille de découplage isolée avec pot à boue à barreau magnétique et désaérateur
- Des tubulures de liaison vers la chaudière avec un clapet anti retour et une soupape de sécurité. Tubulures coté secondaire ramenées vers le haut de la chaudière pour un raccordement facilité

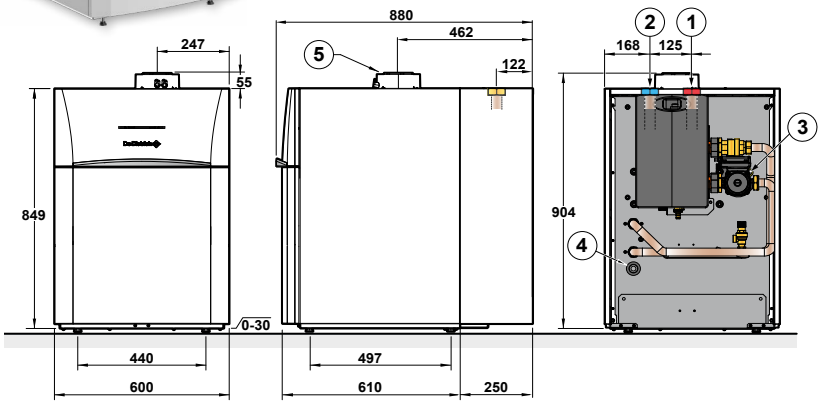

① Départ femelle G1"1/2
② Retour femelle G1"1/2
③ Gaz G3/4"
④ Évacuation des condensats Ø 18 mm ext.
⑤ Évacuation des produits de combustion et conduit d'amenée d'air Ø 80/125 mm

PRIX H.T.		50	70
IX 145 SH - ..	Réf.	7713880	7713881
	€	8 436,00	10 229,00

Eco-Participation : voir liste des colis page suivante



IX 145 EP - 50 ET IX 145 EP - 70

(AVEC ÉCHANGEUR À PLAQUES)

Chaudières IX 145 EP - 50 et 70 équipées d'un kit de découplage hydraulique pré-dimensionné composé de :
- Une pompe modulante pilotée en PWM, un clapet anti-retour
- Un dégazeur automatique (coté primaire)
- Un vase d'expansion
- Un échangeur à plaques de découplage isolé
- Des tubulures de liaison vers la chaudière avec un clapet anti retour et une soupape de sécurité 4 bar (coté primaire). Tubulures coté secondaire avec vannes de sectionnement ramenées vers le haut pour faciliter le raccordement.

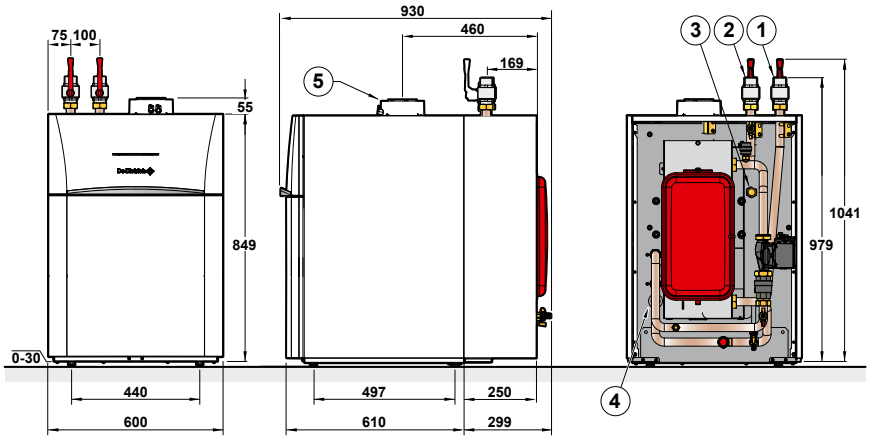

① Départ mâle G1"1/4
② Retour mâle G1"1/4
③ Gaz G3/4"
④ Évacuation des condensats Ø 18 mm ext.
⑤ Évacuation des produits de combustion et conduit d'amenée d'air Ø 80/125 mm

PRIX H.T.		50	70
IX 145 EP - ..	Réf.	7713888	7713889
	€	8 451,00	10 244,00

Eco-Participation : voir liste des colis page suivante

IX 145 90 - 110
ET CASCADES DE 9,4 À 110,2 KW

CHAUDIÈRE GAZ AU SOL À CONDENSATION



Chaudière au sol, équipée pour fonctionner au gaz naturel
Adaptable pour fonctionner au propane à l'aide d'un kit de transformation

- Faibles émissions polluantes
- Allumage électronique
- Échangeur spiralé en acier inoxydable
- Brûleur gaz inox à prémélange total, modulant
- Modulation électronique de 11 à 100 %
- Détection de flamme par ionisation
- Contrôle et gestion de la température par 2 thermistances CTN sur le départ et le retour
- Vanne gaz modulante en continu (en mode chauffage et mode production ECS)
- Dispositif de post circulation, de contrôle de débit et de manque d'eau
- Tableau rétro-éclairé avec menu déroulant et texte clair. Accès facile aux paramètres chaudières, alertes de dysfonctionnement avec codes défaut. Permet la gestion d'un circuit ECS et d'un circuit direct. Peut piloter jusqu'à 3 circuits, une cascade et des systèmes complexes
- Livraison avec sonde extérieure

IX 145 - 90 ET IX 145 - 110

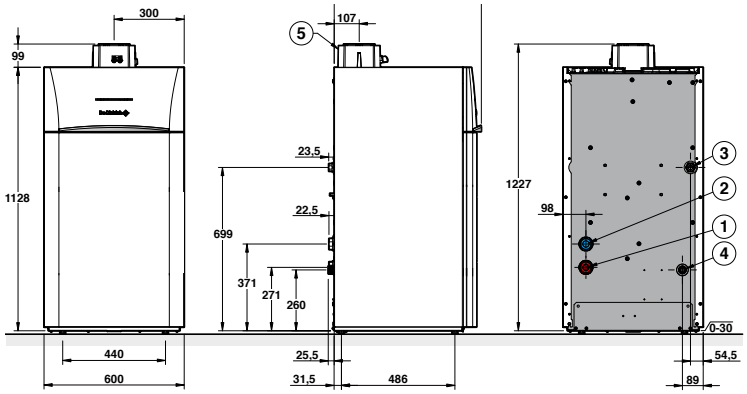

① Départ chauffage G1"1/2
② Retour chauffage G1"1/2
③ Alimentation gaz G 1"
④ Évacuation des condensats, tuyau PVC Ø 18 mm ext.
⑤ Évacuation des produits de combustion et conduit d'amenée d'air Ø 110/160 mm

IX 145 - ..			90	110
Efficacité utile à 100 % de la puissance thermique nominale, Eta 4		%	87,7	87,6
Efficacité utile à 30 % de la puissance thermique nominale, Eta 1		%	97,5	97,4
Puissance utile - nominale déterminée à Qnom (Pn_gen)	RE 2020	kW	85	102
Puissance utile - intermédiaire à 30 % Qnom (Pint)	RE 2020	kW	28,3	34,0
Puissance utile à 50/30 °C Pn (mode chauffage)		kW	91,8	110,2
Puissance utile à 80/60 °C mini/maxi (mode chauffage)		kW	9,4 - 85	11,4 - 102
Rendement en % PCI à charge …% Pn_gen - 100 % Pn à temp. moy. 70 °C (RPn)	RE 2020	%	97,3	97,2
et temp. eau …°C - 30 % Pn à temp. retour 30 °C (RPint)	RE 2020	%	108,2	108,1
Débit gaz max (15 °C - 1013 mbar) - gaz naturel H		m^3/h	9,25	11,10
- gaz naturel L		m^3/h	10,75	12,91
- propane		kg/h	6,79	8,15
Débit d'eau à ΔT= 20 K (80/60 °C)		m^3/h	3,6	4,4
Débit minimum d'irrigation		l/h	2000	2250
Contenance en eau		L	8,3	9,8
Températures des fumées maxi.		°C	70	70
Perte à l'arrêt à ΔT = 30 K (Qpo30)	RE 2020	W	62	72
Puissance électrique des auxiliaires (hors circulateur) à Pn_gen (Qaux)	RE 2020	W	146	185
Puissance électrique des auxiliaires en veille (Qveille)	RE 2020	W	3	3
Niveau de puissance acoustique		dB[A]	65	64
Pression maximale disponible à la buse de fumées		Pa	320	370
Poids net		kg	104	109

Temp. moy. de fonctionnement :
T_{fonct_max} : 70 °C
T_{fonct_min} : 30 °C
Température maxi. de service : 80 °C
Pression maxi. de service : 3,8 bar
Thermostat de sécurité : 110 °C
Alimentation : 230 V/50 Hz

Indice de protection : IP X1B
Catégorie gaz : II_{2ESI3P}
Classe NOx : 6
Homologation : B_{23}, B_{23P}, C_{13}, C_{33x}, C_{63x}, C_{53x}, C_{43x}, C_{83x}

Détails des données
Voir feuillet technique

PRIX H.T.		90	110
	Colis.	JL153	JL154
IX 145 - ..	Réf.	7689867	7693601
	€	8 675,00	9 593,00

Eco-Participation : voir liste des colis page suivante

De Dietrich

IX 145 90 - 110
ET CASCADES DE 9,4 À 110,2 KW

CHAUDIÈRE GAZ AU SOL **À CONDENSATION**



IX 145 SH - 90 ET IX 145 SH - 110

(AVEC BOUTEILLE DE DÉCOUPLAGE)

Chaudières IX 145 SH - 90 et 110 équipées d'un kit de découplage hydraulique pré-dimensionné composé de :
- Une pompe modulante pilotée en PWM
- Une bouteille de découplage isolée avec pot à boue à barreau magnétique et désaérateur
- Des tubulures de liaison vers la chaudière avec un clapet anti retour et une soupape de sécurité. Tubulures coté secondaire ramenées vers le haut de la chaudière pour un raccordement facilité

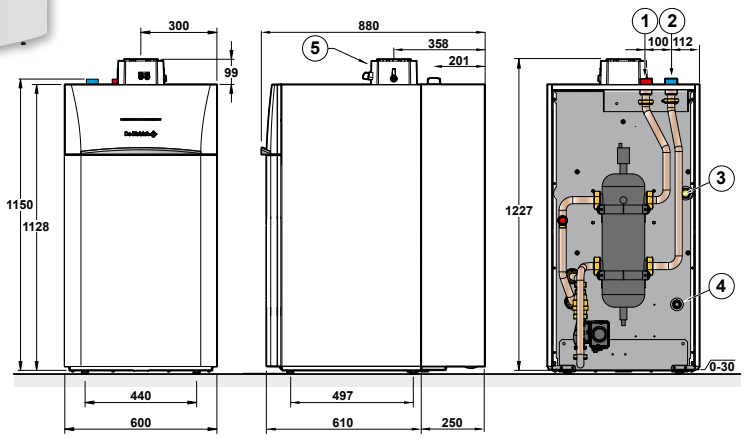

① Départ mâle G1"1/2
② Retour mâle G1"1/2
③ Gaz G1"
④ Évacuation des condensats Ø 18 mm ext.
⑤ Évacuation des produits de combustion et conduit d'amenée d'air Ø 110/160 mm

PRIX H.T.		90	110
IX 145 SH - ..	Réf.	7713882	7713883
	€	11 722,00	12 640,00

Eco-Participation : voir liste des colis page suivante



IX 145 EP - 90 ET IX 145 EP - 110

(AVEC ÉCHANGEUR À PLAQUES)

Chaudières IX 145 EP - 90 et 110 équipées d'un kit de découplage hydraulique pré-dimensionné composé de :
- Une pompe modulante pilotée en PWM, un clapet anti-retour
- Un dégazeur automatique (coté primaire)
- Un vase d'expansion
- Un échangeur à plaques de découplage isolé
- Des tubulures de liaison vers la chaudière avec un clapet anti retour et une soupape de sécurité 4 bar (coté primaire). Tubulures coté secondaire avec vannes de sectionnement ramenées vers le haut pour faciliter le raccordement.

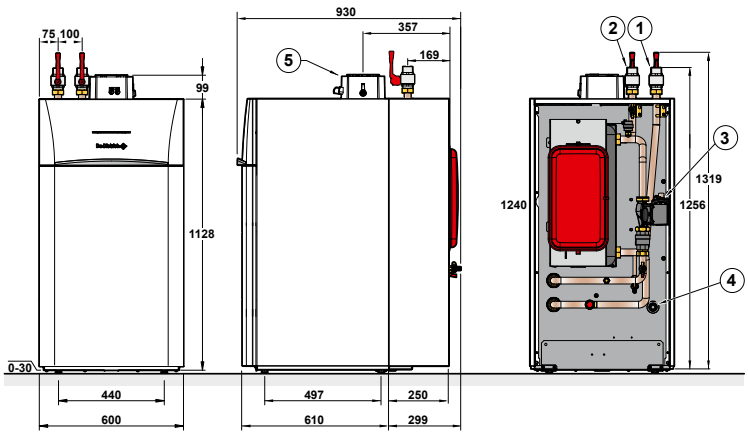

① Départ mâle G1"1/4
② Retour mâle G1"1/4
③ Gaz G1"
④ Évacuation des condensats Ø 18 mm ext.
⑤ Évacuation des produits de combustion et conduit d'amenée d'air Ø 110/160 mm

PRIX H.T.		90	110
IX 145 EP - ..	Réf.	7713890	7713891
	€	11 782,30	12 700,30

Eco-Participation : voir liste des colis page suivante

IX 145 50 - 110
ET CASCADES DE 5,4 À 110,2 KW

CHAUDIÈRE GAZ AU SOL **À CONDENSATION**

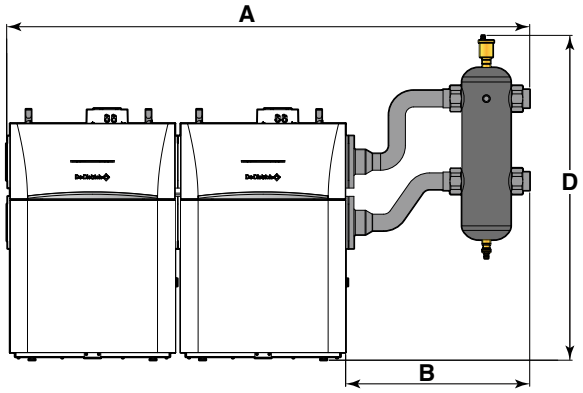

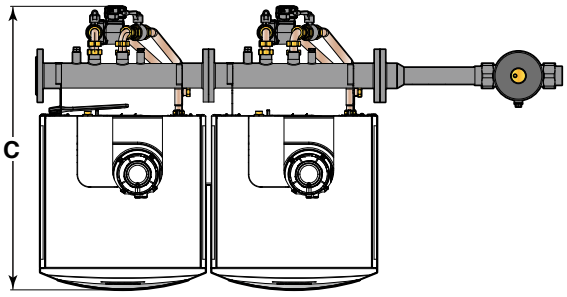

CASCADE DE CHAUDIÈRE

	A (mm)			B (mm)	C (mm)	D (mm)
Nombre de chaudières	2	3	4	2, 3 ou 4	2, 3 ou 4	2, 3 ou 4
IX 145 - 50	1901	2521	3141	669	1026	1180
IX 145 - 70	1901	2521	3141	669	1026	1180
IX 145 - 90	2054	2674	3294	822	1027	1348
IX 145 - 110	2054	2674	3294	822	1027	1348

KIT CASCADE DE 2 CHAUDIÈRES

PRIX H.T.		IX 145 - 50	IX 145 - 70	IX 145 - 90	IX 145 - 110
Kit cascade complet avec 2 chaudières *	Réf.	7713924	7713925	7713926	7713927
	€	**18 234,70**	**21 820,70**	**24 587,70**	**26 423,70**

* Le kit cascade est composé : de 2 chaudières, du collecteur hydraulique (départ/retour), des kits de connexion (pompe + tuyauterie de raccordement sur les chaudières), des brides pleines (extrémités), de la bouteille de découplage avec son raccordement, des brides de fixation, clapet fumées anti-retour avec siphon, 2 modules BUS, d'une sonde départ et d'une sonde retour.
Eco-Participation : voir liste des colis page suivante

KIT CASCADE POUR 1 CHAUDIÈRE SUPP.

PRIX H.T.		IX 145 - 50	IX 145 - 70	IX 145 - 90	IX 145 - 110
Kit cascade complet avec 1 chaudière *	Réf.	7713896	7713897	7713898	7713899
	€	**8 301,40**	**10 094,40**	**10 882,90**	**11 800,90**

* Le kit cascade est composé : de 1 chaudière, du collecteur hydraulique (départ/retour), du kit de connexion (pompe + tuyauterie de raccordement sur la chaudière), des brides de fixation, clapet fumées anti-retour avec siphon et d'un module BUS, kit visserie.
Eco-Participation : voir liste des colis page suivante

KIT CASCADE DE 3 CHAUDIÈRES

Cascade à composer à partir d'une cascade de 2 chaudières et de 1 kit cascade pour une chaudière supplémentaire (voir ci-dessus).

PRIX H.T.		IX 145 - 50	IX 145 - 70	IX 145 - 90	IX 145 - 110
Kit cascade complet avec 2 chaudières	Réf.	7713924	7713925	7713926	7713927
	€	**18 234,70**	**21 820,70**	**24 587,70**	**26 423,70**
Kit cascade complet avec 1 chaudière supplémentaire	Réf.	7713896	7713897	7713898	7713899
	€	**8 301,40**	**10 094,40**	**10 882,90**	**11 800,90**

Eco-Participation : voir liste des colis page suivante

KIT CASCADE DE 4 CHAUDIÈRES

Cascade à composer à partir d'une cascade de 2 chaudières et de 2 kits cascade pour une chaudière supplémentaire (voir plus haut).

PRIX H.T.		IX 145 - 50	IX 145 - 70	IX 145 - 90	IX 145 - 110
Kit cascade complet avec 2 chaudières	Réf.	7713924	7713925	7713926	7713927
	€	**18 234,70**	**21 820,70**	**24 587,70**	**26 423,70**
Kit cascade complet avec 1 chaudière supplémentaire	Réf.	2 x 7713896	2 x 7713897	2 x 7713898	2 x 7713899
	€	**2 x 8 301,40**	**2 x 10 094,40**	**2 x 10 882,90**	**2 x 11 800,90**

(1) Non réalisable par ensembles. A composer par colis. Séparateur hydraulique à redimensionner.
Eco-Participation : voir liste des colis page suivante

IX 145 50 - 110
ET CASCADES DE 5,4 À 110,2 KW

CHAUDIÈRE GAZ AU SOL **À CONDENSATION**

COLISAGE

DÉSIGNATION IX	RÉFÉRENCE	PRIX HT (€) ECOPART : VOIR LISTE COLIS	NOMBRE DE COLIS	CHAUDIÈRE IX 
IX 145 - 50	7693900	**6 094,00**	1	7693900
IX 145 - 70	7694352	**7 887,00**	1	7694352
IX 145 - 90	7689867	**8 675,00**	1	7689867
IX 145 - 110	7693601	**9 593,00**	1	7693601

DÉSIGNATION CASCADES IX 145 SH	RÉFÉRENCE COMPLÈTE	PRIX HT (€) ECOPART : VOIR LISTE COLIS	NOMBRE DE COLIS	CHAUDIÈRE IX 145 	KIT BOUTEILLE DE DÉCOUPLAGE 
IX 145 SH - 50	7713880	**8 436,00**	2	7693900	7783000
IX 145 SH - 70	7713881	**10 229,00**	2	7694352	7783000
IX 145 SH - 90	7713882	**11 722,00**	2	7689867	7783045
IX 145 SH - 110	7713883	**12 640,00**	2	7693601	7783045

DÉSIGNATION CASCADES IX 145 EP	RÉFÉRENCE COMPLÈTE	PRIX HT (€) ECOPART : VOIR LISTE COLIS	NOMBRE DE COLIS	CHAUDIÈRE IX 145 	KIT ÉCHANGEUR À PLAQUES 
IX 145 EP - 50	7713888	**8 451,00**	2	7693900	7783004
IX 145 EP - 70	7713889	**10 244,00**	2	7694352	7783004
IX 145 EP - 90	7713890	**11 782,30**	2	7689867	7783087
IX 145 EP - 110	7713891	**12 700,30**	2	7693601	7783087

DÉSIGNATION KITS CASCADES	RÉFÉRENCE COMPLÈTE	PRIX HT (€) ECOPART : VOIR LISTE COLIS	NOMBRE DE COLIS	KIT CASCADE 2 CHAUDIÈRES	KIT CASCADE POUR CHAUDIÈRE SUPPLÉMENTAIRE
KIT CASCADE 2 CHAUDIÈRES IX145- 50	7713924	**18 234,70**	18	7713924	-
KIT CASCADE 2 CHAUDIÈRES IX145- 70	7713925	**21 820,70**	18	7713925	-
KIT CASCADE 2 CHAUDIÈRES IX145- 90	7713926	**24 587,70**	20	7713926	-
KIT CASCADE 2 CHAUDIÈRES IX145- 110	7713927	**26 423,70**	20	7713927	-
KIT CHAUDIÈRE IX145- 50 + KIT COLLECTEUR CASCADE 1 CHAUDIÈRE 50-70 kW	7713896	**8 301,40**	7	-	7713896
KIT CHAUDIÈRE IX145- 70 + KIT COLLECTEUR CASCADE 1 CHAUDIÈRE 50-70 kW	7713897	**10 094,40**	7	-	7713897
KIT CHAUDIÈRE IX145- 110 + KIT COLLECTEUR CASCADE 1 CHAUDIÈRE 90-110 kW	7713898	**10 882,90**	7	-	7713898
KIT CHAUDIÈRE IX145- 110 + KIT COLLECTEUR CASCADE 1 CHAUDIÈRE 90-110 kW	7713899	**11 800,90**	7	-	7713899

LISTE DES COLIS

RÉF.	DÉSIGNATION	COLIS	PRIX HT (€)
7693900	IX 145-50	JL151	**6 094,00**
7694352	IX 145-70	JL152	**7 887,00**
7689867	IX 145-90	JL153	**8 675,00**
7693601	IX 145-110	JL154	**9 593,00**

RÉF.	DÉSIGNATION	COLIS	PRIX HT (€)
7783000	KIT DÉCOUPLAGE 50/ 70	JL290	**2 342,00**
7783045	KIT DÉCOUPLAGE 90/110	JL291	**3 047,00**
7783004	COLIS ÉCHANGE À PLAQUES 50/ 70	JL292	**2 357,00**
7783087	COLIS ÉCHANGE À PLAQUES 90/ 110	JL293	**3 107,30**

Chaudière IX 145 + kit découplage = chaudière SH ; Chaudière IX 145 + Kit échangeur à plaque = chaudière EP

Liste des colis cascades **voir page suivante**

ÉCO-PART. **5,00** **1,67** **0,83** **0,12** **0,02**
HT (€) EN SUS

ÉCO-PART. **66,00** **23,50** **16,05** **4,15** **1,78** **0,88**
HT (€) INCLUSE **0,73** **0,10** **0,08** **0,07** **0,02**

Les montants des éco-participations sont susceptibles d'évoluer en cas de modification du barème par notre organisme collecteur.

IX 145 50 - 110
ET CASCADES DE 5,4 À 110,2 KW

CHAUDIÈRE GAZ AU SOL **À CONDENSATION**

LISTE DES COLIS CASCADES

RÉF.	DÉSIGNATION	COLIS	PRIX HT (€)
7709439	KIT COLLECTEUR 1CHAUDIÈRE 90-150 DN80 LG618	JL240	**528,00**
7702798	SET CON CASCADE 50 70	JL207	**1 387,00**
7703583	SET CON CASCADE 90 110	JL208	**1 387,00**
7713943	KIT CONN. SÉPAR. 28M3/H JL244	JL244	**618,00**
7735254	RACCORD. COLLECTEUR/SEPAR. 28M3/H	DY444	**543,00**
7735255	KIT VISSERIE ET JOINTS 28M3	DY445	**75,00**
7713941	KIT CONNEXION SÉPAR. HYDR. 8.5M3/H	JL242	**695,00**
7713942	KIT CONNEXION SÉPAR. HYDR. 18 M³/H JL243	JL243	**813,00**
7713944	KIT SÉPARATEUR HYDRAULIQUE 8.5M3/H	JL245	**752,00**
7713945	KIT SÉPARATEUR HYDRAULIQUE 18 M³/H JL246	JL246	**1 672,00**
7713940	KIT BRIDE DN80 JL241	JL241	**156,00**
7713947	KIT BRIDE BOUTEILLE 18 M³/H JL248	JL248	**47,00**
7713948	KIT BRIDE BOUTEILLE 28M3/H JL249	JL249	**132,00**
7713946	KIT HYDR. SÉPAR. 28M3/H JL247	JL247	**2 279,00**
7716445	VISSERIE ET JOINTS 8,5M3	JL238	**22,00**
7716444	VISSERIE ET JOINT 18 M³/H	JL239	**77,00**
7709438	OCI345 – MODULE LPB	SA50	**104,00**
7709436	SONDE DÉPART UAF6C	SA48	**47,80**
7709437	SONDE UNIVERSELLE UF6C	SA49	**31,10**
7715074	CLAPET FUMÉE Ø80/110MM AVEC SIPHON POUR IX 35 À 70	DY433	**116,40**
7715073	CLAPET FUMÉE Ø110/110MM AVEC SIPHON POUR IX 90 À 150	DY432	**129,10**
84887613	RALLONGES PPS Ø80MM (LG 250MM) (2 PIÈCES)	DY613	**50,00**

OPTION EAU CHAUDE SANITAIRE

	RÉF.	DÉSIGNATION	COLIS	PRIX HT (€)
	7709437	SONDE UNIVERSELLE UF6C	SA49	**31,10**

OPTIONS

	RÉF.	DÉSIGNATION	COLIS	PRIX HT (€)
	7716148	KIT TRANSFORMATION PROPANE 35-50 KW	JL400	**65,20**
	7716149	KIT TRANSFORMATION PROPANE 70 KW	JL401	**99,20**
	7716150	KIT TRANSFORMATION PROPANE 90 KW	JL402	**99,20**
	7716151	KIT TRANSFORMATION PROPANE 110 KW	JL403	**99,20**
	7755275	KIT TRANSFORMATION PROPANE 130-150 KW		**99,50**
	7716152	KIT TRANSFORMATION G25 35-50 KW	JL404	**65,20**
	7755272	KIT TRANSFORMATION G25 60 kW		**67,50**
	7716153	KIT TRANSFORMATION G25 70 KW	JL405	**99,20**
	7716154	KIT TRANSFORMATION G25 90 KW	JL406	**99,20**
	7716155	KIT TRANSFORMATION G25 110 KW	JL407	**99,20**
	7613609	STATION DE NEUTRALISATION DN2 (SANS POMPE JUSQU'À 450 kW)	SA3	**932,10**
STATION DE NEUTRALISATION DES CONDENSATS AVEC POMPE DE RELEVAGE				
	83877009	STATION DE NEUTRALISATION DES CONDENSATS (CHAUDIÈRES JUSQU'À 120 kW)	DU13	**1 536,20**
	7613610	STATION DE NEUTRALISATION HN 1.6 (AVEC POMPE JUSQU'À 300 kW)	SA4	**1 816,60**
	94225601	RECHARGE DE GRANULATS DE NEUTRALISATION 10 KG (PIÈCE DE RECHANGE)		
	7613613	GRANULATS DE NEUTRALISATION (SAC DE 25 kg)	SA7	**117,00**

OPTIONS RÉGULATION

	RÉF.	DÉSIGNATION	COLIS	PRIX HT (€)
	7709436	SONDE DÉPART UAF6C	SA48	**47,80**
	7709437	SONDE UNIVERSELLE UF6C	SA49	**31,10**
	7695735	VM HSM	SA43	**1 350,00**
	7695736	RÉGULATEUR DE ZONE INTÉGRALE	SA45	**490,90**
	7695737	RÉGULATEUR DE ZONE MURAL	SA44	**537,50**
	7709438	OCI345 – MODULE LPB	SA50	**104,00**
	7753497	WEB SERVER OZW672.04	AD336	**1 216,70**

ÉCO-PART. **5,00** **1,67** **0,83** **0,12** **0,02**
HT (€) EN SUS

ÉCO-PART. **66,00** **23,50** **16,05** **4,15** **1,78** **0,88**
HT (€) INCLUSE **0,73** **0,10** **0,08** **0,07** **0,02**

Les montants des éco-participations sont susceptibles d'évoluer en cas de modification du barème par notre organisme collecteur.

IX 145 50 - 110
ET CASCADES DE 5,4 À 110,2 KW

CHAUDIÈRE GAZ AU SOL **À CONDENSATION**

	RÉF.	DÉSIGNATION	COLIS	CONNEXION	PILES	PROGRAMME HORAIRE	CONNECTE INTERNET	CLASSE	PRIX HT (€)
OPTIONS THERMOSTATS ET SONDES D'AMBIANCE									
	7649289	SONDE D'AMBIANCE SMART TC° CONNECTÉE	AD311	Filaire	non	oui	oui	IV	378,00
	7691377	SONDE D'AMBIANCE SMART TC° CONNECTÉE SANS FIL (RF)	AD341	Sans fil	oui	oui	oui	IV	479,00
	7712268	SONDE D'AMBIANCE PROGRAMMABLE FILAIRE	SA 47	Filaire	non	oui	non	VI*	140,00
	7768817	THERMOSTAT D'AMBIANCE PROGRAMMABLE (FILAIRE)	AD337	Filaire	oui	oui	non	IV - IV*	134,00
	7768818	THERMOSTAT D'AMBIANCE PROGRAMMABLE (SANS FILS)	AD338	Sans fil	oui	oui	non	IV - IV*	324,00
	88017859	THERMOSTAT D'AMBIANCE NON PROGRAMMABLE	AD140	Filaire	non	non	non	I - III*	71,00

* avec sonde extérieure filaire 7670186 livrée d'origine

CHOIX DES OPTIONS EN FONCTION DES CIRCUITS RACCORDÉS

IX 145 50-110 ET CASCADES		ECS	direct	vanne	direct + 1 vanne	2 x vanne	direct + 2 x avec vanne	3 x avec vanne
Type de circuit (1)			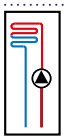	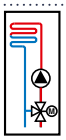	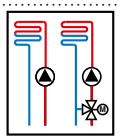	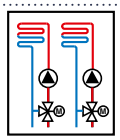	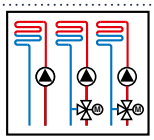	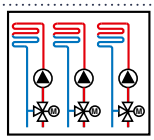
Tableau de commande (2)	IX 145/245	1 x 7709437	d'origine	1 x 7695736	1 x 7695736	2 x 7695736	2 x 7695736	2 x 7695736 + 1 x 7695737

(1) Chacun des circuits chauffage peut être complété par une commande à distance SA47
(2) Cascade de 16 chaudières possible. Chacune des chaudières de la cascade peut piloter 1 circuit direct et 2 circuits avec vanne mélangeuse (avec 2 x l'option SA45).

FUMISTERIE : voir page 635

SERV'élite PACK ESSENTIEL (MISE EN SERVICE)		PRIX NET HT (€)
7809055	MES CHAUD. MGP GAZ 45-70 kW pour une unité	186€
7809059	MES CHAUD. MGP 45-70 kW CASCADE 2 unités	336€
7809063	MES CHAUD. MGP 45-70 kW par unité supplémentaire	113€
7809056	MES CHAUD. MGP GAZ 70-180 kW pour une unité	324€
7809060	MES CHAUD. MGP 70-180 kW CASCADE 2 unités	581€
7809064	MES CHAUD. MGP 70-180 kW par unité supplémentaire	195€

SERV'élite PACK SÉRÉNITÉ		PRIX NET HT (€)
7809079	PACK SÉRÉNITÉ GAZ 45-70 kW pour une unité	546€
7809083	PACK SÉRÉNITÉ GAZ 45-70 kW CASCADE 2 unités	856€
7809087	PACK SÉRÉNITÉ GAZ 45-70 kW par unité supplémentaire	227€
7809080	PACK SÉRÉNITÉ GAZ 70-180 kW pour une unité	720€
7809084	PACK SÉRÉNITÉ GAZ 70-180 kW CASCADE 2 unités	1167€
7809088	PACK SÉRÉNITÉ GAZ 70-180 kW par unité supplémentaire	347€

SERV'élite PACK STARTER		PRIX NET HT (€)
7809067	PACK STARTER GAZ 45-70 kW pour une unité	388€
7809071	PACK STARTER GAZ 45-70 kW CASCADE 2 unités	570€
7809075	PACK STARTER GAZ 45-70 kW par unité supplémentaire	135€
7809068	PACK STARTER GAZ 70-180 kW pour une unité	524€
7809072	PACK STARTER GAZ 70-180 kW CASCADE 2 unités	815€
7809076	PACK STARTER GAZ 70-180 kW par unité supplémentaire	234€

SERV'élite PACK ENTRETIEN		PRIX NET HT (€)
7809093	ENTRETIEN MGP GAZ 45-70 kW pour une unité	198€
7809096	ENTRETIEN MGP GAZ 45-70 kW CASCADE 2 unités	354€
7809099	ENTRETIEN MGP GAZ 45-70 kW par unité supplémentaire	118€
7809094	ENTRETIEN MGP GAZ 70-180 kW pour une unité	255€
7809097	ENTRETIEN MGP GAZ 70-180 kW CASCADE 2 unités	457€
7809100	ENTRETIEN MGP GAZ 70-180 kW par unité supplémentaire	153€

POUR PLUS D'INFORMATIONS SUR NOS
SERVICES & OUTILS
SE REPORTER AUX P 30 ET SUIVANTES

IX 145 50 - 110
ET CASCADES DE 5,4 À 110,2 KW

CHAUDIÈRE GAZ AU SOL **À CONDENSATION**

ACCÉDEZ À NOTRE **SCHÉMATHÈQUE**

GÉNÉREZ L'ÉTIQUETTE ÉNERGÉTIQUE SYSTÈME

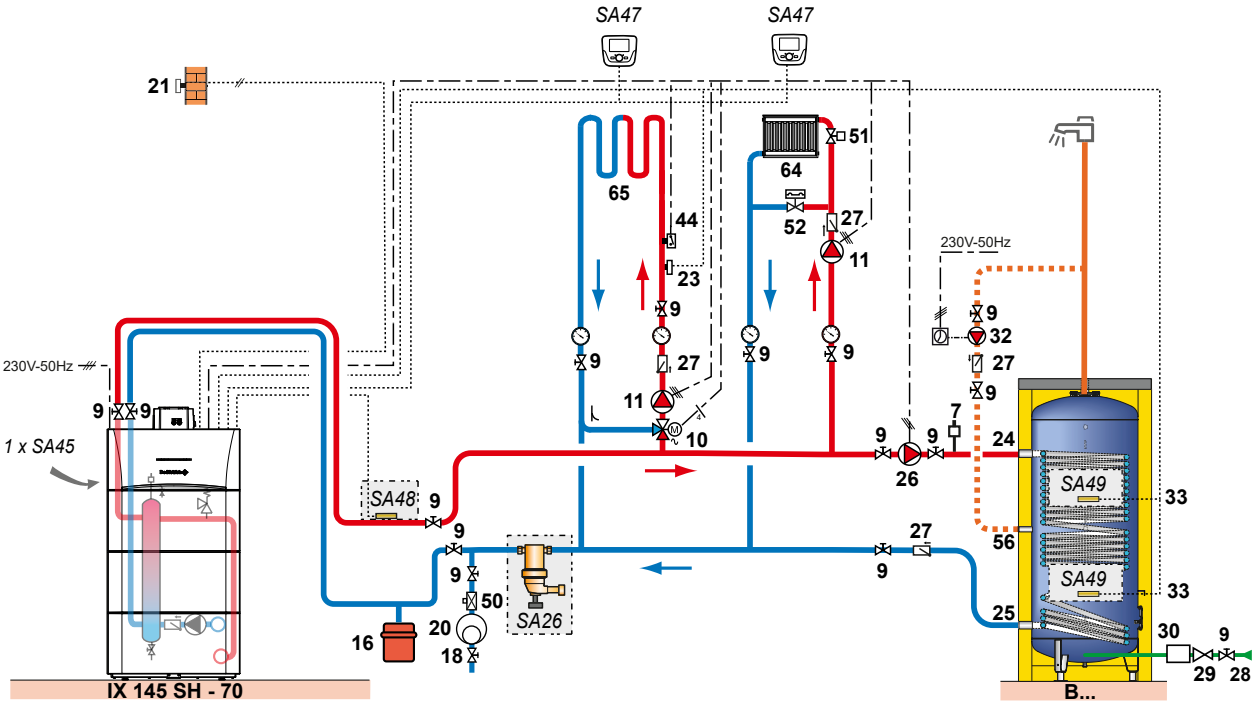

DESCRIPTIF

	COLIS	RÉF.	PRIX HT (€)
Chaudière IX 145 SH - 110	-	7713883	**12 640,00**
Module de régulation circuit vanne 3 voies intégrable	SA45	7695736	**490,90**
Sonde d'applique universelle (départ…) longueur 2 m	SA48	7709436	**47,80**
2 x sonde doigt de gant universelle (ECS…) longueur 6 m	2 x SA49	7709437	**2 x 31,10**
2 x sonde d'ambiance programmable	2 x SA47	7712268	**2 x 140,00**
Cuve B 1000	AJ80	7650482	**6 393,00**
Habillage rigide pour B 1000	AJ97	7650499	**1 042,00**
Séparateur de boue Rp 2"	SA26	7650378	**608,00**
		Prix total H.T.* :	**21 563,90**
Mise en service		**Prix net H.T. :**	**324,00**

* hors Eco-Participation

Exemple donné à titre indicatif

IX 245 130-150
ET CASCADES DE 24,3 À 150,9 KW

CHAUDIÈRE GAZ AU SOL **À CONDENSATION**



Chaudière au sol, équipée pour fonctionner au gaz naturel

- Adaptable pour fonctionner au propane à l'aide d'un diaphragme fourni
- Faibles émissions polluantes
- Allumage électronique
- Échangeur spiralé en acier inoxydable
- Brûleur gaz inox à prémélange total, modulant
- Modulation électronique de 20 à 100 %
- Détection de flamme par ionisation
- Contrôle et gestion de la température par 2 thermistances CTN sur le départ et le retour
- Vanne gaz modulante en continu (en mode chauffage et mode production ECS)
- Dispositif de post circulation, de contrôle de débit et de manque d'eau
- Tableau rétro-éclairé avec menu déroulant et texte clair. Accès facile aux paramètres chaudières, alertes de dysfonctionnement avec codes défaut. Permet la gestion d'un circuit ECS et d'un circuit direct. Peut piloter jusqu'à 3 circuits, une cascade et des systèmes complexes
- Livraison avec sonde extérieure

IX 245 - 130 ET IX 245 - 150

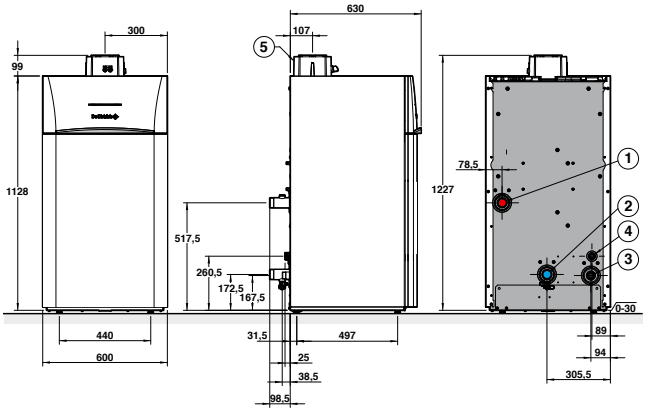

① Départ chauffage G1"1/2
② Retour chauffage G1"1/2
③ Alimentation gaz G 1"
④ Évacuation des condensats, tuyau PVC Ø 32 mm ext.
⑤ Évacuation des produits de combustion et conduit d'amenée d'air Ø 110/160 mm

IX 245 - ..			130	150
Efficacité utile à 100 % de la puissance thermique nominale, Eta 4		%	88,4	88,4
Efficacité utile à 30 % de la puissance thermique nominale, Eta 1		%	97,8	97,8
Puissance utile - nominale déterminée à Qnom (Pn_gen)	RE 2020	kW	122	140
Puissance utile - intermédiaire à 30 % Qnom (Pint)	RE 2020	kW	40,4	46,5
Puissance utile à 50/30 °C Pn (mode chauffage)		kW	130,6	150,9
Puissance utile à 80/60 °C mini/maxi (mode chauffage)		kW	24,3 - 121,5	28,1 - 140,3
Rendement en % PCI à charge …% Pn_gen - 100 % Pn à temp. moy. 70 °C (RPn)	RE 2020	%	98,1	98,1
et temp. eau …°C - 30 % Pn à temp. retour 30 °C (RPint)	RE 2020	%	108,5	108,5
Débit gaz max (15 °C - 1013 mbar) - gaz naturel H		m^3/h	13,1	15,1
- gaz naturel L		m^3/h	15,2	17,6
- propane		kg/h	5,1	5,9
Débit d'eau à ΔT = 20 K (80/60 °C)		m^3/h	5,6	6,0
Débit minimum d'irrigation		l/h	2250	3000
Contenance en eau		L	10	11
Températures des fumées maxi.		°C	70	70
Perte à l'arrêt à ΔT = 30 K (Qpo30)	RE 2020	W	77,7	83,3
Puissance électrique des auxiliaires (hors circulateur) à Pn_gen (Qaux)	RE 2020	W	187	283
Puissance électrique des auxiliaires en veille (Qveille)	RE 2020	W	4	4
Pression maximale disponible à la buse de fumées		Pa	170	280
Poids net		kg	126	132

Temp. moy. de fonctionnement :
T_{fonct_max} : 70 °C
T_{fonct_min} : 30 °C
Température maxi. de service : 80 °C
Pression maxi. de service : 6 bar
Thermostat de sécurité : 110 °C
Alimentation : 230 V/50 Hz

Indice de protection : IP X1B
Catégorie gaz : II_{2ESI3P}
Classe NOx : 6
Homologation : B_{23}, B_{23P}, C_{13x}, C_{33x}, C_{63x}, C_{53}, C_{43x}, C_{83x}

Détails des données
Voir feuillet technique

PRIX H.T.		130	150
	Colis.	JL155	JL156
IX 245 - ..	Réf.	7695340	7695343
	€	**8 720,00**	**9 363,00**

Eco-Participation : voir liste des colis page suivante

IX 245 130-150
ET CASCADES DE 2,4 À 150,9 KW

CHAUDIÈRE GAZ AU SOL **À CONDENSATION**



IX 245 SH - 130 ET IX 245 SH - 150

(AVEC BOUTEILLE DE DÉCOUPLAGE)

Chaudières IX 245 SH - 130 et 150 équipées d'un kit de découplage hydraulique pré-dimensionné composé de :
- Une pompe modulante pilotée en PWM
- Une bouteille de découplage isolée avec pot à boue à barreau magnétique et désaérateur
- Des tubulures de liaison vers la chaudière avec un clapet anti retour et une soupape de sécurité. Tubulures coté secondaire ramenées vers le haut de la chaudière pour un raccordement facilité

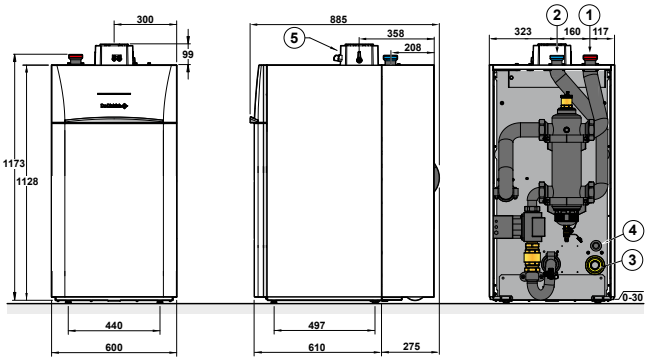

① Départ mâle G2"
② Retour mâle G2"
③ Gaz G1"
④ Évacuation des condensats Ø 22 mm ext.
⑤ Évacuation des produits de combustion et conduit d'amenée d'air Ø 110/160 mm

PRIX H.T.		130	150
IX 245 SH - ..	Réf.	7713884	7713885
	€.	**14 203,00**	**14 846,00**

Eco-Participation : voir liste des colis page suivante



IX 245 EP - 130 ET IX 245 EP - 150

(AVEC ÉCHANGEUR À PLAQUES)

Chaudières IX 245 EP - 130 et 150 équipées d'un kit de découplage hydraulique pré-dimensionné composé de :
- Une pompe modulante pilotée en PWM, un clapet anti-retour
- Un dégazeur automatique (coté primaire)
- Un vase d'expansion
- Un échangeur à plaques de découplage isolé
- Des tubulures de liaison vers la chaudière avec un clapet anti retour et une soupape de sécurité 4 bar (coté primaire). Tubulures coté secondaire avec vannes de sectionnement sur le coté de la chaudière pour un raccordement facilité.

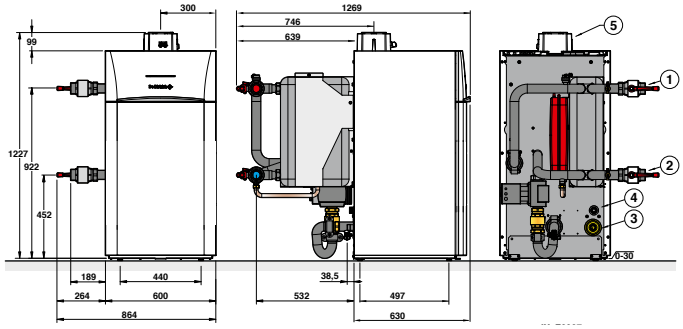

① Départ femelle G1"1/2
② Retour femelle G1"1/2
③ Gaz G1"
④ Évacuation des condensats Ø 22 mm ext.
⑤ Évacuation des produits de combustion et conduit d'amenée d'air Ø 110/160 mm

PRIX H.T.		130	150
IX 245 EP - ..	Réf.	7713892	7713893
	€.	**14 088,00**	**14 731,00**

Eco-Participation : voir liste des colis page suivante

IX 245 200 - 250
ET CASCADES DE 31 À 250 KW

CHAUDIÈRE GAZ AU SOL **À CONDENSATION**



Chaudière au sol, équipée pour fonctionner au gaz naturel

- Adaptable pour fonctionner au propane à l'aide d'un diaphragme fourni
- Faibles émissions polluantes
- Allumage électronique
- Échangeur spiralé en acier inoxydable
- Brûleur gaz inox à prémélange total, modulant
- Modulation électronique de 20 à 100%
- Détection de flamme par ionisation
- Contrôle et gestion de la température par 2 thermistances CTN sur le départ et le retour
- Vanne gaz modulante en continu (en mode chauffage et mode production ECS)
- Dispositif de post circulation, de contrôle de débit et de manque d'eau
- Tableau rétro-éclairé avec menu déroulant et texte clair. Accès facile aux paramètres chaudières, alertes de dysfonctionnement avec codes défaut. Permet la gestion d'un circuit ECS et d'un circuit direct. Peut piloter jusqu'à 3 circuits, une cascade et des systèmes complexes
- Chaudière équipée de roues permettant une mise en place aisée dans la chaufferie.
- Livraison avec sonde extérieure

IX 245 - 200 ET IX 245 - 250 DE 31 À 250 KW

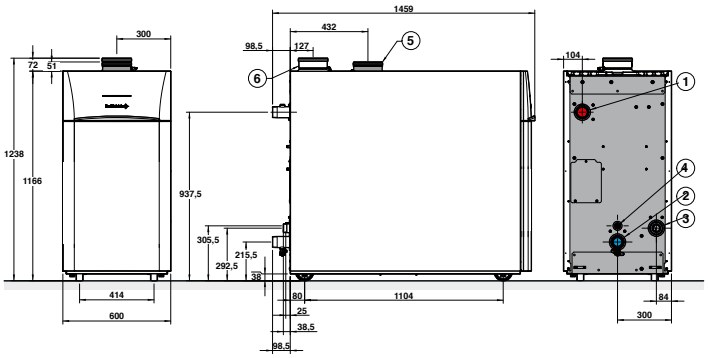

① Départ chauffage G2"
② Retour chauffage G2"
③ Alimentation gaz G1"1/2
④ Évacuation des condensats, tuyau PVC Ø 32 mm ext.
⑤ Conduit d'amenée d'air Ø 150 mm
⑥ Évacuation des produits de combustion Ø 150 mm

IX 245 - ..			200	250
Efficacité utile à 100 % de la puissance thermique nominale, Eta 4		%	87,7	87,4
Efficacité utile à 30 % de la puissance thermique nominale, Eta 1		%	98,2	98,2
Puissance utile - nominale déterminée à Qnom (Pn_gen)	RE 2020	kW	186	233
Puissance utile - intermédiaire à 30 % Qnom (Pint)	RE 2020	kW	62,8	78,6
Puissance utile à 50/30 °C Pn (mode chauffage)		kW	200	250
Puissance utile à 80/60 °C mini/maxi (mode chauffage)		kW	31,0 - 185,9	38,8 - 232,8
Rendement en % PCI à charge ...% Pn_gen - 100 % Pn à temp. moy. 70 °C (RPn)	RE 2020	%	97,3	97,0
et temp. eau ...°C - 30 % Pn à temp. retour 30 °C (RPint)	RE 2020	%	109,1	109,1
Débit gaz max (15 °C - 1013 mbar) - gaz naturel H		m^3/h	20,21	25,40
- gaz naturel L		m^3/h	23,51	29,54
- propane		kg/h	14,8	18,6
Débit d'eau à ΔT = 20 K (80/60 °C)		m^3/h	8,0	10,0
Débit minimum d'irrigation		l/h	3500	4500
Contenance en eau		L	13	15
Températures des fumées maxi.		°C	90	90
Perte à l'arrêt à ΔT = 30 K (Qpo30)	RE 2020	W	95,3	117,3
Puissance électrique des auxiliaires (hors circulateur) à Pn_gen (Qaux)	RE 2020	W	242	369
Puissance électrique des auxiliaires en veille (Qveille)	RE 2020	W	4	4
Pression maximale disponible à la buse de fumées		Pa	230	230
Poids net		kg	212	232

Temp. moy. de fonctionnement :
T_{fonct_max} : 70 °C
T_{fonct_min} : 30 °C
Température maxi. de service : 90 °C
Pression maxi. de service : 6 bar
Thermostat de sécurité : 110 °C
Alimentation : 230 V/50 Hz

Indice de protection : IP X1B
Catégorie gaz : II_{2ESI3P}
Classe NOx : 6
Homologation : B_{23}, B_{23P}, C_{13x}, C_{33}, C_{63}, C_{53}, C_{43}, C_{83}

Détails des données
Voir feuillet technique

PRIX H.T.		200	250
	Colis.	JL157	JL158
IX 245 - ..	Réf.	7695347	7695348
	€	**11 732,00**	**13 370,00**

Eco-Participation : voir liste des colis page suivante

IX 245 200 - 250
ET CASCADES DE 31 À 250 KW

CHAUDIÈRE GAZ AU SOL **À CONDENSATION**



Chaudières IX 245 SH - 200 et 250 équipées d'un kit de découplage hydraulique pré-dimensionné composé de :
- Une pompe modulante pilotée en PWM
- Une bouteille de découplage isolée avec pot à boue à barreau magnétique et désaérateur
- des tubulures de liaison vers la chaudière avec un clapet anti retour et une soupape de sécurité. Tubulures coté secondaire ramenées vers le haut de la chaudière pour un raccordement facilité

IX 245 SH - 200 ET IX 245 SH - 250

(AVEC BOUTEILLE DE DÉCOUPLAGE)

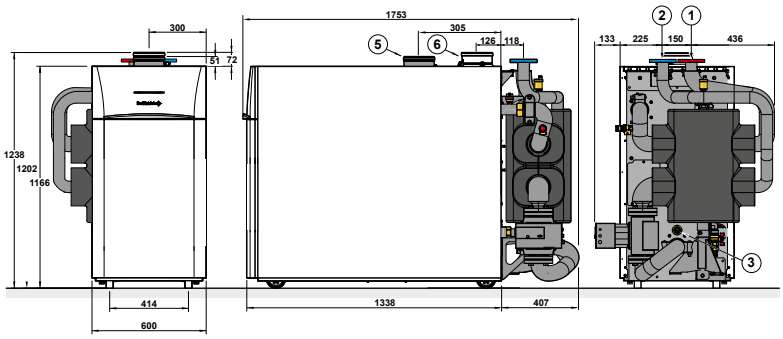

① Départ DN50 PN6
② Retour DN50 PN6
③ Gaz G1"1/2
④ Évacuation des condensats Ø 22 mm ext.
⑤ Conduit d'amenée d'air Ø 150 mm
⑥ Évacuation des produits de combustion Ø 150 mm

PRIX H.T.		200	250
IX 245 SH - ..	Réf.	7713886	7713887
	€.	**18 732,00**	**20 370,00**

Eco-Participation : voir liste des colis page suivante



IX 245 EP - 200 ET IX 245 EP - 250

(AVEC ÉCHANGEUR À PLAQUES)

Chaudières IX 245 EP - 200 et 250 équipées d'un kit de découplage hydraulique pré-dimensionné composé de :
- Une pompe modulante pilotée en PWM, un clapet anti-retour
- Un dégazeur automatique (coté primaire)
- Un vase d'expansion
- Un échangeur à plaques de découplage isolé
- des tubulures de liaison vers la chaudière avec un clapet anti retour et une soupape de sécurité 4 bar (coté primaire). Tubulures coté secondaire avec vannes de sectionnement sur le coté de la chaudière pour un raccordement facilité.

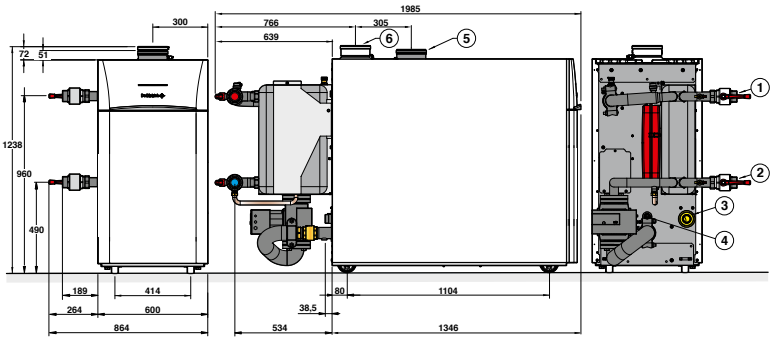

① Départ mâle G2"
② Retour mâle G2"
③ Gaz G1"1/2
④ Évacuation des condensats Ø 22 mm ext.
⑤ Conduit d'amenée d'air Ø 150 mm
⑥ Évacuation des produits de combustion Ø 150 mm

PRIX H.T.		200	250
IX 245 EP - ..	Réf.	7713894	7713895
	€.	**17 479,00**	**19 117,00**

Eco-Participation : voir liste des colis page suivante

IX 245 130 - 250
ET CASCADES DE 26,2 À 250 KW

CHAUDIÈRE GAZ AU SOL **À CONDENSATION**

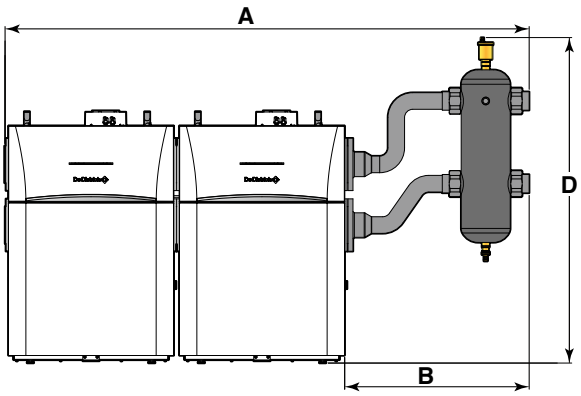

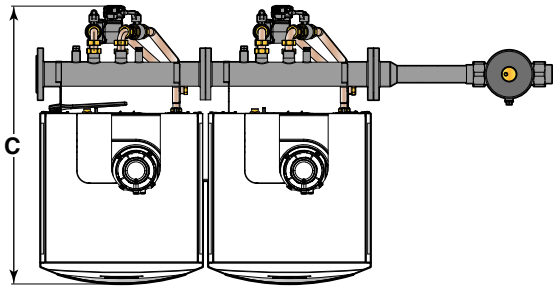

CASCADE DE CHAUDIÈRE

	A (mm)			B (mm)	C (mm)	D (mm)
Nombre de chaudières	2	3	4	2, 3 ou 4	2, 3 ou 4	2, 3 ou 4
IX 245 - 130	2213	2953	3693	636	1141	1476
IX 245 - 150	2213	2953	3693	636	1141	1476
IX 245 - 200	2213	2953	3693	636	1919	1502
IX 245 - 250	2213	2953	3693	636	1919	1502

CASCADES DE 2 CHAUDIÈRES

PRIX H.T.		IX 245 - 130	IX 245 - 150	IX 245 - 200	IX 245 - 250
Kit cascade complet avec 2 chaudières *	Réf.	7713928	7713929	7713930	7713931
	€	**33 340,70**	**34 626,70**	**41 072,90**	**44 348,90**

* Le kit cascade est composé : de 2 chaudières, du collecteur hydraulique (départ/retour), des kits de connexion (pompe + tuyauterie de raccordement sur les chaudières), des brides pleines (extrémités), de la bouteille de découplage avec son raccordement, des brides de fixation, clapet fumées anti-retour avec siphon, 2 modules BUS, d'une sonde départ et d'une sonde retour.
Eco-Participation : voir liste des colis page suivante

PRIX H.T.		IX 245 - 130	IX 245 - 150	IX 245 - 200	IX 245 - 250
Kit cascade complet avec 1 chaudière *	Réf.	7713920	7713921	7713922	7713923
	€	**14 819,90**	**15 462,90**	**18 686,00**	**20 324,00**

* Le kit cascade est composé : de 1 chaudière, du collecteur hydraulique (départ/retour), du kit de connexion (pompe + tuyauterie de raccordement sur la chaudière), des brides de fixation, clapet fumées anti-retour avec siphon et d'un module BUS, kit visserie.
Eco-Participation : voir liste des colis page suivante

CASCADES DE 3 CHAUDIÈRES

Cascade à composer à partir d'une cascade de 2 chaudières et de 1 kit cascade pour une chaudière supplémentaire (voir ci-dessus).

PRIX H.T.		IX 245 - 130	IX 245 - 150	IX 245 - 200	IX 245 - 250
Kit cascade complet avec 2 chaudières	Réf.	7713928	7713929	7713930	7713931
	€	**33 340,70**	**34 626,70**	**41 072,90**	**44 348,90**
Kit cascade complet avec 1 chaudière supplémentaire	Réf..	7713920	7713921	7713922	7713923
	€	**14 819,90**	**15 462,90**	**18 686,00**	**20 324,00**

Eco-Participation : voir liste des colis page suivante

CASCADES DE 4 CHAUDIÈRES

Cascade à composer à partir d'une cascade de 2 chaudières et de 2 kits cascade pour une chaudière supplémentaire (voir plus haut).

PRIX H.T.		IX 245 - 130	IX 245 - 150	IX 245 - 200	IX 245 - 250
Kit cascade complet avec 2 chaudières	Réf.	7713928	7713929	7713930	7713931
	€	**33 340,70**	**34 626,70**	**41 072,90**	**44 348,90**
Kit cascade complet avec 1 chaudière supplémentaire	Réf..	2 x 7713920	2 x 7713921	2 x 7713922	2 x 7713923
	€	**2 x 14 819,90**	**2 x 15 462,90**	**2 x 18 686,00**	**2 x 20 324,00**

(1) Non réalisable par ensembles. A composer par colis. Séparateur hydraulique à redimensionner.
Eco-Participation : voir liste des colis page suivante

IX 245 130-150
ET CASCADES DE 26,2 À 150,9 KW

CHAUDIÈRE GAZ AU SOL **À CONDENSATION**

COLISAGE

DÉSIGNATION	RÉFÉRENCE	PRIX HT (€) ECOPART : VOIR LISTE COLIS	NOMBRE DE COLIS	CHAUDIÈRE IX 245 
IX 245 - 130	7695340	**8 720,00**	1	7695340
IX 245 - 150	7695343	**9 363,00**	1	7695343

DÉSIGNATION IX 245 EP	RÉFÉRENCE COMPLÈTE	PRIX HT (€) ECOPART : VOIR LISTE COLIS	NOMBRE DE COLIS	CHAUDIÈRE IX 245 	KIT ÉCHANGEUR À PLAQUES 
IX 245 EP - 130	7713892	**14 088,00**	2	7695340	7680549
IX 245 EP - 150	7713893	**14 731,00**	2	7695343	7680549

DÉSIGNATION CASCADES IX 245 SH	RÉFÉRENCE COMPLÈTE	PRIX HT (€) ECOPART : VOIR LISTE COLIS	NOMBRE DE COLIS	CHAUDIÈRE IX 245 	KIT BOUTEILLE DE DÉCOUPLAGE 
IX 245 SH - 130	7713884	**14 203,00**	2	7695340	7783088
IX 245 SH - 150	7713885	**14 846,00**	2	7695343	7783088

DÉSIGNATION CASCADES IX 245 SH	RÉFÉRENCE COMPLÈTE	PRIX HT (€) ECOPART : VOIR LISTE COLIS	NOMBRE DE COLIS	KIT CASCADE 2 CHAUDIÈRES	KIT CASCADE POUR CHAUDIÈRE SUPPLÉMENTAIRE
KIT CASCADE 2 CHAUDIÈRES IX 245- 130	7713928	**33 340,70**	16	7713928	
KIT CASCADE 2 CHAUDIÈRES IX 245- 150	7713929	**34 626,70**	16	7713929	
KIT CHAUDIÈRE IX 245- 130 + KIT COLLECTEUR CASCADE 1 CHAUDIÈRE 130-150 kW	7713920	**14 819,90**	6		7713920
KIT CHAUDIÈRE IX 245- 150 + KIT COLLECTEUR CASCADE 1 CHAUDIÈRE 130-150 kW	7713921	**15 462,90**	6		7713921

LISTE DES COLIS

RÉF.	DÉSIGNATION	COLIS	PRIX HT (€)	RÉF.	DÉSIGNATION	COLIS	PRIX HT (€)
7695340	IX 245-130	JL155	**8 720,00**	7783088	KIT BOUTEILLE DE DÉCOUPLAGE 130/150 kW	JL294	**5 483,00**
7695343	IX 245-150	JL156	**9 363,00**	7680549	KIT ÉCHANGEUR A PLAQUES 130/150 kW	JL280	**5 368,00**

Liste des colis cascades **voir page suivante**

SERV' élite PACK ESSENTIEL (MISE EN SERVICE)

		PRIX NET HT (€)
7809056	MES CHAUD. MGP GAZ 70-180 kW pour une unité	324€
7809060	MES CHAUD. MGP 70-180 kW CASCADE 2 unités	581€
7809064	MES CHAUD. MGP 70-180 kW par unité supplémentaire	195€

SERV' élite PACK STARTER

		PRIX NET HT (€)
7809068	PACK STARTER GAZ 70-180 kW pour une unité	524€
7809072	PACK STARTER GAZ 70-180 kW CASCADE 2 unités	815€
7809076	PACK STARTER GAZ 70-180 kW par unité supplémentaire	234€

SERV' élite PACK SÉRÉNITÉ

		PRIX NET HT (€)
7809080	PACK SÉRÉNITÉ GAZ 70-180 kW pour une unité	720€
7809084	PACK SÉRÉNITÉ GAZ 70-180 kW CASCADE 2 unités	1167€
7809088	PACK SÉRÉNITÉ GAZ 70-180 kW par unité supplémentaire	347€

SERV' élite PACK ENTRETIEN

		PRIX NET HT (€)
7809094	ENTRETIEN MGP GAZ 70-180 kW pour une unité	255€
7809097	ENTRETIEN MGP GAZ 70-180 kW CASCADE 2 unités	457€
7809100	ENTRETIEN MGP GAZ 70-180 kW par unité supplémentaire	153€

POUR PLUS D'INFORMATIONS SUR NOS
SERVICES & OUTILS
SE REPORTER AUX P 30 ET SUIVANTES

De Dietrich

IX 245 130 - 150
ET CASCADES DE 26,2 À 150,9 KW

CHAUDIÈRE GAZ AU SOL **À CONDENSATION**

COMPOSANTS DE BASE DE LA CASCADE

	RÉF.	DÉSIGNATION	COLIS	PRIX HT (€)
	7694126	KIT COL. HYD 1 CHAUD	JL250	**1 543,00**
	7694142	KIT RACC CASC 130-150 KW	JL254	**4 286,00**
	7694133	KIT HYDRAULIQUE SÉPARATEUR 30M3/H	JL260	**3 012,00**
	7694136	KIT FERMETURE COLLEC HYDR	JL261	**610,00**
	7715073	CLAPET FUMÉE Ø110/110MM AVEC SIPHON POUR IX 90 À 150	DY432	**129,10**

OPTION EAU CHAUDE SANITAIRE

	RÉF.	DÉSIGNATION	COLIS	PRIX HT (€)
	7709437	SONDE UNIVERSELLE UF6C	SA49	**31,10**

OPTIONS

STATIONS DE NEUTRALISATION DES CONDENSATS À ÉCOULEMENT GRAVITAIRE

	RÉF.	DÉSIGNATION	COLIS	PRIX HT (€)
	7613609	STATION DE NEUTRALISATION DN2 (SANS POMPE JUSQU'À 450 kW)	SA3	**932,10**
	7622188	STATION DE NEUTRALISATION DN3.0 (<= 1300 KW)	SA9	**1 094,00**

STATION DE NEUTRALISATION DES CONDENSATS AVEC POMPE DE RELEVAGE

	RÉF.	DÉSIGNATION	COLIS	PRIX HT (€)
	7613610	STATION DE NEUTRALISATION HN 1.6 (AVEC POMPE JUSQU'À 300 kW)	SA4	**1 816,60**
	7613613	GRANULATS DE NEUTRALISATION (SAC DE 25 KG)	SA7	**117,00**
	83877011	SYSTÈME DE NEUTRALISATION DES CONDENSATS (CHAUDIÈRES ≥ 350 kW)	DU15	**2 022,90**

OPTIONS RÉGULATION

	RÉF.	DÉSIGNATION	COLIS	PRIX HT (€)
	7709436	SONDE DÉPART UAF6C	SA48	**47,80**
	7709437	SONDE UNIVERSELLE UF6C	SA49	**31,10**
	7695735	VM ISR HSM	SA43	**1 350,00**
	7695736	RÉGULATEUR DE ZONE INTÉGRALE MEWM	SA45	**490,90**
	7695737	RÉGULATEUR DE ZONE MURAL	SA44	**537,50**
	7709438	OCI345 – MODULE LPB	SA50	**104,00**
	7753497	WEB SERVER OZW672.04	AD336	**1 216,70**

ÉCO-PART. **5,00** **1,67** **0,83** **0,12** **0,02**
HT (€) EN SUS

ÉCO-PART. **66,00** **23,50** **16,05** **4,15** **1,78** **0,88**
HT (€) INCLUSE **0,73** **0,10** **0,08** **0,07** **0,02**

Les montants des éco-participations sont susceptibles d'évoluer en cas de modification du barème par notre organisme collecteur.

Voir pages suivantes

IX 245 200-250
ET CASCADES DE 33,1 À 250 KW

CHAUDIÈRE GAZ AU SOL **À CONDENSATION POUR CHAUFFAGE SEUL**

COLISAGE

DÉSIGNATION	RÉFÉRENCE	PRIX HT (€) ECOPART : VOIR LISTE COLIS	NOMBRE DE COLIS	CHAUDIÈRE IX 
IX 245 - 200	7695347	**11 732,00**	1	7695347
IX 245 - 250	7695348	**13 370,00**	1	7695348

DÉSIGNATION CASCADES IX 245 SH	RÉFÉRENCE COMPLÈTE	PRIX HT (€) ECOPART : VOIR LISTE COLIS	NOMBRE DE COLIS	CHAUDIÈRE IX 245 	KIT BOUTEILLE DE DÉCOUPLAGE 
IX 245 SH - 200	7713886	**18 732,00**	2	7695347	7783089
IX 245 SH - 250	7713887	**20 370,00**	2	7695348	7783089

DÉSIGNATION CASCADES IX 245 EP	RÉFÉRENCE COMPLÈTE	PRIX HT (€) ECOPART : VOIR LISTE COLIS	NOMBRE DE COLIS	CHAUDIÈRE IX 245 	KIT ÉCHANGEUR À PLAQUES 
IX 245 EP - 200	7713894	**17 479,00**	2	7695347	7680558
IX 245 EP - 250	7713895	**19 117,00**	2	7695348	7680558

DÉSIGNATION	RÉFÉRENCE COMPLÈTE	PRIX HT (€) ECOPART : VOIR LISTE COLIS	NOMBRE DE COLIS	KIT CASCADE 2 CHAUDIÈRES	KIT CASCADE POUR CHAUDIÈRE SUPPLÉMENTAIRE
KIT CASCADE 2 CHAUDIÈRES IX 245- 200	7713930	**41 072,90**	16	7713930	
KIT CASCADE 2 CHAUDIÈRES IX 245- 250	7713931	**44 348,90**	16	7713931	
KIT CHAUDIÈRE IX 245- 200 + KIT COLLECTEUR CASCADE 1 CHAUDIÈRE 200-250 kW	7713922	**18 686,00**	6		7713922
KIT CHAUDIÈRE IX 245- 250 + KIT COLLECTEUR CASCADE 1 CHAUDIÈRE 200-250 kW	7713923	**20 324,00**	6		7713923

LISTE DES COLIS

RÉF.	DÉSIGNATION	COLIS	PRIX HT (€)
7695347	IX 245-200	JL157	**11 732,00**
7695348	IX 245-250	JL158	**13 370,00**

RÉF.	DÉSIGNATION	COLIS	PRIX HT (€)
7783089	KIT DÉCOUPLAGE 250 KW	JL295	**7 000,00**
7680558	KIT ÉCHANGEUR PLAQUES 250 KW JL281	JL281	**5 747,00**

SERV' élite PACK ESSENTIEL (MISE EN SERVICE)

		PRIX NET HT (€)
7809057	MES CHAUD. MGP GAZ 180-400 kW pour une unité	463€
7809061	MES CHAUD. MGP 180-400 kW CASCADE 2 unités	834€
7809065	MES CHAUD. MGP 180-400 kW par unité supplémentaire	279€

SERV' élite PACK SÉRÉNITÉ

		PRIX NET HT (€)
7809081	PACK SÉRÉNITÉ GAZ 180-400 kW pour une unité	1006€
7809085	PACK SÉRÉNITÉ GAZ 180-400 kW CASCADE 2 unités	1686€
7809089	PACK SÉRÉNITÉ GAZ 180-400 kW par unité supplémentaire	534€

SERV' élite PACK STARTER

		PRIX NET HT (€)
7809069	PACK STARTER GAZ 180-400 kW pour une unité	665€
7809073	PACK STARTER GAZ 180-400 kW CASCADE 2 unités	1066€
7809077	PACK STARTER GAZ 180-400 kW par unité supplémentaire	334€

SERV' élite PACK ENTRETIEN

		PRIX NET HT (€)
7809095	ENTRETIEN MGP GAZ 180-400 kW pour une unité	434€
7809098	ENTRETIEN MGP GAZ 180-400 kW CASCADE 2 unités	781€
7809101	ENTRETIEN MGP GAZ 180-400 kW par unité supplémentaire	261€

POUR PLUS D'INFORMATIONS SUR NOS
SERVICES & OUTILS
SE REPORTER AUX P 30 ET SUIVANTES

De Dietrich

IX 245 200-250
ET CASCADES DE 33,1 À 250 KW

CHAUDIÈRE GAZ AU SOL **À CONDENSATION POUR CHAUFFAGE SEUL**

COMPOSANTS DE BASE DE LA CASCADE

	RÉF.	DÉSIGNATION	COLIS	PRIX HT (€)
	7694126	KIT COL. HYD 1 CHAUD	JL250	**1 543,00**
	7674803	KIT RACC CASC 250 KW	JL255	**5 307,00**
	7694133	KIT HYDRAULIQUE SÉPARATEUR 30M3/H	JL260	**3 012,00**
	7694136	KIT FERMETURE COLLEC HYDR	JL261	**610,00**

OPTIONS

STATIONS DE NEUTRALISATION DES CONDENSATS A ÉCOULEMENT GRAVITAIRE

	RÉF.	DÉSIGNATION	COLIS	PRIX HT (€)
	7613609	STATION DE NEUTRALISATION DN2 (SANS POMPE JUSQU'À 450 kW)	SA3	**932,10**
	7622188	STATION DE NEUTRALISATION DN3.0 (<= 1300 KW)	SA9	**1 094,00**

STATION DE NEUTRALISATION DES CONDENSATS AVEC POMPE DE RELEVAGE

	RÉF.	DÉSIGNATION	COLIS	PRIX HT (€)
	7613610	STATION DE NEUTRALISATION HN 1.6 (AVEC POMPE JUSQU'À 300 kW)	SA4	**1 816,60**
	7613613	GRANULATS DE NEUTRALISATION (SAC DE 25 kg)	SA7	**117,00**
	83877011	SYSTÈME DE NEUTRALISATION DES CONDENSATS (CHAUDIÈRES ≥ 350 kW)	DU15	**2 022,90**

OPTION EAU CHAUDE SANITAIRE

	RÉF.	DÉSIGNATION	COLIS	PRIX HT (€)
	7709437	SONDE UNIVERSELLE UF6C	SA49	**31,10**

OPTIONS RÉGULATION

	RÉF.	DÉSIGNATION	COLIS	PRIX HT (€)
	7709436	SONDE DÉPART UAF6C	SA48	**47,80**
	7709437	SONDE UNIVERSELLE UF6C	SA49	**31,10**
	7695735	VM ISR HSM	SA43	**1 350,00**
	7695736	RÉGULATEUR DE ZONE INTÉGRALE MEWM	SA45	**490,90**
	7695737	RÉGULATEUR DE ZONE MURAL	SA44	**537,50**
	7709438	OCI345 – MODULE LPB	SA50	**104,00**

ÉCO-PART. **5,00** **1,67** **0,83** **0,12** **0,02**
HT (€) EN SUS

ÉCO-PART. **66,00** **23,50** **16,05** **4,15** **1,78** **0,88**
HT (€) INCLUSE **0,73** **0,10** **0,08** **0,07** **0,02**

Les montants des éco-participations sont susceptibles d'évoluer en cas de modification du barème par notre organisme collecteur.

Voir pages suivantes

IX 245 130-250
ET CASCADES DE 26,2 À 250 KW

CHAUDIÈRE GAZ AU SOL **À CONDENSATION**

	RÉF.	DÉSIGNATION	COLIS	CONNEXION	PILES	PROGRAMME HORAIRE	CONNECTE INTERNET	CLASSE	PRIX HT (€)
OPTIONS THERMOSTATS ET SONDES D'AMBIANCE									
	7649289	SONDE D'AMBIANCE SMART TC° CONNECTÉE	AD311	Filaire	non	oui	oui	IV	378,00
	7691377	SONDE D'AMBIANCE SMART TC° CONNECTÉE SANS FIL (RF)	AD341	Sans fil	oui	oui	oui	IV	479,00
	7712268	SONDE D'AMBIANCE PROGRAMMABLE FILAIRE	SA 47	Filaire	non	oui	non	VI*	140,00
	7768817	THERMOSTAT D'AMBIANCE PROGRAMMABLE (FILAIRE)	AD337	Filaire	oui	oui	non	IV - IV*	134,00
	7768818	THERMOSTAT D'AMBIANCE PROGRAMMABLE (SANS FILS)	AD338	Sans fil	oui	oui	non	IV - IV*	324,00
	88017859	THERMOSTAT D'AMBIANCE NON PROGRAMMABLE	AD140	Filaire	non	non	non	I - III*	71,00

* avec sonde extérieure filaire 7670186 livrée d'origine

CHOIX DES OPTIONS EN FONCTION DES CIRCUITS RACCORDÉS

IX 245 130-250 ET CASCADES								
Type de circuit (1)		 ECS	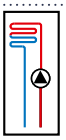 direct	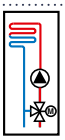 vanne	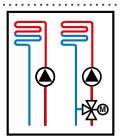 direct + 1 vanne	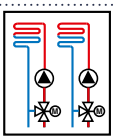 2 x vanne	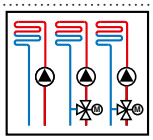 direct + 2 x avec vanne	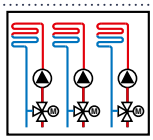 3 x avec vanne
Tableau de commande (2)	IX 145/245	1 x 7709437	d'origine	1 x 7695736	1 x 7695736	2 x 7695736	2 x 7695736	2 x 7695736 + 1 x 7695737

(1) Chacun des circuits chauffage peut être complété par une commande à distance SA47

(2) Cascade de 16 chaudières possible. Chacune des chaudières de la cascade peut piloter 1 circuit direct et 2 circuits avec vanne mélangeuse (avec 2 x l'option SA45).

FUMISTERIE : voir page 635

IX 245 130 - 250
ET CASCADES DE 26,2 À 250 KW

CHAUDIÈRE GAZ AU SOL **À CONDENSATION**

ACCÉDEZ À NOTRE **SCHÉMATHÈQUE**

GÉNÉREZ L'ÉTIQUETTE ÉNERGÉTIQUE SYSTÈME

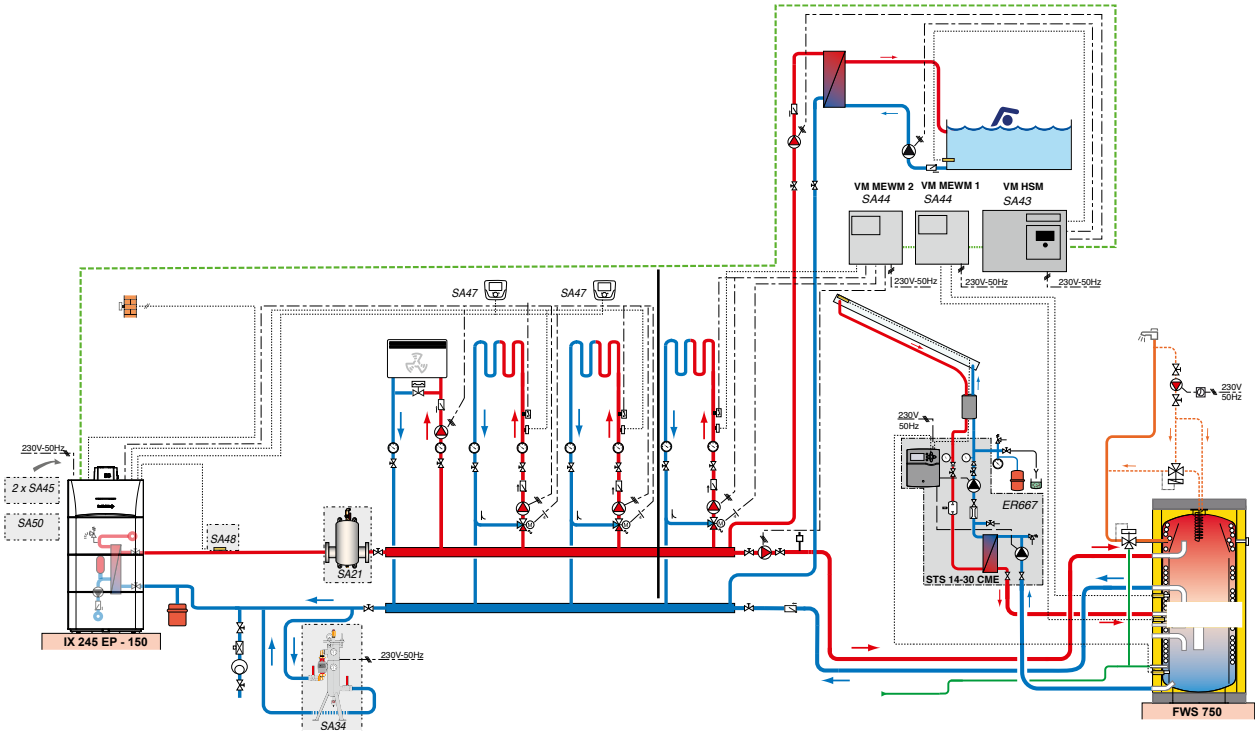

DESCRIPTIF

	COLIS	RÉF.	PRIX HT (€)
Chaudière IX 245 EP - 150	-	7713893	**14 731,00**
2 x module de régulation circuit vanne 3 voies intégrable	SA45	2 x 7695736	**2 x 490,90**
Module de communication Bus OCI 345	SA50	7709438	**104,00**
Sonde d'applique universelle (départ) longueur 2 m	SA48	7709436	**47,80**
2 x sondes d'ambiance programmables	SA47	2 x 7712268	**2 x 140,00**
Dégazeur de microbulles acier DN65	SA21	7650338	**1 458,00**
Groupe clarificateur inox DN32 (9 m³/h)	SA34	7651698	**5 159,00**
2 x module de régulation circuit vanne 3 voies MEWN, mural	SA44	2 x 7695737	**2 x 537,50**
Régulation murale (VM HSM)	SA43	7695735	**1 350,00**
Préparateur solaire ECS instantanée FWS 750	EC800	7696903	**7 213,00**
		Prix total H.T.* :	**31 862,10**
Mise en service		**Prix net H.T. :**	**463,00**

* hors Eco-Participation

Exemple donné à titre indicatif

ELIDENS C140-45/65 DE 13,7 À 61,5 KW

CHAUDIÈRE GAZ AU SOL **À CONDENSATION**

Produit

- Facilité d'installation grâce aux roulettes intégrées, kit hydraulique bouteille de séparation et kit hydraulique échangeur à plaques
- Maintenance facilité par une accessibilité totale par l'avant de la chaudière et kit hydraulique de protection renforcée
- Cascade possible de 2 à 8 chaudières
- Clapet fumées cascade intégré
- Installation facilité de par ses dimensions compactes : 600 mm de largeur et 715 mm de profondeur

- Rapport taille-puissance : la plus compacte du marché
- Corps de chauffe ultra réactif pour plus de performance
- Disponible en 3 versions : chaudière seule, avec bouteille ou avec échangeur à plaques



JUSQU'À A

CE

COMPATIBLE GAZ VERT

Informations pratiques

Éligibles Aides & Subventions Voir p. 34

Formations proposées Voir p. 42

On vous accompagne Voir p. 33

Page produit site internet

FABRICATION 100% FRANÇAISE

De Dietrich

Bénéfices utilisateur

- Performante
- Compacte
- Silencieuse
- Sur mesure

Condensation, rendement jusqu'à 108%, NOx classe 6

Dimensions 600 mm de largeur, 715 mm de profondeur

Puissance acoustique inférieure à 61 dB(A)

Tableau Diematic Evolution : large écran couleur, texte clair, permet la gestion de système.



De Dietrich reste près de vous sur toutes les phases clés de votre projet



ELIDENS C140-45/65 DE 13,7 À 61,5 KW

CHAUDIÈRE GAZ AU SOL **À CONDENSATION**



Chaudière gaz au sol, équipée pour fonctionner au gaz naturel

- Conversion au propane par réglage
- Pression d'alimentation gaz : 20/25 mbar
- Possibilité de raccordement avec ventouse horizontale, verticale, en cheminée ou en bi-flux
- Faibles émissions polluantes
- Corps de chauffe monobloc en aluminium/silicium
- Brûleur gaz à prémélange en inox avec surface en fibre métalliques tressées
- Plage de modulation de la puissance de 18 à 100 %
- Ventilateur avec silencieux à l'aspiration d'air
- DIEMATIC EVOLUTION : régulation texte clair, permet la gestion de 3 circuits chauffage, d'un circuit ECS et d'une cascade
- Kits de raccordement hydraulique (option)

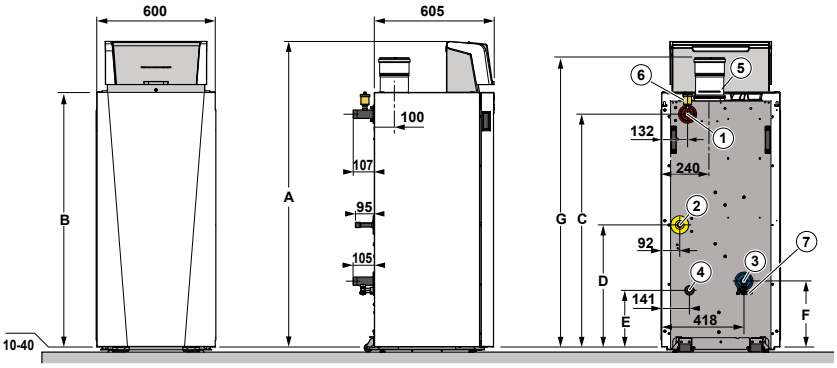

① Départ circuit chauffage : - C140-… : R 1 1/4
- C140-…EP : G 1 1/4
- C140-…SH : G2

② Arrivée gaz G 3/4

③ Retour circuit chauffage : - C140-… : R 1 1/4
- C140-…EP : G 1 1/4
- C140-…SH : G2

④ Évacuation des condensats (Ø 22 mm intérieur)

⑤ Évacuation des produits de combustion et conduit d'amenée d'air (manchette de mesure livrée) : - C140-45 : Ø 80/125 mm
- C140-65/90/115 : Ø 100/150 mm

⑥ Purgeur automatique

⑦ Robinet de vidange avec embout

	A	B	C	D	E	F	G
C140 -45/65	1340	1082	971	410	87	128	1226

C140			-45	-65
Classe énergétique chauffage			A	A
Efficacité énergétique saisonnière : Etas produit règlement 813		%	95	94
Efficacité énergétique saisonnière : Etas sytème (avec sonde ext. livrée d'origine règlement 811)		%	97	96
Puissance utile - nominale déterminée à Qnom (Pn_gen)	RE 2020	kW	40,8	61,5
Puissance utile - intermédiaire à 30 % Qnom (Pint)	RE 2020	kW	13,7	20,5
Puissance utile 50/30 °C mini/maxi		kW	9,1-42,4	13,5-65,0
Puissance utile 80/60 °C mini/maxi		kW	8-40,8	12-61,5
Rendem. en % PCI et temp. eau… °C - 100 % temp. moy. 70 °C (RPn)	RE 2020	%	99,1	99,2
Rendem. en % PCI et temp. eau… °C - 30 % temp. retour 30 °C (RPint)	RE 2020	%	110,6	110,4
Perte à l'arrêt à ΔT = 30 K (Qpo30)	RE 2020	W	105	114
Puissance électrique des auxiliaires (hors circulateur) à Pn_gen (Qaux)	RE 2020	W	68	92
Puissance électrique des auxiliaires en veille (Qveille)	RE 2020	W	4	6
Débit gaz max (15 °C - 1013 mbar) - gaz naturel H		m^3/h	4,4	6,6
Débit gaz max (15 °C - 1013 mbar) - gaz naturel L		m^3/h	5,1	7,6
Débit gaz max (15 °C - 1013 mbar) - propane		m^3/h	1,7	2,5
Pression disponible en sortie fumées		Pa	150	100
Puissance acoustique		dBA	55	55
Contenance en eau		l	5,2	7,1
Débit d'eau minimal nécessaire en cas de fonctionnement > 75 °C		l/h	195	290
Poids à vide		kg	87	98

Temp. moy. de fonctionnement :
T_{fonct_max} : 70 °C
T_{fonct_min} : 30 °C
Température maxi. de service : 90 °C
Pression maxi. de service : 4 bar
Alimentation : 230 V/50 Hz

Indice de protection : IP X1B
Classe NOx : 6
Catégorie gaz : $II_{2ESI3B/P}$
Homologation : B_{33}, B_{23}, B_{23P}, $C_{13(x)}$, $C_{33(x)}$, $C_{43(x)}$, C_{53}, $C_{63(x)}$, $C_{83(x)}$, $C_{93(x)}$

Détails des données
Voir feuillet technique

PRIX H.T.		-45	-65
C140 DIEMATIC EVOLUTION	Réf.	7709265	7709263
	€	7 252,00	8 371,00

Eco-Participation : voir liste des colis page suivante

De Dietrich

ELIDENS C140-45/65 DE 13,7 À 61,5 KW

CHAUDIÈRE GAZ AU SOL **À CONDENSATION**



ELIDENS C140 C140-45/65 SH

Chaudières C140-45/65 SH équipées d'un kit de découplage hydraulique pré-dimensionné composé de :
- Une pompe modulante pilotée en PWM
- Une bouteille de découplage isolée avec barreau magnétique et désaérateur
- des tubulures de liaison vers la chaudière avec un clapet anti retour et une soupape de sécurité. Tubulures coté secondaire ramenées vers le haut de la chaudière pour un raccordement facilité

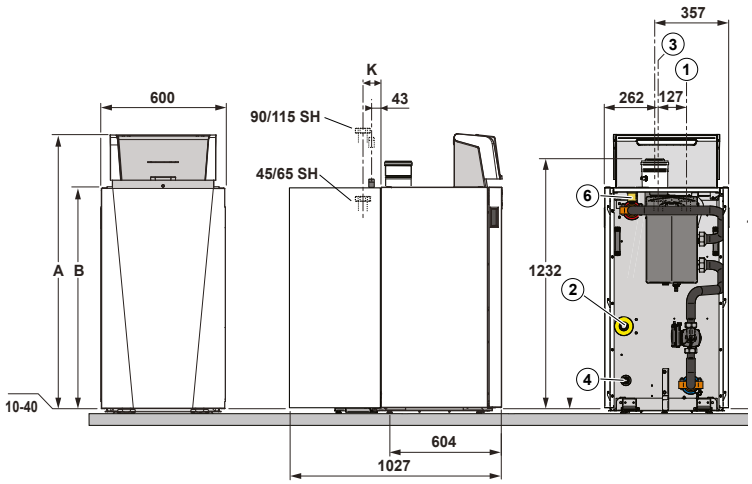

PRIX H.T.	C140-	-45 SH	-65 SH
C140 SH DIEMATIC EVOLUTION	Réf.	7780780	7780781
	€	9 227,00	10 346,00

Eco-Participation : voir liste des colis page suivante



ELIDENS C140 C140-45/65 EP

Chaudières C140-45/65 EP équipées d'un kit de découplage hydraulique pré-dimensionné composé de :
- Une pompe modulante pilotée en PWM, un clapet anti-retour
- Un dégazeur automatique (coté primaire)
- Un vase d'expansion
- Un échangeur à plaques de découplage isolé
- des tubulures de liaison vers la chaudière et une soupape de sécurité 4 bar (coté primaire). Tubulures coté secondaire avec vannes de sectionnement ramenées vers le haut pour faciliter le raccordement.

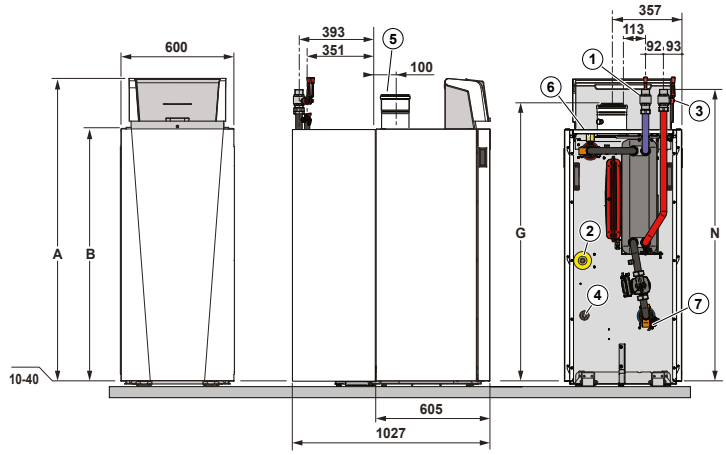

PRIX H.T.	C140-	-45 SH	-65 SH
C140 EP DIEMATIC EVOLUTION	Réf.	7780772	7780774
	€	9 891,00	11 010,00

Eco-Participation : voir liste des colis page suivante

ELIDENS C140-45/65 DE 13,7 À 61,5 KW

CHAUDIÈRE GAZ AU SOL **À CONDENSATION**

COLISAGE

DÉSIGNATION ELIDENS C 140	RÉFÉRENCE COMPLÈTE	PRIX HT (€) ECOPART : VOIR LISTE COLIS	NOMBRE DE COLIS	CHAUDIÈRE C 140	TABLEAU DIEMATIC EVOLUTION
C140-45 DIEMATIC EVOLUTION	7709265	**7 252,00**	2	7674016	7695267
C140-65 DIEMATIC EVOLUTION	7709263	**8 371,00**	2	7680554	7695267

DÉSIGNATION ELIDENS C140 - 45/65 EP	RÉFÉRENCE COMPLÈTE	PRIX HT (€) ECOPART : VOIR LISTE COLIS	NOMBRE DE COLIS	CHAUDIÈRE C 140	KIT ÉCHANGEUR À PLAQUE	TABLEAU DIEMATIC EVOLUTION
C140-45 EP	7780772	**9 891,00**	3	7674016	7779894	7695267
C140-65 EP	7780774	**11 010,00**	3	7680554	7779894	7695267

DÉSIGNATION ELIDENS C140 - 45/65 SH	RÉFÉRENCE COMPLÈTE	PRIX HT (€) ECOPART : VOIR LISTE COLIS	NOMBRE DE COLIS	CHAUDIÈRE C 140	KIT SÉPARATEUR	TABLEAU DIEMATIC EVOLUTION
C140-45 SH	7780780	**9 227,00**	3	7674016	7780075	7695267
C140-65 SH	7780781	**10 346,00**	3	7680554	7780075	7695267

LISTE DES COLIS

RÉF.	DÉSIGNATION	COLIS	PRIX HT (€)
7674016	C140-45	JJ100	**6 025,00**
7680554	C140-65	JJ101	**7 144,00**
7695267	COLIS TABLEAU DIEMATIC EVOLUTION	JJ111	**1 227,00**
7779894	KIT ÉCHANGEUR 45-65	JJ419	**2 639,00**
7780075	KIT SÉPARATEUR 45-65	JJ422	**1 975,00**

SERV' élite PACK ESSENTIEL (MISE EN SERVICE)

		PRIX NET HT (€)
7809056	MES CHAUD. MGP GAZ 70-180 kW pour une unité	324€
7809060	MES CHAUD. MGP 70-180 kW CASCADE 2 unités	581€
7809064	MES CHAUD. MGP 70-180 kW par unité supplémentaire	195€

SERV' élite PACK STARTER

		PRIX NET HT (€)
7809068	PACK STARTER GAZ 70-180 kW pour une unité	524€
7809072	PACK STARTER GAZ 70-180 kW CASCADE 2 unités	815€
7809076	PACK STARTER GAZ 70-180 kW par unité supplémentaire	234€

SERV' élite PACK SÉRÉNITÉ

		PRIX NET HT (€)
7809080	PACK SÉRÉNITÉ GAZ 70-180 kW pour une unité	720€
7809084	PACK SÉRÉNITÉ GAZ 70-180 kW CASCADE 2 unités	1167€
7809088	PACK SÉRÉNITÉ GAZ 70-180 kW par unité supplémentaire	347€

SERV' élite PACK ENTRETIEN

		PRIX NET HT (€)
7809094	ENTRETIEN MGP GAZ 70-180 kW pour une unité	255€
7809097	ENTRETIEN MGP GAZ 70-180 kW CASCADE 2 unités	457€
7809100	ENTRETIEN MGP GAZ 70-180 kW par unité supplémentaire	153€

POUR PLUS D'INFORMATIONS SUR NOS
SERVICES & OUTILS
SE REPORTER AUX P 30 ET SUIVANTES

ELIDENS C140-45/65 DE 13,7 À 61,5 KW

CHAUDIÈRE GAZ AU SOL **À CONDENSATION**

OPTIONS EAU CHAUDE SANITAIRE

	RÉF.	DÉSIGNATION	COLIS	PRIX HT (€)
	100000030	COLIS OPTION SONDE ECS	AD212	74,50
	100007827	KIT LIAISON MCA 45-115 et DTG 45-115/ B 150-200-300	EA121	918,00
	89757752	ANODE À COURANT IMPOSÉE	AJ38	526,90
	89557009	KIT DE RACCORDS G EN R (1" ET 3/4")	BH84	54,60

OPTIONS RÉGULATION

DIEMATIC EVOLUTION

	88017017	SONDE DÉPART V3V	AD199	121,00
	100000030	COLIS OPTION SONDE ECS	AD212	74,50
	100013305	SONDE SYSTÈME ECS	AD250	68,00
	100013304	PLATINE + SONDE POUR VANNE MÉLANGEUSE	AD249	233,80
	7776874	SONDE EXTÉRIEURE SANS FIL		124,80
	7676561	VM DIEMATIC EVOLUTION	AD315	1 579,00
	88017836	CÂBLE DE LIAISON INTER-MODULE RX 11	AD124	127,00
	7663618	CÂBLE S-BUS 1,5 M AVEC BOUCHONS	AD308	51,10
	7663561	CÂBLE S-BUS 12M AVEC BOUCHONS	AD309	151,30
	7663619	CÂBLE S-BUS 20 M AVEC BOUCHONS	AD310	201,00
	88017851	CÂBLE DE LIAISON BUS LG 12 M	AD134	162,90
	7721982	GTW 08 INTERFACE MODBUS	AD332	243,30
	7756023	GTW 21 - LBUS/BACNET	AD332	295,00

OPTIONS CASCADES

	111788	COUDES DN65	HC209	961,70
	111790	COUDES DN100	HC210	1 327,80
	111167	ISOLATION COUDES 90°C	HC216	149,20
	111807	PIED RÉGLABLE	HC219	5,00
	112633	JEU DE CONTRE-BRIDES À SOUDER DN100	HC218	252,90
	115269	ISOLATION BOUTEILLE DE DÉCOUPLAGE < 350 kW	HC224	52,10
	111067	ISOLATION BOUTEILLE DE DÉCOUPLAGE	HC215	353,40

OPTIONS CHAUDIÈRE

	RÉF.	DÉSIGNATION	COLIS	PRIX HT (€)
	7715445	COUDE 87 100/150 AVEC TRAPPE DE VISITE	DY931	266,60
	7715416	COUDE 90° 100/150	DY930	190,40
	100002310	KIT DE RACCORDEMENT HYDRAULIQUE DTG 35-45-65-90-115/ MCA 45 A 115	HC139	496,20
	100004641	ROBINET GAZ 3/4" DROIT	HC158	66,20
	100002285	PRISE AIR EXT D100 L800 ALU DY810	DY810	122,70
	7736228	ADAPTATEUR D100 D110 PPS DY932	DY932	25,40
	7723290	POMPE CHAUDIÈRE UPM 25-105 PWM JJ416	JJ416	533,20
	100003347	COMMANDE EXTERNE ALARME VANNE	GR12	134,40
	7613605	STATION DE NEUTRALISATION DN1 (JUSQU'À 75 kW)	SA1	504,70
	7613606	SUPPORT FIXATION MURALE DN1	SA2	93,20
	7613609	STATION DE NEUTRALISATION DN2 (SANS POMPE JUSQU'À 450 kW)	SA3	932,10
	83877009	STATION DE NEUTRALISATION DES CONDENSATS (CHAUDIÈRES JUSQU'À 120 kW)	DU13	1 536,20
	7613610	STATION DE NEUTRALISATION HN 1.6 (AVEC POMPE JUSQU'À 300 kW)	SA4	1 816,60
	7613613	GRANULATS DE NEUTRALISATION (SAC DE 25 KG)	SA7	117,00
	83877011	SYSTÈME DE NEUTRALISATION DES CONDENSATS (CHAUDIÈRES ≥ 350 kW)	DU15	2 022,90
	100013072	KIT DE CONVERSION PROP. 115 kW	HE38	312,10
	100018981	RÉCUPÉRATEUR CONDENSATS Ø80/125	DY916	82,80
	100018983	RÉCUPÉRATEUR CONDENSATS D100	DY917	93,20
	100018984	RÉCUPÉRATEUR CONDENSATS D110/150	DY918	168,20
	100018985	RÉCUPÉRATEUR CONDENSATS Ø80	DY919	47,60
	100019346	BOUTEILLE DE DÉCOUPLAGE 60/60-1''	GV45	558,60
	100019347	BOUTEILLE DE DÉCOUPLAGE 80/60-1'' 1/4	GV46	672,90
	100019348	BOUTEILLE DE DÉCOUPLAGE 120/80-2''	GV47	903,50

ÉCO-PART. 5,00 1,67 0,83 0,12 0,02
HT (€) EN SUS

ÉCO-PART. 66,00 23,50 16,05 4,15 1,78 0,88
HT (€) INCLUSE 0,73 0,10 0,08 0,07 0,02

Les montants des éco-participations sont susceptibles d'évoluer en cas de modification du barème par notre organisme collecteur.

Voir pages suivantes

ELIDENS C140-45/65 DE 13,7 À 61,5 KW

CHAUDIÈRE GAZ AU SOL **À CONDENSATION**

COMPOSANTS DE BASE CASCADES C140-45/65

	RÉF.	DÉSIGNATION	COLIS	PRIX HT (€)
	100011703	COLLECTEUR DN65	HE35	**697,00**
	100011490	KIT DE LIAISON HYDRAULIQUE 45 ET 65 kW	HE32	**828,00**
	114311	BOUTEILLE DE DÉCOUPLAGE DN65 < 350 kW	HC222	**832,00**
	111712	BOUTEILLE DE DÉCOUPLAGE DN65 > 350 ET < 460 KW	HC200	**1 386,00**
	111714	BOUTEILLE DE DÉCOUPLAGE DN100 > 460 kW	HC201	**1 671,00**
	111708	JEU DE BOUCHONS	HC195	**55,00**

COMPOSANTS DE BASE CASCADES C140-45/65

	RÉF.	DÉSIGNATION	COLIS	PRIX HT (€)
	111701	BRIDES PLEINES EAU DN65	HC198	**199,00**
	111703	BRIDES PLEINES EAU DN100	HC199	**253,00**
	7723290	POMPE CHAUDIÈRE UPM 25-105 PWM JJ416	JJ416	**533,20**
	100013027	SONDE DE DÉPART + DOIGT DE GANT-BOUTEILLE < 350 kW	HC223	**178,00**
	100008701	SONDE DE DÉPART + DOIGT DE GANT-BOUTEILLE > 350 kW	HC206	**209,00**

ÉCO-PART. **5,00** **1,67** **0,83** **0,12** **0,02**
HT (€) EN SUS

ÉCO-PART. **66,00** **23,50** **16,05** **4,15** **1,78** **0,88**
HT (€) INCLUSE **0,73** **0,10** **0,08** **0,07** **0,02**

Les montants des éco-participations sont susceptibles d'évoluer en cas de modification du barème par notre organisme collecteur.

OPTIONS THERMOSTATS ET SONDES D'AMBIANCE

	RÉF.	DÉSIGNATION	COLIS	CONNEXION	PILES	PROGRAMME HORAIRE	CONNECTE INTERNET	CLASSE	PRIX HT (€)
	7691375	SONDE D'AMBIANCE SMART TC° CONNECTÉE	AD324	Filaire	non	oui	oui	VI*	**289,00**
	7691377	SONDE D'AMBIANCE SMART TC° CONNECTÉE SANS FIL (RF)	AD341	Sans fil	oui	oui	oui	VI*	**479,00**
	7765144	OPTION SMART TC° RF (SANS FIL) POUR 2e CIRCUIT	AD342	Sans fil	oui	oui	oui	VI*	**226,00**
	7768817	THERMOSTAT D'AMBIANCE PROGRAMMABLE (FILAIRE)	AD337	Filaire	oui	oui	non	IV*	**134,00**
	7768818	THERMOSTAT D'AMBIANCE PROGRAMMABLE (SANS FILS)	AD338	Sans fil	oui	oui	non	IV*	**324,00**
	88017859	THERMOSTAT D'AMBIANCE NON PROGRAMMABLE	AD140	Filaire	non	non	non	III*	**71,00**

* avec sonde extérieure filaire 85757741 livrée d'origine

CHOIX DES OPTIONS EN FONCTION DES CIRCUITS RACCORDÉS

ELIDENS C140-45/65

		ECS	direct ou 2 x direct	vanne ou direct + 1 vanne	2 vannes	direct + 2 vannes	3 vannes
Type de circuit (1)			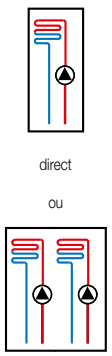	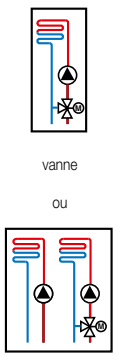	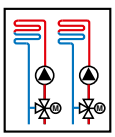	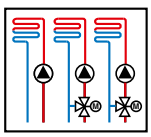	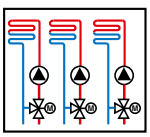
C140 avec tableau de commande (2)	 DIEMATIC EVOLUTION	1 x 100000030	d'origine (1)	1 x 88017017	2 x 88017017	1 x 88017017 1 x 100013304	2 x 88017017 1 x 100013304

(1) Chacun des circuits chauffage peut être complété par une commande à distance
(2) Cascade de chaudière possible. Chacune des chaudières de la cascade peut piloter jusqu'à 3 circuits mélangés (2xAD199 et 1xAD249)

FUMISTERIE : voir page 635

De Dietrich

ELIDENS C140-45/65 DE 13,7 À 61,5 KW

CHAUDIÈRE GAZ AU SOL **À CONDENSATION**

ACCÉDEZ À NOTRE **SCHÉMATHÈQUE**

GÉNÉREZ L'ÉTIQUETTE ÉNERGÉTIQUE SYSTÈME

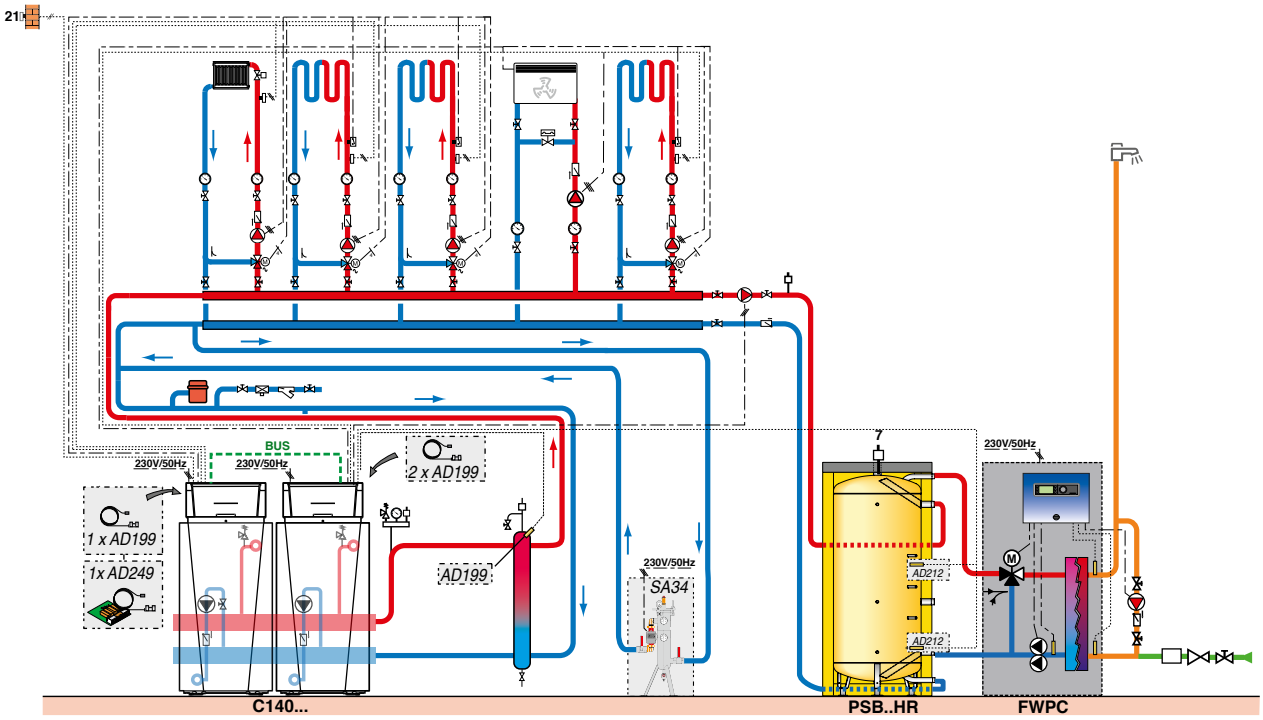

DESCRIPTIF

	COLIS	RÉF.	PRIX HT (€)
2 x chaudière C140-45 DIEMATIC EVOLUTION	2 x -	7709265	**2 x 7 252,00**
4 x sondes départ	4 x AD199	88017017	**4 x 121,00**
Platine + sonde pour vanne mélangeuse	AD249	100013304	**233,80**
2 x sondes ECS	2 x AD212	100000030	**2 x 74,50**
Câble de liaison S-Bus (1,5m)	AD308	7663618	**51,10**
Cuve PSB 1000	AJ54	7650456	**1 999,00**
Habillage rigide HR	AJ89	7650491	**1 042,00**
Préparateur d'ECS instantanée FWPC 3013-100	EC768	7661869	**13 049,00**
Options éventuelles supplémentaires			
Groupe clarificateur inox DN 32	SA34	7651698	**5 159,00**
		Prix total H.T.* :	**31 511,90**
Mise en service		**Prix net H.T. :**	**581,00**

* hors Eco-Participation

Exemple donné à titre indicatif

C 230 EVO DE 18 À 217 KW

CHAUDIÈRE GAZ AU SOL **À CONDENSATION**

Produit

- Remplacement de l'ancienne génération en plug&play
- Accès rapide à tous les composants par trappes et panneaux démontables
- S'adaptent aux configurations les plus diverses et à toutes les contraintes d'installations
- Installation aussi bien dans des bâtiments neufs que dans des immeubles anciens
- Manutention, installation et mise en route simplifiées grâce à des équipements astucieux : légère, poignées ergonomiques, livrées entièrement montées
- Possibilité de communication avec une GTC

- 85 à 200 kW
- Régulation Diematic Evolution
- 100 % rétro-compatible C210 et C230 Eco



Hydrogène 20%

CE

COMPATIBLE GAZ VERT

Informations pratiques

Éligibles Aides & Subventions **Voir p. 34**

FORMEZ-VOUS
Formations proposées **Voir p. 42**

CARRÉ VIP
On vous accompagne **Voir p. 33**

Page produit site internet

Bénéfices utilisateur

- Silencieuse
- Adapté aux besoins
- Simple d'utilisation
- Economique
- Écologique

Compacte et remarquablement légère

Large plage de modulation pour adapter le plus finement possible la production de chaleur aux besoins de l'installation

Tableau Diematic Evolution : large écran couleur, texte clair permet la gestion de système

Conçue pour un maximum de performances durables et de longévité

Diminution des rejets de polluants



De Dietrich reste près de vous sur toutes les phases clés de votre projet



C 230 EVO DE 18 À 217 KW

CHAUDIÈRE GAZ AU SOL À CONDENSATION



Chaudière gaz au sol à condensation montée et testée en usine

- Échangeur composé d'éléments en fonte d'aluminium/silicium
- Brûleur gaz cylindrique avec revêtement en fibres métalliques, modulant de 20 à 100 % à prémélange total
- Allumage électronique
- Sonde d'ionisation
- DIEMATIC EVOLUTION : régulation texte clair, permet la gestion de 3 circuits chauffage, d'un circuit ECS et d'une cascade jusqu'à 8 générateurs
- Nombreuses possibilités de configurations de tableaux et de raccordements permettant la gestion des organes de sécurité, de pompes modulantes, des systèmes associant du solaire ou des pompes à chaleur et la régulation programmée des circuits de chauffage avec des vannes mélangeuses
- Corps condenseur autonettoyant
- Séparation des retours possibles en option

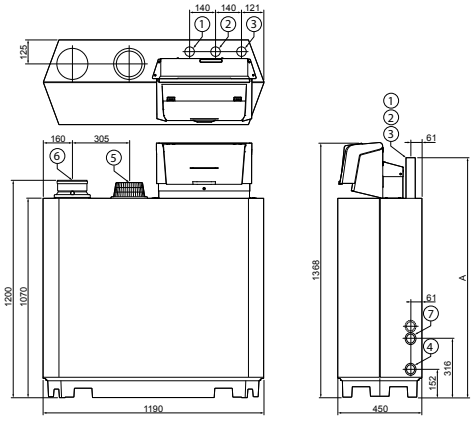

C 230 EVO	85 130 170	210
① Départ circuit de chauffage	Taraudage mâle 1¼"	Taraudage mâle 1½"(1)
② Retour circuit de chauffage	Taraudage mâle 1¼"	Taraudage mâle 1½"(1)
③ Raccord du gaz	Taraudage mâle 1¼"	Taraudage mâle 1¼"
④ Évacuation des condensats	Ø 32 mm externe	Ø 32 mm externe
⑤ Arrivée d'air	Ø 150 mm	Ø 150 mm
⑥ Buse de fumées	Ø 150 mm	Ø 150 mm
A Hauteur - raccord du gaz	1309 mm	1324 mm(2)
A Hauteur - raccord du gaz	1309 mm	1309 mm
⑦ Deuxième retour (option)	Taraudage mâle 1¼"	Taraudage mâle 1¼"

(1) Fixer la réduction 1¼" vers 1½" fournie.
(2) Avec réductions 1¼" vers 1½".

C 230-... EVO			85	130	170	210
Efficacité énergétique utile à 30% de la puissance thermique nominale et en régime haute T° (Eta 4) (*)		%	87,7	87,8	87,8	87,8
Efficacité énergétique utile à 30% de la puissance thermique nominale et en régime basse T° (Eta 1) (**)		%	97,7	97,5	97,3	97,6
Puissance utile à 100% Qnom (Pn_gen) (P4) (*)		kW	87	115	166	200
Puissance intermédiaire à 30% Qnom (Pint) (P1) (**)		kW	29,1	38,3	55,2	66,6
Puissance nominale max. à 50/30°C (Pnc)		kW	93	129	179	217
Rendement en % PCI,	- 100% Pn, à temp. moy. 70 °C (RPn) (1)	%	97,4	97,5	97,5	97,6
charge... % Pn	- 30% Pn, à temp. retour 30 °C (RPint) (1)	%	108,6	108,1	108,3	108,4
et temp. eau ...°C	- 100% Pn, à temp. retour 30 °C	%	104,3	104,7	105,2	105,7
Débit nominal d'eau à Δt 20 K = 11 K		m³/h	6,8	9,4	13	15,6
Pertes à l'arrêt à Δt 30 K		W	230	257	276	288
Consommation d'électricité auxiliaire à pleine charge (elmax)		W	103	167	196	306
Consommation d'électricité auxiliaire à charge partielle (elmin)		W	26	28	46	48
Consommation d'électricité auxiliaire en mode veille (P_{SB})		W	6	6	6	6
Pertes de charge côté eau Δt 20 K		mbar	165	135	170	180
Consommation de gaz max.	- gaz naturel H	m³/h	9,4	13,0	18,0	21,7
	- gaz naturel L	m³/h	11,0	15,1	20,9	25,2
	- propane	m³/h	3,6	4,8	7	8,4
Émissions d'oxydes d'azote NOx		mg/kWh	56	49	44	52
Niveau acoustique moyen à une distance de 1m (LpA)		dB(A)	59	59	59	59
Niveau acoustique moyen (LwA)		dB(A)	67	67	67	67
Débit massique des fumées		kg/h	150	197	287	345
Température min/max des fumées à 40/30°C		°C	30/63	30/64	30/62	30/64
Pression disponible en sortie de chaudière		Pa	130	130	130	130
Contenance en eau		l	12	16	20	24
Surface au sol		m²	0,54	0,54	0,54	0,54
Poids à vide		kg	115	135	165	188

(1) Valeur certifiée
NOTA : Le Syndicat des industries thermiques, aérauliques et frigorifiques (UNICLIMA) intègre dans sa base de données centralisée les caractéristiques RE 2020 des chaudières et préparateurs d'eau chaude sanitaire associés. Nos données peuvent y être consultées et importées sous forme de fichier Excel. Elles y sont réactualisées régulièrement et ont de ce fait valeur de référence.
(*) Par régime haute température, on entend une température de retour de 60° à l'entrée du dispositif de chauffage et une température d'alimentation de 80 C à la sortie du dispositif de chauffage.
(**) Par basse température, on entend une température de retour de 30° pour les chaudières à condensation (à l'entrée du dispositif de chauffage).

Temp. moy. de fonctionnement :
T_{fonct_max} : 90 °C
T_{fonct_min} : 25 °C
Température maxi. de service : 90 °C
Pression maxi. de service : 6 bar
Pression mini. de service : 0,8 bar

Thermostat de sécurité : 110 °C
Classe NOx : 6
Indice de protection : IP 20
Catégorie gaz : II_{2ESI3P}
Homologation : B_{23P}, C_{13}, C_{33}, C_{53}, C_{63}, C_{93}

Détails des données
Voir feuillet technique

PRIX H.T.		85	130	170	210
C 230 Evo DIEMATIC-m3	Réf.	7823369	7821715	7821499	7826849
	€	**13 583,85**	**15 361,50**	**17 400,60**	**19 501,65**

Eco-Participation : voir liste des colis page suivante

De Dietrich

C 230 EVO DE 18 À 217 KW

CHAUDIÈRE GAZ AU SOL **À CONDENSATION**

COLISAGE

DÉSIGNATION C 230-.. EVO	RÉFÉRENCE	PRIX HT (€) ECOPART : VOIR LISTE COLIS	NOMBRE DE COLIS	CHAUDIÈRE C 230- EVO
C230 EVO - 85	7823369	**13 583,85**	1	7823369
C230 EVO - 130	7821715	**15 361,50**	1	7821715
C230 EVO - 170	7821499	**17 400,60**	1	7821499
C230 EVO - 210	7826849	**19 501,65**	1	7826849

LISTE DES COLIS

RÉF.	DÉSIGNATION	COLIS	PRIX HT (€)	RÉF.	DÉSIGNATION	COLIS	PRIX HT (€)
7823369	C230 EVO - 85		**13 583,85**	7821499	C230 EVO - 170		**17 400,60**
7821715	C230 EVO - 130		**15 361,50**	7826849	C230 EVO - 210		**19 501,65**

OPTIONS

	RÉF.	DÉSIGNATION	COLIS	PRIX HT (€)
	100011031	PRESSOSTAT MINI GAZ 3-4	GV22	**103,40**
	100011032	KIT DE CONVERSION GPL 85/130KW	GV23	**772,30**
	100011033	CLAPET DE FUMÉES	GV24	**1 121,00**
	100011034	PRESSOSTAT MINI GAZ 5-6	GV25	**97,20**
	100011035	KIT CCE (5 ET 6 ELTS)	GV26	**91,30**
	100011036	KIT DE CONVERSION GPL 160/200KW	GV27	**65,80**
	100002442	2EM RETOUR	GR5	**204,20**
	100002443	DOIGT DE GANT POUR SONDE DÉPART	GR6	**75,90**
	100002445	FILTRE A L'ASPIRATION D'AIR	GR8	**670,80**
	7613610	STATION DE NEUTRALISATION HN 1.6 (AVEC POMPE JUSQU'À 300 kW)	SA4	**1 816,60**
	7613609	STATION DE NEUTRALISATION DN2 (SANS POMPE JUSQU'À 450 kW)	SA3	**932,10**
	7613613	GRANULATS DE NEUTRALISATION (SAC DE 25 KG)	SA7	**117,00**
	100019347	BOUTEILLE DE DÉCOUPLAGE 80/60-1'' 1/4	GV46	**672,90**
	100019348	BOUTEILLE DE DÉCOUPLAGE 120/80-2''	GV47	**903,50**

OPTIONS RÉGULATION

DIEMATIC EVOLUTION

	88017017	SONDE DÉPART V3V	AD199	**121,00**
	100000030	COLIS OPTION SONDE ECS	AD212	**74,50**
	100013305	SONDE SYSTÈME ECS	AD250	**68,00**
	100013304	PLATINE + SONDE POUR VANNE MÉLANGEUSE	AD249	**233,80**

OPTIONS RÉGULATION

	RÉF.	DÉSIGNATION	COLIS	PRIX HT (€)
	7676561	VM DIEMATIC EVOLUTION	AD315	**1 579,00**
	88017836	CÂBLE DE LIAISON INTER-MODULE RX 11	AD124	**127,00**
	7663618	CÂBLE S-BUS 1,5 M AVEC BOUCHONS	AD308	**51,10**
	7663561	CÂBLE S-BUS 12M AVEC BOUCHONS	AD309	**151,30**
	7663619	CÂBLE S-BUS 20 M AVEC BOUCHONS	AD310	**201,00**
	88017851	CÂBLE DE LIAISON BUS LG 12 M	AD134	**162,90**
	7721982	GTW 08 INTERFACE MODBUS	AD332	**243,30**
	7756023	GTW 21 - LBUS/BACNET	AD332	**295,00**
	7750338	PLATINE SCB-13 - VANNE HYDRAULIQUE		**95,70**
	7663076	PLATINE SCB-09 - CONTROL VANNE GAZ ET PRESSOSTAt		**174,60**

SONDES CONNECTÉES

	7776874	SONDE EXTÉRIEURE SANS FIL		**124,80**

ÉCO-PART. **5,00** **1,67** **0,83** **0,12** **0,02**
HT (€) EN SUS

ÉCO-PART. **66,00** **23,50** **16,05** **4,15** **1,78** **0,88**
HT (€) INCLUSE **0,73** **0,10** **0,08** **0,07** **0,02**

Les montants des éco-participations sont susceptibles d'évoluer en cas de modification du barème par notre organisme collecteur.

Voir pages suivantes

C 230 EVO DE 18 À 217 KW

CHAUDIÈRE GAZ AU SOL **À CONDENSATION**

OPTIONS THERMOSTATS ET SONDES D'AMBIANCE

	RÉF.	DÉSIGNATION	COLIS	CONNEXION	PILES	PROGRAMME HORAIRE	CONNECTE INTERNET	CLASSE	PRIX HT (€)
	7691375	SONDE D'AMBIANCE SMART TC° CONNECTÉE	AD324	Filaire	non	oui	oui	VI*	289,00
	7691377	SONDE D'AMBIANCE SMART TC° CONNECTÉE SANS FIL (RF)	AD341	Sans fil	oui	oui	oui	VI*	479,00
	7765144	OPTION SMART TC° RF (SANS FIL) POUR 2e CIRCUIT	AD342	Sans fil	oui	oui	oui	VI*	226,00
	7768817	THERMOSTAT D'AMBIANCE PROGRAMMABLE (FILAIRE)	AD337	Filaire	oui	oui	non	IV*	134,00
	7768818	THERMOSTAT D'AMBIANCE PROGRAMMABLE (SANS FILS)	AD338	Sans fil	oui	oui	non	IV*	324,00
	88017859	THERMOSTAT D'AMBIANCE NON PROGRAMMABLE	AD140	Filaire	non	non	non	III*	71,00

* avec sonde extérieure filaire 85757741 livrée d'origine

CHOIX DES OPTIONS EN FONCTION DES CIRCUITS RACCORDÉS

C230-EVO						
Type de circuit	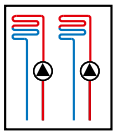 2 x direct	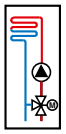 vanne	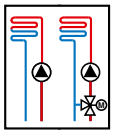 direct+ 1 vanne	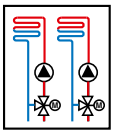 2 vannes	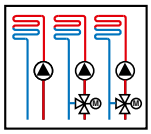 direct + 2 vannes	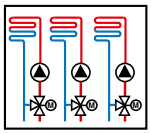 3 vannes
options	d'origine	1 sonde de départ 88017017	1 sonde de départ 88017017	2 sondes de départ 88017017	1 sonde de départ 88017017 + 1 platine 100013304	2 sonde de départ 88017017 + 1 platine 100013304
options supplémentaires :	Cartes SCB-09 pour raccordement contrôle étanchéité vanne gaz					

FUMISTERIE : voir page 635

SERV' élite PACK ESSENTIEL (MISE EN SERVICE)

		PRIX NET HT (€)
7809056	MES CHAUD. MGP GAZ 70-180 kW pour une unité	324€
7809060	MES CHAUD. MGP 70-180 kW CASCADE 2 unités	581€
7809064	MES CHAUD. MGP 70-180 kW par unité supplémentaire	195€
7809057	MES CHAUD. MGP GAZ 180-400 kW pour une unité	463€
7809061	MES CHAUD. MGP GAZ 180-400 kW pour une unité	834€
7809065	MES CHAUD. MGP 180-400 kW par unité supplémentaire	279€

SERV' élite PACK SÉRÉNITÉ

		PRIX NET HT (€)
7809080	PACK SÉRÉNITÉ GAZ 70-180 kW pour une unité	720€
7809084	PACK SÉRÉNITÉ GAZ 70-180 kW CASCADE 2 unités	1167€
7809088	PACK SÉRÉNITÉ GAZ 70-180 kW par unité supplémentaire	347€
7809081	PACK SÉRÉNITÉ GAZ 180-400 kW pour une unité	1006€
7809085	PACK SÉRÉNITÉ GAZ 180-400 kW CASCADE 2 unités	1686€
7809089	PACK SÉRÉNITÉ GAZ 180-400 kW par unité supplémentaire	534€

SERV' élite PACK STARTER

		PRIX NET HT (€)
7809068	PACK STARTER GAZ 70-180 kW pour une unité	524€
7809072	PACK STARTER GAZ 70-180 kW CASCADE 2 unités	815€
7809076	PACK STARTER GAZ 70-180 kW par unité supplémentaire	234€
7809069	PACK STARTER GAZ 180-400 kW pour une unité	665€
7809073	PACK STARTER GAZ 180-400 kW CASCADE 2 unités	1066€
7809077	PACK STARTER GAZ 180-400 kW par unité supplémentaire	334€

SERV' élite PACK ENTRETIEN

		PRIX NET HT (€)
7809094	ENTRETIEN MGP GAZ 70-180 kW pour une unité	255€
7809097	ENTRETIEN MGP GAZ 70-180 kW CASCADE 2 unités	457€
7809100	ENTRETIEN MGP GAZ 70-180 kW par unité supplémentaire	153€
7809095	ENTRETIEN MGP GAZ 180-400 kW pour une unité	434€
7809098	ENTRETIEN MGP GAZ 180-400 kW CASCADE 2 unités	781€
7809101	ENTRETIEN MGP GAZ 180-400 kW par unité supplémentaire	261€

POUR PLUS D'INFORMATIONS SUR NOS **SERVICES & OUTILS**
SE REPORTER AUX P 30 ET SUIVANTES

De Dietrich

C 230 EVO DE 18 À 217 KW

CHAUDIÈRE GAZ AU SOL **À CONDENSATION**

ACCÉDEZ À NOTRE **SCHÉMATHÈQUE**

GÉNÉREZ L'ÉTIQUETTE ÉNERGÉTIQUE SYSTÈME

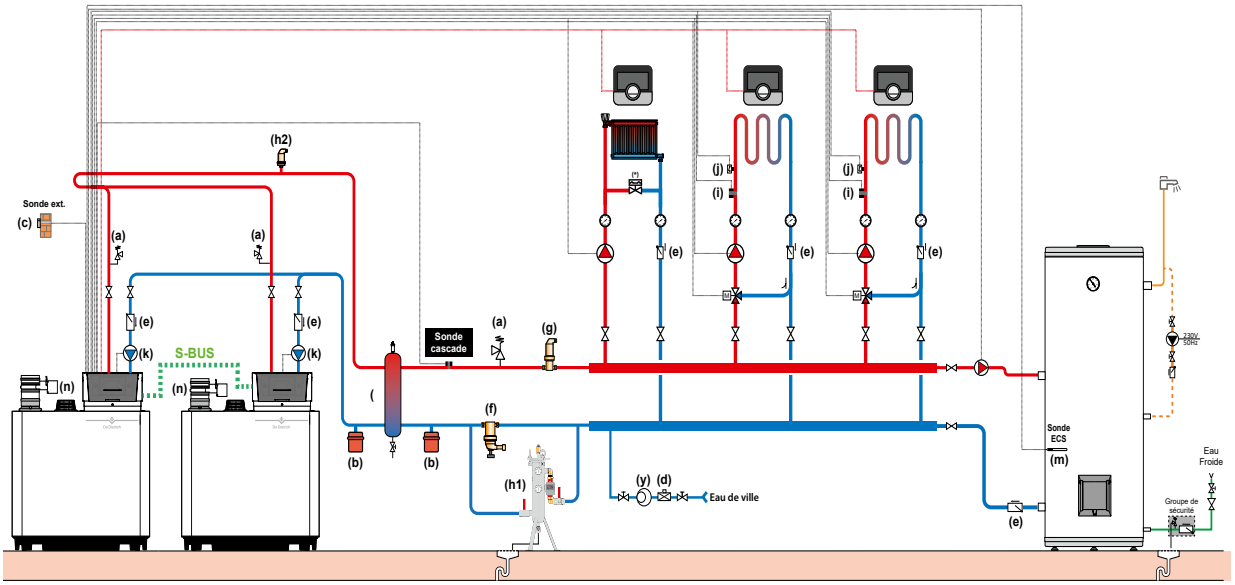

DESCRIPTIF

	COLIS	RÉF.	PRIX HT (€)
Chaudière C 230 EVO-85	2 x -	7823369	**2 x 13 583,85**
Système de sécurité soupape	-		
Vases d'expansion circuit primaire et secondaire	-		
Sonde extérieure filaire	-	**livré d'origine**	
Disconnecteur	-		
Clapet anti-retour	-		
Pot à boues		Suivant diamètre	
Dégazeur microbulles		Suivant diamètre	
Groupe clarificateur		Suivant débit	
Purgeur circuit primaire	SA16	7650329	**85,00**
Sonde cascade	AD212	100000030	**74,50**
Sécurité plancher à réarmement manuel			
Sonde départ circuit plancher	AD199	88017017	**121,00**
Pompe primaire chaudière			
Bouteille de découplage 120/80 - 2"	GV47	100019348	**903,50**
Ballon ECS			
Sonde ECS	SA49	7709437	**31,10**
Groupe de sécurité			
Clapet fumées	GV24	100011033	**1 121,00**
Vannes d'arrêt			
Liaison S-BUS + 2 x terminaison S-BUS	AD309 AD310	7663561 + 2 x 7663619	**151,30** **2 x 201,00**
Options éventuelles supplémentaires			
Smart TC Filaire		7691375	**289,00**
Remplissage automatique			
Soupape différentielle si robinets thermostatiques			
		Prix total H.T.* :	**30 346,10**
Mise en service		**Prix net H.T. :**	**324,00**

* hors Eco-Participation

Exemple donné à titre indicatif

C 340 ET C 640 DE 56 À 651 KW

CHAUDIÈRE GAZ AU SOL **À CONDENSATION POUR CHAUFFAGE SEUL**

Produit

- Remplacement de l'ancienne génération en plug&play
- Accès rapide à tous les composants par trappes et panneaux démontables
- S'adaptent aux configurations les plus diverses et à toutes les contraintes d'installations
- Installation aussi bien dans des bâtiments neufs que dans des immeubles anciens
- Manutention, installation et mise en route simplifiées grâce à des équipements astucieux : poignées ergonomiques, livrées entièrement montées

- Large gamme de puissance de 280 jusqu'à 1330 kW
- Régulation Diematic Evolution
- Connectivité passerelle Modbus ou Bacnet en option



Hydrogène 20%

CE

COMPATIBLE GAZ VERT

Informations pratiques

Éligibles Aides & Subventions Voir p. XX

Formations proposées Voir p. XX

On vous accompagne Voir p. XX

Page produit site internet

De Dietrich

Bénéfices utilisateur

- Silencieuse
- Adapté aux besoins
- Simple d'utilisation
- Économique
- Écologique

Compacte et remarquablement légère

Large plage de modulation pour adapter la production de chaleur aux besoins de l'installation

Tableau Diematic Evolution : large écran couleur, texte clair permet la gestion de système

Conçues pour un maximum de performances durables et de longévité

Diminution des rejets de polluants



De Dietrich reste près de vous sur toutes les phases clés de votre projet



C 340 ET C 640 DE 56 À 651 KW

CHAUDIÈRE GAZ AU SOL **À CONDENSATION POUR CHAUFFAGE SEUL**



Chaudière gaz au sol à condensation entièrement montée et testée en usine

- Équipée pour fonctionner au gaz naturel
- Pression d'alimentation gaz : 20/25 mbar ou 300 mbar avec régulateur de pression (option)
- Faibles émissions polluantes : NOx < 50 mg/kWh, CO < 20 mg/kWh
- Faibles niveau sonore
- Échangeur en éléments en fonte d'aluminium/silicium avec trappe de visite
- Brûleur à pré-mélange total, modulant de 20 à 100 % de la puissance
- Allumage électronique, sonde d'ionisation
- Compatible avec l'application De Dietrich Service Tool grâce à l'antenne Bluetooth GTW35 7745796 disponible en pièces de rechange
- 1 tableau de commande monté d'usine : DIEMATIC EVOLUTION régulation texte clair, permet la gestion de 3 circuits chauffage, d'un circuit ECS et d'une cascade jusqu'à 8 générateurs
- Séparation des retours possible en option
- Équipée de roulettes + rail de guidage pour une mise en place aisée
- Disponible en 2 versions droite ou gauche en fonction de l'orientation du raccordement hydraulique
- Kits échangeur à plaques et bouteille disponibles

C 340-…

VERSION GAUCHE

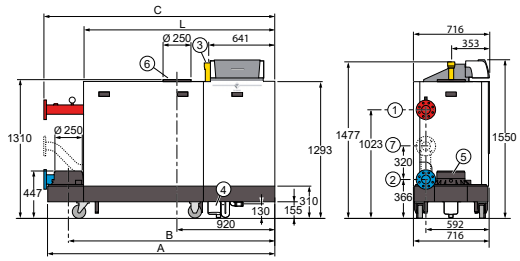

VERSION DROITE

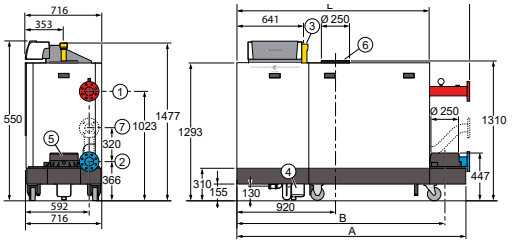

① Départ chauffage, bride DN 80 (Norme DIN 2576)
② Retour chauffage, bride DN 80 (Norme DIN 2576)
③ Arrivée gaz, G 2" (Taraudage)
④ Évacuation des condensats, siphon livré, pour tube PVC Ø 32 mm (Intérieur)
⑤ Buse de fumées, Ø 250 mm
⑥ Entrée d'air comburant, Ø 250 mm
⑦ Deuxième retour (option), bride DN 65 (Norme DIN 2576)

	C 340-280	C 340-350	C 340-430	C 340-500	C 340-570	C 340-650
A	1 833	1 833	1 833	2 142	2 142	2 142
B	1 635	1 635	1 635	1 944	1 944	1 944
C	1 862	1 862	1 862	2 172	2 172	2 172
L	1 490	1 490	1 490	1 800	1 800	1 800

C 340…				280	350	430	500	570	650
Efficacité utile à …% de la puissance thermique nominale	- 100 % Eta 4		%	88,3	88,4	88,5	-	-	-
	- 30 % Eta 1		%	98,4	98,2	98	-	-	-
Puissance utile	- nominale déterminée à Qnom (Pn_gen)	RE 2020	kW	261	327	395	461	530	601
	- intermédiaire à 30 % Qnom (Pint)	RE 2020	kW	87,1	108,9	131,2	152,8	175,1	197,8
Puissance nominale max à 50/30 °C			kW	279	350	425	497	574	651
Puissance nominale mini à 50/30 °C			kW	56	71	84	98	113	127
Puissance nominale mini/maxi à 80/60 °C			kW	51/261	65/327	79/395	92/461	106/530	119/601
Rendement en % PCI à charge …%	- 100 % Pn à temp. moy. 70 °C (RPn)	RE 2020	%	98,0	98,1	98,2	98,3	98,4	98,5
Pn_gen et temp. eau …°C	- 30 % Pn à temp. retour 30 °C (RPint)	RE 2020	%	109,2	109,0	108,8	108,6	108,3	108,1
Perte à l'arrêt à ΔT = 30 K (Qpo30)		RE 2020	W	464	479	493	508	522	537
Puissance électrique des auxiliaires (hors circulateur) à Pn_gen (Qaux)		RE 2020	W	280	345	450	576	768	720
Puissance électrique des auxiliaires en veille (Qveille)		RE 2020	W	10	9	10	10	10	10
Débit gaz max.	- gaz naturel H		m^3/h	28,1	35,2	42,5	49,6	57	64,6
(15 °C-1013 mbar)	- gaz naturel L		m^3/h	32,7	41	49,5	57,7	66,3	75,1
Pression disponible en sortie chaudière			Pa	130	120	130	150	150	150
Contenance en eau			l	49	60	71	82	93	104
Pertes de charge côté eau à ΔT = 20 K			mbar	113	110	120	110	125	130
Débit nominal d'eau à ΔT = 20 K à 70/50 °C			m^3/h	11,3	14,1	17,1	19,9	22,9	25,9
Surface au sol			m^2	1,31	1,31	1,31	1,53	1,53	1,53
Poids à vide			kg	366	400	435	497	533	570

Temp. moy. de fonctionnement :
T_{fonct_max} : 90 °C
T_{fonct_min} : 25 °C
Température maxi. de service : 90 °C
Thermostat de sécurité : 110 °C
Indice de protection : IP X1

Pression maxi. de service : 7 bar
Pression mini. de service : 0,8 bar
Classe NOx : 6
Catégorie gaz : I_{2ESI}
Homologation : B_{23}, B_{23P}, C_{13}, C_{33}, C_{53}, C_{63}, C_{93}

Détails des données
Voir feuillet technique

PRIX H.T.		280	350	430	500	570	650
Version gauche : C 340-… VG DIEMATIC EVOLUTION	Réf.	7769068	7769070	7769071	7769072	7769074	7769075
	€	22 252,00	29 347,00	34 129,00	39 489,00	45 778,00	48 121,00
Version droite : C 340-… VD DIEMATIC EVOLUTION	Réf.	7769076	7769078	7769079	7769081	7769083	7769085
	€	22 252,00	29 347,00	34 129,00	39 489,00	45 778,00	48 121,00

Eco-Participation : voir liste des colis page suivante

De Dietrich

C 340 ET C 640 DE 56 À 651 KW

CHAUDIÈRE GAZ AU SOL **À CONDENSATION POUR CHAUFFAGE SEUL**



Chaudière gaz au sol à condensation montée et testée en usine

- Chaudière montée et testée en usine
- Équipée pour fonctionner au gaz naturel
- Pression d'alimentation gaz : 20/25 mbar ou 300 mbar avec régulateur de pression (option)
- Faibles émissions polluantes : NOx < 50 mg/kWh, CO < 20 mg/kWh
- Faible niveau sonore
- Échangeur en éléments en fonte d'aluminium/silicium avec trappe de visite
- Brûleur à pré-mélange total, modulant de 15 à 100 % de la puissance
- Allumage électronique, sonde d'ionisation
- 1 tableau de commande monté d'usine : DIEMATIC EVOLUTION régulation texte clair, permet la gestion de 3 circuits chauffage, d'un circuit ECS et d'une cascade jusqu'à 8 générateurs.
- Séparation des retours possible en option
- Équipée de roulettes + rail de guidage pour une mise en place aisée
- Kits bouteille disponibles

C 640-...

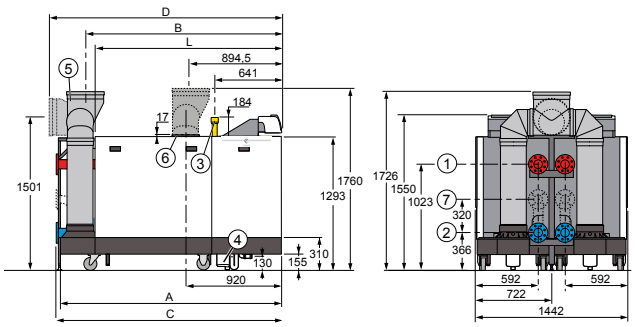

① Départ chauffage, bride DN 80 (Norme DIN 2576)
② Retour chauffage, bride DN 80 (Norme DIN 2576)
③ Arrivée gaz, G 2" (Taraudage)
④ Évacuation des condensats, siphon livré, pour tube PVC Ø 32 mm (Intérieur)
⑤ Buse de fumées, Ø 350 mm
⑥ Entrée d'air comburant, Ø 250 mm (collecteur d'admission d'air en option Ø 350 mm)
⑦ Deuxième retour (option), bride DN 65 (Norme DIN 2576)

	C 640-560	C 640-700	C 640-860	C 640-1000	C 640-1140	C 640-1300
A	1 833	1 833	1 833	2 142	2 142	2 142
B	1 582	1 582	1 582	1 892	1 892	1 892
C	1 862	1 862	1 862	2 172	2 172	2 172
D	1 962	1 962	1 962	2 271	2 271	2 271
L	1 490	1 490	1 490	1 800	1 800	1 800

C 640-...			560	700	860	1000	1140	1300
Puissance utile - nominale déterminée à Qnom (Pn_gen)	RE 2020	kW	521	653	790	922	1 061	1 202
Puissance utile - intermédiaire à 30 % Qnom (Pint)	RE 2020	kW	174,2	217,8	262,4	305,6	350,3	395,6
Puissance nominale max à 50/30 °C		**kW**	**558**	**701**	**849**	**994**	**1147**	**1303**
Puissance nominale mini à 50/30 °C		kW	74	94	131	130	156	165
Puissance nominale mini/maxi à 80/60 °C		kW	76/521	87/653	123/790	122/922	148/1 061	165,4/1 202
Rendement en % PCI à charge ...% - 100 % Pn à temp. moy. 70 °C (RPn)	RE 2020	%	98,0	98,1	98,2	98,3	98,4	98,5
Pn_gen et temp. eau ...°C - 30 % Pn à temp. retour 30 °C (RPint)	RE 2020	%	109,2	109,0	108,8	108,6	108,3	108,1
Perte à l'arrêt à ΔT = 30 K (Qpo30)	RE 2020	W	928	958	986	1 016	1 044	1 074
Puissance électrique des auxiliaires (hors circulateur) à Pn_gen (Qaux)	RE 2020	W	560	690	900	1 152	1 536	1 440
Puissance électrique des auxiliaires en veille (Qveille)	RE 2020	W	20	18	20	20	20	20
Débit gaz max. (15 °C-1013 mbar) - gaz naturel H		m^3/h	56,3	70,5	85,1	99,3	114,8	129,1
Débit gaz max. (15 °C-1013 mbar) - gaz naturel L		m^3/h	65,5	82	99	115,4	132,7	150,2
Pression disponible en sortie chaudière		Pa	130	120	130	130	130	150
Contenance en eau		l	98	120	142	164	186	208
Pertes de charge côté eau à ΔT = 20 K		mbar	113	110	120	110	125	130
Débit nominal d'eau à ΔT = 20 K à 70/50 °C		m^3/h	22,6	28,3	34,1	39,8	45,8	51,9
Surface au sol		m^2	2,68	2,68	2,68	3,13	3,13	3,13
Poids à vide		kg	711	775	841	961	1 029	1 099

Temp. moy. de fonctionnement :
T_{fonct_max} : 90 °C
T_{fonct_min} : 25 °C
Température maxi. de service : 90 °C
Thermostat de sécurité : 110 °C
Indice de protection : IP X1

Pression maxi. de service : 7 bar
Pression mini. de service : 0,8 bar
Classe NOx : 6
Catégorie gaz : I_{2ESI}
Homologation : B_{23}, B_{23P}, C_{13}, C_{33}, C_{53}, C_{63}, C_{93}

PRIX H.T.	C 640 -	560	700	860	1000	1140	1300
C 640-... Diematic Evolution	Réf.	7786011	7797731	7786013	7786014	7786015	7786016
	€	**51 191,00**	**60 696,00**	**70 216,00**	**80 937,00**	**93 556,00**	**98 114,00**

Eco-Participation : voir liste des colis page suivante

C 340 ET C 640 DE 56 À 651 KW

CHAUDIÈRE GAZ AU SOL **À CONDENSATION POUR CHAUFFAGE SEUL**

COLISAGE

DÉSIGNATION	RÉFÉRENCE	PRIX HT (€) ECOPART : VOIR LISTE COLIS	NOMBRE DE COLIS	CHAUDIÈRE C 340 DIEMATIC EVOLUTION
C 340-280 VG - DIEMATIC EVOLUTION	7769068	**22 252,00**	1	7769068
C 340-280 VD - DIEMATIC EVOLUTION	7769076	**22 252,00**	1	7769076
C 340-350 VG - DIEMATIC EVOLUTION	7769070	**29 347,00**	1	7769070
C 340-350 VD - DIEMATIC EVOLUTION	7769078	**29 347,00**	1	7769078
C 340-430 VG - DIEMATIC EVOLUTION	7769071	**34 129,00**	1	7769071
C 340-430 VD - DIEMATIC EVOLUTION	7769079	**34 129,00**	1	7769079
C 340-500 VG - DIEMATIC EVOLUTION	7769072	**39 489,00**	1	7769072
C 340-500 VD - DIEMATIC EVOLUTION	7769081	**39 489,00**	1	7769081
C 340-570 VG - DIEMATIC EVOLUTION	7769074	**45 778,00**	1	7769074
C 340-570 VD - DIEMATIC EVOLUTION	7769083	**45 778,00**	1	7769083
C 340-650 VG - DIEMATIC EVOLUTION	7769075	**48 121,00**	1	7769075
C 340-650 VD - DIEMATIC EVOLUTION	7769085	**48 121,00**	1	7769085

DÉSIGNATION	RÉFÉRENCE	PRIX HT (€) ECOPART : VOIR LISTE COLIS	NOMBRE DE COLIS	CHAUDIÈRE C 640 DIEMATIC EVOLUTION
C 640 - 560 DIEMATIC EVOLUTION	7786011	**51 191,00**	1	7786011
C 640 - 700 DIEMATIC EVOLUTION	7797731	**60 696,00**	1	7797731
C 640 - 860 DIEMATIC EVOLUTION	7786013	**70 216,00**	1	7786013
C 640 - 1000 DIEMATIC EVOLUTION	7786014	**80 937,00**	1	7786014
C 640 - 1140 DIEMATIC EVOLUTION	7786015	**93 556,00**	1	7786015
C 640 - 1300 DIEMATIC EVOLUTION	7786016	**98 114,00**	1	7786016

LISTE DES COLIS

RÉF.	DÉSIGNATION	COLIS	PRIX HT (€)
7769068	C 340-280 VG - DIEMATIC EVOLUTION	JB40	**22 252,00**
7769076	C 340-280 VD - DIEMATIC EVOLUTION	JB41	**22 252,00**
7769070	C 340-350 VG - DIEMATIC EVOLUTION	JB42	**29 347,00**
7769078	C 340-350 VD - DIEMATIC EVOLUTION	JB43	**29 347,00**
7769071	C 340-430 VG - DIEMATIC EVOLUTION	JB44	**34 129,00**
7769079	C 340-430 VD - DIEMATIC EVOLUTION	JB45	**34 129,00**
7769072	C 340-500 VG - DIEMATIC EVOLUTION	JB46	**39 489,00**
7769081	C 340-500 VD - DIEMATIC EVOLUTION	JB47	**39 489,00**
7769074	C 340-570 VG - DIEMATIC EVOLUTION	JB48	**45 778,00**
7769083	C 340-570 VD - DIEMATIC EVOLUTION	JB49	**45 778,00**
7769075	C 340-650 VG - DIEMATIC EVOLUTION	JB50	**48 121,00**
7769085	C 340-650 VD - DIEMATIC EVOLUTION	JB51	**48 121,00**
7786011	C 640 - 560 DIEMATIC EVOLUTION	JB52	**51 191,00**
7797731	C 640 - 700 DIEMATIC EVOLUTION	JB53	**60 696,00**
7786013	C 640 - 860 DIEMATIC EVOLUTION	JB54	**70 216,00**
7786014	C 640 - 1000 DIEMATIC EVOLUTION	JB55	**80 937,00**
7786015	C 640 - 1150 DIEMATIC EVOLUTION	JB56	**93 556,00**
7786016	C 640 - 1300 DIEMATIC EVOLUTION	JB57	**98 114,00**

SERV'élite PACK ESSENTIEL (MISE EN SERVICE)

		PRIX NET HT (€)
7809057	MES CHAUD. MGP GAZ 180-400 kW pour une unité	463€
7809061	MES CHAUD. MGP 180-400 kW CASCADE 2 unités	834€
7809065	MES CHAUD. MGP 180-400 kW par unité supplémentaire	279€
7809058	MES CHAUD. MGP 400-1000 kW pour une unité	715€
7809062	MES CHAUD. MGP 400-1000 kW CASCADE 2 unités	1289€
7809066	MES CHAUD. MGP 400-1000 kW par unité supplémentaire	429€

SERV'élite PACK SÉRÉNITÉ

		PRIX NET HT (€)
7809081	PACK SÉRÉNITÉ GAZ 180-400 kW pour une unité	1006€
7809085	PACK SÉRÉNITÉ GAZ 180-400 kW CASCADE 2 unités	1686€
7809089	PACK SÉRÉNITÉ GAZ 180-400 kW par unité supplémentaire	534€
7809082	PACK SÉRÉNITÉ GAZ 400-1000 kW pour une unité	1469€
7809086	PACK SÉRÉNITÉ GAZ 400-1000 kW CASCADE 2 unités	2820€
7809090	PACK SÉRÉNITÉ GAZ 400-1000 kW par unité supplémentaire	940€

SERV'élite PACK STARTER

		PRIX NET HT (€)
7809069	PACK STARTER GAZ 180-400 kW pour une unité	665€
7809073	PACK STARTER GAZ 180-400 kW CASCADE 2 unités	1066€
7809077	PACK STARTER GAZ 180-400 kW par unité supplémentaire	334€
7809070	PACK STARTER GAZ 400-1000 kW pour une unité	917€
7809074	PACK STARTER GAZ 400-1000 kW CASCADE 2 unités	1522€
7809078	PACK STARTER GAZ 400-1000 kW par unité supplémentaire	516€

SERV'élite PACK ENTRETIEN

		PRIX NET HT (€)
7809095	ENTRETIEN MGP GAZ 180-400 kW pour une unité	434€
7809098	ENTRETIEN MGP GAZ 180-400 kW CASCADE 2 unités	781€
7809101	ENTRETIEN MGP GAZ 180-400 kW par unité supplémentaire	261€
	ENTRETIEN MGP GAZ 400 kW ≤ CONDENS <1000 kW	SUR DEMANDE Contacter SERV'élite

POUR PLUS D'INFORMATIONS SUR NOS **SERVICES & OUTILS** SE REPORTER AUX P 30 ET SUIVANTES

De Dietrich

C 340 ET C 640 DE 56 À 651 KW

CHAUDIÈRE GAZ AU SOL **À CONDENSATION POUR CHAUFFAGE SEUL**

OPTIONS

	RÉF.	DÉSIGNATION	COLIS	PRIX HT (€)
	7606977	CONTREBRIDE DÉPART / RETOUR DN80 (1 UNITÉ AVEC JOINT ET VIS)		153,40
	7606978	CONTREBRIDE POUR 2e RETOUR DN65 (1 UNITÉ AVEC JOINT ET VIS)		66,90
	S101776	2e RETOUR POUR C 330-280 ECO (prémonté sur demande en usine)		514,20
	S101777	2e RETOUR POUR C 330-350 ECO (prémonté sur demande en usine)		514,20
	S101778	2e RETOUR POUR C 330-430 ECO (prémonté sur demande en usine)		514,20
	S101779	2e RETOUR POUR C 330-500 ECO (prémonté sur demande en usine)		514,20
	S101780	2e RETOUR POUR C 330-570 ECO (prémonté sur demande en usine)		514,20
	S101781	2e RETOUR POUR C 330-650 ECO (prémonté sur demande en usine)		514,20
	7750082	PRESSOSTAT MANQUE D'EAU		318,50
	7745411	CONTRÔLE D'ÉTANCHÉITÉ BLOC GAZ HONEYWELL 5 A 9 ÉLÉMENTS		107,90
	7745412	CONTRÔLE D'ÉTANCHÉITÉ BLOC GAZ DUNGS - 10 ÉLÉMENTS		193,60
	7745414	PRESSOSTAT GAZ MINI POUR BLOC GAZ HONEYWELL 5 A 9 ÉLÉMENTS		115,30
	7745415	PRESSOSTAT GAZ MINI POUR BLOC GAZ DUNGS - 10 ÉLÉMENTS		186,20
	100002454	FILTRE A L'ASPIRATION D'AIR	GS20	800,90
	S101775	BRIDE D'ADAPTATION DE 4 A 8 TROUS POUR POMPE		362,00
	7622256	STATION DE NEUTRALISATION AVEC GRANULATS DN3.0 (<= 1300 KW)		1 328,00
	7622188	STATION DE NEUTRALISATION DN3.0 (<= 1300 KW)	SA9	1 094,00
	7613613	GRANULATS DE NEUTRALISATION (SAC DE 25 kg)	SA7	117,00
	7613610	STATION DE NEUTRALISATION HN 1.6 (AVEC POMPE JUSQU'À 300 kW)	SA4	1 816,60
	83877011	SYSTÈME DE NEUTRALISATION DES CONDENSATS (CHAUDIÈRES ≥ 350 kW)	DU15	2 022,90

OPTIONS RÉGULATION

DIEMATIC EVOLUTION

	RÉF.	DÉSIGNATION	COLIS	PRIX HT (€)
	88017017	SONDE DÉPART V3V	AD199	121,00
	100000030	COLIS OPTION SONDE ECS	AD212	74,50
	100013305	SONDE SYSTÈME ECS	AD250	68,00
	100013304	PLATINE + SONDE POUR VANNE MÉLANGEUSE	AD249	233,80
	7776874	SONDE EXTÉRIEURE SANS FIL		124,80
	7676561	VM DIEMATIC EVOLUTION	AD315	1 579,00
	88017836	CÂBLE DE LIAISON INTER-MODULE RX 11	AD124	127,00
	7663618	CÂBLE S-BUS 1,5 M AVEC BOUCHONS	AD308	51,10

OPTIONS RÉGULATION

	RÉF.	DÉSIGNATION	COLIS	PRIX HT (€)
	7663561	CÂBLE S-BUS 12M AVEC BOUCHONS	AD309	151,30
	7663619	CÂBLE S-BUS 20 M AVEC BOUCHONS	AD310	201,00
	88017851	CÂBLE DE LIAISON BUS LG 12 M	AD134	162,90
	7721982	GTW 08 INTERFACE MODBUS	AD332	243,30
	7756023	GTW 21 - LBUS/BACNET		295,00
	7750338	PLATINE SCB-13 - VANNE HYDRAULIQUE		95,70
	7663076	PLATINE SCB-09 - CONTROL VANNE GAZ ET PRESSOSTAt		174,60

OPTIONS KITS HYDRAULIQUES

	RÉF.	DÉSIGNATION	COLIS	PRIX HT (€)
	7768167	KIT DE CONNEXION ÉCHANGEUR DE CHALEUR 280 kW		9 881,70
	7768168	KIT DE CONNEXION ÉCHANGEUR DE CHALEUR 350 kW		10 650,90
	7768169	KIT DE CONNEXION ÉCHANGEUR DE CHALEUR 430 kW		12 192,40
	7768170	KIT DE CONNEXION ÉCHANGEUR DE CHALEUR 500 kW		14 887,10
	7768171	KIT DE CONNEXION ÉCHANGEUR DE CHALEUR 570 kW		16 939,60
	7768172	KIT DE CONNEXION ÉCHANGEUR DE CHALEUR 650 kW		17 967,00
	7673098	KIT DE CONNEXION BOUTEILLE DÉCOUPLAGE 280 kW		7 185,90
	7673099	KIT DE CONNEXION BOUTEILLE DÉCOUPLAGE 350 kW		7 315,00
	7673101	KIT DE CONNEXION BOUTEILLE DÉCOUPLAGE 430 kW		7 828,10
	7673102	KIT DE CONNEXION BOUTEILLE DÉCOUPLAGE 500 kW		8 085,20
	7673103	KIT DE CONNEXION BOUTEILLE DÉCOUPLAGE 570/650 kW		8 470,30
	7674655	JEU DE TUYAUX COUDÉS DN80 G310		1 296,10
	7613415	KIT DÉMAGNÉTISEUR DE BOUES		229,60

ÉCO-PART. 5,00 1,67 0,83 0,12 0,02
HT (€) EN SUS

ÉCO-PART. 66,00 23,50 16,05 4,15 1,78 0,88
HT (€) INCLUSE 0,73 0,10 0,08 0,07 0,02

Les montants des éco-participations sont susceptibles d'évoluer en cas de modification du barème par notre organisme collecteur.

Voir pages suivantes

C 340 ET C 640 DE 56 À 651 KW

CHAUDIÈRE GAZ AU SOL **À CONDENSATION POUR CHAUFFAGE SEUL**

OPTIONS THERMOSTATS ET SONDES D'AMBIANCE

	RÉF.	DÉSIGNATION	COLIS	CONNEXION	PILES	PROGRAMME HORAIRE	CONNECTE INTERNET	CLASSE	PRIX HT (€)
	7691375	SONDE D'AMBIANCE SMART TC° CONNECTÉE	AD324	Filaire	non	oui	oui	VI*	289,00
	7691377	SONDE D'AMBIANCE SMART TC° CONNECTÉE SANS FIL (RF)	AD341	Sans fil	oui	oui	oui	VI*	479,00
	7765144	OPTION SMART TC° RF (SANS FIL) POUR 2e CIRCUIT	AD342	Sans fil	oui	oui	oui	VI*	226,00
	7768817	THERMOSTAT D'AMBIANCE PROGRAMMABLE (FILAIRE)	AD337	Filaire	oui	oui	non	IV*	134,00
	7768818	THERMOSTAT D'AMBIANCE PROGRAMMABLE (SANS FILS)	AD338	Sans fil	oui	oui	non	IV*	324,00
	88017859	THERMOSTAT D'AMBIANCE NON PROGRAMMABLE	AD140	Filaire	non	non	non	III*	71,00

* avec sonde extérieure filaire 85757741 livrée d'origine

CHOIX DES OPTIONS EN FONCTION DES CIRCUITS RACCORDÉS

C340

Type de circuit (1)

	ECS	direct ou 2 x direct	vanne ou direct + 1 vanne	2 vannes	direct + 2 vannes	3 vannes
 C 340/640 avec tableau de commande (2) DIEMATIC EVOLUTION	1 x 100000030	d'origine (1)	1 x 88017017	2 x 88017017	1 x 88017017 1 x 100013304	2 x 88017017 1 x 100013304

(1) Chacun des circuits chauffage peut être complété par une commande à distance
(2) Cascade de chaudière possible. Chacune des chaudières de la cascade peut piloter jusqu'à 3 circuits mélangés (2 x AD199 et 1 x AD249)

FUMISTERIE : voir page 635

De Dietrich

C 340 ET C 640 DE 56 À 651 KW

CHAUDIÈRE GAZ AU SOL **À CONDENSATION POUR CHAUFFAGE SEUL**

ACCÉDEZ À NOTRE **SCHÉMATHÈQUE**

GÉNÉREZ L'ÉTIQUETTE ÉNERGÉTIQUE SYSTÈME

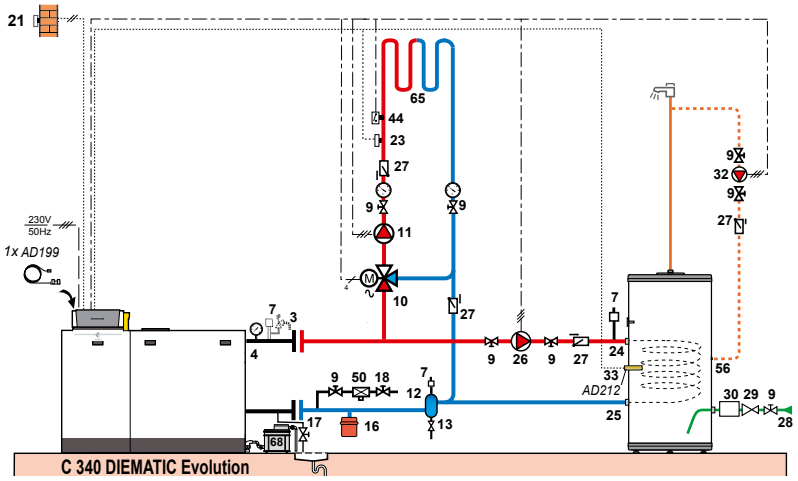

DESCRIPTIF

	COLIS	RÉF.	PRIX HT (€)
Chaudière C 340-280, VG DIEMATIC EVOLUTION	-	7769068	**22 252,00**
Dégazeur de microbulles acier DN 65	SA21	7650338	**1 458,00**
Séparateur de boues acier DN 65 (20 m³/h) + barreau magnétique pour DN50 à 100	SA27 + SA31	7650381 + 7650386	**1 325,00 + 690,00**
Préparateur ECS B 800 (cuve)	AJ79	7650481	**5 768,00**
Habillage rigide pour B 800	AJ95	7650497	**922,00**
Sonde départ après vanne mélangeuse	AD199	88017017	**121,00**
Sonde ECS	AD212	100000030	**74,50**
Produit de traitement « SoluTECH Protection Intégrale » (1 bidon) pour un traitement d'un volume d'installation de 4 m³	SA40	7651705	**900,00**
		Prix total H.T.* :	**33 510,50**
Mise en service		**Prix net H.T. :**	**463,00**

* hors Eco-Participation

ACCÉDEZ À NOTRE **SCHÉMATHÈQUE**

GÉNÉREZ L'ÉTIQUETTE ÉNERGÉTIQUE SYSTÈME

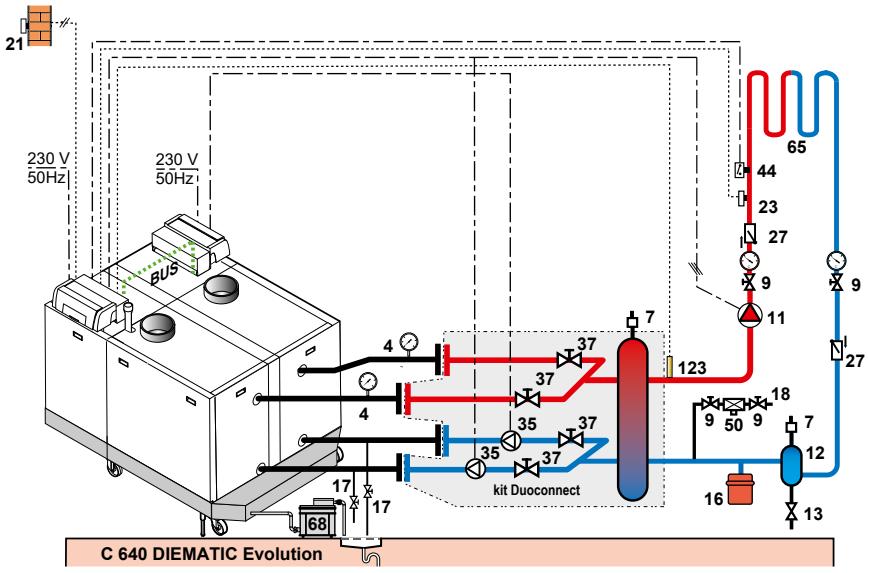

DESCRIPTIF

	COLIS	RÉF.	PRIX HT (€)
Chaudière C 640-560 DIEMATIC EVOLUTION	-	7786011	**51 191,00**
Dégazeur de microbules DN80	SA22	7650339	**1 998,00**
Kit Duo Connect C 640-560		7622302	**10 266,80**
		Prix total H.T.* :	**63 455,80**
Mise en service		**Prix net H.T. :**	**715,00**

* hors Eco-Participation

Exemple donné à titre indicatif

GT 220 DE 40 À 100 KW

CHAUDIÈRE **À ÉQUIPER D'UN BRÛLEUR FIOUL /GAZ SOUFFLÉ POUR CHAUFFAGE SEUL**

Produit

- Accès à la maintenance simple
- Montage possible partout même dans les chaufferies difficiles d'accès compte-tenu de leur livraison en éléments séparés
- Corps assemblés sur demande
- Plusieurs possibilités de tableau de commande
- Maintenance et ramonage aisés

- Corps de chauffe en fonte eutectique
- Production d'eau chaude sanitaire par préparateur indépendant ou préparateur d'ECS instantanée
- Fonctionnement en basse température de départ modulée à partir de 30 ou 40°C



BIOFIOUL READY B30

CE

Informations pratiques

Éligibles Aides & Subventions Voir p. 34

Formations proposées Voir p. 42

On vous accompagne Voir p. 33

FABRICATION 100% FRANÇAISE

Page produit site internet

De Dietrich

Bénéfices utilisateur

- Simplicité
- Longévité et résistance
- Confort
- Adaptabilité

Maintenance et ramonage aisés

Des chaudières fiables et durables

Offre des caractéristiques acoustiques favorables

Tableau de commande permettant de s'adapter à toutes les installations

De Dietrich reste près de vous sur toutes les phases clés de votre projet



GT 220 DE 40 À 100 KW

CHAUDIÈRE À ÉQUIPER D'UN BRÛLEUR FIOUL /GAZ SOUFFLÉ POUR CHAUFFAGE SEUL



Chaudière **à équiper d'un brûleur fioul/gaz soufflé**

- Corps de chauffe en fonte eutectique
- Foyer débouchant et triple parcours des fumées
- Tableau de commande DIEMATIC-3, avec régulation électronique programmable en fonction de la température extérieure
- DIEMATIC 3 + "platine 2 all./mod/V3V" permettant en plus la commande d'un circuit avec vanne mélangeuse
- Brûleurs fioul ou gaz en option

Chaudières destinées au remplacement d'un appareil identique commercialisé avant le 01/01/18

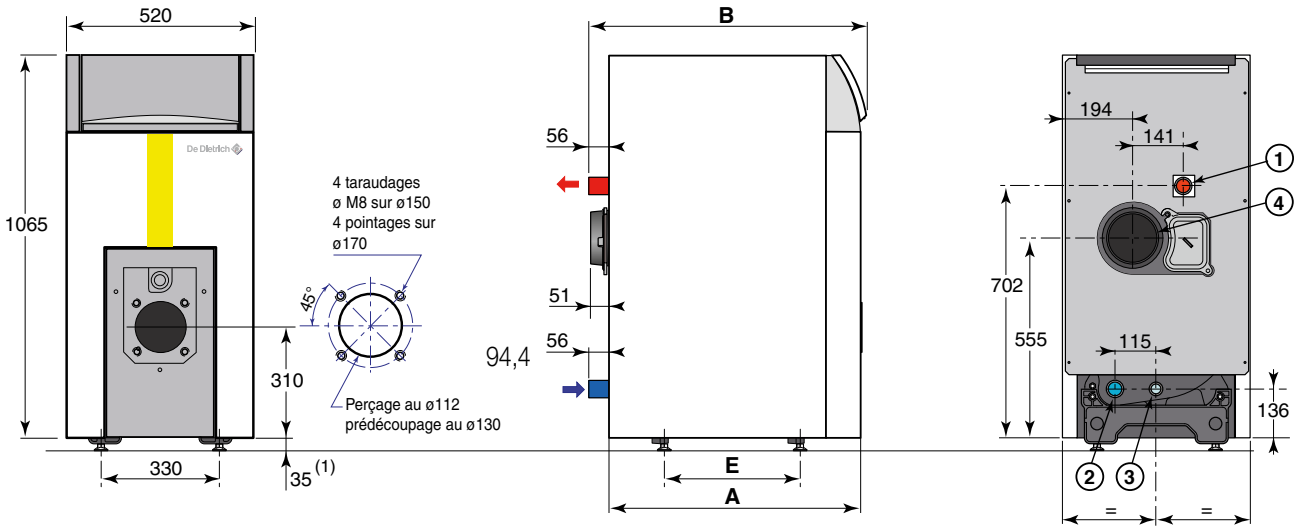

	GT	A	B	Ø C	① ②	E
① Départ chauffage	224	700	772	153	R 1 1/4	380
② Retour chauffage	225	827	899	153	R 1 1/4	507
③ Orifice de vidange et de remplissage Rp 3/4	226	954	1026	180	R 1 1/2	634
④ Buse de fumée Ø C	227	1081	1153	180	R 1 1/2	761
(1) Pieds réglables de 35 à 50 mm. R: Filetage Rp: Taraudage	228	1208	1280	180	R 1 1/2	888

GT			224	225	226	227	228
Puissance utile	- nominale déterminée à Qnom (Pn_gen)	kW	50	64	78	92	100
	- intermédiaire à 30 % Qnom (Pint)	kW	13,5	17,1	21,3	25,5	28,8
Rendement en % PCI à charge ...%	- 100 % Pn à 70 °C (RPn)	%	91,6	91,8	91,9	91,9	91,8
Pn_gen et temp. moyenne ...°C	- 30 % Pn à 30 °C (RPint)	%	94,0	94,2	94,6	94,0	93,6
Perte à l'arrêt à ΔT = 30 K (Qpo30)		W	118	139	160	181	202
Puissance électrique des auxiliaires (hors circulateur) à Pn_gen (Qaux) avec tableau DIEMATIC 3		W	6	6	6	6	6
Puissance électrique des auxiliaires en veille (Qveille)		W	6	6	6	6	6
Plage de puissance utile		kW	40-50	50-64	64-78	78-92	92-100
Contenance en eau		l	36	43	50	57	64
Pression au foyer		mbar	0,2-0,5	0,3-0,6	0,3-0,7	0,4-0,8	0,6-0,9
Poids à vide		kg	218	257	297	336	375

Valeurs à l'allure nominale (puissance haute de la chaudière), CO_2: 13 % au fioul et 9 % au gaz naturel, dépression à la buse = 0

Temp. moy. de fonctionnement:
T_{fonct_max}: 90 °C
T_{fonct_min}: 30 °C
Température maxi. de service: 100 °C

Pression maxi. de service: 4 bar
Thermostat réglable de: 30 à 90 °C
Thermostat de sécurité: 110 °C

Détails des données
Voir feuillet technique

PRIX H.T.		224	225	226	227	228
GT 220 D Corps assemblé	Réf.	100004313	100004314	100004315	100004316	100004317
	€	**6 402,00**	**7 237,00**	**7 760,00**	**8 206,00**	**8 660,00**
GT 220 D Corps non monté	Réf.	100004275	100004276	100004277	100004278	100004279
	€	**6 405,00**	**7 242,00**	**7 763,00**	**8 212,00**	**8 666,00**

Eco-Participation : voir liste des colis page suivante

De Dietrich

GT 220 DE 40 À 100 KW

CHAUDIÈRE **À ÉQUIPER D'UN BRÛLEUR FIOUL /GAZ SOUFFLÉ POUR CHAUFFAGE SEUL**

COLISAGE

DÉSIGNATION GT 220 (LIVRAISON EN CORPS ASSEMBLÉ)	RÉFÉRENCE COMPLÈTE	PRIX HT (€) ECOPART : VOIR LISTE COLIS	NOMBRE DE COLIS	CORPS DE CHAUDIÈRE ASSEMBLÉ	JAQUETTE	TABLEAU DIEMATIC 3/TA
GT 224 D CA	100004313	**6 402,00**	3	100004361	100004371	100001623
GT 225 D CA	100004314	**7 237,00**	3	100004362	100019216	100001623
GT 226 D CA	100004315	**7 760,00**	3	100004363	100019217	100001623
GT 227 D CA	100004316	**8 206,00**	3	100004364	100019218	100001623
GT 228 D CA	100004317	**8 660,00**	3	100004365	100004375	100001623

DÉSIGNATION GT 220 (LIVRAISON EN ÉLÉMENTS SÉPARÉS)	RÉFÉRENCE COMPLÈTE	PRIX HT (€) ECOPART : VOIR LISTE COLIS	NOMBRE DE COLIS	ÉLÉMENT INTERMÉDIAIRE	ÉLÉMENT AVANT	ÉLÉMENT ARRIÈRE	TIGES ASSEMBLAGE	COLIS ACCESSOIRES	JAQUETTE	TABLEAU DIEMATIC 3/TA
GT 224 D CV	100004275	**6 405,00**	7	2 x 200004483	82270002	82270003	-	100004366	100004371	100001623
GT 225 D CV	100004276	**7 242,00**	8	3 x 200004483	82270002	82270003	-	100004367	100019216	100001623
GT 226 D CV	100004277	**7 763,00**	10	4 x 200004483	82270002	82270003	82277010	100004368	100019217	100001623
GT 227 D CV	100004278	**8 212,00**	11	5 x 200004483	82270002	82270003	82277011	100004369	100019218	100001623
GT 228 D CV	100004279	**8 666,00**	12	6 x 200004483	82270002	82270003	82277012	100004370	100004375	100001623

LISTE DES COLIS

RÉF.	DÉSIGNATION	COLIS	PRIX HT (€)
200004483	ÉLÉMENT GT 220 INTERMÉDIAIRE		**389,00**
82270002	ÉLÉMENT GT 220 AVANT		**482,00**
82270003	ÉLÉMENT GT 220 ARRIÈRE		**636,00**
100004361	CORPS ASSEMBLE 4 ÉLÉMENTS	ME1	**3 279,00**
100004362	CORPS ASSEMBLE 5 ÉLÉMENTS	ME2	**3 764,00**
100004363	CORPS ASSEMBLE 6 ÉLÉMENTS	ME3	**4 201,00**
100004364	CORPS ASSEMBLE 7 ÉLÉMENTS	ME4	**4 629,00**
100004365	CORPS ASSEMBLE 8 ÉLÉMENTS	ME5	**5 065,00**
100004366	CAISSE ACCESSOIRES 4 ÉLÉMENTS	ME6	**1 386,00**
100004367	CAISSE ACCESSOIRES 5 ÉLÉMENTS	ME7	**1 484,00**
100004368	CAISSE ACCESSOIRES 6 ÉLÉMENTS	ME8	**1 516,00**
100004369	CAISSE ACCESSOIRES 7 ÉLÉMENTS	ME9	**1 558,00**

RÉF.	DÉSIGNATION	COLIS	PRIX HT (€)
100004370	CAISSE ACCESSOIRES 8 ÉLÉMENTS	ME10	**1 605,00**
100004371	JAQUETTE GT 224	ME11	**1 143,00**
100019216	JAQUETTE GT 225/GTUC225	ME88	**1 493,00**
100019217	JAQUETTE GT 226/GTUC226	ME89	**1 579,00**
100019218	JAQUETTE GT 227/GTUC227	ME90	**1 597,00**
100004375	JAQUETTE GT 228	ME15	**1 615,00**
82277010	TIGES ASSEMBLAGE GT 216		**14,00**
82277011	TIGES ASSEMBLAGE GT 217		**14,00**
82277012	TIGES ASSEMBLAGE GT 218		**14,00**
100001623	TABLEAU DIEMATIC 3 / TA	FM129	**1 980,00**

OPTIONS EAU CHAUDE SANITAIRE

	RÉF.	DÉSIGNATION	COLIS	PRIX HT (€)
	100007835	KIT DE LIAISON GT 224 ET 225 - GTU C 220 / B 150-200-300	EA117	**806,00**
	100007836	KIT DE LIAISON GT 226-À 228 ET DTG 230 / B 150-200-300	EA118	**806,00**

OPTIONS DE RÉGULATION

	RÉF.	DÉSIGNATION	COLIS	PRIX HT (€)
	100004294	PLATINE 2 ALLURES/MOD./V3V	AD217	**420,00**
	88017017	SONDE DÉPART	AD199	**121,00**
	100000030	SONDE ECS	AD212	**74,50**

BRÛLEURS

	RÉF.	DÉSIGNATION	COLIS	PRIX HT (€)
	100005100	BRÛLEUR FIOUL M 100/3 S	EA117	**1 891,00**
	7805449	BRÛLEUR FIOUL M 100/3 S F30	EA118	**2 595,00**

ÉCO-PART. **5,00** **1,67** **0,83** **0,12** **0,02**
HT (€) EN SUS

ÉCO-PART. **66,00** **23,50** **16,05** **4,15** **1,78** **0,88**
HT (€) INCLUSE **0,73** **0,10** **0,08** **0,07** **0,02**

Les montants des éco-participations sont susceptibles d'évoluer en cas de modification du barème par notre organisme collecteur.

POUR PLUS D'INFORMATIONS SUR NOS **SERVICES & OUTILS**
SE REPORTER AUX P 30 ET SUIVANTES

Voir pages suivantes

GT 220 DE 40 À 100 KW

CHAUDIÈRE **À ÉQUIPER D'UN BRÛLEUR FIOUL /GAZ SOUFFLÉ POUR CHAUFFAGE SEUL**

OPTIONS THERMOSTATS ET SONDES D'AMBIANCE

	RÉF.	DÉSIGNATION	COLIS	CONNEXION	PILES	PROGRAMME HORAIRE	CONNECTE INTERNET	CLASSE	PRIX HT (€)
	100018924	COMMANDE A DISTANCE INTERACTIVE CDI2/CDI4 DD	AD285	Filaire	non	oui	non	VI*	250,00
	100018923	COMMANDE A DISTANCE RADIO CDR iSystem	AD284	RF	oui	oui	non	VI*	334,00
	100013307	MODULE CHAUDIÈRE RADIO DIEMATIC iSystem	AD252	Filaire	non			VI*	175,00
	85757747	SONDE D'AMBIANCE SIMPLIFIÉ	FM52	Filaire	non	oui	non	VI*	147,00

* avec sonde extérieure filaire 85757741 livrée d'origine

CHOIX DES OPTIONS EN FONCTION DES CIRCUITS RACCORDÉS

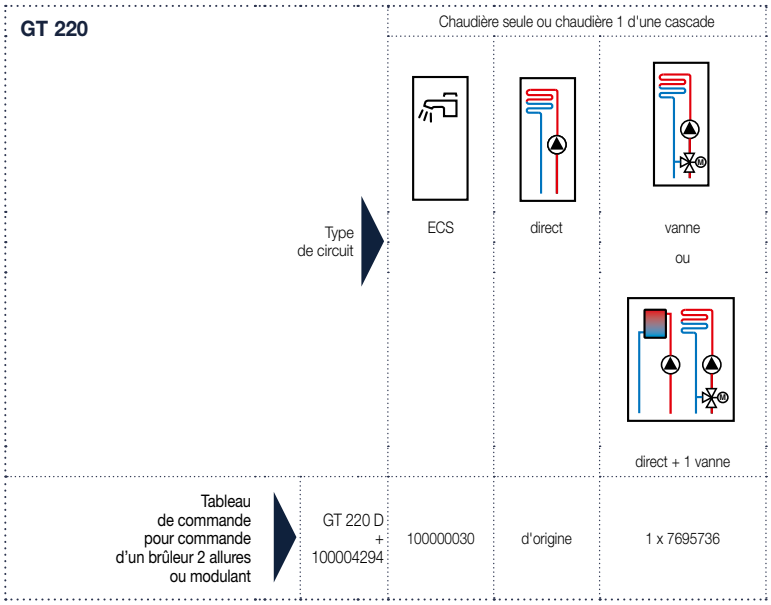

(1) Chacun des circuits chauffage peut être complété au choix par une commande à distance AD285, AD284 + AD252 ou FM52
(2) Ne pas oublier de commander la sonde départ cascade : colis AD212 ou AD218

FUMISTERIE : voir page 635

De Dietrich

GT 220 DE 40 À 100 KW

CHAUDIÈRE **À ÉQUIPER D'UN BRÛLEUR FIOUL /GAZ SOUFFLÉ POUR CHAUFFAGE SEUL**

Pensez-y !

BRÛLEURS DE REMPLACEMENT POUR CHAUDIÈRES GT 220

	BRÛLEUR	
	FIOUL*	GAZ
GT 224	M 100-3 S	G 110/2 N
GT 225	M 100-3 S jusqu'à 58 kW M 201-2 S au-delà de 58 kW	G 110/2 N
GT 226	M 201-2 S (1 all.) M 202-2 S (2 all.)	G 110-2 N jusqu'à 70 kW G 201-2 N au-delà de G 203-2 N 70 kW
GT 227	M 201-2 S (1 all.) M 202-2 S (2 all.)	G 201-2 N (1 all.) G 203-2 N (mod.)
GT 228	M 201-2 S (1 all.) M 202-2 S (2 all.)	G 201-2 N (1 all.) G 203-2 N (mod.)

* Attention : bien vérifier l'adaptation du gicleur à la puissance d'utilisation de la chaudière concernée

ACCÉDEZ À NOTRE **SCHÉMATHÈQUE**

GÉNÉREZ L'ÉTIQUETTE ÉNERGÉTIQUE SYSTÈME

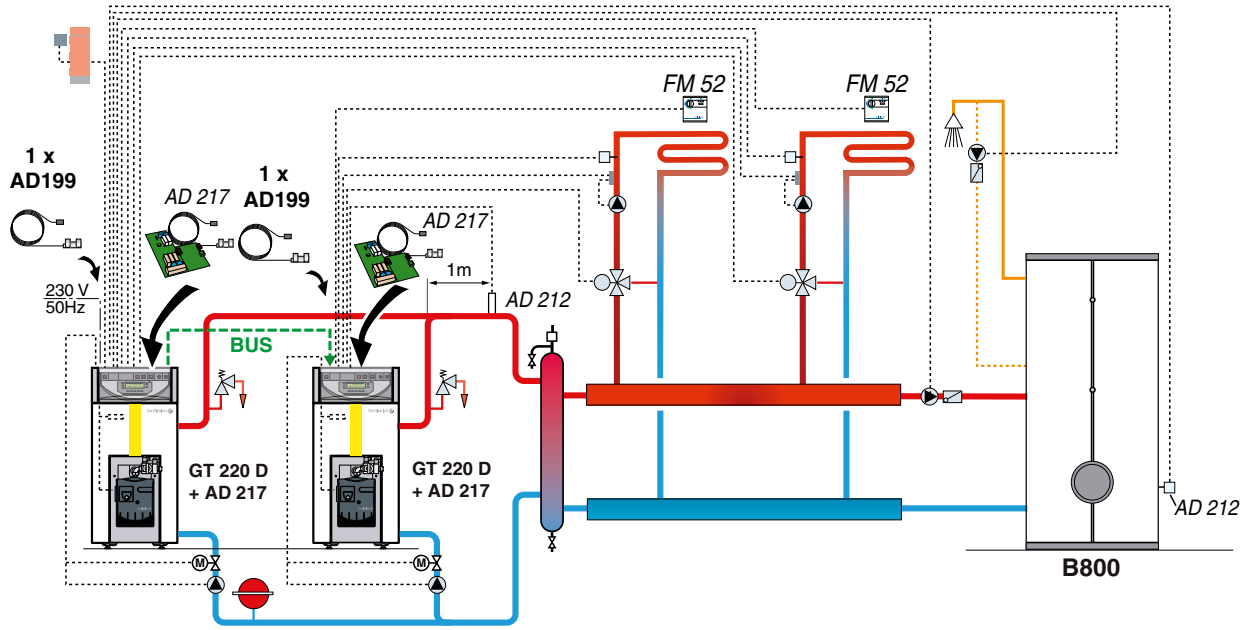

DESCRIPTIF

	COLIS	RÉF.	PRIX HT (€)
2 x chaudière GT 226 D + AD217	-	2 x 100004315 + 100004294	**2 x 7 760,00** **+ 420,00**
2 x brûleur M 202/2 S (2 allures)	M202/2S	88027314	**2 728,00**
Câble de liaison BUS	AD134	88017851	**162,90**
Sonde départ cascade	AD212	100000030	**74,50**
2 x sonde départ après vanne	2 x AD199	88017017	**2 x 121,00**
1 x Préparateur eau chaude sanitaire B 800 (cuve)	AJ79	7650481	**5 768,00**
Habillage rigide pour B 800	AJ95	7650497	**922,00**
Sonde ECS	AD212	100000030	**74,50**
Options éventuelles supplémentaires			
- 2 x commande à distance simplifiée	2 x FM52	85757747	**2 x 147,00**
		Prix total H.T.* :	**26 205,90**
Mise en service		**Prix net H.T. :**	**Nous consulter**

* hors Eco-Participation

Exemple donné à titre indicatif

GT 330, GT 430, GT 530 DE 55 A 1450 KW

CHAUDIÈRE **À ÉQUIPER D'UN BRÛLEUR FIOUL /GAZ SOUFFLÉ POUR CHAUFFAGE SEUL**

Produit

- Montage possible partout même dans les chaufferies difficiles d'accès compte-tenu de leur livraison en éléments séparés
- Porte brûleur avec charnières réversibles
- Corps assemblés sur demande
- Plusieurs possibilités de tableau de commande
- Maintenance et ramonage aisés

- Corps de chauffe en fonte eutectique
- Robuste et polyvalent
- Rendement d'exploitation annuel élevé



BIOFIOUL READY B30

CE

Informations pratiques

Éligibles Aides & Subventions Voir p. 34

Formations proposées Voir p. 42

On vous accompagne Voir p. 33

FABRICATION 100% FRANÇAISE

Page produit site internet

De Dietrich

Bénéfices utilisateur

- Longévité et résistance
- Confort
- Adaptabilité

Des chaudières fiables et durables
Maintenance et ramonage aisés
Offre des caractéristiques acoustiques favorables
Différents tableaux de commande permettant de s'adapter à toutes les installations



De Dietrich reste près de vous sur toutes les phases clés de votre projet



GT 330 DE 55 À 280 KW

CHAUDIÈRE À ÉQUIPER D'UN BRÛLEUR FIOUL / GAZ SOUFFLÉ POUR CHAUFFAGE SEUL



Chaudière **à équiper d'un brûleur fioul/gaz soufflé**

Corps de chauffe par éléments en fonte eutectique
- Foyer pressurisé à fort volume
- Portes avec charnières réversibles
- Isolation renforcée, faibles pertes à l'arrêt
- Température mini de départ : 30 °C
- 2 tableaux de commande au choix avec fonction priorité ECS
  - B3 : pour commande de brûleurs 1 ou 2 allures, fonctionnement par thermostat de chaudière
  - DIEMATIC-m3 : avec régulation en fonction de la température extérieure pour commande de brûleurs 1, 2 allures ou modulants, permet aussi la gestion d'une cascade

Chaudières destinées au remplacement d'un appareil identique commercialisé avant le 01/01/18

(1) En cas d'utilisation des "pieds réglables" l'ensemble de la chaudière est relevé de 0 à 40 mm
(2) Tableau de commande latéral (à préciser à la commande) sa position sur l'un des panneaux latéraux est à l'appréciation de l'installateur
R : Filetage
Rp : Taraudage (*)
Ø 2" en option

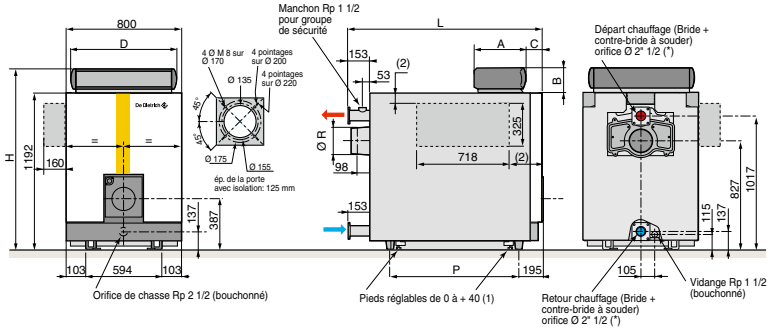

Cotes (mm)	A	B	C	D	H
B3 et DIEMATIC-m3	355	190	45	755	1387

GT	334	335	336	337	338	339
L	991	1151	1311	1471	1631	1791
P	490	650	810	970	1130	1290
ØR	180	180	180	200	200	200

GT			334	335	336	337	338	339
Puissance utile	- nominale déterminée à Qnom (Pn_gen)	kW	90	115	150	185	230	280
	- intermédiaire à 30 % Qnom (Pint)	kW	28,3	36,1	47,1	57,7	72,4	87,9
Rendement en % PCI à charge ...%	- 100 % Pn à 70 °C (RPn)	%	91,0	91,6	91,7	91,5	91,7	92,0
Pn_gen et temp. moyenne ...°C	- 30 % Pn à 30 °C (RPint)	%	95,2	95,5	95,8	95,2	96,1	96,3
Perte à l'arrêt à ΔT = 30 K (Qpo30)		W	191	209	224	231	241	245
Puissance électrique des auxiliaires (hors circulateur) à Pn_gen (Qaux) avec tableau DIEMATIC-m3		W	6	6	6	6	6	6
Puissance électrique des auxiliaires en veille (Qveille)		W	6	6	6	6	6	6
Plage de puissance utile		kW	55-90	90-115	115-150	150-185	185-230	230-280
Contenance en eau		l	96	116	136	156	176	196
Pression au foyer		mbar	0,2	0,4	0,7	1,2	1,8	2,2
Poids à vide (avec tableau DIEMATIC-m3)		kg	612	736	846	981	1103	1230

Temp. moy. de fonctionnement :
T_{fonct_max} : 85 °C
T_{fonct_min} : 30 °C
Température maxi. de service : 90 °C

Pression maxi. de service : 6 bar
Thermostat réglable de : 30 à 85 °C
Thermostat de sécurité : 110 °C

Détails des données
Voir feuillet technique

PRIX H.T.		334	335	336	337	338	339
GT 330 B3 Corps assemblé	Réf.	100004567	100004568	100004569	100004570	100004571	100004572
	€	**6 689,00**	**7 311,00**	**8 084,00**	**8 969,00**	**10 346,00**	**11 864,00**
GT 330 DIEMATIC-m3 Corps assemblé	Réf.	100004580	100004581	100004582	100004583	100004584	100004585
	€	**8 296,00**	**8 918,00**	**9 691,00**	**10 576,00**	**11 953,00**	**13 471,00**
GT 330 B3 Corps démonté (1)	Réf.	100004543	100004544	100004545	100004546	100004547	100004548
	€	**6 448,00**	**7 006,00**	**7 713,00**	**8 491,00**	**9 859,00**	**11 527,00**
GT 330 DIEMATIC-m3 Corps démonté (1)	Réf.	100004555	100004556	100004557	100004558	100004559	100004560
	€	**8 055,00**	**8 613,00**	**9 320,00**	**10 098,00**	**11 466,00**	**13 134,00**

Supplément corps assemblé
(1) Tableau de commande également disponible en version "latérale" sur demande, sans supplément de prix.
Eco-Participation : voir liste des colis page suivante

De Dietrich

GT 330 DE 55 À 280 KW

CHAUDIÈRE **À ÉQUIPER D'UN BRÛLEUR FIOUL / GAZ SOUFFLÉ POUR CHAUFFAGE SEUL**

COLISAGE

DÉSIGNATION GT 330 (LIVRAISON EN CORPS ASSEMBLÉ)	RÉFÉRENCE COMPLÈTE	PRIX HT (€) ECOPART : VOIR LISTE COLIS	NOMBRE DE COLIS	CORPS DE CHAUDIÈRE ASSEMBLÉ	COLIS ACCESSOIRES	COLIS TURBULATEURS	PORTE FOYÈRE Ø 135	JAQUETTE LATÉRALE	JAQUETTE AVANT	DOCUMENT TECHNIQUE	TABLEAU		
											B3	OU	DIEMATIC-M3
GT 334 B3	100004567	**6 689,00**	8	85537066	85537015	82197712	82197718	100004865	100004881	100004882	100004298	ou	100004295
GT 335 B3	100004568	**7 311,00**	8	85537067	85537015	82197713	82197718	100004866	100004881	100004883	100004298	ou	100004295
GT 336 B3	100004569	**8 084,00**	8	85537068	85537019	82197713	82197718	100004867	100004881	100004884	100004298	ou	100004295
GT 337 B3	100004570	**8 969,00**	8	85537069	85537019	82197715	82197718	100004868	100004881	100004885	100004298	ou	100004295
GT 338 B3	100004571	**10 346,00**	8	85537070	85537019	82197716	82197718	100004869	100004881	100004886	100004298	ou	100004295
GT 339 B3	100004572	**11 864,00**	8	85537071	85537020	82197717	82197718	100004880	100004881	100004887	100004298	ou	100004295
GT 334 DIEMATIC-m3	100004580	**8 296,00**	8	85537066	85537015	82197712	82197718	100004865	100004881	100004882	100004298	ou	100004295
GT 335 DIEMATIC-m3	100004581	**8 918,00**	8	85537067	85537015	82197713	82197718	100004866	100004881	100004883	100004298	ou	100004295
GT 336 DIEMATIC-m3	100004582	**9 691,00**	8	85537068	85537019	82197713	82197718	100004867	100004881	100004884	100004298	ou	100004295
GT 337 DIEMATIC-m3	100004583	**10 576,00**	8	85537069	85537019	82197715	82197718	100004868	100004881	100004885	100004298	ou	100004295
GT 338 DIEMATIC-m3	100004584	**11 953,00**	8	85537070	85537019	82197716	82197718	100004869	100004881	100004886	100004298	ou	100004295
GT 339 DIEMATIC-m3	100004585	**13 471,00**	8	85537071	85537020	82197717	82197718	100004880	100004881	100004887	100004298	ou	100004295

DÉSIGNATION GT 330 LIVRAISON EN ÉLÉMENTS SÉPARÉS	RÉFÉRENCE COMPLÈTE	PRIX HT (€) ECOPART : VOIR LISTE COLIS	NBRE DE COLIS	ÉLÉMENT INTERMÉDIAIRE	ÉLÉMENT AVANT	ÉLÉMENT ARRIÈRE COMPLET	TIGES ASSEMBLAGE	COLIS ACCESSOIRES	COLIS TURBULATEURS	PORTE FOYÈRE Ø 135	CHÂSSIS	JAQUETTE LATÉRALE	JAQUETTE AVANT	DOCUMENT TECHNIQUE	TABLEAU		
															B3	OU	DIEMATIC-M3
GT 334 B3	100004543	**6 448,00**	13	2 x 82190001	82270002	85537072	82198944	85537009	82197712	82197718	85537060	100004865	100004881	100004882	100004298	ou	100004295
GT 335 B3	100004544	**7 006,00**	14	3 x 82190001	82270002	85537072	82198945	85537010	82197713	82197718	85537061	100004866	100004881	100004883	100004298	ou	100004295
GT 336 B3	100004545	**7 713,00**	15	4 x 82190001	82270002	85537072	82198946	85537011	82197713	82197718	85537062	100004867	100004881	100004884	100004298	ou	100004295
GT 337 B3	100004546	**8 491,00**	16	5 x 82190001	82270002	85537072	82198947	85537012	82197715	82197718	85537063	10000486	100004881	100004885	100004298	ou	100004295
GT 338 B3	100004547	**9 859,00**	17	6 x 82190001	82270002	85537072	82198948	85537013	82197716	82197718	85537064	100004869	100004881	100004886	100004298	ou	100004295
GT 339 B3	100004548	**11 527,00**	18	7 x 82190001	82270002	85537072	82198949	85537014	82197717	82197718	85537065	100004880	100004881	100004887	100004298	ou	100004295
GT 334 DIEMATIC-m3	100004555	**8 055,00**	13	2 x 82190001	82270002	85537072	82198944	85537009	82197712	82197718	85537060	100004865	100004881	100004882	100004298	ou	100004295
GT 335 DIEMATIC-m3	100004556	**8 613,00**	14	3 x 82190001	82270002	85537072	82198945	85537010	82197713	82197718	85537061	100004866	100004881	100004883	100004298	ou	100004295
GT 336 DIEMATIC-m3	100004557	**9 320,00**	15	4 x 82190001	82270002	85537072	82198946	85537011	82197713	82197718	85537062	100004867	100004881	100004884	100004298	ou	100004295
GT 337 DIEMATIC-m3	100004558	**10 098,00**	16	5 x 82190001	82270002	85537072	82198947	85537012	82197715	82197718	85537063	10000486	100004881	100004885	100004298	ou	100004295
GT 338 DIEMATIC-m3	100004559	**11 466,00**	17	6 x 82190001	82270002	85537072	82198948	85537013	82197716	82197718	85537064	100004869	100004881	100004886	100004298	ou	100004295
GT 339 DIEMATIC-m3	100004560	**13 134,00**	18	7 x 82190001	82270002	85537072	82198949	85537014	82197717	82197718	85537065	100004880	100004881	100004887	100004298	ou	100004295

LISTE DES COLIS

RÉF.	DÉSIGNATION	COLIS	PRIX HT (€)
85537066	CORPS ASSEMBLE GT 334		**3 433,00**
85537067	CORPS ASSEMBLE GT 335		**4 039,00**
85537068	CORPS ASSEMBLE GT 336		**4 695,00**
85537069	CORPS ASSEMBLE GT 337		**5 393,00**
85537070	CORPS ASSEMBLE GT 338		**6 049,00**
85537071	CORPS ASSEMBLE GT 339		**6 731,00**
85537072	ÉLÉMENT ARRIÈRE COMPLET GT 330		**819,00**
82190001	ÉLÉMENT INTERMÉDIAIRE GT 330		**537,00**
82190002	ÉLÉMENT AVANT GT 330		**731,00**
82198944	LIASSE TIGES ASSEMBLÉES GT 334		**10,00**
82198945	LIASSE TIGES ASSEMBLÉES GT 335		**11,00**
82198946	LIASSE TIGES ASSEMBLÉES GT 336		**11,00**
82198947	LIASSE TIGES ASSEMBLÉES GT 337		**14,00**
82198948	LIASSE TIGES ASSEMBLÉES GT 338		**17,00**
82198949	LIASSE TIGES ASSEMBLÉES GT 339		**32,00**
85537009	COLIS ACCESSOIRES GT 334 CV	FD9	**711,00**
85537010	COLIS ACCESSOIRES GT 335 CV	FD10	**710,00**
85537011	COLIS ACCESSOIRES GT 336 CV	FD11	**733,00**
85537012	COLIS ACCESSOIRES GT 337 CV	FD12	**762,00**
85537013	COLIS ACCESSOIRES GT 338 CV	FD13	**841,00**
85537014	COLIS ACCESSOIRES GT 339 CV	FD14	**1 072,00**
82197712	COLIS TURBULATEURS GT 334	BP16	**320,00**
82197713	COLIS TURBULATEUR GT 335/6	BP17	**336,00**
82197715	COLIS TURBULATEURS GT 337	BP19	**422,00**
82197716	COLIS TURBULATEURS GT 338	BP20	**630,00**
82197717	COLIS TURBULATEURS GT 339	BP21	**785,00**

RÉF.	DÉSIGNATION	COLIS	PRIX HT (€)
82197718	PORTE FOYÈRE D 135 GT330	BP13	**409,00**
85537015	COLIS ACCESSOIRES CORPS ASSEMBLE GT 334-5	FD15	**350,00**
85537019	COLIS ACCESSOIRES CORPS ASSEMBLE GT 336-7-8	FD19	**365,00**
85537020	COLIS ACCESSOIRES CORPS ASSEMBLE GT 339	FD20	**383,00**
100004865	COLIS JAQUETTE LATÉRALE GT 334	MD7	**781,00**
100004866	COLIS JAQUETTE LATÉRALE GT 335	MD8	**781,00**
100004867	COLIS JAQUETTE LATÉRALE GT 336	MD9	**883,00**
100004868	COLIS JAQUETTE LATÉRALE GT 337	MD10	**984,00**
100004869	COLIS JAQUETTE LATÉRALE GT 338	MD11	**1 497,00**
100004880	COLIS JAQUETTE LATÉRALE GT 339	MD12	**2 160,00**
100004881	COLIS JAQUETTE AVANT GT 330	MD13	**163,00**
85537060	COLIS CHÂSSIS GT 334	FD30	**197,00**
85537061	COLIS CHÂSSIS GT 335	FD31	**202,00**
85537062	COLIS CHÂSSIS GT 336	FD32	**247,00**
85537063	COLIS CHÂSSIS GT 337	FD33	**269,00**
85537064	COLIS CHÂSSIS GT 338	FD34	**297,00**
85537065	COLIS CHÂSSIS GT 339	FD35	**364,00**
100004882	COLIS DOCUMENT TECHNIQUE FR GT 334	MD14	**73,00**
100004883	COLIS DOCUMENT TECHNIQUE FR GT 335	MD15	**73,00**
100004884	COLIS DOCUMENT TECHNIQUE FR GT 336	MD16	**73,00**
100004885	COLIS DOCUMENT TECHNIQUE FR GT 337	MD17	**73,00**
100004886	COLIS DOCUMENT TECHNIQUE FR GT 338	MD18	**73,00**
100004887	COLIS DOCUMENT TECHNIQUE FR GT 339	MD19	**73,00**
100004298	TABLEAU B 3	MD3	**1 160,00**
100004295	TABLEAU DIEMATIC-M 3	MD1	**2 767,00**

GT 330 DE 55 À 280 KW

CHAUDIÈRE **À ÉQUIPER D'UN BRÛLEUR FIOUL / GAZ SOUFFLÉ POUR CHAUFFAGE SEUL**

OPTIONS

	RÉF.	DÉSIGNATION	COLIS	PRIX HT (€)
	82197719	PORTE FOYÈRE Ø 175-220	BP14	472,90
	82197720	PORTE FOYÈRE Ø 175-270	BP15	473,00
	85537074	KIT VANNE DE CHASSE	FD37	402,00
	85537075	JEU DE 2 CONTRE-BRIDE A ÉPAULEMENT, Ø 2"	FD38	110,00
	85537076	KIT DE SÉCURITÉ 115kW	FD39	258,20
	85537079	KIT DE SÉCURITÉ 115 à 330 kW	FD42	365,00
	100012251	KIT RECIRCULATION	MD218	705,00
	82197781	KIT DE RELAYAGE POUR BRÛLEUR DE PUISSANCE ≥ 450W	BP51	237,00

OPTIONS TABLEAU B 3

	88017859	THERMOSTAT D'AMBIANCE NON PROGRAMMABLE	AD140	71,00
	7768817	THERMOSTAT D'AMBIANCE PROGRAMMABLE (FILAIRE)	AD337	134,00
	7768818	THERMOSTAT D'AMBIANCE PROGRAMMABLE (SANS FILS)	AD338	324,00
	82187730	COMPTEUR HORAIRE	BG40	256,00

OPTIONS TABLEAU DIEMATIC-M 3

	RÉF.	DÉSIGNATION	COLIS	PRIX HT (€)
	88017017	SONDE DÉPART V3V	AD199	121,00
	85757743	PLATINE + SONDE POUR 1 CIRCUIT AVEC VANNE MÉLANGEUSE	FM48	270,00
	100013306	SONDE EXTÉRIEURE RADIO DIEMATIC iSystem	AD251	114,30
	88017851	CÂBLE DE LIAISON BUS LG 12 M	AD134	162,90
	81997720	CÂBLE DE LIAISON LG 40 M	DB119	223,20
	88017858	PROLONGATEUR DE CÂBLE BUS	AD139	36,80
	100004781	SONDE PLONGEUR DIEMATIC 3	AD218	289,90
	100000030	COLIS OPTION SONDE ECS	AD212	74,50
	85757747	SONDE D'AMBIANCE SIMPLIFIÉ	FM52	147,00

ÉCO-PART. 5,00 1,67 0,83 0,12 0,02
HT (€) EN SUS

ÉCO-PART. 66,00 23,50 16,05 4,15 1,78 0,88
HT (€) INCLUSE 0,73 0,10 0,08 0,07 0,02

Les montants des éco-participations sont susceptibles d'évoluer en cas de modification du barème par notre organisme collecteur.

OPTIONS THERMOSTATS ET SONDES D'AMBIANCE DIEMATIC M3

	RÉF.	DÉSIGNATION	COLIS	CONNEXION	PILES	PROGRAMME HORAIRE	CONNECTE INTERNET	CLASSE	PRIX HT (€)
	100018924	COMMANDE A DISTANCE INTERACTIVE CDI2/CDI4 DD	AD285	Filaire	non	oui	non	V - VI*	250,00
	100018923	COMMANDE A DISTANCE RADIO CDR iSystem	AD284	RF	oui			V - VI*	334,00
	100013307	MODULE CHAUDIÈRE RADIO DIEMATIC iSystem	AD252	Filaire	non	oui	non	V - VI*	175,00
	85757747	SONDE D'AMBIANCE SIMPLIFIÉ	FM52	Filaire	non	oui	non	V - VI*	147,00

* avec sonde extérieure filaire 85757741 livrée d'origine

CHOIX DES OPTIONS EN FONCTION DES CIRCUITS RACCORDÉS

GT 330			Chaudière seule ou chaudière 1 d'une cascade							Chaudière 2 à 10 d'une cascade par chaudière supplémentaire : (2)		
Type de circuit			ECS	direct	vanne	direct + 1 vanne	2 x vanne	1 x direct + 2 x vanne	3 x vanne	1 x vanne	2 x vanne	3 x vanne
Avec tableau de commande	B3	GT 330 B3	AD212	d'origine	non	non	non	non	non	-	-	-
	Diematic-m3 (1)	GT 330 DIEMATIC- m3	AD212	d'origine	AD199	FM48	1 x AD199 + 1 x FM48	2 x FM48	1 x AD199 + 2 x FM48	-	-	-

(1) Chacun des circuits chauffage peut être complété au choix par une commande à distance AD285, AD284 + AD252 ou FM52
(2) Ne pas oublier de commander la sonde départ cascade : colis AD212 ou AD218, ainsi que les sondes chaudières en cas de cascade modulante : colis AD212

FUMISTERIE : voir page 635

GT 330 DE 55 À 280 KW

CHAUDIÈRE **À ÉQUIPER D'UN BRÛLEUR FIOUL / GAZ SOUFFLÉ POUR CHAUFFAGE SEUL**

Pensez-y !

BRÛLEURS DE REMPLACEMENT POUR CHAUDIÈRES GT 330

	BRÛLEUR GAZ MODULANT
GT 334	G 201-2N (1 all.) G 203-2N
GT 335	G 303-2N
GT 336	G 303-2N
GT 337	G 303-3N
GT 338	G 303-3N
GT 339	G 303-5N (20/25/300 mbar)

	BRÛLEUR FIOUL (1)
GT 334	M 201-2S (1 allure) M 202-2S (2 allures)
GT 335	M 311-2S (1 allure)
	M 312-2S (2 allures)
GT 336	M 312-2S (2 allures)
GT 337	M 312-3S (2 allures)
GT 338	M 312-4S (2 allures)
GT 339	M 302-5S (2 allures)

(1) Attention : bien vérifier l'adaptation du gicleur à la puissance d'utilisation de la chaudière concernée.

ACCÉDEZ À NOTRE **SCHÉMATHÈQUE**

GÉNÉREZ L'ÉTIQUETTE ÉNERGÉTIQUE SYSTÈME

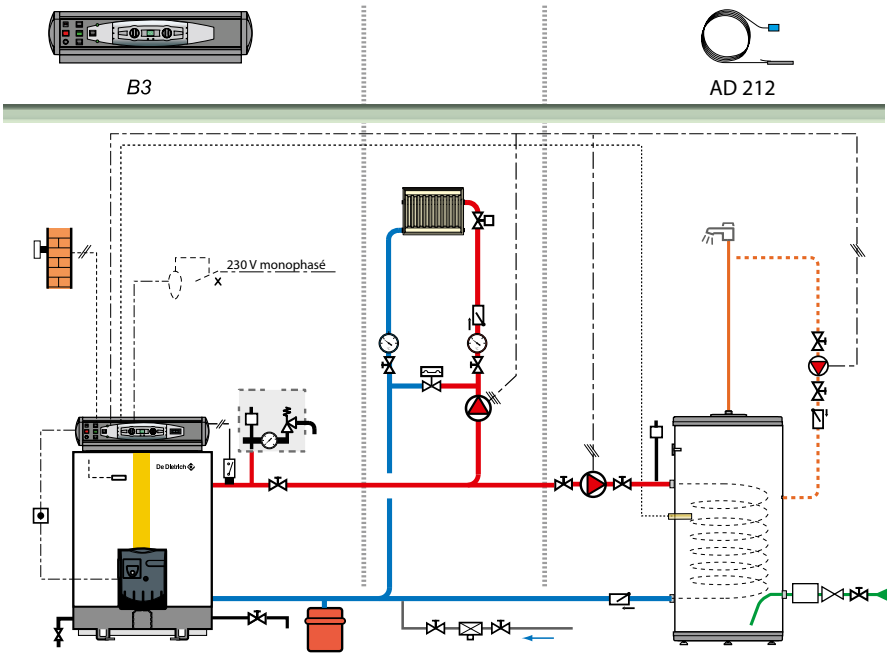

DESCRIPTIF

	COLIS	RÉF.	PRIX HT (€)
GT 330 B3	-	100004545	**7 713,00**
Brûleur gaz modulant G 303_3N	-	100004508	**5 861,00**
Habillage rigide pour B 800	AJ95	7650497	**922,00**
Sonde ECS	AD212	100000030	**74,50**
		Prix total H.T.* :	**14 570,50**
Mise en service		**Prix net H.T. :**	**Nous consulter**

* hors Eco-Participation

Exemple donné à titre indicatif

GT 430 DE 250 À 700 KW

CHAUDIÈRE À ÉQUIPER D'UN BRÛLEUR FIOUL / GAZ SOUFFLÉ POUR CHAUFFAGE SEUL



Chaudière à équiper d'un brûleur fioul/gaz soufflé

Corps de chauffe par éléments en fonte eutectique
- Température minimale de départ : 40 °C
- Foyer pressurisé à fort volume
- Porte brûleur avec charnière réversible
- Isolation renforcée, faibles pertes à l'arrêt
- 2 tableaux de commande au choix avec fonction priorité ECS
  - B3 : pour commande de brûleurs 1 ou 2 allures, fonctionnement par thermostat de chaudière
  - DIEMATIC-m3 : avec régulation en fonction de la température extérieure pour commande de brûleurs 1, 2 allures ou modulants, permet aussi la gestion d'une cascade

Chaudières GT 430-8 est destinée au remplacement d'un appareil identique commercialisé avant le 01/01/18

① Départ chauffage Ø B (à souder)
② Retour chauffage Ø B (à souder)
③ Vidange Rp 2 (bouchonné)
④ Orifice de chasse Rp 2 1/2 (bouchonné)

(2) Tableau de commande latéral (à préciser à la cde), sa position sur l'un des panneaux latéraux est à l'appréciation de l'installateur
(3) Ø inscrit du foyer : élément avant : Ø 455 mm, élément intermédiaire : Ø 530 mm, Ø équivalent foyer : 573 mm
R : Filetage
Rp : Taraudage

Cotes (mm)	F	G	H	K	M
B3 et DIEMATIC-m3	113,5	355	190	1690	755

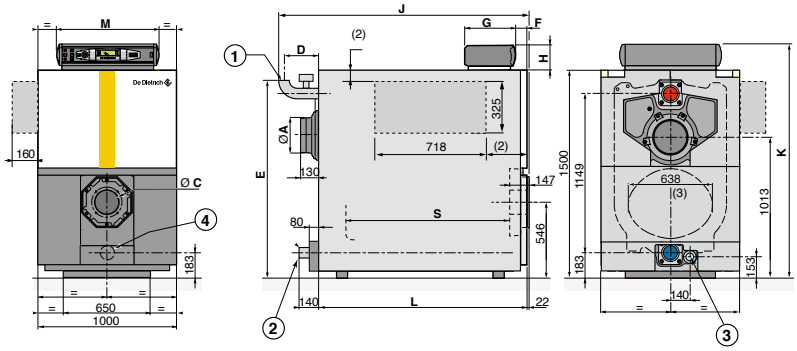

GT	Ø A ext.	Ø B	Ø C	D	E	J	L	S
430-8	250	2"1/2	plaque pleine ou prépercée	235	1427	1800	1505	1183
430-10	250	2"1/2	au ø 135, 175, 190,	235	1427	2120	1825	1503
430-12	300	3"	240, 250 ou 290	254	1447	2465	2145	1823
430-14	300	3"	sur demande	254	1447	2785	2465	2143

GT			430-8*	430-10	430-12	430-14
Puissance utile	- nominale déterminée à Qnom (Pn_gen)	kW	310	430	570	700
	- intermédiaire à 30 % Qnom (Pint)	kW	96,7	134,5	179,4	218,2
Rendement en % PCI à charge ...%	- 100 % Pn à 70 °C (RPn)	%	92,1	91,7	92,1	91,8
Pn_gen et temp. moyenne ...°C	- 30 % Pn à 30 °C (RPint)	%	95,8	95,6	96,6	95,4
Perte à l'arrêt à ΔT = 30 K (Qpo30)		W	306	339	412	459
Puissance électrique des auxiliaires (hors circulateur) à Pn_gen (Qaux) avec tableau DIEMATIC-m3		W	6	6	6	6
Puissance électrique des auxiliaires en veille (Qveille)		W	6	6	6	6
Plage de puissance utile		kW	250-310	370-430	495-570	645-700
Contenance en eau		l	366	452	538	624
Pression au foyer		mbar	0,57	0,96	1,57	2,5
Poids à vide		kg	1802	2238	2638	3057

Temp. moy. de fonctionnement :
T_{fonct_max} : 85 °C
T_{fonct_min} : 40 °C
Température maxi. de service : 90 °C

Pression maxi. de service : 6 bar
Thermostat réglable de : 40 à 85 °C
Thermostat de sécurité : 110 °C

Détails des données
Voir feuillet technique

PRIX H.T.		430-8*	430-10	430-12	430-14
GT 430 B3 Corps démonté (1)	Réf.	100006908	100006910	100006912	100006914
	€	**17 643,00**	**18 940,00**	**21 984,00**	**24 932,00**
GT 430 DIEMATIC-M3 Corps démonté (1)	Réf.	100006901	100006903	100006905	100006907
	€	**17 604,00**	**20 547,00**	**23 591,00**	**26 539,00**
GT 430 B3 Corps assemblé	Réf.	100006954	100006956	100006958	100006960
	€	**21 196,00**	**25 509,00**	**28 972,00**	**30 551,00**
GT 430 DIEMATIC-M3 B3 Corps assemblé	Réf.	100006947	100006949	100006951	100006953
	€	**22 803,00**	**27 145,00**	**30 407,00**	**30 436,00**

(1) Tableau de commande également disponible en version "latérale" sur demande, sans supplément de prix.
* Chaudières destinées au remplacement de produits à l'identique

Eco-Participation : voir liste des colis page suivante

De Dietrich

GT 430 DE 250 À 700 KW

CHAUDIÈRE **À ÉQUIPER D'UN BRÛLEUR FIOUL / GAZ SOUFFLÉ POUR CHAUFFAGE SEUL**

COLISAGE

DÉSIGNATION GT 430 LIVRAISON EN ÉLÉMENTS SÉPARÉS	RÉF. COMPLÈTE	PRIX HT (€) ECOPART : VOIR LISTE COLIS	NBRE DE COLIS	ÉLÉMENT INTERMÉDIAIRE	ÉLÉMENT AVANT	ÉLÉMENT INTERMÉDIAIRE SPÉCIAL	ÉLÉMENT ARRIÈRE COMPLET	CHÂSSIS	ISOLATION INFÉRIEURE	ACCESSOIRES COMMUNS	CAISSE ACCESSOIRES VARIABLES	ACCÉLÉRATEURS DE CONVECTION	CHEMINS DE CÂBLES	HABILLAGE (PIÈCES COMMUNES)	HABILLAGE (PIÈCES VARIABLES)	DOCUMENT TECHNIQUE	TABLEAU B3	TABLEAU OU	TABLEAU DIEMATIC-M3
GT 430-8 B3	100006908	**17 643,00**	18	5 x 82290001	82290002	82290005	82298904	82298900	82297751	82297720	82297722	82297730	82297741	100007213	100007215	100006887	100004298	ou	100004295
GT 430-10 B3	100006910	**18 940,00**	21	7 x 82290001	82290002	82290005	82298904	82298901	82297753	82297720	82297724	82297731	82297743	100007213	100007214 + 100007216	100006889	100004298	ou	100004295
GT 430-12 B3	100006912	**21 984,00**	24	9 x 82290001	82290002	82290005	82298904	82298902	82297755	82297720	82297726	82297732	82297745	100007213	2 x 100007216 + 100007217	100006891	100004298	ou	100004295
GT 430-14 B3	100006914	**24 932,00**	26	11 x 82290001	82290002	82290005	82298904	82298903	82297757	82297720	82297728	82297733	8229774	100007213	100007215 + 2 x 100007216	100006893	100004298	ou	100004295
GT 430-8 DIEMATIC-m3	100006901	**17 604,00**	18	5 x 82290001	82290002	82290005	82298904	82298900	82297751	82297720	82297722	82297730	82297741	100007213	100007215	100006887	100004298	ou	100004295
GT 430-10 DIEMATIC-m3	100006903	**20 547,00**	21	7 x 82290001	82290002	82290005	82298904	82298901	82297753	82297720	82297724	82297731	82297743	100007213	100007214 + 100007216	100006889	100004298	ou	100004295
GT 430-12 DIEMATIC-m3	100006905	**23 591,00**	24	9 x 82290001	82290002	82290005	82298904	82298902	82297755	82297720	82297726	82297732	82297745	100007213	2 x 100007216 + 100007217	100006891	100004298	ou	100004295
GT 430-14 DIEMATIC-m3	100006907	**26 539,00**	26	11 x 82290001	82290002	82290005	82298904	82298903	82297757	82297720	82297728	82297733	8229774	100007213	100007215 + 2 x 100007216	100006893	100004298	ou	100004295

Colisage en corps monté : **nous consulter**

LISTE DES COLIS

RÉF.	DÉSIGNATION	COLIS	PRIX HT (€)
82290001	ÉLÉMENT INTERMÉDIAIRE		**1 107,00**
82290002	ÉLÉMENT AVANT		**1 106,00**
82290005	ÉLÉMENT INTER.SPECIAL		**1 044,00**
82298904	ÉLÉMENT ARRIÈRE COMPLET		**1 424,00**
82297720	GARNITURE ACCES.COMMUNS	CS20	**750,00**
82297722	GARNITURE ACCES.VAR.8 EL		**1 718,00**
82297724	GARNITURE ACCES.VAR.10 EL		**1 819,00**
82297726	GARNITURE ACCES.VAR.12 EL		**1 993,00**
82297728	GARNITURE ACCES.VAR.14 EL		**2 104,00**
82297730	GARNIT.TURBULATEURS 8 ELT	CS30	**610,00**
82297731	GARNIT.TURBULATEURS 9-10	CS31	**785,00**
82297732	GARNIT.TURBULATEURS 11-12	CS32	**967,00**
82297733	GARNIT.TURBULATEURS 13-14	CS33	**1 163,00**
82298900	CHÂSSIS ASSEMB.GT 408		**365,00**
82298901	CHÂSSIS ASSEMB.GT409-410		**418,00**
82298902	CHÂSSIS ASSEMB.GT411-412		**453,00**
82298903	CHÂSSIS ASSEMB.GT413-414		**534,00**
100006887	DOCUMENTATION TECHNIQUE FR GT 430-8	MP6	**85,00**
100006889	DOCUMENTATION TECHNIQUE FR GT 430-10	MP8	**85,00**
100006891	DOCUMENTATION TECHNIQUE FR GT 430-12	MP10	**85,00**
100006893	DOCUMENTATION TECHNIQUE FR GT 430-14	MP12	**85,00**
100007213	JAQUETTE PIÈCES COMMUNES GT430	MP1	**1 297,00**
100007214	JAQUETTE PCES VAR LAT AR 770 GT430	MP2	**600,00**
100007215	JAQUETTE PCES VAR LAT AR 930 GT430	MP3	**782,00**
100007216	JAQUETTE PCES VAR LAT CENT 480 GT430	MP4	**543,00**
100007217	JAQUETTE PCES VAR LAT AR 610 GT430	MP5	**466,00**
82297741	CHEMIN DE CÂBLE 8E	CS41	**62,00**
82297743	CHEMIN DE CÂBLE 10E	CS43	**89,00**
82297745	CHEMIN DE CÂBLE 12E	CS45	**104,00**
82297747	CHEMIN DE CÂBLE 14E	CS47	**121,00**
82297751	GARN.ISOL.BAS-CORPS 8EL	CS51	**59,00**
82297753	GARN.ISOL BAS-CORPS 9/10E	CS53	**71,00**
82297755	GARNI.ISOL.BAS-CORPS11/12	CS55	**86,00**
82297757	GARNI.ISOL.BAS-CORPS13/14	CS57	**99,00**
100004298	TABLEAU B 3	MD3	**1 160,00**
100004295	TABLEAU DIEMATIC-M 3	MD1	**2 767,00**

ÉCO-PART. **5,00** **1,67** **0,83** **0,12** **0,02**
HT (€) EN SUS

ÉCO-PART. **66,00** **23,50** **16,05** **4,15** **1,78** **0,88**
HT (€) INCLUSE **0,73** **0,10** **0,08** **0,07** **0,02**

Les montants des éco-participations sont susceptibles d'évoluer en cas de modification du barème par notre organisme collecteur.

MISE EN SERVICE

Pour les chaudières assemblées : nous consulter

POUR PLUS D'INFORMATIONS SUR NOS **SERVICES & OUTILS**
SE REPORTER AUX P 30 ET SUIVANTES

GT 430 DE 250 À 700 KW

CHAUDIÈRE **À ÉQUIPER D'UN BRÛLEUR FIOUL / GAZ SOUFFLÉ POUR CHAUFFAGE SEUL**

OPTIONS

	RÉF.	DÉSIGNATION	COLIS	PRIX HT (€)
	82197781	KIT DE RELAYAGE POUR BRÛLEUR DE PUISSANCE ≥ 450W	BP51	237,00
	7714175	GTW26 DIEMATIC ISYSTEM/M3-MODBUS	AD325	259,20
	82297781	JEU DE PLOTS ANTIVIBRATILES GT 408 A 410 (4 PLOTS)	CS60	1 035,00
	82297782	JEU DE PLOTS ANTIVIBRATILES GT 411 A 414 (6 PLOTS)	CS61	1 557,00

OPTIONS TABLEAU B3

	RÉF.	DÉSIGNATION	COLIS	PRIX HT (€)
	88017859	THERMOSTAT D'AMBIANCE NON PROGRAMMABLE	AD140	71,00
	7768817	THERMOSTAT D'AMBIANCE PROGRAMMABLE (FILAIRE)	AD337	134,00
	7768818	THERMOSTAT D'AMBIANCE PROGRAMMABLE (SANS FILS)	AD338	324,00
	82187730	COMPTEUR HORAIRE	BG40	256,00

OPTIONS TABLEAU DIEMATIC-M3

	RÉF.	DÉSIGNATION	COLIS	PRIX HT (€)
	88017017	SONDE DÉPART V3V	AD199	121,00
	85757743	PLATINE + SONDE POUR 1 CIRCUIT AVEC VANNE MÉLANGEUSE	FM48	270,00
	100013306	SONDE EXTÉRIEURE RADIO DIEMATIC iSystem	AD251	114,30
	88017851	CÂBLE DE LIAISON BUS LG 12 M	AD134	162,90
	81997720	CÂBLE DE LIAISON LG 40 M	DB119	223,20
	88017858	PROLONGATEUR DE CÂBLE BUS	AD139	36,80
	100004781	SONDE PLONGEUR DIEMATIC 3	AD218	289,90
	100000030	COLIS OPTION SONDE ECS	AD212	74,50

ÉCO-PART. 5,00 1,67 0,83 0,12 0,02
HT (€) EN SUS

ÉCO-PART. 66,00 23,50 16,05 4,15 1,78 0,88
HT (€) INCLUSE 0,73 0,10 0,08 0,07 0,02

Les montants des éco-participations sont susceptibles d'évoluer en cas de modification du barème par notre organisme collecteur.

OPTIONS THERMOSTATS ET SONDES D'AMBIANCE DIEMATIC M3

	RÉF.	DÉSIGNATION	COLIS	CONNEXION	PILES	PROGRAMME HORAIRE	CONNECTE INTERNET	CLASSE	PRIX HT (€)
	100018924	COMMANDE A DISTANCE INTERACTIVE CDI2/CDI4 DD	AD285	Filaire	non	oui	non	V - VI*	250,00
	100018923	COMMANDE A DISTANCE RADIO CDR iSystem	AD284	RF	oui	oui	non	V - VI*	334,00
	100013307	MODULE CHAUDIÈRE RADIO DIEMATIC iSystem	AD252	Filaire	non			V - VI*	175,00
	85757747	SONDE D'AMBIANCE SIMPLIFIÉ	FM52	Filaire	non	oui	non	V - VI*	147,00

* avec sonde extérieure filaire 85757741 livrée d'origine

CHOIX DES OPTIONS EN FONCTION DES CIRCUITS RACCORDÉS

GT 430

Chaudière seule ou chaudière 1 d'une cascade

Chaudière 2 à 10 d'une cascade par chaudière supplémentaire : (2)

Type de circuit

				ECS	direct	vanne	direct + 1 vanne	2 x vanne	1 x direct + 2 x vanne	3 x vanne	1 x vanne	2 x vanne	3 x vanne
Avec tableau de commande	B3	GT 430 B3	AD212	d'origine	non	non	non	non	non	-	-	-
	Diematic-m3 (1)	GT 430 DIEMATIC- m3	AD212	d'origine	AD199	FM48	1 x AD199 + 1 x FM48	2 x FM48	1 x AD199 + 2 x FM48	-	-	-

(1) Chacun des circuits chauffage peut être complété au choix par une commande à distance AD285, AD284 + AD252 ou FM52
(2) Ne pas oublier de commander la sonde départ cascade : colis AD212 ou AD218, ainsi que les sondes chaudières en cas de cascade modulante : colis AD212

FUMISTERIE : voir page 635

De Dietrich

GT 430 DE 250 À 700 KW

CHAUDIÈRE **À ÉQUIPER D'UN BRÛLEUR FIOUL / GAZ SOUFFLÉ POUR CHAUFFAGE SEUL**

Pensez-y !

BRÛLEURS DE REMPLACEMENT POUR CHAUDIÈRES GT 430-8 ET GT 430-9

	BRÛLEUR GAZ MODULANT	PRESSION D'ALIMENTATION GAZ
GT 430-8	G 303-5N	20-25-300 mbar
GT 430-9	G 303-5 N	20-25-300 mbar

	BRÛLEUR FIOUL 2 ALLURES (1)
GT 430-8	M 302-5S
GT 430-9	M 302-5 S

ACCÉDEZ À NOTRE **SCHÉMATHÈQUE**

GÉNÉREZ L'ÉTIQUETTE ÉNERGÉTIQUE SYSTÈME

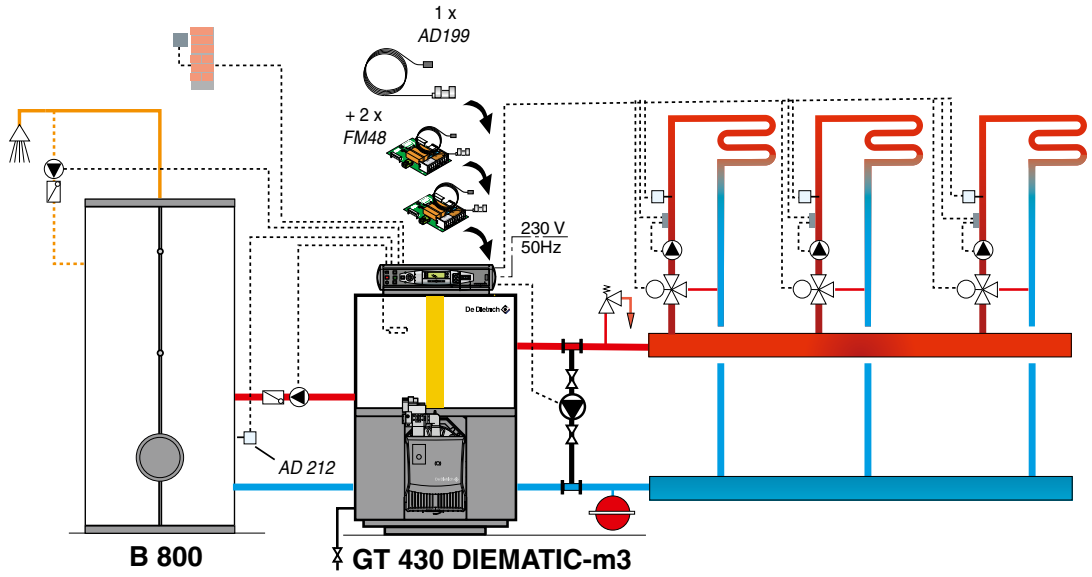

DESCRIPTIF

	COLIS	RÉF.	PRIX HT (€)
Chaudière GT 430-10 DIEMATIC-m3	-	100006903	**20 547,00**
Platine + sonde pour vanne mélangeuse	2 x FM48	2 x 85757743	**2 x 270,00**
Sonde départ après vanne	AD199	88017017	**121,00**
Préparateur eau chaude sanitaire B 800 (cuve)	AJ79	7650481	**5 768,00**
Habillage rigide pour B 800	AJ95	7650497	**922,00**
Sonde ECS	AD212	100000030	**74,50**
		Prix total H.T.* :	**27 972,50**
Mise en service		**Prix net H.T. :**	**Nous consulter**

* hors Eco-Participation

Exemple donné à titre indicatif

GT 530 DE 754 À 1450 KW

CHAUDIÈRE À ÉQUIPER D'UN BRÛLEUR FIOUL / GAZ SOUFFLÉ POUR CHAUFFAGE SEUL



Chaudière à équiper d'un brûleur fioul/gaz soufflé

Corps de chauffe en fonte eutectique
- Foyer pressurisé à fort volume
- Porte brûleur montée sur charnière réversible
- Isolation renforcée, faibles pertes à l'arrêt
- Habillage avec chemin de marche
- 2 tableaux de commande au choix avec fonction priorité ECS

- B3 : pour commande de brûleurs 1 ou 2 allures, fonctionnement par thermostat de chaudière
- DIEMATIC-m3 : avec régulation en fonction de la température extérieure pour commande de brûleurs 1, 2 allures ou modulants, permet aussi la gestion d'une cascade

① Départ chauffage Ø E (à souder)
② Retour chauffage Ø E (à souder)
③ Vidange Rp 3/4
④ Détecteur de débit
⑤ Hauteur mini pour maintenance = 850 mm

(1) L'axe du brûleur est repéré par un pointage. Possibilité de perçage de la porte brûleur sur demande et sans supplément de prix au diamètre 165, 186, 210, 240 ou 290 mm
(2) Tableau de commande latéral (à préciser à la commande), sa position sur l'un des panneaux latéraux est à l'appréciation de l'installateur
* Plaque pleine à découper. Découpe maxi 500 x 700 mm, livrée sans buse de raccordement
** longueur nécessaire au dégagement du tube équirépartiteur d'eau
*** Cote correspondant à l'extrémité du raccordement cheminée (avec buse hauteur 100 mm)
R : Filetage
Rp : Taraudage

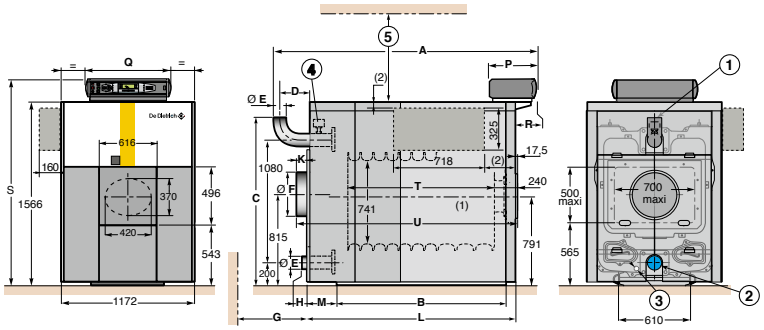

Cotes (mm)	P	Q	R	S
B3 et DIEMATIC-m3	355	755	175	1760

GT	A	B	C	D	Ø E (à souder)	Ø F	G**	H	K***	L	M	T	U
530-14	2538	1744	1488	217	139,7	400	*	-2	10	2105	259	1483	2132
530-17	2871	1966	1488	210	139,7	400	370	-9	3	2445	321	1816	2465,5
530-19	3128	2188	1504	257	159	400	370	13	25	2645	299	2038	2687,5
530-21	3390	2450	1504	209	159	*	650	-35	-23	2955	324	2300	2949,5
530-23	3612	2672	1504	231	159	*	980	-13	-1	3155	324	2522	3171,5
530-25	3834	2894	1504	253	159	*	980	9	21	3355	303	2744	3393,5

GT			530-14	530-17	530-19	530-21	530-23	530-25
Puissance utile	- nominale déterminée à Qnom (Pn_gen)	kW	812	986	1102	1218	1334	1450
	- intermédiaire à 30 % Qnom (Pint)	kW	243,6	309,2	345,2	379,4	413,8	455,1
Rendement en % PCI à charge …%	- 100 % Pn à 70 °C (RPn)	%	91,2	90,2	90,6	91,2	91,1	90,9
Pn_gen et temp. moyenne …°C	- 30 % Pn à 30 °C (RPint)	%	91,1	94,3	94,6	94,7	94,2	95,1
Perte à l'arrêt à ΔT = 30 K (Qpo30)		W	494	520	578	603	661	821
Puissance électrique des auxiliaires (hors circulateur) à Pn_gen (Qaux) avec tableau DIEMATIC-m3		W	6	6	6	6	6	6
Puissance électrique des auxiliaires en veille (Qveille)		W	6	6	6	6	6	6
Plage de puissance utile		kW	754-812	928-986	1044-1102	1160-1218	1276-1334	1400-1450
Contenance en eau		l	655	769	845	943	1019	1095
Pression au foyer		mbar	2,3	2,6	2,85	3,1	3,3	3,5
Poids à vide		kg	3171	3756	4124	4538	4930	5297

Temp. moy. de fonctionnement :
T_{fonct_max} : 85 °C
T_{fonct_min} : 30 °C
Température maxi. de service : 90 °C

Pression maxi. de service : 6 bar
Thermostat réglable de : 40 à 85 °C
Thermostat de sécurité : 110 °C

Détails des données
Voir feuillet technique

PRIX H.T.		530-14	530-17	530-19	530-21	530-23	530-25
GT 530 B3 Corps démonté (1)	Réf.	100007035	100007038	100007040	100007042	100007044	100007046
	€	**26 869,00**	**31 678,00**	**35 187,00**	**37 884,00**	**40 994,00**	**43 758,00**
GT 530 DIEMATIC-M3 Corps démonté (1)	Réf.	100007016	100007019	100007021	100007023	100007025	100007027
	€	**28 476,00**	**33 285,00**	**36 794,00**	**39 491,00**	**42 601,00**	**45 365,00**
GT 530 B3 Corps assemblé	Réf.	100007145	100007148	100007150	100007152	100007154	100007156
	€	**30 771,00**	**31 762,00**	**40 465,00**	**45 851,00**	**37 833,00**	**50 383,00**
GT 530 DIEMATIC-M3 Corps assemblé	Réf.	100007116	100007119	100007121	100007123	100007125	100007127
	€	**32 378,00**	**33 369,00**	**40 465,00**	**47 458,00**	**37 833,00**	**50 383,00**

(1) Tableau de commande également disponible en version "latérale" sur demande, sans supplément de prix.
Eco-Participation : voir liste des colis page suivante

De Dietrich

GT 530 DE 754 À 1450 KW

CHAUDIÈRE **À ÉQUIPER D'UN BRÛLEUR FIOUL / GAZ SOUFFLÉ POUR CHAUFFAGE SEUL**

OPTIONS

	RÉF.	DÉSIGNATION	COLIS	PRIX HT (€)
OPTION TABLEAU STANDARD				
	7714175	GTW26 DIEMATIC ISYSTEM/M3-MODBUS	AD325	**259,20**
OPTIONS TABLEAU B3				
	88017859	THERMOSTAT D'AMBIANCE NON PROGRAMMABLE	AD140	**71,00**
	7768817	THERMOSTAT D'AMBIANCE PROGRAMMABLE (FILAIRE)	AD337	**134,00**
	7768818	THERMOSTAT D'AMBIANCE PROGRAMMABLE (SANS FILS)	AD338	**324,00**
	82187730	COMPTEUR HORAIRE	BG40	**256,00**
OPTIONS TABLEAU DIEMATIC-M3				
	88017017	SONDE DÉPART V3V	AD199	**121,00**
	85757743	PLATINE + SONDE POUR 1 CIRCUIT AVEC VANNE MÉLANGEUSE	FM48	**270,00**
	100013306	SONDE EXTÉRIEURE RADIO DIEMATIC iSystem	AD251	**114,30**
	88017851	CÂBLE DE LIAISON BUS LG 12 M	AD134	**162,90**
	81997720	CÂBLE DE LIAISON LG 40 M	DB119	**223,20**
	88017858	PROLONGATEUR DE CÂBLE BUS	AD139	**36,80**
	100004781	SONDE PLONGEUR DIEMATIC 3	AD218	**289,90**
	100000030	COLIS OPTION SONDE ECS	AD212	**74,50**

OPTIONS

	RÉF.	DÉSIGNATION	COLIS	PRIX HT (€)
AUTRES OPTIONS				
	82197781	KIT DE RELAYAGE POUR BRÛLEUR DE PUISSANCE ≥ 450W	BP51	**237,00**
	82590541	PORTE FOYÈRE PRÉPERCÉE GTE 500 (OPTION)- GTE 500 A		**534,00**
	82087758	PLOTS ANTIVIBRATILES (1 JEU DE 4 PIÈCES) GTE 510 A 516	AK19	**723,70**
	82087759	PLOTS ANTIVIBRATILES (1 JEU DE 4 PIÈCES) GTE 517 A 520	AK20	**933,20**
	82087760	PLOTS ANTIVIBRATILES (1 JEU DE 4 PIÈCES) GTE 521 A 525	AK21	**1 174,40**
	80080538	PLAQUE DE RACCORDEMENT FUMÉE 500 MM		**263,40**
	100010162	ISOLATION BOITE A FUMÉE GT530	MR244	**118,50**

ÉCO-PART. **5,00** **1,67** **0,83** **0,12** **0,02**
HT (€) EN SUS

ÉCO-PART. **66,00** **23,50** **16,05** **4,15** **1,78** **0,88**
HT (€) INCLUSE **0,73** **0,10** **0,08** **0,07** **0,02**

Les montants des éco-participations sont susceptibles d'évoluer en cas de modification du barème par notre organisme collecteur.

Colisage + Liste des colis **voir page suivante**

GT 530 DE 754 À 1450 KW

CHAUDIÈRE **À ÉQUIPER D'UN BRÛLEUR FIOUL / GAZ SOUFFLÉ POUR CHAUFFAGE SEUL**

COLISAGE

DÉSIGNATION GT 530 LIVRAISON EN ÉLÉMENTS SÉPARÉS	RÉFÉRENCE COMPLÈTE	PRIX HT (€) ECOPART : VOIR LISTE COLIS	NBRE DE COLIS	ÉLÉMENT ARRIÈRE	ÉLÉMENT AVANT	ÉLÉMENT INTERMÉDIAIRE	ÉLÉMENT INTERMÉDIAIRE SPÉCIAL	COLIS TUBE RÉPARTITEUR	CHÂSSIS	PORTE FOYÈRE PLEINE	OU	PORTE FOYÈRE PRÉPERCÉE *	DÉPART FUMÉE TÔLE	PLAQUE RACCORDEMENT + EMBOUT
GT 530-14 B3	100007035	**26 869,00**	35	82288901	82288902	9 x 82280001	3 x 82280002	-	82590504	82590523	ou	82590541	82088960	80080536
GT 530-17 B3	100007038	**31 678,00**	35	82288901	82288902	12 x 82280001	3 x 82280002	-	82590505	82590523	ou	82590541	82088960	80080536
GT 530-19 B3	100007040	**35 187,00**	38	82288901	82288902	14 x 82280001	3 x 82280002	-	82590506	82590523	ou	82590541	82088960	80080536
GT 530-21 B3	100007042	**37 884,00**	41	82288901	82288902	15 x 82280001	4 x 82280002	80087700	82590507	82590523	ou	82590541	82088960	-
GT 530-23 B3	100007044	**40 994,00**	44	82288901	82288902	17 x 82280001	4 x 82280002	80087701	82590508	82590523	ou	82590541	82088960	-
GT 530-25 B3	100007046	**43 758,00**	46	82288901	82288902	19 x 82280001	4 x 82280002	80087702	82590509	82590523	ou	82590541	82088960	80080534
GT 530-14 DIEMATIC-m3	100007016	**28 476,00**	30	82288901	82288902	9 x 82280001	3 x 82280002	-	82590504	82590523	ou	82590541	82088960	80080536
GT 530-17 DIEMATIC-m3	100007019	**33 285,00**	35	82288901	82288902	12 x 82280001	3 x 82280002	-	82590505	82590523	ou	82590541	82088960	80080536
GT 530-19 DIEMATIC-m3	100007021	**36 794,00**	38	82288901	82288902	14 x 82280001	3 x 82280002	-	82590506	82590523	ou	82590541	82088960	80080536
GT 530-21 DIEMATIC-m3	100007023	**39 491,00**	41	82288901	82288902	15 x 82280001	4 x 82280002	80087700	82590507	82590523	ou	82590541	82088960	-
GT 530-23 DIEMATIC-m3	100007025	**42 601,00**	44	82288901	82288902	17 x 82280001	4 x 82280002	80087701	82590508	82590523	ou	82590541	82088960	-
GT 530-25 DIEMATIC-m3	100007027	**45 365,00**	46	82288901	82288902	19 x 82280001	4 x 82280002	80087702	82590509	82590523	ou	82590541	82088960	-

Colisage en corps monté : nous consulter

LISTE DES COLIS

RÉF.	DÉSIGNATION	COLIS	PRIX HT (€)
82280001	ÉLÉMENT INTERMÉDIAIRE NORMAL		**1 107,00**
82280002	ÉLÉMENT INTERMÉDIAIRE SPÉCIAL		**1 239,00**
82288901	ÉLÉMENT ARRIÈRE		**1 556,00**
82288902	ÉLÉMENT AVANT		**1 530,00**
82590504	CHÂSSIS 14-15 ÉLÉMENTS		**466,00**
82590505	CHÂSSIS 16-17 ÉLÉMENTS		**558,00**
82590506	CHÂSSIS 18-19 ÉLÉMENTS		**609,00**
82590507	CHÂSSIS 20-21 ÉLÉMENTS		**616,00**
82590508	CHÂSSIS 22-23 ÉLÉMENTS		**668,00**
82590509	CHÂSSIS 24-25 ÉLÉMENTS		**726,00**
85557094	ACCESSOIRES CORPS 14 ÉLÉMENTS	FA49	**1 846,00**
85557097	ACCESSOIRES CORPS 17 ÉLÉMENTS	FA52	**2 147,00**
85557099	ACCESSOIRES CORPS 19 ÉLÉMENTS	FA54	**2 548,00**
85557101	ACCESSOIRES CORPS 21 ÉLÉMENTS	FA56	**2 491,00**
85557103	ACCESSOIRES CORPS 23 ÉLÉMENTS	FA58	**2 693,00**
85557105	ACCESSOIRES CORPS 25 ÉLÉMENTS	FA60	**2 793,00**
85557114	ACCESSOIRES COMPL. CV 14 ÉLÉMENTS	FA68	**1 416,00**
85557117	ACCESSOIRES COMPL. CV 17 ÉLÉMENTS	FA71	**1 904,00**
85557119	ACCESSOIRES COMPL. CV 19 ÉLÉMENTS	FA73	**1 908,00**
85557121	ACCESSOIRES COMPL. CV 21 ÉLÉMENTS	FA75	**2 077,00**
85557123	ACCESSOIRES COMPL. CV 23 ÉLÉMENTS	FA77	**2 314,00**
85557125	ACCESSOIRES COMPL. CV 25 ÉLÉMENTS	FA79	**2 572,00**
82088960	DÉPART FUMÉE TÔLE		**495,00**
80080539	PLAQUE DE RACCORDEMENT 300 MM		**261,00**
80080535	PLAQUE RACCORD. EMB. D.350		**235,00**
80080536	PLAQUE RACCORD. EMB. D.400		**235,00**
80080534	PLAQUE RACCORD. PLEINE		**250,00**

RÉF.	DÉSIGNATION	COLIS	PRIX HT (€)
82590523	PORTE FOYÈRE PLEINE PEINT		**416,00**
82597761	COLIS TURBULATEUR	CM22	**209,00**
82597762	COLIS TURBULATEUR	CM23	**178,00**
80087700	TUBE RÉPARTITEUR GT 530-20 A 22	FA80	**176,00**
80087701	TUBE RÉPARTITEUR GT 530-23 ET 24	FA81	**260,00**
80087702	TUBE RÉPARTITEUR GT 530-25	FA82	**340,00**
100006977	COLIS DOC TECHNIQUE FR GT 530-14	MR13	**440,00**
100006980	COLIS DOC TECHNIQUE FR GT 530-17	MR16	**440,00**
100006982	COLIS DOC TECHNIQUE FR GT 530-19	MR18	**474,00**
100006984	COLIS DOC TECHNIQUE FR GT 530-21	MR20	**474,00**
100006986	COLIS DOC TECHNIQUE FR GT 530-23	MR22	**474,00**
100006988	COLIS DOC TECHNIQUE FR GT 530-25	MR24	**474,00**
82287750	OUTILS DE CHAUFF 11 A 15 ÉLÉMENTS		**71,00**
82287751	OUTILS DE CHAUFF 16 A 21 ÉLÉMENTS		**92,00**
82287753	OUTILS DE CHAUFF 23 A 25 ÉLÉMENTS		**86,00**
82287764	TIGES ASS + OUTILS DE CHAUFFERIE 14 ÉLÉMENTS		**151,00**
82287767	TIGES ASS + OUTILS DE CHAUFFERIE 17 ÉLÉMENTS		**191,00**
82287769	TIGES ASS + OUTILS DE CHAUFFERIE 19 ÉLÉMENTS		**197,00**
82287771	TIGES ASS + OUTILS DE CHAUFFERIE 21 ÉLÉMENTS		**209,00**
82287773	TIGES ASS + OUTILS DE CHAUFFERIE 23 ÉLÉMENTS		**218,00**
82287775	TIGES ASS + OUTILS DE CHAUFFERIE 25 ÉLÉMENTS		**236,00**
100007218	JAQUETTE PIÈCES COMMUNES GT530 7A17	MR1	**970,00**
100007219	JAQUETTE PIÈCES COMMUNES GT530 18 À 25	MR2	**1 101,00**

GT 530 DE 754 À 1450 KW

CHAUDIÈRE **À ÉQUIPER D'UN BRÛLEUR FIOUL / GAZ SOUFFLÉ POUR CHAUFFAGE SEUL**

COLISAGE

PLAQUE RACCORDEMENT PLEINE	COLIS TURBULATEURS	ACCESSOIRES CORPS	ACCESSOIRES COMPLÉMENTAIRES	TIGES D'ASSEMBLAGE ET OUTILS DE CHAUFFAGE	HABILLAGE	ISOLATION CORPS	DOCUMENT TECHNIQUE	TABLEAU		
								B3	OU	DIEMATIC-M3
-	82597762	85557094	85557114	82287764	100007218 + 100007220 + 2 x 85557011 + 85557024	85557034	100006977	100004298	ou	100004295
-	82597761 + 82597762	85557097	85557117	82287767	100007218 + 100007221 +2 x 85557010 + 85557011 + 85557027	85557036	100006980	100004298	ou	100004295
-	82597761 + 82597762	85557099	85557119	82287769	100007219 + 100007221 + 85557010 +2 x 85557011 + 85557016 + 85557018	85557037	100006982	100004298	ou	100004295
80080534	82597762	85557101	85557121	82287771	100007219 + 100007222 + 3 x 85557011 + 85557016 + 85557020	85557039	100006984	100004298	ou	100004295
80080534	82597762	85557103	85557123	82287773	100007219 + 100007222 2 x 85557010 + 2 x 85557011 + 85557016	85557040	100006986	100004298	ou	100004295
-	82597762	85557105	85557125	82287775	100007219 + 100007222 + 85557010 + 3 x 85557011 + 85557016 + 85557024	85557041	100006988	100004298	ou	100004295
-	82597762	85557094	85557114	82287764	100007218+100007220+2x85557011+85557024	85557034	100006977	100004298	ou	100004295
-	82597761 + 82597762	85557097	85557117	82287767	100007218 + 100007221 +2 x 85557010 + 85557011 + 85557027	85557036	100006980	100004298	ou	100004295
-	82597761 + 82597762	85557099	85557119	82287769	100007219 + 100007221 + 85557010 +2 x 85557011 + 85557016 + 85557018	85557037	100006982	100004298	ou	100004295
80080534	82597762	85557101	85557121	82287771	100007219 + 100007222 + 3 x 85557011 + 85557016 + 85557020	85557039	100006984	100004298	ou	100004295
80080534	82597762	85557103	85557123	82287773	100007219 + 100007222 + 2 x 85557010 + 2 x 85557011 + 85557016 + 85557022	85557040	100006986	100004298	ou	100004295
80080534	82597762	85557105	85557125	82287775	100007219 + 100007222 + 85557010 + 3 x 85557011 + 85557016 + 85557024	85557041	100006988	100004298	ou	100004295

LISTE DES COLIS

RÉF.	DÉSIGNATION	COLIS	PRIX HT (€)
85557024	JAQUETTE PIÈCES VARIABLES 14 ÉLÉMENTS	FA24	**608,00**
100007220	JAQUETTE LATÉRALE AVANT 800 GT530	MR3	**570,00**
100007221	JAQUETTE LATÉRALE AVANT 940 GT530	MR4	**616,00**
100007222	JAQUETTE LATÉRALE AVANT 1050 GT530	MR5	**640,00**
85557010	JAQUETTE LATÉRALE ARRIÈRE 400	FA10	**348,00**
85557011	JAQUETTE LATÉRALE ARRIÈRE 600	FA11	**384,00**
85557027	JAQUETTE PIÈCES VARIABLES 17 ÉLÉMENTS	FA27	**608,00**
85557016	JAQUETTE PIÈCES VARIABLES COMPL	FA16	**570,00**
85557034	ISOLATION CORPS 13-14 ÉLÉMENTS	FA34	**384,00**
85557036	ISOLATION CORPS 16-17 ÉLÉMENTS	FA36	**384,00**
85557037	ISOLATION CORPS 18-19 ÉLÉMENTS	FA37	**446,00**
85557039	ISOLATION CORPS 21-22 ÉLÉMENTS	FA39	**446,00**
85557040	ISOLATION CORPS 23-24 ÉLÉMENTS	FA40	**446,00**
85557041	ISOLATION CORPS 25 ÉLÉMENTS	FA41	**446,00**
100004298	TABLEAU B 3	MD3	**1 160,00**
100004295	TABLEAU DIEMATIC-M 3	MD1	**2 767,00**

ÉCO-PART. **5,00** **1,67** **0,83** **0,12** **0,02**
HT (€) EN SUS

ÉCO-PART. **66,00** **23,50** **16,05** **4,15** **1,78** **0,88**
HT (€) INCLUSE **0,73** **0,10** **0,08** **0,07** **0,02**

Les montants des éco-participations sont susceptibles d'évoluer en cas de modification du barème par notre organisme collecteur.

MISE EN SERVICE

Pour les chaudières assemblées : nous consulter

POUR PLUS D'INFORMATIONS SUR NOS
SERVICES & OUTILS
SE REPORTER AUX P 30 ET SUIVANTES

Voir pages suivantes

GT 530 DE 754 À 1450 KW

CHAUDIÈRE **À ÉQUIPER D'UN BRÛLEUR FIOUL / GAZ SOUFFLÉ POUR CHAUFFAGE SEUL**

OPTIONS THERMOSTATS ET SONDES D'AMBIANCE DIEMATIC M3

	RÉF.	DÉSIGNATION	COLIS	CONNEXION	PILES	PROGRAMME HORAIRE	CONNECTE INTERNET	CLASSE	PRIX HT (€)
	100018924	COMMANDE A DISTANCE INTERACTIVE CDI2/CDI4 DD	AD285	Filaire	non	oui	non	V - VI*	250,00
	100018923	COMMANDE A DISTANCE RADIO CDR iSystem	AD284	RF	oui	oui	non	V - VI*	334,00
	100013307	MODULE CHAUDIÈRE RADIO DIEMATIC iSystem	AD252	Filaire	non			V - VI*	175,00
	85757747	SONDE D'AMBIANCE SIMPLIFIÉ	FM52	Filaire	non	oui	non	V - VI*	147,00

* avec sonde extérieure filaire 85757741 livrée d'origine

CHOIX DES OPTIONS EN FONCTION DES CIRCUITS RACCORDÉS

GT 530			Chaudière seule ou chaudière 1 d'une cascade							Chaudière 2 à 10 d'une cascade par chaudière supplémentaire : (2)		
Type de circuit			ECS	direct	vanne	direct + 1 vanne	2 x vanne	1 x direct + 2 x vanne	3 x vanne	1 x vanne	2 x vanne	3 x vanne
Avec tableau de commande	B3	GT 530 B3	AD212	d'origine	non	non	non	non	non	-	-	-
	Diematic-m3 (1)	GT 530 DIEMATIC- m3	AD212	d'origine	AD199	FM48	1 x AD199 + 1 x FM48	2 x FM48	1 x AD199 + 2 x FM48	-	-	-

(1) Chacun des circuits chauffage peut être complété au choix par une commande à distance AD285, AD284 + AD252 ou FM52
(2) Ne pas oublier de commander la sonde départ cascade : colis AD212 ou AD218, ainsi que les sondes chaudières en cas de cascade modulante : colis AD212

FUMISTERIE : voir page 635

GT 530 DE 754 À 1450 KW

CHAUDIÈRE **À ÉQUIPER D'UN BRÛLEUR FIOUL / GAZ SOUFFLÉ**

ACCÉDEZ À NOTRE **SCHÉMATHÈQUE**

GÉNÉREZ L'ÉTIQUETTE ÉNERGÉTIQUE SYSTÈME

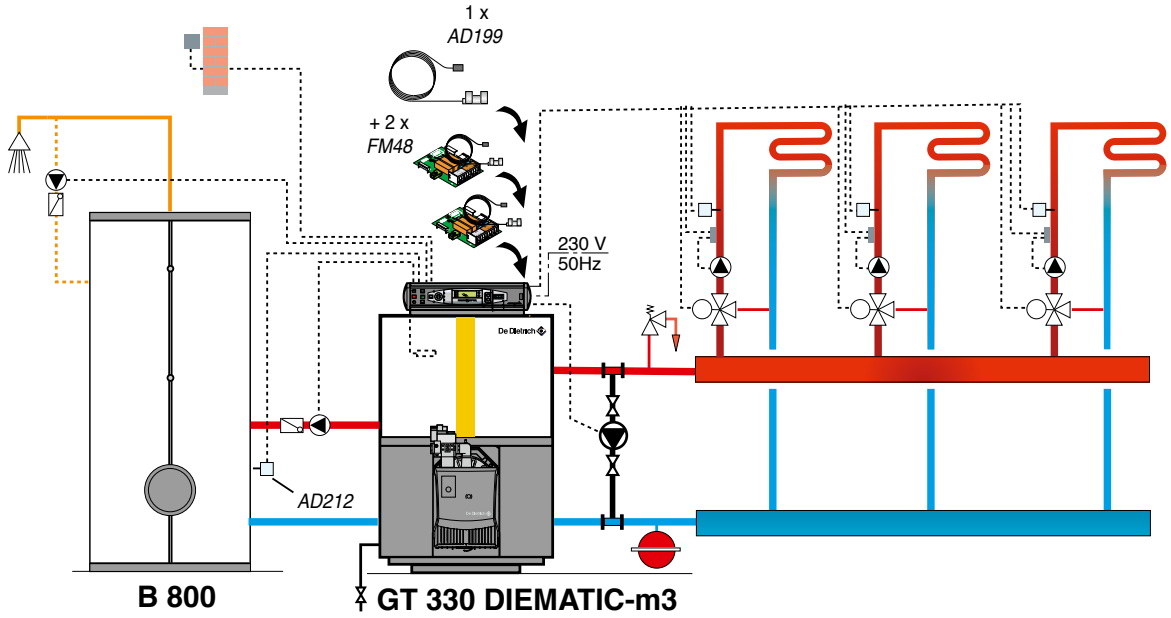

DESCRIPTIF

	COLIS	RÉF.	PRIX HT (€)
Chaudière GT 338 DIEMATIC-m3 (Modèle représenté GT330 schéma valable pour GT430 et GT530)	-	100004559	**11 466,00**
Brûleur gaz modulant G 303-3 N	-	100004508	**5 861,00**
Platine + sonde pour vanne mélangeuse	2 x FM48	85757743	**2 x 270,00**
Sonde départ après vanne	AD199	88017017	**121,00**
Préparateur eau chaude sanitaire B 800 (cuve)	AJ79	7650481	**5 768,00**
Habillage rigide pour B 800	AJ95	7650497	**922,00**
Sonde ECS	AD212	100000030	**74,50**
		Prix total H.T.* :	**24 752,50**
Mise en service		**Prix net H.T. :**	**Nous consulter**

* hors Eco-Participation

Exemple donné à titre indicatif

BRÛLEURS DE 50 A 430 KW

BRÛLEURS **FIOUL ET GAZ**

GAZ FIOUL

Produit

- Facilité de mise en œuvre
- S'adapte à une large palette de chaudières
- Maintenance facile : accès rapide à tous les composants et position verticale d'entretien de la ligne gicleur
- Fonctionnement sûr et performant grâce à l'aéraulique puissante DUO-PRESS
- Prise de raccordement pré-câblée au standard européen

- Combustion optimale et économique
- Rendement de combustion de l'ordre de 94%
- Fiabilité





BIOFIOUL READY T30

Informations pratiques

€ Éligibles Aides & Subventions **Voir p. 34**

FORMEZ-VOUS Formations proposées **Voir p. 42**

CARRÉ VIP On vous accompagne **Voir p. 33**

FABRICATION 100% FRANÇAISE

Page produit site internet

De Dietrich

Bénéfices utilisateur

- Silencieux
- Performant et sécurité de fonctionnement
- Fiabilité
- Conformité
- Respect de l'environnement

Confort acoustique unique <45 db(A)

Matériaux robustes, longévité des brûleurs

Fabrication française

Conformité Eco-Conception

Faibles émissions de polluants : NOx <120mg/kWh



Remplacer un brûleur sur une chaudière fioul est encore possible

Avec nos brûleurs F30 ready passez à un combustible plus écologique, le biofioul

M 200 S DE 55 A 125 KW

BRÛLEUR FIOUL OU BIOFIOUL F30

Brûleurs fioul 1 allure (M 201/2 S) ou 2 allures (M 202/2 S), testés et préréglés à chaud
Conforme Eco-Conception



BIOFIOUL READY F30

- Faibles émissions de polluants : NOx < 120 mg/kWh
- Adaptés aux chaudières De Dietrich des gammes GT 225 à 228 et GT 334
- Peuvent aussi équiper des chaudières de toute marque
- Fonctionnement sûr et performant grâce à l'aéraulique puissante DUO-PRESS
- Fonctionnement silencieux
- Prise de raccordement pré-câblée au standard européen
- Bride coulissante, 2 flexibles fioul livrés
- Maintenance facile : accès rapide à tous les composants et position verticale d'entretien de la ligne gicleur

Puissance à 400 m d'altitude et 20 °C
Pouvoir calorifique inférieur du fioul : 11,86 kWh/kg.

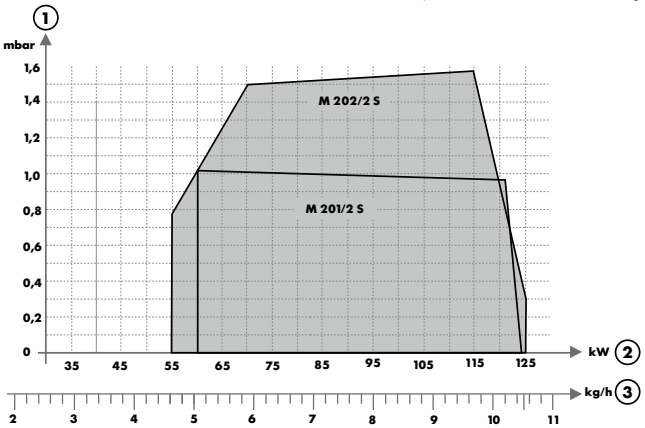

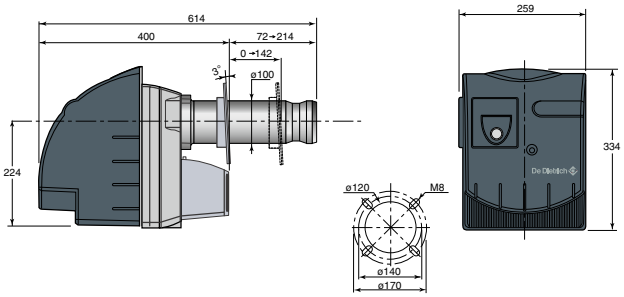

① Pression du foyer
② Puissance brûleur
③ Débit fioul

IMPORTANT
- La détermination du modèle, l'adaptation du gicleur et les réglages sont à effectuer par l'installateur en fonction des conditions spécifiques de l'installation. Les courbes débit/pression permettent de vérifier l'adaptation à la chaudière concernée.
- La puissance du brûleur est à adapter à la puissance de la chaudière qu'il doit équiper, en tenant compte du rendement utile effectif de celle-ci.

			1 ALLURE M 201/2 S	2 ALLURES M 202/2 S
Plage de puissance enfournée brûleur (1)		kW	60 à 124	55*/80 à 125
Débit fioul (2)		kg/h	5,5 à 10,4	4,6/6,7 à 10,5
Permet d'équiper les chaudières (3)		GT	225 > 59 kW, 226/227/228	226, 227/228 (4)
		GT	334	334
Gicleur prémonté		US Gal./h	1,50/45 °S	1,25/45 °S
Gicleur supplémentaire livré avec le brûleur		US Gal./h	1,75/45 °S	1,50/45 °S
Préréglage (puissance brûleur)		kW	75	55*/80
Puissance maxi absorbée		W	245	250
Puissance nominale du moteur		W	150	150
Consommation d'électricité auxiliaire	- à pleine charge (elmax)	W	264	325
	- à charge partielle (elmin)	W	263	306
	- en mode veille (P_{stdby})	W	1,5	2,5
Poids net		kg	17	18

(*) Puissance mini en 1ère allure
(1) Puissance à une altitude de 400 m et à une température de 15°C.
(2) Combustible : fioul domestique (viscosité max. 6 mm²/s à 20°C). Pouvoir calorifique du fioul domestique : PCI = 11.86 kWh/kg
(3) Attention : bien vérifier l'adaptation du gicleur à la puissance d'utilisation de la chaudière concernée
(4) Pour GT 226, 227, 228 équipées des tableaux B2 et D + AD217 uniquement

Détails des données
Voir feuillet technique

PRIX H.T.		M 201/2 S	M 202/2 S
	Réf.	88027313	88027314
	€	1 921,00	2 728,00

Eco-Participation : voir liste des colis page suivante

INFORMATION

En cas d'utilisation de gazole non routier (GONR ou GNR) avec nos chaudières et brûleurs, voir recommandations en fin de catalogue.
Installations utilisant du biofioul :
- Fiouls F7, F10 ou GNR voir recommandations en fin de catalogue.
- Fioul F30 suivre les recommandations figurant dans la notice du Brûleur.

De Dietrich

M 200 S DE 55 A 125 KW

BRÛLEUR FIOUL OU BIOFIOUL F30

COLISAGE

DÉSIGNATION BRÛLEUR FIOUL	RÉFÉRENCE	PRIX HT (€) ECOPART : VOIR LISTE COLIS	NOMBRE DE COLIS	BRÛLEURS 
BRÛLEUR M 201/2S	88027313	**1 921,00**	1	88027313
BRÛLEUR M 202/2S	88027314	**2 728,00**	1	88027314

LISTE DES COLIS

RÉF.	DÉSIGNATION	COLIS	PRIX HT (€)	RÉF.	DÉSIGNATION	COLIS	PRIX HT (€)
88027313	BRÛLEUR FIOUL M 201/2 S	M201/2S	**1 921,00**	88027314	BRÛLEUR FIOUL M 202/2 S	M202/2S	**2 728,00**

ÉCO-PART. **5,00** **1,67** **0,83** **0,12** **0,02**
HT (€) EN SUS

ÉCO-PART. **66,00** **23,50** **16,05** **4,15** **1,78** **0,88**
HT (€) INCLUSE **0,73** **0,10** **0,08** **0,07** **0,02**

Les montants des éco-participations sont susceptibles d'évoluer en cas de modification du barème par notre organisme collecteur.

MISE EN SERVICE

		PRIX NET HT (€)
7809046	MES BRÛLEUR FIOUL <70 kW	189€
7809047	MES BRÛLEUR FIOUL >70 kW	300€

POUR PLUS D'INFORMATIONS SUR NOS
SERVICES & OUTILS
SE REPORTER AUX P 30 ET SUIVANTES

M 300 S DE 75 A 430 KW

BRÛLEURS FIOUL ET BIO FIOUL F30

Brûleurs fioul 1 allure (M 311-2 S) ou 2 allures (M 312-. S),testés et préréglés à chaud
Conforme Eco-Conception



BIOFIOUL READY F30

- Faibles émissions polluantes : NOx < 120 mg/kWh (M 310 S)
- Adaptés aux chaudières De Dietrich des gammes GT 330/430
- Peuvent équiper des chaudières de toute marque
- Tête de combustion en acier réfractaire
- Fonctionnement sûr et performant grâce à l'aéraulique puissante DUO-PRESS
- Réglage du débit d'air par servomoteur
- Fonctionnement silencieux
- Prises de raccordement précablées au standard européen
- Bride coulissante, livrés avec 2 flexibles
- Maintenance facile : mise en position verticale d'entretien de la ligne gicleur

Puissance à 400 m d'altitude et 20 °C
Pouvoir calorifique inférieur du fioul: 11,86 kWh/kg.

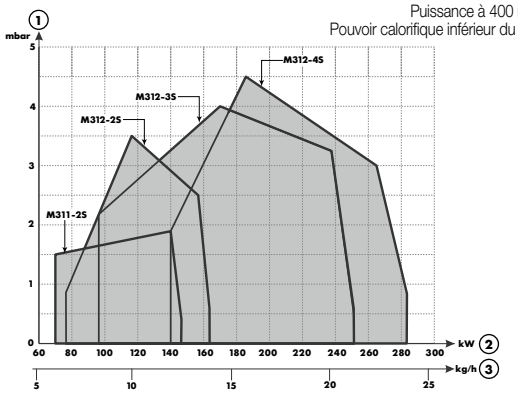

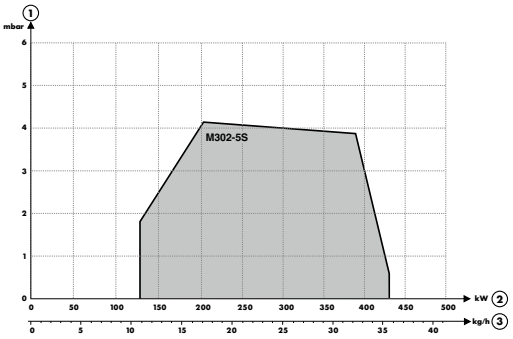

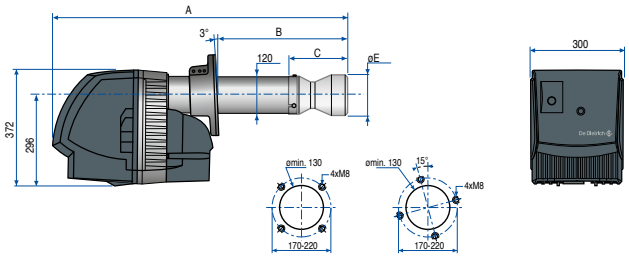

Cotes (mm)	A	B	C	Ø E
M 311-2 S	687	140 à 230	-	-
M 312-2 S	687	140 à 230	-	-
M 312-3 S	710	140 à 260	-	-
M 312-4 S	725	140 à 270	-	-
M 302-5 S	755	140 à 210	-	-

① Pression du foyer
② Puissance brûleur
③ Débit fioul

IMPORTANT
- La détermination du modèle, l'adaptation du gicleur et les réglages sont à effectuer par l'installateur en fonction des conditions spécifiques à l'installation. La courbe débit/pression permet de vérifier l'adaptation à la chaudière concernée.
- La puissance du brûleur est à adapter à la puissance de la chaudière qu'il doit équiper, en tenant compte du rendement utile effectif de celle-ci.

			M 311-2 S	M 312-2 S	M 312-3 S	M 312-4 S	M 302-5 S
Nombre d'allures			1	2	2	2	2
Plage de puissance enfournée brûleur (1)		kW	73-169	78*/115-166	92*/170-256	140*/186-284	126*/202-430
Débit fioul (2)		kg/h	6,1-14,2	6,6/9,7-14,0	7,8/14,3-21,6	11,8/15,7-23,9	10,6/17,0-36,3
Puissance préréglée		kW	120	100/140	125/170	145/205	215/315
Permet d'équiper les chaudières (3)		GT	335	336	337	338	339, 430-8, 430-9
Gicleur prémonté pour ces chaudières		US Gal/h	2,5/45°S	2,25/45°S	2,5/45°S	3,0/60°S	5,0/60°S
Puissance maxi absorbée		W	360	360	550	550	1000
Puissance nominale du moteur		W	260	260	380	380	650 (4)
Consommation d'électricité auxiliaire	- à pleine charge (elmax)	W	362	419	543	645	
	- à charge partielle (elmin)	W	354	360	474	615	
	- en mode veille (P_{stdby})	W	2	2	2	2	
Poids net		kg	21	22	22	22	30

(1) Puissance à une altitude de 400 m et à une température de 20°C. Pouvoir calorifique du fioul domestique : PCI = 11.86 kWh/kg
(2) Combustible : fioul domestique (viscosité max. 6 mm²/s à 20°C).
* min. Allure 1 / min. Allure 2 - max. Allure 2

Détails des données
Voir feuillet technique

PRIX H.T.		M 311-2 S	M 312-2 S	M 312-3 S	M 312-4 S	M 302-5 S
	Réf.	7724917	7724918	7724919	7724960	100004086
	€	1 907,00	2 607,00	2 716,00	2 796,00	3 136,00

Eco-Participation : voir liste des colis page suivante

INFORMATION

En cas d'utilisation de gazole non routier (GONR ou GNR) avec nos chaudières et brûleurs, voir recommandations en fin de catalogue.
Installations utilisant du biofioul :
- Fiouls F7, F10 ou GNR voir recommandations en fin de catalogue.
- Fioul F30 suivre les recommandations figurant dans la notice du Brûleur.

M 300 S DE 75 A 430 KW

BRÛLEURS FIOUL ET BIO FIOUL F30

COLISAGE

DÉSIGNATION BRÛLEUR FIOUL	RÉFÉRENCE	PRIX HT (€) ECOPART : VOIR LISTE COLIS	NOMBRE DE COLIS	BRÛLEURS 
BRÛLEUR FIOUL M311-2S	7724917	**1 907,00**	1	7724917
BRÛLEUR FIOUL M312-2S	7724918	**2 607,00**	1	7724918
BRÛLEUR FIOUL M312-3S	7724919	**2 716,00**	1	7724919
BRÛLEUR FIOUL M312-4S	7724960	**2 796,00**	1	7724960
BRÛLEUR FIOUL M302-5S	100004086	**3 136,00**	1	100004086

LISTE DES COLIS

RÉF.	DÉSIGNATION	COLIS	PRIX HT (€)
7724917	BRÛLEUR FIOUL M311-2S	M311-2S	**1 907,00**
7724918	BRÛLEUR FIOUL M312-2S	M312-2S	**2 607,00**
7724919	BRÛLEUR FIOUL M312-3S	M312-3S	**2 716,00**
7724960	BRÛLEUR FIOUL M312-4S	M312-4S	**2 796,00**
100004086	BRÛLEUR FIOUL M302-5S	M302-5S	**3 136,00**

OPTIONS BRÛLEURS M300

RÉF.	DÉSIGNATION	COLIS	PRIX HT (€)
602519	CONTRE-PLAQUE DE FAÇADE POUR M 300 S		**124,80**
95317395	CONNECTEUR MÂLE 7 PLOTS (PIÈCE DE RECHANGE)		**14,40**
95317384	CONNECTEUR MÂLE 4 PLOTS (PIÈCE DE RECHANGE)		**10,70**

ÉCO-PART. **5,00** **1,67** **0,83** **0,12** **0,02**
HT (€) EN SUS

ÉCO-PART. **66,00** **23,50** **16,05** **4,15** **1,78** **0,88**
HT (€) INCLUSE **0,73** **0,10** **0,08** **0,07** **0,02**

Les montants des éco-participations sont susceptibles d'évoluer en cas de modification du barème par notre organisme collecteur.

MISE EN SERVICE

		PRIX NET HT (€)
7809046	MES BRÛLEUR FIOUL <70 kW	189€
7809047	MES BRÛLEUR FIOUL >70 kW	300€

POUR PLUS D'INFORMATIONS SUR NOS
SERVICES & OUTILS
SE REPORTER AUX P 30 ET SUIVANTES

G 200 N DE 50 A 123 KW

BRÛLEUR GAZ OU BIOGAZ



Brûleurs gaz 1 allure (G 201/2 N) ou modulant (G 203/2 N) testés et préréglés à chaud
Conforme Eco-Conception

- Équipés pour fonctionner au gaz naturel
- Fonctionnement au propane par kit de conversion
- Faibles émissions de polluants : NOx < 56 mg/kWh
- Adaptés aux chaudières De Dietrich de la gamme GT 226 et à la GT 334
- Peuvent aussi équiper des chaudières de toute marque
- Fonctionnement sûr et performant grâce à l'aéraulique puissante DUO-PRESS
- Fonctionnement silencieux
- Prise de raccordement pré-câblée au standard européen, bride coulissante
- Maintenance facile : accès rapide à tous les composants et position verticale d'entretien de la ligne gicleur

Puissance à 400 m d'altitude et 20 °C
Pouvoir calorifique inférieur : - du gaz naturel H : 9,45 kWh/m3
- du gaz naturel L : 8,125 kWh/m3
Débit gaz à 15 °C, 1 013 mbar

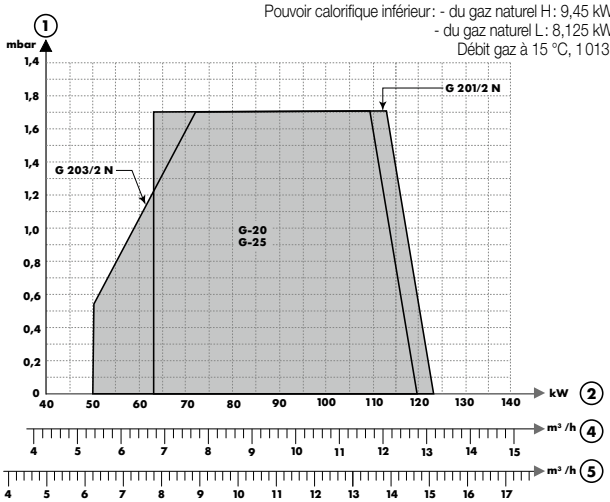

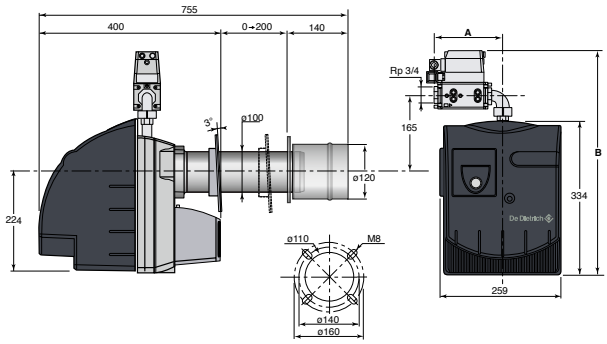

Cotes (mm)	A	B
G 201/2 N	180	535
G 203/2 N	174	538

① Pression du foyer
② Puissance brûleur
④ Débit au gaz naturel H
⑤ Débit au gaz naturel L

IMPORTANT
- Les réglages de brûleur sont à effectuer par l'installateur en fonction des conditions spécifiques à l'installation.
- La puissance du brûleur est à adapter à la puissance de la chaudière qu'il doit équiper, en tenant compte du rendement utile effectif de celle-ci.

			G 201/2 N (1 ALLURE)	G 203/2 N (MODULANT)
Plage de puissance enfournée brûleur		kW	63-120	50-123
Débit	- au gaz naturel H (1)	m³/h	6,66 à 12,70	5,29 à 13,02
	- au gaz naturel L (1)	m³/h	7,75 à 14,77	6,15 à 15,14
	- au propane	kg/h	4,90-9,32	3,88-9,56
Permet d'équiper les chaudières		GT	226, 227, 228, 334	226, 227, 228, 334 (3)
Préréglage (puissance brûleur)		kW	90	70/100
Puissance maxi absorbée		W	230	230
Puissance nominale du moteur		W	150	150
Consommation d'électricité auxiliaire	- à pleine charge (elmax)	W	231	223
	- à charge partielle (elmin)	W	229	221
	- en mode veille (P_{stdby})	W	2,5	2,5
Poids net		kg	18,5	19

(1) à 15 °C - 1 013 mbar (2) 230 V mono (3) GT 226, 227, 228 équipées des tableaux de commande B2 et D + AD217 uniquement

Catégorie gaz : II_{2R3R}

Détails des données
Voir feuillet technique

PRIX H.T.		G 201/2 N	G 203/2 N
	mbar	20-25-300	20-25-300
	Réf.	88027324	88027325
	€	3 682,00	4 386,00

Eco-Participation : voir liste des colis page suivante

De Dietrich

G 200 N DE 50 A 123 KW

BRÛLEUR GAZ OU BIOGAZ

COLISAGE

DÉSIGNATION BRÛLEUR GAZ	RÉFÉRENCE	PRIX HT (€) ECOPART : VOIR LISTE COLIS	NOMBRE DE COLIS	BRÛLEURS 
BRÛLEUR GAZ G201/2 N	88027324	**3 682,00**	1	88027324
BRÛLEUR GAZ G 203/2 N	88027325	**4 386,00**	1	88027325

LISTE DES COLIS

RÉF.	DÉSIGNATION	COLIS	PRIX HT (€)	RÉF.	DÉSIGNATION	COLIS	PRIX HT (€)
88027324	BRÛLEUR GAZ G201/2 N	G201/2N	**3 682,00**	88027325	BRÛLEUR GAZ G 203/2 N	G203/2N	**4 386,00**

BRÛLEUR G200/2 N

	RÉF.	DÉSIGNATION	COLIS	PRIX HT (€)
	200001978	KIT DE CONVERSION AU PROPANE		**729,00**

ÉCO-PART. **5,00** **1,67** **0,83** **0,12** **0,02**
HT (€) EN SUS

ÉCO-PART. **66,00** **23,50** **16,05** **4,15** **1,78** **0,88**
HT (€) INCLUSE **0,73** **0,10** **0,08** **0,07** **0,02**

Les montants des éco-participations sont susceptibles d'évoluer en cas de modification du barème par notre organisme collecteur.

MISE EN SERVICE

		PRIX NET HT (€)
7809048	MES BRÛLEUR FIOUL <70 kW	200€
7809049	MES BRÛLEUR FIOUL >70 kW	357€

POUR PLUS D'INFORMATIONS SUR NOS
SERVICES & OUTILS
SE REPORTER AUX P 30 ET SUIVANTES

G 300 N DE 55 A 405 KW

BRÛLEURS GAZ



Brûleurs gaz modulants, testés et préréglés à chaud

- Conforme Eco-Conception (G 303-2N et G 303-3N)
- Équipés pour fonctionner au gaz naturel, 20/25/300 mbar
- Faibles émissions polluantes : NOx < 60 mg/kWh
- Adaptés aux chaudières De Dietrich des gammes GT 330 :
  - pour fonctionnement en modulation intégrale sur les chaudières avec tableaux de commande DIEMATIC-m3 et K3
  - pour fonctionnement en 2 allures progressives sur les chaudières avec tableaux de commande Standard ou B3
- Peuvent équiper des chaudières de toute marque
- Fonctionnement sûr et performant grâce à l'aéraulique puissante DUO-PRESS
- Prise de raccordement pré-câblée au standard européen, bride coulissante
- Maintenance facile : mise en position verticale d'entretien de la platine porte-composants

Puissance à 400 m d'altitude et 20 °C
Pouvoir calorifique inférieur : - du gaz naturel H : 9,45 kWh/m3
- du gaz naturel L : 8,125 kWh/m3
Débit gaz à 15 °C, 1013 mbar

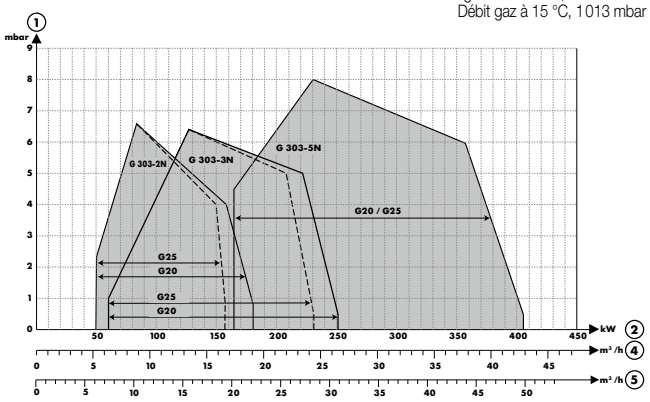

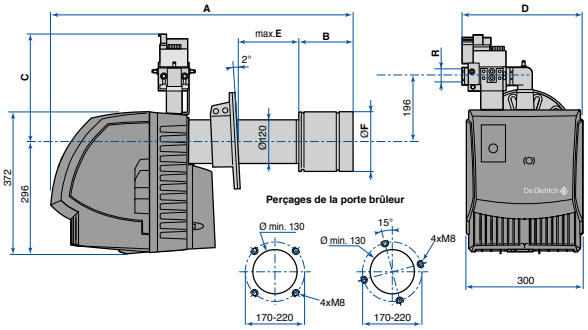

Cotes (mm)	A	B	C	D	E	Ø F	R
G 303-2 N	798	156	310	356	190	215	Rp 3/4
G 303-3 N	830	188	330	370	190	215	Rp 1 1/4
G 303-5 N	938	216	330	370	170	245	Rp 1 1/4

① Pression du foyer
② Puissance brûleur
④ Débit au gaz naturel H
⑤ Débit au gaz naturel L

IMPORTANT
- Les réglages de brûleur sont à effectuer par l'installateur en fonction des conditions spécifiques à l'installation.
- La puissance du brûleur est à adapter à la puissance de la chaudière qu'il doit équiper, en tenant compte du rendement utile effectif de celle-ci.

			G 303-2 N	G 303-3 N	G 303-5 N
Fonctionnement			modulant intégral	modulant intégral	modulant intégral
Plage de puissance enfournée brûleur		kW	55 à 180	60 à 250	165 à 405
Débit à 15 °C 1013 mbar	au gaz naturel H	m³/h	5,82 à 19,05	6,35 à 26,46	17,46 à 42,85
	au gaz naturel L	m³/h	6,77 à 22,15	7,38 à 30,77	20,30 à 49,85
Pré-équipement pour chaudière		GT	335, 336	337, 338	339, 430-8 et -9
Préréglage (puissance enfournée chaud.) mini/maxi		kW	65/130	90/200	200/300
Débit gaz préréglé mini/maxi (au gaz nat. H)		m³/h	6,88/13,76	9,52/21,16	21,16/31,75
Niveau sonore à 1 m		dB[A]	67	68	69
Puissance nominale du moteur (230 V mono)		W	380	380	650 (1)
Consommation d'électricité auxiliaire	- à pleine charge (elmax)	W	470	650	890
	- à charge partielle (elmin)	W	460	620	880
	- en mode veille (P_{stdby})	W	2,5	2,5	2,5
Poids net		kg	30	33,5	37

(1) Prévoir une alimentation électrique séparée pour les moteurs de brûleurs > 450 W

Catégorie gaz : II_{2R3R}

Détails des données
Voir feuillet technique

PRIX H.T.		G 303-2 N	G 303-3 N	G 303-5 N
	mbar	20/25/300	20/25/300	20/25/300
	Réf.	100004507	100004508	100004509
	€	**5 056,00**	**5 861,00**	**6 670,00**

Eco-Participation : voir liste des colis page suivante

De Dietrich

G 300 N DE 55 A 405 KW

BRÛLEURS GAZ

COLISAGE

DÉSIGNATION BRÛLEUR GAZ	RÉFÉRENCE	PRIX HT (€) ECOPART : VOIR LISTE COLIS	NOMBRE DE COLIS	BRÛLEURS 
BRÛLEUR GAZ G303-2N	100004507	**5 056,00**	1	100004507
BRÛLEUR GAZ G303-3N	100004508	**5 861,00**	1	100004508
BRÛLEUR GAZ G303-5N	100004509	**6 670,00**	1	100004509

LISTE DES COLIS

RÉF.	DÉSIGNATION	COLIS	PRIX HT (€)	RÉF.	DÉSIGNATION	COLIS	PRIX HT (€)
100004507	BRÛLEUR GAZ G303-2N	G303-2N	**5 056,00**	100004508	BRÛLEUR GAZ G303-3N	G303-3N	**5 861,00**
				100004509	BRÛLEUR GAZ G303-5N	G303-5N	**6 670,00**

OPTIONS BRÛLEURS G300

	RÉF.	DÉSIGNATION	COLIS	PRIX HT (€)
	602524	CONTRE-PLAQUE DE FAÇADE POUR G 300 S et N		**194,70**
	95317395	CONNECTEUR MÂLE 7 PLOTS (PIÈCE DE RECHANGE)		**14,40**
	95317384	CONNECTEUR MÂLE 4 PLOTS (PIÈCE DE RECHANGE)		**10,70**
	200005840	KIT DE TRANSFORMATION AU PROPANE POUR G 303-2S		**707,80**
	200005841	KIT DE TRANSFORMATION AU PROPANE POUR G 303-3S		**704,60**

ÉCO-PART. **5,00** **1,67** **0,83** **0,12** **0,02**
HT (€) EN SUS

ÉCO-PART. **66,00** **23,50** **16,05** **4,15** **1,78** **0,88**
HT (€) INCLUSE **0,73** **0,10** **0,08** **0,07** **0,02**

Les montants des éco-participations sont susceptibles d'évoluer en cas de modification du barème par notre organisme collecteur.

MISE EN SERVICE

		PRIX NET HT (€)
7809048	MES BRÛLEUR FIOUL <70 kW	200€
7809049	MES BRÛLEUR FIOUL >70 kW	357€

POUR PLUS D'INFORMATIONS SUR NOS
SERVICES & OUTILS
SE REPORTER AUX P 30 ET SUIVANTES

FIOUL

SOMMAIRE - GUIDE DE CHOIX

CHAUDIÈRES

	 **MODULENS O AFC-S F30**	 **CFU C PLUS F30**	 **CFU ECONOX F30**
Plage de puissances	10,6 à 30 kW	23,2 à 31,0 kW	22,4 à 46,4 kW
Compatible F30 produits et brûleurs	✓	✓	✓
Préparation d'ECS (accumulation, préparateur indépendant)	Préparateur indépendant	Préparateur indépendant	Préparateur indépendant
Condensation	✓	✓	
Basse température			✓
Nombre de circuit max	3	2	22/29kW : 2 36/46kW : 3
Page	384	392	400

De Dietrich

CORPS DE CHAUDIÈRES

BRÛLEURS

			
PREMYS CA PLUS	**PREMYS CA**	**BRÛLEURS FIOUL**	**BRÛLEURS GAZ**
21 kW	27 à 35 kW	16 à 65 kW	17 à 79 kW
		✓	✓
	Accumulation		
✓	✓		
1	1		
408	**408**	**414**	**420**

MODULENS O® AFC-S 18-30 F30 DE 10,6 À 30 KW

CHAUDIÈRES COMPACTES **AU SOL FIOUL /BIOFIOUL**

Produit

- Multi-circuits avec pré-équipement hydraulique intégrable permettant un gain de temps
- Installation et entretien simplifiés : raccordement par le haut, accès des éléments par l'avant
- Compact en toutes configurations pour un usage réduit de l'espace en chaufferie
- Idéales pour des projets de rénovation, combinées avec un chauffe-eau, une pompe à chaleur ou en appoint d'une chaudière biomasse

- Brûleur modulant breveté exclusivité De Dietrich
- Corps de chauffe monobloc en acier inoxydable
- Régulation Diematic Évolution avec gestion multi-zones



JUSQU'À

A

B

BIOFIOUL READY F30

FABRICATION 100% FRANÇAISE

Informations pratiques

Éligibles Aides & Subventions Voir p. 34

Formations proposées Voir p. 42

On vous accompagne Voir p. 33

Page produit site internet

De Dietrich



Bénéfices utilisateur

- Durée de vie prolongée
- Confort permanent
- Solution économique
- Respectueux de l'environnement
- Maîtrise de la consommation d'énergie

Corps de chauffe en acier inoxydable

Offre jusqu'à 35% d'économies d'énergie (par rapport à une chaudière fioul d'une vingtaine d'année)

Réduit jusqu'à 50% les émissions polluantes

Pilotage à distance grâce à l'application De Dietrich Smart, compatible avec les sondes d'ambiance connectées Smart TC°

Profitez pour longtemps de la qualité De Dietrich : extension de garantie

De Dietrich s'assure de la qualité et de la fiabilité de ses produits et s'engage sur la durée. Option extension de garantie de 7 ans sur le corps de chauffe à prise d'effet à l'issue de la garantie initiale de 3 ans soit une garantie de 10 ans.

Condition sur www.dedietrich-thermique.fr

MODULENS O®AFC-S 18-30 F30 DE 10,6 À 30 KW

CHAUDIÈRES COMPACTES **AU SOL FIOUL /BIOFIOUL**



Chaudière au sol compacte de faible encombrement au sol
AFC-S : Raccordement cheminée ou ventouse

- Échangeur monobloc en acier inoxydable
- Porte foyère en aluminium
- Brûleur fioul EcoNOx (NOx < 90mg/kWh), modulant de 59 à 100 % de la puissance
- Chaudière équipée : pompe modulante, soupape de sécurité 3 bar, filtre fioul avec désaérateur « Flocotop », bac de récupération des condensats, thermostat de fumées et siphon
- Tableau de commandes Diematic Evolution :
  - Navigation simple et intuitive
  - Lisibilité parfaite : écran de couleur et texte clair
  - Gestion du chauffage en multi-circuits
- Habillage de conception modulaire d'une esthétique alignée à celle des préparateurs ECS
- Mise en œuvre et maintenance facilitées : Orifices pour barres de portage, potence pour mise en position d'entretien du brûleur, ouverture en fond de foyer pour rinçage, brosses de nettoyage fournies, pieds réglables

MODULENS O® AFC-S 18, 24, 30 F30

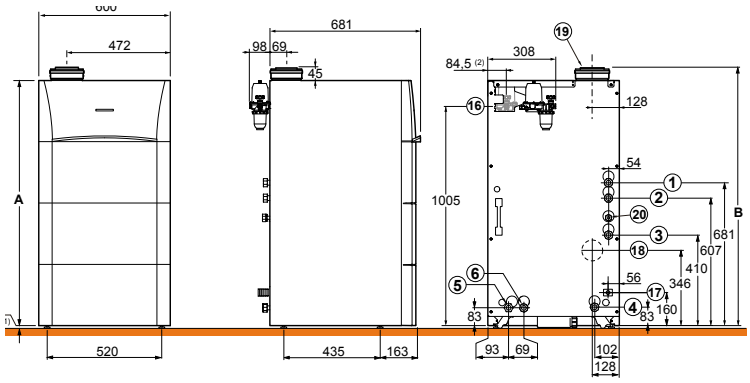

	AFC-S			AFC-S/VL 160 SL
	18	24	30	30
A (mm)	1130	1130	1200	1193
B (mm)	1175	1175	1245	1843

① Départ chauffage circuit direct G 1
② Départ chauffage circuit direct G 1
③ ④ Départ/Retour primaire préparateur ECS indépendant G 3/4 (avec colis MV33 : Kit tubulures internes de liaison à un préparateur ECS indépendant y compris pompe de charge – option)
⑤ ⑥ Départ/Retour chauffage circuit vanne mélangeuse G1 (avec colis MV31 : Kit tubulures internes avec vanne 3 voies motorisée, ou avec colis MV 6 : Kit tubulures internes seules – options)
⑩ Entrée eau froide sanitaire G 3/4
⑪ Sortie eau chaude sanitaire G 3/4
⑫ Retour boucle de circulation G 3/4
⑬ Robinet de vidange ECS avec embout Ø ext. 14 mm
⑭ Entrée primaire du serpentin solaire Cu 18 mm
⑮ Sortie primaire du serpentin solaire Cu 18 mm
⑯ Alimentation fioul G 3/8
⑰ Évacuation des condensats, tube Ø ext. 25 mm
⑱ Sortie fumées basse Ø 80 mm (AFC-S… E avec colis MV 9 – option)
⑲ Raccordement fumées Ø 80 mm ; Raccordement air/fumées Ø 80/125 mm
(1) Pieds réglables de 10 à 30 mm
(2) En cas de montage du filtre fioul avec désaérateur à l'intérieur de la chaudière

AFC-S			18	24	30
Puissance thermique nominale (Prated)		kW	**17**	**23**	**29**
Production de chaleur utile	- à la puissance thermique nominale (P4)(2)	kW	17,1	22,8	28,6
	- à 30% de la puissance thermique nominale (P1)(1)	kW	5,4	7,2	8,9
Efficacité énergétique saisonnière (ηs) (sans apport de régulation)		%	**90**	**90**	**90**
Efficacité énergétique saisonnière (ηs) (avec sonde ext. livrée d'origine)		%	**92**	**92**	**92**
Efficacité utile	- à la puissance thermique nominale (η4)(2)	%	92,0	91,6	91,9
	- à 30% de la puissance thermique nominale (η1)(1)	%	96,9	96,1	95,7
Plage de puissance utile à	- 50/30 °C	kW	10,6-18,0	14,1-24,0	17,6-30,0
	- 80/60 °C	kW	10,0-17,1	13,4-22,8	16,7-28,6
Contenance en eau		l	47	47	58
Pertes thermiques en régime stabilisé (P_{stby})		W	109	109	128
Consommation d'électricité auxiliaire	- à pleine charge (elmax)	W	162	165	189
	- à charge partielle (elmin)	W	70	77	86
	- en mode veille (P_{SB})	W	9	9	9
Pression disponible à la buse		Pa	14	22	33
Poids net (sans emballage)		kg	117	117	135

(1) Par basse température, on entend une température de retour (à l'entrée du dispositif de chauffage), de 30°C pour les chaudières à condensation, de 37°C pour les chaudières basse température et de 50°C pour les autres dispositifs de chauffage.
(2) Par régime haute température, on entend une température de retour de 60°C à l'entrée du dispositif de chauffage et une température d'alimentation de 80°C à la sortie du dispositif de chauffage.

Temp. moyenne de fonctionnement :
- Tfonct_max : 85 °C
- Tfonct_min : 20 °C

Température maxi. de service : 85 °C
Pression maxi. de service : 3 bar

Thermostat réglable : de 30 à 85 °C
Thermostat de sécurité : 105 °C

Homologation : B_{23}, B_{23P}, C_{13X}, C_{33X}, C_{93X}

Détails des données
Voir feuillet technique

PRIX H.T.		18	24	30
AFC-S	Réf.	7742333	7742334	7742335
	Colis	MV50	MV51	MV52
	€	**11 088,00**	**11 399,00**	**11 803,00**

Eco-Participation : voir liste des colis page suivante

De Dietrich

MODULENS O® AFC-S 18-30 F30 DE 10,6 À 30 KW

CHAUDIÈRES COMPACTES **AU SOL FIOUL /BIOFIOUL**

MODULENS O® AFC-S /VL 160 SL



Préparateur ECS émaillé à serpentin « Standard Load » placé horizontalement sous la chaudière et positionnable contre le mur pour constituer une « colonne » d'une esthétique uniforme de hauteur et profondeur réduites

- Protection par « Titan Active System® »
- Robinet de vidange, boucle de circulation, tubulures de liaison chaudière/ballon avec pompe de charge modulante et sonde ECS, pieds réglables

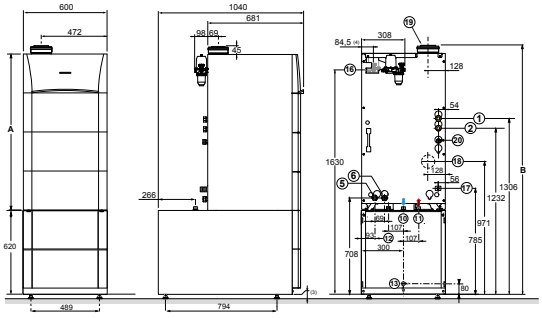

NOTA : tableau de cotes et légendes : voir page ci-contre

MODULENS O® AFC-S /B 160 SL



Préparateur ECS émaillé à serpentin « Standard Load », placé à droite ou à gauche de la chaudière, d'une esthétique alignée sur celle de la chaudière

- Protection par « Titan Active System® »
- Robinet de vidange, boucle de circulation
- Tubulures de liaison chaudière/ballon intégrables sous l'habillage chaudière avec pompe de charge modulante et sonde ECS, pieds réglables

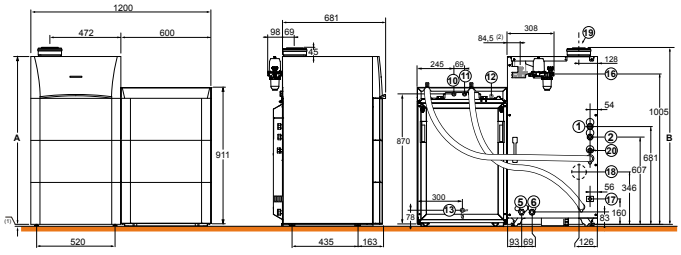

NOTA : tableau de cotes et légendes : voir page ci-contre

AFC-S		18/B 160 SL	24/B 160 SL	30/B 160 SL	18/VL 160 SL	24/VL 160 SL	30/VL 160 SL
Puissance nominale chaudière Pn à 50/30 °C	kW	18,0	24,0	30,0	18,0	24,0	30,0
Capacité du ballon ECS	l	155	155	155	160	160	160
Puissance échangée ECS	kW	18	24	30	17	23,0	24,0
Débit sur 10 min à ΔT = 30 K (1)	l/10 min	230	235	240	230	235	240
Débit horaire à ΔT = 35 K (2)	l/h	440	590	740	417	565	590
Débit spécifique à ΔT = 30 K selon EN 13203 (1)	l/min	21	23,5	24	21	23,5	24
Coefficient de pertes thermiques (UA_S)	W/K	1,78	1,78	1,78	1,52	1,52	1,52
Consommation d'entretien	kWh/24h	1,74	1,74	1,74	1,33	1,33	1,33
Poids d'expédition du ballon seul (ballon moussé)	kg	83	83	83	98	98	98

(1) Entrée eau froide sanitaire : 10 °C - Sortie eau chaude sanitaire : 40 °C - Circuit primaire (eau de chauffage) : 80 °C - Température du préparateur : 60 °C
(2) Entrée eau froide sanitaire : 10 °C - Sortie eau chaude sanitaire : 45 °C - Circuit primaire (eau de chauffage) : 80 °C

Temp. max. de service ECS : **70 °C** ⋮ Pression max de service ECS : **10 bar**

PRIX H.T.		CHAUDIÈRES MODULENS O® AFC-S...	BALLON 160 SL ou L160 SL	KIT DE LIAISON BALLON L160 SL	KIT DE LIAISON BALLON 160 SL
AFC-S 18 VL160SL	Réf	7742333	100020079	7611211	
	€	**11 088,00**	**1 696,00**	**460,00**	
AFC-S 24 VL160SL	Réf	7742334	100020079	7611211	
	€	**11 399,00**	**1 696,00**	**460,00**	
AFC-S 30 VL160SL	Réf	7742335	100020079	7611211	
	€	**11 803,00**	**1 696,00**	**460,00**	
AFC-S 18 B160SL	Réf	7742333	100016428		7608113
	€	**11 088,00**	**1 527,00**		**774,00**
AFC-S 24 B160SL	Réf	7742334	100016428		7608113
	€	**11 399,00**	**1 527,00**		**774,00**
AFC-S 30 B160SL	Réf	7742335	100016428		7608113
	€	**11 803,00**	**1 527,00**		**774,00**

Eco-Participation : voir liste des colis page suivante

MODULENS O® AFC-S F30 DE 10,6 À 30 KW

CHAUDIÈRES COMPACTES **AU SOL FIOUL /BIOFIOUL**

COLISAGE

DÉSIGNATION MODULENS O AFC-S	RÉFÉRENCE COMPLÈTE	PRIX HT (€) ECOPART : VOIR LISTE COLIS	NOMBRE DE COLIS	CHAUDIÈRES MODULENS O AFC-S 
AFC-S 18	7742333	**11 088,00**	1	7742333
AFC-S 24	7742334	**11 399,00**	1	7742334
AFC-S 30	7742335	**11 803,00**	1	7742335

Références nécessaires pour la désignation d'ensemble

DÉSIGNATION MODULENS O AFC-S/VL AVEC L 160 SL 	RÉFÉRENCE COMPLÈTE	PRIX HT (€) ECOPART : VOIR LISTE COLIS	NOMBRE DE COLIS	CHAUDIÈRES MODULENS O AFC-S 	BALLON L 160SL 	KIT DE LIAISON BALLON L160SL 
AFC-S 18 VL avec L 160SL	-		3	7742333	100020079	7611211
AFC-S 24 VL avec L 160SL	-		3	7742334	100020079	7611211
AFC-S 30 VL avec L160SL	-		3	7742335	100020079	7611211

Références nécessaires pour la désignation d'ensemble

DÉSIGNATION MODULENS O AFC-S AVEC 160 SL 	RÉFÉRENCE COMPLÈTE	PRIX HT (€) ECOPART : VOIR LISTE COLIS	NOMBRE DE COLIS	CHAUDIÈRES MODULENS O AFC-S 	BALLON 160SL 	KIT DE LIAISON BALLON 160 SL 
AFC-S 18 B avec 160SL	-		3	7742333	100016428	7608113
AFC-S 24 B avec 160SL	-		3	7742334	100016428	7608113
AFC-S 30 B avec 160SL	-		3	7742335	100016428	7608113

LISTE DES COLIS

RÉF.	DÉSIGNATION	COLIS	PRIX HT (€)
7742333	AFC-S 18	MV50	**11 088,00**
7742334	AFC-S 24	MV51	**11 399,00**
7742335	AFC-S 30	MV52	**11 803,00**

RÉF.	DÉSIGNATION	COLIS	PRIX HT (€)
100020079	BALLON L160SL	EC600	**1 696,00**
7611211	KIT DE LIAISON BALLON 100L HL / L160SL HEE	MV34	**460,00**
100016428	BALLON 160SL	ER223	**1 527,00**
7608113	KIT LIAISON BALLON 160L SL HEE	MV32	**774,00**

MISE EN SERVICE

		PRIX NET HT (€)
7809009	MES CHAUD <50 kW	186€

POUR PLUS D'INFORMATIONS SUR NOS **SERVICES & OUTILS**
SE REPORTER AUX P 30 ET SUIVANTES

MODULENS O® AFC-S F30 DE 10,6 À 30 KW

CHAUDIÈRES COMPACTES **AU SOL FIOUL /BIOFIOUL**

OPTIONS

	RÉF.	DÉSIGNATION	COLIS	PRIX HT (€)
	7608112	KIT VANNE 3 VOIES HEE	MV31	**891,00**
	100016490	KIT CIRCUIT EXTERNE	MV6	**144,90**
	100017736	KIT LIMITEUR DE TEMPÉRATURE	MV10	**308,90**
	100019734	MANCHETTE DE MESURE 80/125 PPS/ALU	MV25	**120,60**
	100004290	STATION DE NEUTRALISATION	FM155	**446,50**
	100004291	RECHARGE STATION DE NEUTRALISATION	FM156	**226,40**
	100004292	SUPPORT STATION DE NEUTRALISATION	FM157	**227,50**
	100004293	POMPE DE RELEVAGE DES CONDENSATS	FM158	**594,60**
	7608024	KIT ADAPTATION CIRCULATEUR EXTERNE	MV30	**45,60**

OPTIONS RÉGULATION

	100000030	COLIS OPTION SONDE ECS	AD212	**74,50**
	100013304	PLATINE + SONDE POUR VANNE MÉLANGEUSE	AD249	**233,80**
	100013305	SONDE SYSTÈME ECS	AD250	**68,00**
	88017017	SONDE DÉPART V3V	AD199	**121,00**

OPTIONS HYDRAULIQUES

	100020164	COLLECTEUR 2/3 CIRCUITS	EA140	**512,10**
	100020167	CIRCUIT DIRECT P.ELEC HEE	EA143	**942,70**
	100020168	CIRCUIT V3V P.ELEC HEE	EA144	**1 341,50**
	100020165	CONSOLE MUR COLLECTEUR	EA141	**63,90**
	100020166	CONSOLE MUR 1 MODULE	EA142	**171,40**
	89557009	KIT DE RACCORDS G EN R (1" ET 3/4")	BH84	**54,60**
	100016432	VASE D'EXPANSION 18 L	MV4	**144,90**

OPTIONS EAU CHAUDE SANITAIRE

	RÉF.	DÉSIGNATION	COLIS	PRIX HT (€)
	7608113	KIT LIAISON BALLON 160L SL HEE	MV32	**774,00**
	100020079	BALLON L160SL	EC600	**1 696,00**
	7611211	KIT DE LIAISON BALLON 100L HL / L160SL HEE	MV34	**460,00**
	100016428	BALLON 160SL	ER223	**1 527,00**
	100000492	KIT ANODE MAGNÉSIUM	EA103	**112,10**
	7608114	KIT LIAISON BALLON EXTERNE HEE	MV33	**547,00**
	100017433	KIT RECIRCULATION 160SL	ER219	**118,50**
	100016501	KIT VASE D'EXPANSION 12 L / 10 BAR	ER229	**249,00**

ÉCO-PART. **5,00** **1,67** **0,83** **0,12** **0,02**
HT (€) EN SUS

ÉCO-PART. **4,15** **0,88** **0,02**
HT (€) INCLUSE

Les montants des éco-participations sont susceptibles d'évoluer en cas de modification du barème par notre organisme collecteur.

Voir pages suivantes

MODULENS O® AFC-S F30 DE 10,6 À 30 KW

CHAUDIÈRES COMPACTES **AU SOL FIOUL /BIOFIOUL**

OPTIONS THERMOSTATS ET SONDES D'AMBIANCE

	RÉF.	DÉSIGNATION	COLIS	CONNEXION	PILES	PROGRAMME HORAIRE	CONNECTE INTERNET	CLASSE	PRIX HT (€)
	7691375	SONDE D'AMBIANCE SMART TC° CONNECTÉE	AD324	Filaire	non	oui	oui	VI*	289,00
	7691377	SONDE D'AMBIANCE SMART TC° CONNECTÉE SANS FIL (RF)	AD341	Sans fil	oui	oui	oui	VI**	479,00
	7765144	OPTION SMART TC° RF (SANS FIL) POUR 2IEME CIRCUIT	AD342	Sans fil	oui	oui	oui	VI**	226,00
	7609763	THERMOSTAT D'AMBIANCE MODULANT FILAIRE	AD304	Filaire	non	oui	non	VI*	291,00
	7609762	THERMOSTAT D'AMBIANCE MODULANT RADIO	AD303	Sans fil	oui	oui	non	VI*	478,00
	7612097	THERMOSTAT D'AMBIANCE MODULANT NON PROGRAMMABLE	AD301	Filaire	non	non	non	VI*	148,00
	7768817	THERMOSTAT D'AMBIANCE PROGRAMMABLE (FILAIRE)	AD337	Filaire	oui	oui	non	IV*	134,00
	7768818	THERMOSTAT D'AMBIANCE PROGRAMMABLE (SANS FILS)	AD338	Sans fil	oui	oui	non	IV*	324,00
	88017859	THERMOSTAT D'AMBIANCE NON PROGRAMMABLE	AD140	Filaire	non	non	non	III*	71,00
	85757741	SONDE EXTÉRIEURE	FM46	Filaire	non	-	non	-	60,00
	7776874	SONDE EXTÉRIEURE SANS FIL POUR SMART TC° RF		Sans fil	non	-	non	-	124,80

* avec sonde extérieure filaire 85757741 livrée d'origine

** avec sonde extérieure filaire 85757741 livrée d'origine ou sans fil 7776874

CHOIX DES OPTIONS EN FONCTION DES CIRCUITS RACCORDÉS

MODULENS O

Type de circuit raccordé

		ECS	direct	1 vanne	direct + 1 vanne	2 x vanne	direct + 2 x vanne
Tableau decommande DIEMATIC Evolution	AFC-S	1 x 100000030	d'origine	1 x 88017017*	1 x 88017017*	2 x 88017017*	1 x 88017017* +1 x 100013304*
	AFC-S avec préparateur ECS	d'origine	d'origine	1 x 88017017*	1 x 88017017*	2 x 88017017*	1 x 88017017* +1 x 100013304*

Les circuits peuvent être complétés par les sondes ou thermostats d'ambiance présents dans le tableau options de régulation.

* Sonde incluse dans le kit vanne 3 voies interne.

FUMISTERIE : voir page 635

De Dietrich

MODULENS O® AFC-S F30 DE 10,6 À 30 KW

CHAUDIÈRES COMPACTES **AU SOL FIOUL /BIOFIOUL**

Pensez-y !

- Le biofioul, biocombustible liquide issu des territoires, est l'alternative au fioul domestique pour le chauffage de 4 millions de ménages.
- Le biofioul est une énergie nouvelle, composée de fioul domestique auquel est ajoutée une part croissante d'énergie renouvelable, sous forme d'ester méthylique de colza. Le biocombustible liquide ainsi obtenu est immédiatement substituable au fioul 100 % fossile. Depuis le 1er janvier 2022, le biofioul F30, contenant 30 % de colza, alimente les chaudières biocompatibles neuves.

ACCÉDEZ À NOTRE **SCHÉMATHÈQUE**

GÉNÉREZ L'ÉTIQUETTE ÉNERGÉTIQUE SYSTÈME

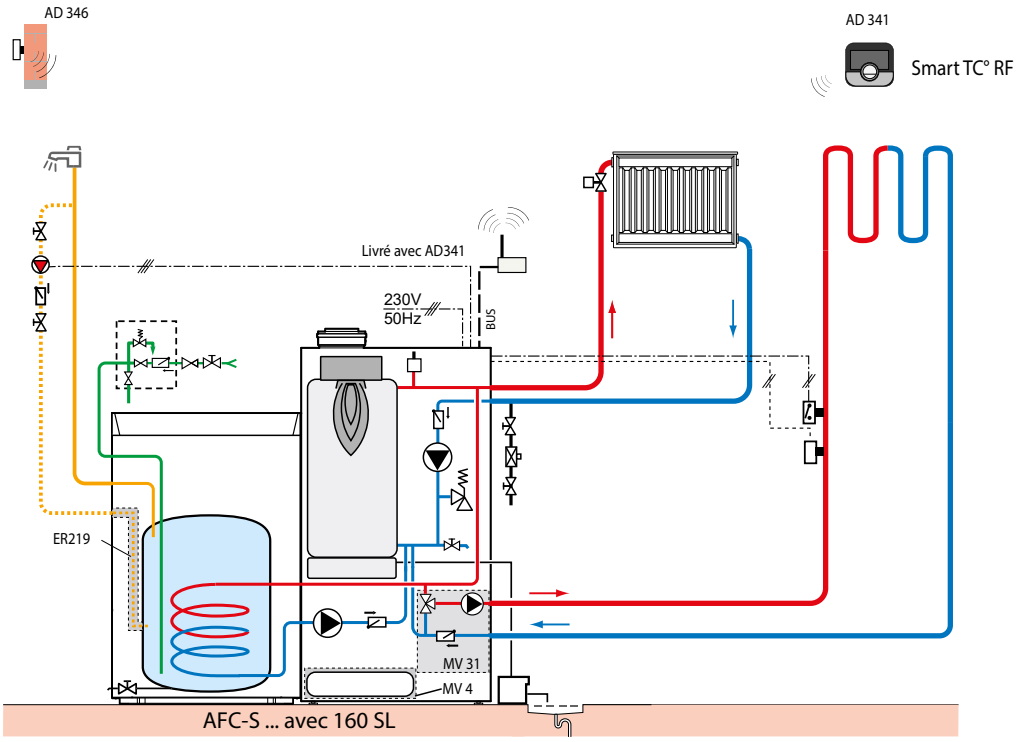

DESCRIPTIF

	COLIS	RÉF	PRIX HT (€)
Chaudière AFC-S 18	MV50	7742333	**11 088,00**
Ballon ECS 160 SL	ER223	100016428	**1 527,00**
Kit de liaison chaudière-ballon 160 SL	MV32	7608113	**774,00**
Options éventuelles supplémentaires			
- Sonde extérieure sans fil	-	7776874	**124,80**
- Thermostat d'ambiance connecté sans fil SMART TC°	AD341	7691377	**479,00**
- Vase d'expansion 18 litres	MV4	100016432	**144,90**
- Kit vanne 3 voies interne	MV31	7608112	**891,00**
- Kit recirculation 160 SL	ER219	100017433	**118,50**
		Prix total H.T.* :	**15 147,20**
Mise en service		**Prix net H.T. :**	**186,00**

* hors Eco-Participation

Exemple donné à titre indicatif

CFU C 24-32 PLUS F30 DE 23,2 À 31 KW

CHAUDIÈRES COMPACTES
À CONDENSATION POUR CHAUFFAGE SEUL OU AVEC ECS

Produit

- Chaudière livrée entièrement montée, facile à installer et prête à l'emploi
- Compacte pour s'adapter à toutes les configurations : faible en profondeur
- Tableau de commande E-Pilot avec accès simplifié à tous les modes de fonctionnement
- Ajout possible d'un thermostat d'ambiance modulant pour optimiser les consommations
- Pieds réglables

- Corps de chauffe en fonte eutectique
- Échangeur-condenseur haute résistance
- Brûleur compact intégré à faible émissions de NOx et CO



JUSQU'À
A
B

BIOFIOUL READY F30

Informations pratiques

Éligibles Aides & Subventions Voir p. 34
Formations proposées Voir p. 42
On vous accompagne Voir p. 33

Page produit site internet

FABRICATION 100% FRANÇAISE

De Dietrich

Bénéfices utilisateur

- Performances et économies
- Durable et robuste
- Simple et facile à vivre
- Participe à la transition énergétique

Jusqu'à 25% d'économies d'énergie pour les versions condensation

Des matériaux de qualité et durable, gage de longévité

Pilotage à distance grâce à l'application De Dietrich Smart, compatible avec les sondes d'ambiance connectées Smart TC°

Faibles émissions d'oxydes d'azote, faible émissions de CO_2, combustion propre



Tout savoir sur le biofioul

C'est un mélange composé à 70% de fioul domestique et 30% d'Esther méthylique de colza (EMAG). Il est plus visqueux que le fioul standard et également plus corrosif.

En revanche, il limite les émissions de CO_2 sous les 300 gCO2eq/kW PCI. C'est un combustible à 30% naturel produit localement en France

CFU C 24-32 PLUS F30 DE 23,2 À 31 KW

CHAUDIÈRES COMPACTES
À CONDENSATION POUR CHAUFFAGE SEUL



Chaudière au sol, particulièrement compacte pour raccordement cheminée ou ventouse

- Corps de chauffe principal en fonte eutectique
- Échangeur-condenseur sur les fumées en céramique/ carbone d'une haute résistance aux acides, offrant une conductivité thermique élevée et permettant l'utilisation de toutes les qualités de fioul
- Brûleur compact intégré, à faibles émissions NOx et CO
- Flexible ventouse intégré et raccordé au brûleur
- 1 tableau de commande E-pilot monté d'usine, équipé d'origine d'une sonde extérieure
- Pieds réglables

CFU C 24-32 PLUS F30

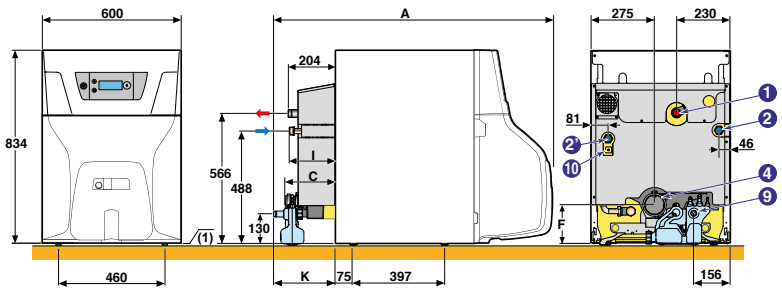

Cotes (mm)	A	C	F	I	K
CFU C 24 PLUS	1188	218	179	199	260
CFU C 32 PLUS	1226	263	203	222	297

	CFU C 24/32 PLUS
① Départ chauffage	G1"
② - Retour chauffage CFU C 24 PLUS	G1"
② - Retour chauffage CFU C 32 PLUS	G1"
④ Buse de fumée (mm)	Ø 80
⑤ Entrée e.f.s	G 1"
⑥ Sortie ECS	G 1"
⑦ Retour boucle de circulation (facultatif)	G 3/4"
⑧ Robinet de vidange, raccord. pour tuyau Ø 14 mm int.	-
⑨ Évacuation des condensats	-
⑩ Pressostat	-

(1) Pieds réglables (mm) : 9 - 35

CFU C PLUS F30			24	32
Puissance thermique nominale (Prated)		kW	**23**	**31**
Production de chaleur utile	- à la puissance thermique nominale (P4)(2)	kW	23,2	31,0
	- à 30% de la puissance thermique nominale (P1)(1)	kW	7,4	9,8
Efficacité énergétique saisonnière : (ηs) (sans apport de régulation)		%	**90**	**90**
Efficacité énergétique saisonnière : (ηs) (avec sonde ext. livrée d'origine)		%	92	92
Efficacité utile	- à la puissance thermique nominale (η4)(2)	%	90,4	90,5
	- à 30% de la puissance thermique nominale (η1)(1)	%	96	95,6
Contenance en eau (hors vase d'expansion)		l	29,5	35,5
Pertes thermiques en régime stabilisé (P_{stby})		W	100	117
Consommation d'électricité auxiliaire	- à pleine charge (elmax)	W	155	152
	- à charge partielle (elmin)	W	64	64
	- en mode veille (P_{SB})	W	4	4
Pression disponible à la buse		Pa	19	32
Poids à vide		kg	187	190

(1) Par basse température, on entend une température de retour (à l'entrée du dispositif de chauffage), de 30°C pour les chaudières à condensation, de 37°C pour les chaudières basse température et de 50°C pour les autres dispositifs de chauffage.
(2) Par régime haute température, on entend une température de retour de 60°C à l'entrée du dispositif de chauffage et une température d'alimentation de 80°C à la sortie du dispositif de chauffage.

Temp. moyenne de fonctionnement :
T_{fonct_max} : 90 °C
T_{fonct_min} : 30 °C

Température maxi. de service : 90 °C
Pression maxi. de service : 3 bar

Thermostat réglable de : 30 à 90 °C
Thermostat de sécurité : 110 °C

Classe NOx : 3 selon EN 267
Homologation : B_{23}, B_{23p}, C_{13}, C_{33}, C_{63}, C_{93}

Détails des données
Voir feuillet technique

PRIX H.T.		24	32
CFU C ...Plus	Réf.	7798339	7798342
	Colis	MY840	MY841
	€	**7 542,00**	**8 416,00**

Eco-Participation : voir liste des colis page suivante

CFU C 24-32 PLUS F30 DE 23,2 À 31 KW

CHAUDIÈRES COMPACTES
À CONDENSATION POUR CHAUFFAGE SEUL OU AVEC ECS

CFU C 24-32 PLUS/VEL 110SL



Chaudière de conception modulaire avec préparateur ECS émaillé à serpentin « Standard load » de 110 litres placé sous la chaudière pour constituer une colonne d'une esthétique uniforme

- Protection par anode en magnésium
- Tubulures de liaison chaudières ballon avec pompe de charge

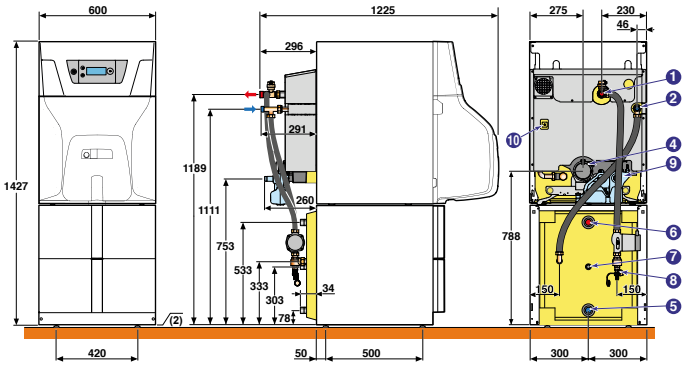

NOTA : Voir légende page précédente

CFU C 24-32 PLUS/VEL 160SL



Chaudière de conception modulaire avec préparateur ECS émaillé à serpentin « Standard load » de 160 L placé horizontalement sous la chaudière et positionnable contre le mur pour constituer une colonne d'une esthétique uniforme de hauteur et profondeur réduites

- Protection par anode en magnésium
- Tubulures de liaison chaudières ballon avec pompe de charge

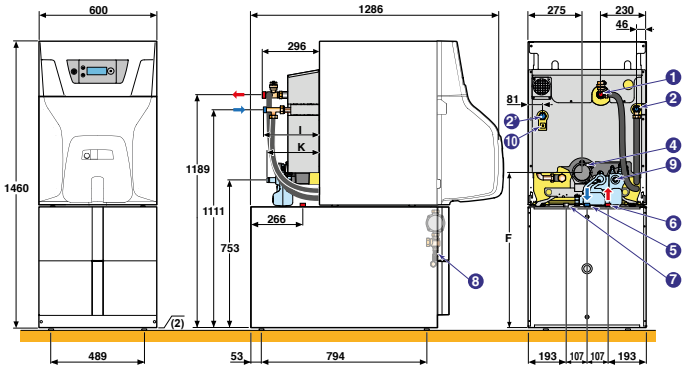

NOTA : Voir légende page précédente

CFU C PLUS F30		24/VEL 110SL	24/VEL 160SL	32/VEL 160SL
Puissance nominale chaudière à 50/30 °C	kW	24,4	24,4	32,6
Capacité stockage ECS	l	110	160	160
Puissance échangée	kW	21,6	23,1	25,9
Débit spécifique à ΔT = 30 K (selon EN 13203-1) (1)	l/min	18,0	23	24
Débit horaire à ΔT = 35 K (2)	l/h	530	565	635
Débit sur 10 min à ΔT = 30 K (1)	l/10 min	192	245	250
Coefficient de pertes thermiques (UA_S)	W/K	1,46	1,52	1,52
Consommation d'entretien	kWh/24h	1,18	1,33	1,33
Poids d'expédition du ballon seul	kg	72	83	83

(1) Entrée eau froide sanitaire : 10 °C - Sortie eau chaude sanitaire : 40 °C - Circuit primaire (eau de chauffage) : 80 °C - Température du préparateur : 65 °C
(2) Entrée eau froide sanitaire : 10 °C - Sortie eau chaude sanitaire : 45 °C - Circuit primaire (eau de chauffage) : 80 °C

Temp. maxi. de service ECS : 95 °C ⋮ Pression maxi. de service ECS : 10 bar

PRIX H.T.		COMPOSITION				
		CHAUDIÈRE		BALLON ECS		KIT LIAISON BALLON
	.	Modèle		Modèle		
CFU C 24 PLUS/VEL 110SL	Réf	CFU C 24 PLUS	7798339	EL 110SL	7609915	7744614
	€		**7 542,00**		**1 134,00**	**456,00**
CFU C 24 PLUS/VEL 160SL	Réf	CFU C 24 PLUS	7798339	EL 160SL	7616405	7744614
	€		**7 542,00**		**1 495,00**	**456,00**
CFU C 32 PLUS/VEL 110SL	Réf	CFU C 32 PLUS	7798342	EL 110SL	7609915	7744614
	€		**8 416,00**		**1 134,00**	**456,00**
CFU C 32 PLUS/VEL 160SL	Réf	CFU C 32 PLUS	7798342	EL 160SL	7616405	7744614
	€		**8 416,00**		**1 495,00**	**456,00**

Eco-Participation : voir liste des colis page suivante

CFU C 24-32 PLUS F30 DE 23,2 À 31 KW

CHAUDIÈRES COMPACTES
À CONDENSATION POUR CHAUFFAGE SEUL OU AVEC ECS

COLISAGE

DÉSIGNATION CFU C 24 PLUS/VEL 160SL CHAUFFAGE SEUL	RÉFÉRENCE	PRIX HT (€) ECOPART : VOIR LISTE COLIS	NOMBRE DE COLIS	CHAUDIÈRE CFU C PLUS F30 
CFU C 24 PLUS F30	7798339	**7 542,00**	1	7798339
CFU C 32 PLUS F30	7798342	**8 416,00**	1	7798342

DÉSIGNATION CFU C 24 PLUS/VEL 110SL 	RÉFÉRENCE COMPLÈTE	PRIX HT (€) ECOPART : VOIR LISTE COLIS	NOMBRE DE COLIS	Références nécessaires pour la désignation d'ensemble CHAUDIÈRE CFU C PLUS F30 	BALLON EL 110SL 	KIT DE LIAISON BALLON 110 SL 
CFU C 24 PLUS/VEL 110SL	-		3	7798339	7609915	7744614
CFU C 32 PLUS/VEL 110SL	-		3	7798342	7609915	7744614

DÉSIGNATION CFU C 24 PLUS/VEL 160SL 	RÉFÉRENCE COMPLÈTE	PRIX HT (€) ECOPART : VOIR LISTE COLIS	NOMBRE DE COLIS	Références nécessaires pour la désignation d'ensemble CHAUDIÈRE CFU C PLUS F30 	BALLON EL 160SL	KIT DE LIAISON BALLON 160 SL 
CFU C 24 PLUS/VEL 160SL	-		3	7798339	7616405	7744614
CFU C 32 PLUS/VEL 160SL	-		3	7798342	7616405	7744614

LISTE DES COLIS

RÉF.	DÉSIGNATION	COLIS	PRIX HT (€)
7798339	CFU C 24 PLUS F30	MY840	**7 542,00**
7798342	CFU C 32 PLUS F30	MY841	**8 416,00**

RÉF.	DÉSIGNATION	COLIS	PRIX HT (€)
7609915	BALLON EL110SL	ER590	**1 134,00**
7616405	BALLON EL160SL	ER592	**1 495,00**
7744614	KIT DE LIAISON BALLON EL110 /160SL	MY925	**456,00**

MISE EN SERVICE

		PRIX NET HT (€)
7809009	MES CHAUD <50 kW	186€

POUR PLUS D'INFORMATIONS SUR NOS
SERVICES & OUTILS
SE REPORTER AUX P 30 ET SUIVANTES

CFU C 24-32 PLUS F30 DE 23,2 À 31 KW

CHAUDIÈRES COMPACTES
À CONDENSATION POUR CHAUFFAGE SEUL OU AVEC ECS

OPTIONS

	RÉF.	DÉSIGNATION	COLIS	PRIX HT (€)
	100004290	STATION DE NEUTRALISATION	FM155	**446,50**
	100004291	RECHARGE STATION DE NEUTRALISATION	FM156	**226,40**
	100004292	SUPPORT STATION DE NEUTRALISATION	FM157	**227,50**
	100004293	POMPE DE RELEVAGE DES CONDENSATS	FM158	**594,60**
	100019100	FILTRE FIOUL + DÉSAÉRATEUR FLOCOTOP	MT11	**238,10**
	7629652	KIT ÉQUIPEMENT HYDRAULIQUE	MY445	**716,00**
	7629826	KIT DE SÉCURITÉ	MY480	**223,20**

OPTIONS RÉGULATION

	RÉF.	DÉSIGNATION	COLIS	PRIX HT (€)
	7628142	PLATINE + SONDE POUR 1 CIRCUIT AVEC VANNE MÉLANGEUSE	MY440	**447,50**

OPTIONS EAU CHAUDE SANITAIRE

	RÉF.	DÉSIGNATION	COLIS	PRIX HT (€)
	7609915	BALLON EL110SL	ER590	**1 134,00**
	7616405	BALLON EL160SL	ER592	**1 495,00**
	7744614	KIT DE LIAISON BALLON EL110 /160SL	MY925	**456,00**
	100000030	COLIS OPTION SONDE ECS	AD212	**74,50**
	7629841	KIT ACI	MY475	**214,80**
	7629902	TESTEUR D'ANODE MAGNÉSIUM	MY456	**107,90**
	7639495	KIT LIAISON BALLONS INDEP 150-500	ER599	**746,00**

OPTIONS HYDRAULIQUES

	RÉF.	DÉSIGNATION	COLIS	PRIX HT (€)
	7629824	OPTION 2 FLEXIBLES MONTAGE MURAL	MY470	**286,70**
	100020164	COLLECTEUR 2/3 CIRCUITS	EA140	**512,10**
	100020167	CIRCUIT DIRECT P.ELEC HEE	EA143	**942,70**
	100020168	CIRCUIT V3V P.ELEC HEE	EA144	**1 341,50**
	100020165	CONSOLE MUR COLLECTEUR	EA141	**63,90**
	100020166	CONSOLE MUR 1 MODULE	EA142	**171,40**
	7629813	TUBULURES DE LIAISON CHAUDIÈRE / MODULES DROITE EF/EFU	MY460	**294,10**
	7629815	TUBULURES DE LIAISON CHAUDIÈRE / MODULES GAUCHE EF/EFU	MY465	**294,10**

OPTIONS VENTOUSE

	RÉF.	DÉSIGNATION	COLIS	PRIX HT (€)
	100007638	TERMINAL HORIZONTAL Ø 80/125	FM183	**133,30**
	100002732	TERMINAL VERTICAL PPS Ø 80/125 MM NOIR	DY843	**183,00**
	84887531	COUDE A 87° ALU/PPS Ø 80/125 MM	DY131	**70,00**

ÉCO-PART. **5,00** **1,67** **0,83** **0,12** **0,02**
HT (€) EN SUS

ÉCO-PART. **4,15** **0,88** **0,02**
HT (€) INCLUSE

Les montants des éco-participations sont susceptibles d'évoluer en cas de modification du barème par notre organisme collecteur.

Voir pages suivantes

CFU C 24-32 PLUS F30 DE 23,2 À 31 KW

CHAUDIÈRES COMPACTES
À CONDENSATION POUR CHAUFFAGE SEUL OU AVEC ECS

OPTIONS THERMOSTATS ET SONDES D'AMBIANCE

	RÉF.	DÉSIGNATION	COLIS	CONNEXION	PILES	PROGRAMME HORAIRE	CONNECTE INTERNET	CLASSE	PRIX HT (€)
	7691375	SONDE D'AMBIANCE SMART TC° CONNECTÉE	AD324	Filaire	non	oui	oui	V - VI*	289,00
	7691377	SONDE D'AMBIANCE SMART TC° CONNECTÉE SANS FIL (RF)	AD341	Sans fil	oui	oui	oui	V - VI**	479,00
	7765144	OPTION SMART TC° RF (SANS FIL) POUR 2iEME CIRCUIT	AD342	Sans fil	oui	oui	oui	V - VI**	226,00
	7609763	THERMOSTAT D'AMBIANCE MODULANT FILAIRE	AD304	Filaire	non	oui	non	V - VI*	291,00
	7609762	THERMOSTAT D'AMBIANCE MODULANT RADIO	AD303	Sans fil	oui	oui	non	V - VI*	478,00
	7612097	THERMOSTAT D'AMBIANCE MODULANT NON PROGRAMMABLE	AD301	Filaire	non	non	non	V - VI*	148,00
	7768817	THERMOSTAT D'AMBIANCE PROGRAMMABLE (FILAIRE)	AD337	Filaire	oui	oui	non	IV - IV*	134,00
	7768818	THERMOSTAT D'AMBIANCE PROGRAMMABLE (SANS FILS)	AD338	Sans fil	oui	oui	non	IV - IV*	324,00
	88017859	THERMOSTAT D'AMBIANCE NON PROGRAMMABLE	AD140	Filaire	non	non	non	I - III*	71,00
	85757741	SONDE EXTÉRIEURE	FM46	Filaire	non	-	non	-	60,00
	7776874	SONDE EXTÉRIEURE SANS FIL POUR SMART TC° RF		Sans fil	non	-	non	-	124,80

* avec sonde extérieure filaire 85757741
** avec sonde extérieure filaire 85757741 ou sans fil 7776874

CHOIX DES OPTIONS EN FONCTION DES CIRCUITS RACCORDÉS

CFU-C PLUS F30 — Type de circuit	 ECS	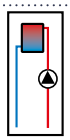 direct	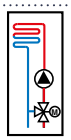 avec vanne	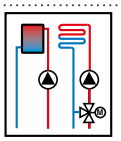 direct + avec vanne
Tableau de commande —  E-pilot — CFU-C 24/36 PLUS F30 Régulation	100000030 (1)	d'origine (2)	7628142 (2)	7628142 (2)

(1) Sonde livrée avec les ballons EL 110 SL et EL 160 SL.
(2) Les circuits peuvent être complétés par les sondes ou thermostats d'ambiance présents dans le tableau options de régulation.

FUMISTERIE : voir page 635

CFU C 24-32 PLUS F30 DE 23,2 À 31 KW

CHAUDIÈRES COMPACTES
À CONDENSATION POUR CHAUFFAGE SEUL OU AVEC ECS

ACCÉDEZ À NOTRE **SCHÉMATHÈQUE**

GÉNÉREZ L'ÉTIQUETTE ÉNERGÉTIQUE SYSTÈME

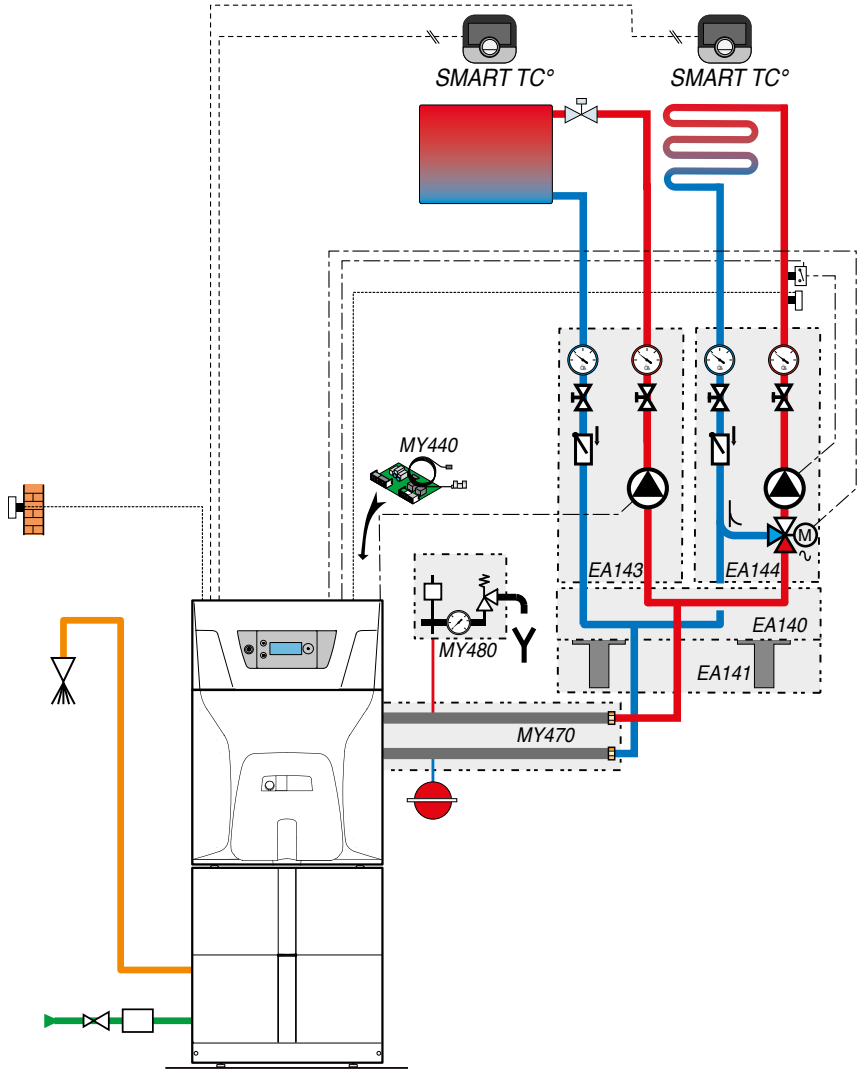

CFU C 24 F30 PLUS

DESCRIPTIF

	COLIS	RÉF.	PRIX HT (€)
Chaudière CFU C 24 PLUS F30	MY480	7798339	**7 542,00**
Options éventuelles supplémentaires			
- Ballon ECS EL 160SL	ER592	7616405	**1 495,00**
- Kit de liaison ballon - chaudière	MY925	7744614	**456,00**
- Sonde d'ambiance connecté SMART TC° "R-BUS" (Filaire)	2 x AD324	2 x 7691375	**2 x 289,00**
- Platine + sonde pour circuit avec vanne mélangeuse	MY440	7628142	**447,50**
- Module hydraulique pour 1 circuit direct	EA143	100020167	**942,70**
- Module hydraulique pour 1 circuit avec vanne	EA144	100020168	**1 341,50**
- Collecteur isolé pour 2/3 modules	EA140	100020164	**512,10**
- Jeu de 2 consoles murales pour collecteur	EA141	100020165	**63,90**
- Kit flexibles de liaison chaudière/collecteur	MY470	7629824	**286,70**
- Kit de sécurité hydraulique	MY480	7629826	**223,20**
		Prix total H.T.* :	**13 888,60**
Mise en service		**Prix net H.T. :**	**186,00**

* hors Eco-Participation

Exemple donné à titre indicatif

CFU ECONOX F30 DE 22,4 À 46,4 KW

CHAUDIÈRES COMPACTES **AU SOL FIOUL BASSE TEMPÉRATURE POUR CHAUFFAGE SEUL OU ECS**

Produit

- Chaudière livrée entièrement montée (modèles 22 et 29), facile à installer et prête à l'emploi
- Compacte pour s'adapter à toutes les configurations : faible en profondeur
- Tableau de commande E-Pilot avec accès simplifié à tous les modes de fonctionnement
- Ajout possible d'un thermostat d'ambiance modulant pour optimiser les consommations
- Pieds réglables

- Corps de chauffe en fonte eutectique
- Tableau de commande E-Pilot
- Brûleur compact intégré à faible émissions de NOx et CO



JUSQU'À

B

B

BIOFIOUL READY F30

Informations pratiques

Éligibles Aides & Subventions Voir p. 34

Formations proposées Voir p. 42

On vous accompagne Voir p. 33

Page produit site internet

FABRICATION 100% FRANÇAISE

De Dietrich

Bénéfices utilisateur

- Performances et économies
- Durable et robuste
- Simple et facile à utiliser
- Participe à la transition énergétique

Jusqu'à 25% d'économies d'énergie pour les versions condensation

Des matériaux de qualité et durable, gage de longévité

Pilotage à distance grâce à l'application De Dietrich Smart, compatible avec les sondes d'ambiance connectées Smart TC°

Faibles émissions d'oxydes d'azote, faible émissions de CO_2, combustion propre



Pouvez-vous encore installer des chaudières fioul ? OUI

Depuis le 1er juillet 2022, toute nouvelle chaudière fioul installée devra répondre à un seuil maxi de pollution de 300 gCO2eq/kW PCI.

CFU ECONOX F30 DE 22,4 À 46,4 KW

CHAUDIÈRES COMPACTES **AU SOL FIOUL**
POUR CHAUFFAGE SEUL



Chaudière au sol pour raccordement cheminée ou ventouse

- Corps de chauffe principal en fonte eutectique
- Brûleur compact intégré, à faibles émissions NOx et CO
- 1 tableau de commande monté d'usine : E-pilot
- Pieds réglables

CFU ECONOX 22/29 F30 ET CFU ECONOX 36/46 F30

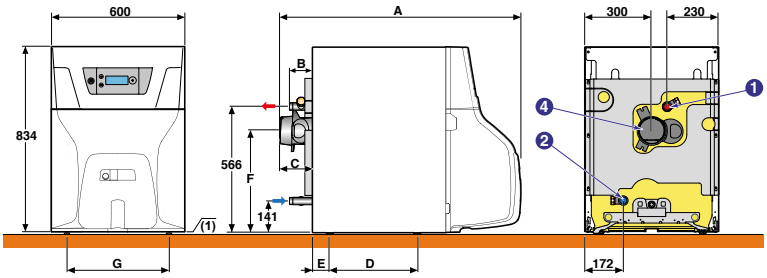

Cotes (mm)	A	B	C	D	E	F	G
CFU 22 F30	1075	102	146	397	75	458	460
CFU 29 F30	1202	226	270	397	75	458	460
CFU 36 F30	1384	98	190	696	52	449	280
CFU 46	1510	225	320	823	-75	449	280
CFU 22 F30/VEL 110SL	1123	194	146	-	-	-	-
CFU 22 F30/VEL 160SL	-	194	146	-	-	-	-
CFU 29 F30/VEL 160SL	-	321	270	-	-	-	-

	CFU 22/29 F30	CFU 36/46 F30	CFU 22/VEL 110SL F30	CFU 22/29/VEL 160SL F30
① Départ chauffage	G1"	G1"	G1"	G1"
② Retour chauffage	G1"	G1"	G1"	G1"
④ Buse de fumée (mm)	Ø 125	Ø 153	Ø 125	Ø 125
⑤ Entrée EFS	-	-	G1"	G1"
⑥ Sortie ECS	-	-	G1"	G1"
⑦ Retour boucle de circulation (facultatif)	-	-	G3/4"	G3/4"
⑧ Robinet de vidange, raccordement pour tuyau (Ø int. en mm)	-	-	Ø 14	Ø 14

(1) Pieds réglables (mm) : - CFU 22/29 : 9 - 35 - CFU 36/46 : 19 - 45
(2) Pieds réglables (mm) : 10 - 30

CFU ECONOX F30			22	29	36	46
Puissance thermique nominale (Prated)		kW	**22**	**30**	**37**	**46**
Production de chaleur utile	- à la puissance thermique nominale (P4)(2)	kW	22,4	29,8	37,2	46,4
	- à 30% de la puissance thermique nominale (P1)(1)	kW	7,0	9,3	11,6	14,5
Efficacité utile	- à la puissance thermique nominale (η4)(2)	%	87,5	87,3	87,3	86,9
	- à 30% de la puissance thermique nominale (η1)(1)	%	91,2	90,6	90,9	90,7
Efficacité énergétique saisonnière : (ηs) (sans apport de régulation)		%	**86**	**86**	**86**	**86**
Contenance en eau		l	24,5	30	35,5	41
Consommation d'électricité auxiliaire	- à pleine charge (elmax)	W	152	162	156	160
	- à charge partielle (elmin)	W	43	46	64	66
	- en mode veille (P_{SB})	W	4	4	4	4
Pertes thermiques en régime stabilisé (P_{stby})		W	83	95	109	122
Dépression nécessaire à la buse		Pa	5	5	5	5
Poids à vide		kg	195	224	241	266

(1) Par basse température, on entend une température de retour (à l'entrée du dispositif de chauffage), de 30°C pour les chaudières à condensation, de 37°C pour les chaudières basse température et de 50°C pour les autres dispositifs de chauffage.
(2) Par régime haute température, on entend une température de retour de 60°C à l'entrée du dispositif de chauffage et une température d'alimentation de 80°C à la sortie du dispositif de chauffage.

Basse température

Temp. moy. de fonctionnement :
T_{fonct_max} : 90 °C
T_{fonct_min} : 30 °

Température maxi. de service : 90 °C
Pression maxi. de service : 3 bar

Thermostat réglable de : 30 à 90 °C
Thermostat de sécurité : 110 °C

Classe NOx : 3
Homologation : B_{23}, C_{13}, C_{33}

Détails des données
Voir feuillet technique

PRIX H.T.		22	29	36	46
CFU.. ECONOX F30	Réf.	7798343	7798329	7798344	7798381
	Colis	MY836	MY837	MY838	MY839
	€	**5 930,00**	**6 177,00**	**6 743,00**	**7 555,00**

Eco-Participation : voir liste des colis page suivante

De Dietrich

CFU ECONOX F30 DE 22,4 À 46,4 KW

CHAUDIÈRES COMPACTES **AU SOL FIOUL**

CFU ECONOX 22/VEL 110SL



Chaudière de conception modulaire avec préparateur ECS émaillé à serpentin « Standard load » de 110 litres placé sous la chaudière pour constituer une colonne d'une esthétique uniforme

- Protection par anode en magnésium
- Tubulures de liaison chaudières ballon avec pompe de charge

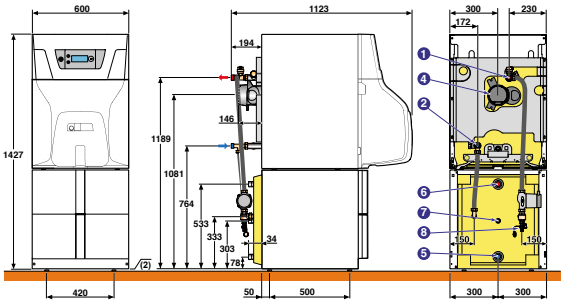

NOTA : Voir légende page précédente

CFU ECONOX 22/29 VEL 160SL



Chaudière de conception modulaire avec préparateur ECS émaillé à serpentin « Standard load » de 160 litres placé horizontalement sous la chaudière et positionnable contre le mur pour constituer une colonne d'une esthétique uniforme de hauteur et profondeur réduites

- Protection par anode en magnésium
- Tubulures de liaison chaudières ballon avec pompe de charge

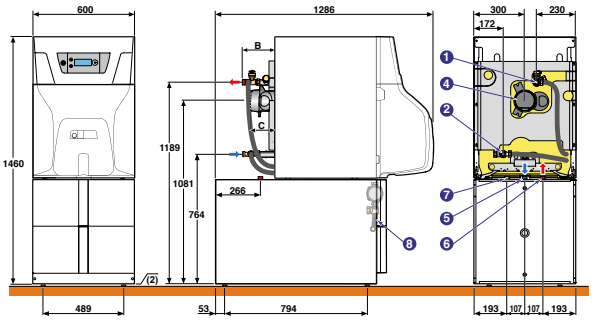

NOTA : Voir légende page précédente

CFU ECONOX F30		22/VEL 110SL	22/VEL 160SL	29/VEL 160SL
Puissance nominale chaudière	kW	22,4	22,4	29,8
Capacité stockage ECS	l	110	160	160
Puissance échangée	kW	22,4	22,6	26,4
Débit spécifique à ΔT = 30 K (selon EN 13203-1) (1)	l/min	18,5	24	25
Débit horaire à ΔT = 35 K (2)	l/h	550	555	650
Débit sur 10 min à ΔT = 30 K (1)	l/10 min	190	245	250
Coefficient de pertes thermiques (UA_S)	W/K	1,46	1,52	1,52
Consommation d'entretien	kWh/24h	1,18	1,33	1,33
Poids d'expédition du ballon seul	kg	72	83	83

(1) Entrée eau froide sanitaire : 10 °C - Sortie eau chaude sanitaire : 40 °C - Circuit primaire (eau de chauffage) : 80 °C - Température du préparateur : 65 °C
(2) Entrée eau froide sanitaire : 10 °C - Sortie eau chaude sanitaire : 45 °C - Circuit primaire (eau de chauffage) : 80 °C

Temp. maxi. de service ECS : 95 °C ⋮ Pression maxi. de service ECS : 10 bar

PRIX H.T.		COMPOSITION					
		CHAUDIÈRE		BALLON ECS		KIT LIAISON BALLON	KIT FF
		Modèle		Modèle			
CFU 22/VEL 110SL	Réf.	CFU 22 F30	7798343	EL 110SL	7609915	7744614	-
	€		**5 930,00**		**1 134,00**	**456,00**	
CFU 22/VEL 110SL (ventouse)	Réf.	CFU 22 F30	7798343	EL 110SL	7609915	7744614	7742057
	€		**5 930,00**		**1 134,00**	**456,00**	**645,40**
CFU 22/VEL 160SL	Réf.	CFU 22 F30	7798343	EL 160SL	7616405	7744614	-
	€		**5 930,00**		**1 495,00**	**456,00**	
CFU 29/VEL 160SL	Réf.	CFU 29 F30	7798329	EL 160SL	7616405	7744614	-
	€		**6 177,00**		**1 495,00**	**456,00**	
CFU 22/VEL 160SL (ventouse)	Réf.	CFU 22 F30	7798343	EL 160SL	7616405	7744614	7742057
	€		**5 930,00**		**1 495,00**	**456,00**	**645,40**

Eco-Participation : voir liste des colis page suivante

CFU ECONOX F30 DE 22,4 À 46,4 KW

CHAUDIÈRES COMPACTES **AU SOL FIOUL**

COLISAGE

DÉSIGNATION CFU 22 F30 CHAUFFAGE SEUL 	RÉFÉRENCE	PRIX HT (€) ECOPART : VOIR LISTE COLIS	NOMBRE DE COLIS	CHAUDIÈRES CFU 
CFU 22 F30	7798343	**5 930,00**	1	7798343
CFU 29 F30	7798329	**6 177,00**	1	7798329
CFU 36 F30	7798344	**6 743,00**	1	7798344
CFU 46 F30	7798381	**7 555,00**	1	7798381

KIT FF CFU 22-29 KW : voir liste des colis

Références nécessaires pour la désignation d'ensemble

DÉSIGNATION CFU 22/VEL 110SL 	RÉFÉRENCE COMPLÈTE	PRIX HT (€) ECOPART : VOIR LISTE COLIS	NOMBRE DE COLIS	CHAUDIÈRES CFU F30 	BALLON ECS EL 110 SL 	KIT LIAISON BALLON 	KIT FF 
CFU 22/VEL 110SL	-	-	3	7798343	7609915	7744614	-
CFU 22/VEL 110SL (ventouse)	-	-	4	7798343	7609915	7744614	7742057

Références nécessaires pour la désignation d'ensemble

DÉSIGNATION CFU 22/VEL 160SL 	RÉFÉRENCE COMPLÈTE	PRIX HT (€) ECOPART : VOIR LISTE COLIS	NOMBRE DE COLIS	CHAUDIÈRES CFU F30 	BALLON ECS EL 160 SL	KIT LIAISON BALLON 	KIT FF 
CFU 22/VEL 160SL	-	-	3	7798343	7616405	7744614	-
CFU 29/VEL 160SL	-	-	3	7798329	7616405	7744614	-
CFU 22/VEL 160SL (ventouse)	-	-	4	7798343	7616405	7744614	7742057

LISTE DES COLIS

RÉF.	DÉSIGNATION	COLIS	PRIX HT (€)	RÉF.	DÉSIGNATION	COLIS	PRIX HT (€)
7798343	CFU 22 F30	MY836	**5 930,00**	7609915	BALLON EL110SL	ER590	**1 134,00**
7798329	CFU 29 F30	MY837	**6 177,00**	7616405	BALLON EL160SL	ER592	**1 495,00**
7798344	CFU 36 F30	MY838	**6 743,00**	7744614	KIT DE LIAISON BALLON EL110 /160SL	MY925	**456,00**
7798381	CFU 46 F30	MY839	**7 555,00**	7742057	KIT FF CFU 22-29 KW	MY921	**645,40**

MISE EN SERVICE

		PRIX NET HT (€)
7809009	MES CHAUD <50 kW	186€

POUR PLUS D'INFORMATIONS SUR NOS **SERVICES & OUTILS** SE REPORTER AUX P 30 ET SUIVANTES

CFU ECONOX F30 DE 22,4 À 46,4 KW

CHAUDIÈRES COMPACTES **AU SOL FIOUL**

OPTIONS

	RÉF.	DÉSIGNATION	COLIS	PRIX HT (€)
	100019100	FILTRE FIOUL + DÉSAÉRATEUR FLOCOTOP	MT11	**238,10**

OPTIONS RÉGULATION

	7628142	PLATINE + SONDE POUR 1 CIRCUIT AVEC VANNE MÉLANGEUSE	MY440	**447,50**

OPTIONS EAU CHAUDE SANITAIRE

	7609915	BALLON EL110SL	ER590	**1 134,00**
	7616405	BALLON EL160SL	ER592	**1 495,00**
	7744614	KIT DE LIAISON BALLON EL110 /160SL	MY925	**456,00**
	100000030	COLIS OPTION SONDE ECS	AD212	**74,50**
	7629841	KIT ACI	MY475	**214,80**
	7629902	TESTEUR D'ANODE MAGNÉSIUM	MY456	**107,90**
	7639495	KIT LIAISON BALLONS INDEP 150-500	ER599	**746,00**

OPTIONS HYDRAULIQUES

	RÉF.	DÉSIGNATION	COLIS	PRIX HT (€)
	7629813	TUBULURES DE LIAISON CHAUDIÈRE / MODULES DROITE EF/EFU	MY460	**294,10**
	7629815	TUBULURES DE LIAISON CHAUDIÈRE / MODULES GAUCHE EF/EFU	MY465	**294,10**
	7629824	OPTION 2 FLEXIBLES MONTAGE MURAL	MY470	**286,70**
	100020164	COLLECTEUR 2/3 CIRCUITS	EA140	**512,10**
	100020167	CIRCUIT DIRECT P.ELEC HEE	EA143	**942,70**
	100020168	CIRCUIT V3V P.ELEC HEE	EA144	**1 341,50**
	100020165	CONSOLE MUR COLLECTEUR	EA141	**63,90**
	100020166	CONSOLE MUR 1 MODULE	EA142	**171,40**
	7629652	KIT ÉQUIPEMENT HYDRAULIQUE	MY445	**716,00**
	7629826	KIT DE SÉCURITÉ	MY480	**223,20**

OPTIONS VENTOUSE

	RÉF.	DÉSIGNATION	COLIS	PRIX HT (€)
	7742057	KIT FF CFU 22-29KW	MY921	**645,40**
	81998533	TERMINAL HORIZONTAL STANDARD	DB90	**296,20**
	81998544	TERMINAL HORIZONTAL LONG	DB87	**296,20**
	81998548	MANCHON DE VISITE LG= 0,25 M	DB85	**196,80**
	81998549	COUDE DE VISITE 90°	DB86	**286,70**
	81998534	TERMINAL VERTICAL NOIR	DB91	**264,50**
	81998543	TERMINAL VERTICAL ROUGE	DB89	**251,80**

ÉCO-PART. **5,00** **1,67** **0,83** **0,12** **0,02**
HT (€) EN SUS

ÉCO-PART. **4,15** **0,88** **0,02**
HT (€) INCLUSE

Les montants des éco-participations sont susceptibles d'évoluer en cas de modification du barème par notre organisme collecteur.

Voir pages suivantes

CFU ECONOX F30 DE 22,4 À 46,4 KW

CHAUDIÈRES COMPACTES **AU SOL FIOUL**

OPTIONS THERMOSTATS ET SONDES D'AMBIANCE

	RÉF.	DÉSIGNATION	COLIS	CONNEXION	PILES	PROGRAMME HORAIRE	CONNECTE INTERNET	CLASSE	PRIX HT (€)
	7691375	SONDE D'AMBIANCE SMART TC° CONNECTÉE	AD324	Filaire	non	oui	oui	V - VI*	289,00
	7691377	SONDE D'AMBIANCE SMART TC° CONNECTÉE SANS FIL (RF)	AD341	Sans fil	oui	oui	oui	V - VI**	479,00
	7765144	OPTION SMART TC° RF (SANS FIL) POUR 2IEME CIRCUIT	AD342	Sans fil	oui	oui	oui	V - VI**	226,00
	7609763	THERMOSTAT D'AMBIANCE MODULANT FILAIRE	AD304	Filaire	non	oui	non	V - VI*	291,00
	7609762	THERMOSTAT D'AMBIANCE MODULANT RADIO	AD303	Sans fil	oui	oui	non	V - VI*	478,00
	7612097	THERMOSTAT D'AMBIANCE MODULANT NON PROGRAMMABLE	AD301	Filaire	non	non	non	V - VI*	148,00
	7768817	THERMOSTAT D'AMBIANCE PROGRAMMABLE (FILAIRE)	AD337	Filaire	oui	oui	non	IV - IV*	134,00
	7768818	THERMOSTAT D'AMBIANCE PROGRAMMABLE (SANS FILS)	AD338	Sans fil	oui	oui	non	IV - IV*	324,00
	88017859	THERMOSTAT D'AMBIANCE NON PROGRAMMABLE	AD140	Filaire	non	non	non	I - III*	71,00
	85757741	SONDE EXTÉRIEURE	FM46	Filaire	non	-	non	-	60,00
	7776874	SONDE EXTÉRIEURE SANS FIL POUR SMART TC° RF		Sans fil	non	-	non	-	124,80

* avec sonde extérieure filaire 85757741

** avec sonde extérieure filaire 85757741 ou sans fil 7776874

CHOIX DES OPTIONS EN FONCTION DES CIRCUITS RACCORDÉS

CFU F30 — Type de circuit			ECS	direct	avec vanne	direct + avec vanne	direct + 2 x avec vanne	2 x avec vanne
Tableau de commande		CFU 22/29 F30 Régulation	100000030 (1)	d'origine (2)	7628142 (2)	7628142 (2)	non	
	E-pilot	CFU 36/46 F30 Régulation	100000030 (1)	d'origine (2)	7628142 (2)	7628142 (2)	2 x 7628142 (2)	

(1) Sonde livrée avec les ballons EL 110 SL et EL 160 SL.

(2) Les circuits peuvent être complétés par les sondes ou thermostats d'ambiance présents dans le tableau options de régulation.

FUMISTERIE : voir page 635

De Dietrich

CFU ECONOX F30 DE 22,4 À 46,4 KW

CHAUDIÈRES COMPACTES **AU SOL FIOUL**

ACCÉDEZ À NOTRE **SCHÉMATHÈQUE**

GÉNÉREZ L'ÉTIQUETTE ÉNERGÉTIQUE SYSTÈME

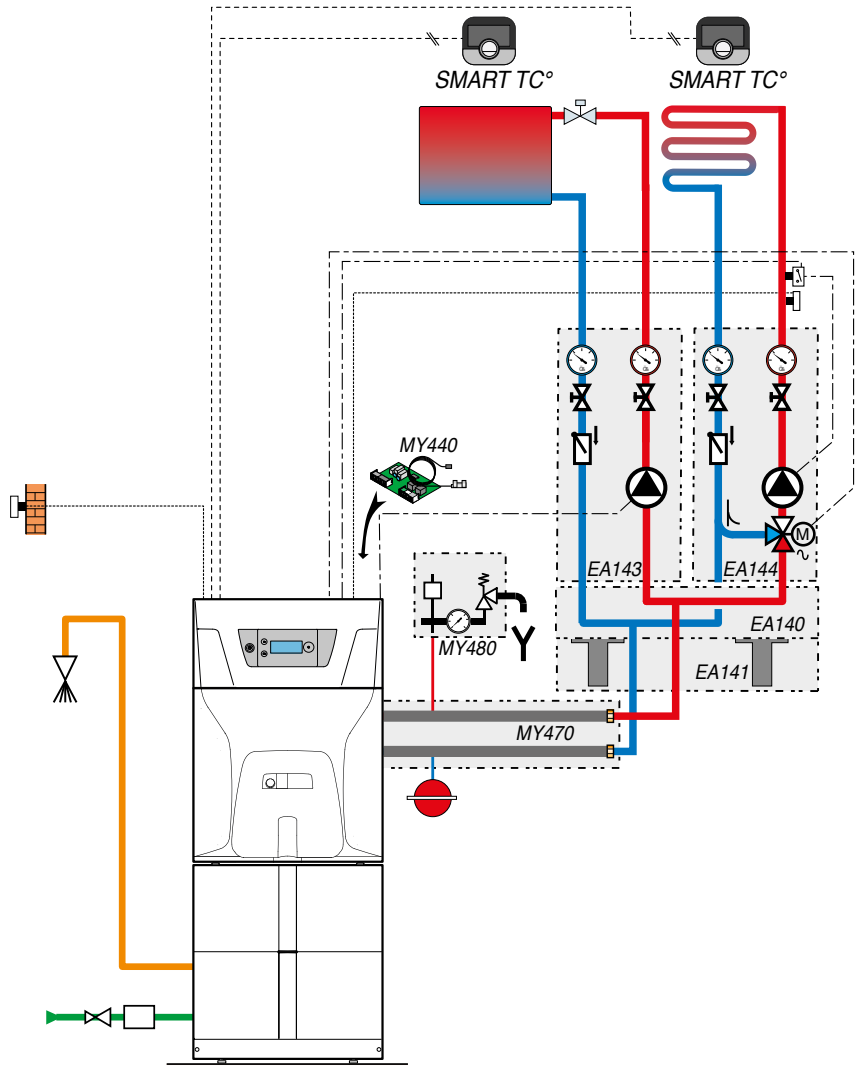

CFU 22 F30 / VEL 160 SL

DESCRIPTIF

	COLIS	RÉF.	PRIX HT (€)
Chaudière CFU 22 F30	MY836	7798343	**5 930,00**
Options éventuelles supplémentaires			
- Ballon ECS EL 160SL	ER592	7616405	**1 495,00**
- Kit de liaison ballon - chaudière	MY925	7744614	**456,00**
- Sonde d'ambiance connecté SMART TC° "R-BUS" (Filaire)	2 x AD324	2 x 7691375	**2 x 289,00**
- Platine + sonde pour circuit avec vanne mélangeuse	MY440	7628142	**447,50**
- Module hydraulique pour 1 circuit direct	EA143	100020167	**942,70**
- Module hydraulique pour 1 circuit avec vanne	EA144	100020168	**1 341,50**
- Collecteur isolé pour 2/3 modules	EA140	100020164	**512,10**
- Jeu de 2 consoles murales pour collecteur	EA141	100020165	**63,90**
- Kit flexibles de liaison chaudière/collecteur	MY470	7629824	**286,70**
- Kit de sécurité hydraulique	MY480	7629826	**223,20**
		Prix total H.T.* :	**12 276,60**
Mise en service		**Prix net H.T. :**	**186,00**

* hors Eco-Participation

Exemple donné à titre indicatif

PREMYS CA, PREMYS CA PLUS DE 21 A 35 KW

CORPS DE CHAUDIÈRE **HABILLÉ OU AVEC BALLON ECS INTÉGRÉ POUR REMPLACEMENT SUR UNE INSTALLATION EXISTANTE**

Produit

- Chaudière entièrement pré-câblée et conçue pour un remplacement facile et rapide
- Fiabilité
- Kits de raccordement au circuit chauffage ou au circuit ECS en option
- Tableau de commande simple et fonctionnel
- Idéal pour la rénovation, simple et prête à l'emploi

- Ballon intégré 100 litres ou 150 litres
- Corps de chauffe en acier
- Faible encombrement





CE

Informations pratiques

Éligibles Aides & Subventions Voir p. 34

Formations proposées Voir p. 42

On vous accompagne Voir p. 33

Page produit site internet

De Dietrich

Bénéfices utilisateur

- Grande longévité
- En toute simplicité
- Pratique et économique

Des matériaux de qualité et robuste
Tableau de commande simple et pilotage à distance possible
Pour remplacement sur une installation existante



Qu'est ce qu'une chaudière acier ?

Elles possèdent des foyers avec différents modes de parcours de fumées. Pour optimiser le captage de la chaleur, les produits de combustion sont redirigés vers l'avant puis vers l'arrière du corps de chauffe avant de ressortir.

PREMYS CA 21 PLUS DE 21 KW

CORPS DE CHAUDIÈRE **HABILLÉ POUR REMPLACEMENT SUR UNE INSTALLATION EXISTANTE**



Chaudière au sol, basse température, pour raccordement cheminée

- À équiper d'un brûleur fioul
- Rendement annuel jusqu'à 86 %
- Corps de chauffe en acier de 4 mm d'épaisseur
- Isolation renforcée
- Tableau de commande simple et fonctionnel pour commande d'un brûleur 1 allure
- Disponibilité de kits de raccordement au circuit chauffage en option

Chaudières destinées au remplacement d'un appareil identique commercialisé avant le 01/01/18

④ Départ chauffage G1"
⑤ Buse de fumées Ø 130 mm
⑥ Retour chauffage G1"
⑦ Vidange G1"
⑧ Emplacement purgeur
(1) Pieds réglables de 0 à 20 mm

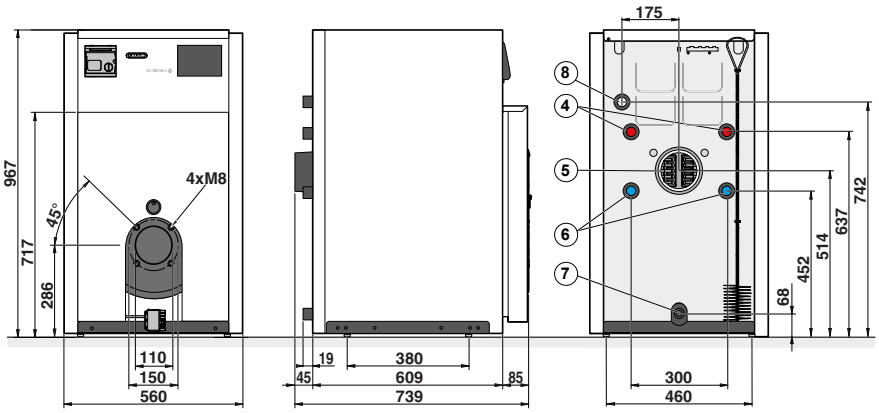

PREMYS CA 21 PLUS

Production de chaleur utile	- à la puissance thermique nominale (P4)(2)	kW	21
	- à 30% de la puissance thermique nominale (P1)(1)	kW	7
Efficacité utile	- à la puissance thermique nominale (η4)(2)	%	88,5
	- à 30% de la puissance thermique nominale (η1)(1)	%	91,4
Plage de puissance utile		kW	15 à 24
Contenance en eau		l	42
Perte de charge eau à ΔT = 20 K (80/60°C)		mbar	9
Pertes thermiques en régime stabilisé (P_{stby})		W	100
Consommation d'électricité auxiliaire	- à pleine charge (elmax)	W	123
	- à charge partielle (elmin)	W	36
	- en mode veille (PSB)	W	4
Dépression nécessaire à la buse (1)		Pa	5
Poids à vide		kg	120

(1) A l'allure nominale, CO2 : 13 % au fioul, dépression au foyer = 0 mbar

Basse température

Temp. moy. de fonctionnement :
T_{fonct_max} : 90 °C
T_{fonct_min} : 38 °C

Température maxi. de service : 95 °C
Pression maxi. de service : 3 bar

Thermostat réglable de : 40 à 90 °C
Thermostat de sécurité : 110 °C

Détails des données
Voir feuillet technique

PRIX H.T.

	Colis	FL16
PREMYS CA 21 PLUS	Réf.	7694243
	€	**2 664,00**

Eco-Participation : voir liste des colis page suivante

De Dietrich

PREMYS CA 21 PLUS DE 21 KW

CORPS DE CHAUDIÈRE **HABILLÉ POUR REMPLACEMENT SUR UNE INSTALLATION EXISTANTE**

COLISAGE

DÉSIGNATION PREMYS CA 21 PLUS	RÉFÉRENCE	PRIX HT (€) ECOPART : VOIR LISTE COLIS	NOMBRE DE COLIS	CHAUDIÈRE PREMYS CA 21 PLUS
CA 21 PLUS	7694243	**2 664,00**	1	7694243

LISTE DES COLIS

RÉF.	DÉSIGNATION	COLIS	PRIX HT (€)
7694243	CHAUDIÈRE ACIER CA 21 PLUS	FL16	**2 664,00**

OPTIONS

	RÉF.	DÉSIGNATION	COLIS	PRIX HT (€)
	7694264	MODULE PRIORITÉ ECS _SR	FL17	**525,80**
	7805450	BRÛLEUR M211-4X F30	M211-4X F30	**1 045,00**
	7805762	KIT TRANSFORMATION F30 (PIÈCE DE RECHANGE)		**Consultez le Centre Pièces de rechange**

ÉCO-PART. **5,00** **1,67** **0,83** **0,12** **0,02**
HT (€) EN SUS

ÉCO-PART. **4,15** **0,88** **0,02**
HT (€) INCLUSE

Les montants des éco-participations sont susceptibles d'évoluer en cas de modification du barème par notre organisme collecteur.

OPTIONS THERMOSTATS ET SONDES D'AMBIANCE

	RÉF.	DÉSIGNATION	COLIS	CONNEXION	PILES	PROGRAMME HORAIRE	CONNECTE INTERNET	CLASSE	PRIX HT (€)
	7649289	SONDE D'AMBIANCE SMART TC° CONNECTÉE	AD311	Filaire	non	oui	oui	IV	378,00
	7691377	SONDE D'AMBIANCE SMART TC° CONNECTÉE SANS FIL (RF)	AD341	Sans fil	oui	oui	oui	IV	479,00
	7768817	THERMOSTAT D'AMBIANCE PROGRAMMABLE (FILAIRE)	AD337	Filaire	oui	oui	non	IV	134,00
	7768818	THERMOSTAT D'AMBIANCE PROGRAMMABLE (SANS FILS)	AD338	Sans fil	oui	oui	non	IV	324,00
	88017859	THERMOSTAT D'AMBIANCE NON PROGRAMMABLE	AD140	Filaire	non	non	non	I	71,00

CHOIX DES OPTIONS EN FONCTION DES CIRCUITS RACCORDÉS

PREMYS CA 21 PLUS			
Type de circuit raccordé		ECS	direct
Tableau de commande Premys	Régulation	7694264	d'origine

MISE EN SERVICE

		PRIX NET HT (€)
7809009	MES CHAUD <50 kW	186€

POUR PLUS D'INFORMATIONS SUR NOS **SERVICES & OUTILS**
SE REPORTER AUX P 30 ET SUIVANTES

PREMYS CA 27-35 DE 27 À 35 KW

CORPS DE CHAUDIÈRE AVEC BALLON ECS INTÉGRÉ POUR REMPLACEMENT SUR UNE INSTALLATION EXISTANTE



Chaudière au sol, basse température

- À équiper d'un brûleur fioul
- Rendement annuel jusqu'à 92 %
- Corps de chauffe en acier de 4 mm d'épaisseur
- Isolation renforcée
- Tableau de commande simple et fonctionnel pour commande d'un brûleur 1 allure
- Préparateur d'eau chaude sanitaire double enveloppe, de 100 voire 150 litres en bain-marie, avec protection par anode en magnésium
- Disponibilité de kits de raccordement au circuit chauffage ou au circuit ECS en option

Chaudières destinées au remplacement d'un appareil identique commercialisé avant le 01/01/18

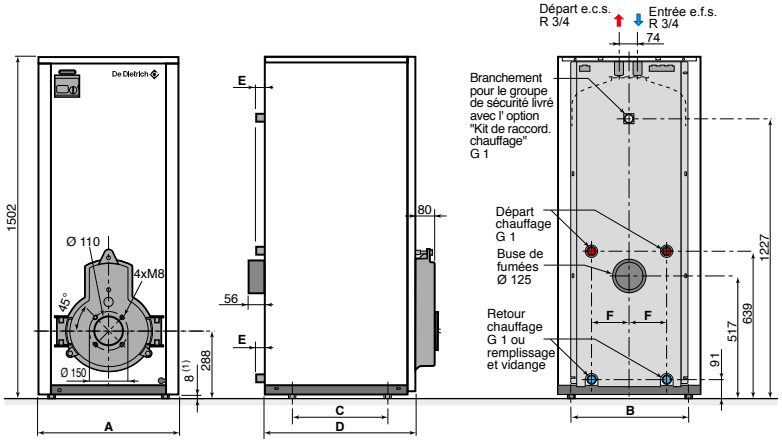

(1) Pieds réglables de 8 à 20 mm.
R: Filetage
Rp: Taraudage
G: Filetage ext. cylindrique (étanchéité par joint plat)

Cotes (mm)	A	B	C	D	E	F
CA 27/100-2	560	460	380	598	28	150
CA 35/150-2	660	500	450	698	31	157,5

PREMYS CA			CA 27/100-2	CA 35/150-2
Production de chaleur utile	- à la puissance thermique nominale (P4)(2)	kW	27	35
	- à 30% de la puissance thermique nominale (P1)(1)	kW	8,1	10,5
Efficacité utile	- à la puissance thermique nominale (η4)(2)	%	90,8	91,3
	- à 30% de la puissance thermique nominale (η1)(1)	%	91,0	91,6
Plage de puissance utile		kW	21 à 27	28 à 35
Contenance en eau		l	97	133
Perte à l'arrêt à ΔT = 30 K (Qpo30)		W	140	180
Puissance électrique des auxiliaires (hors circulateur) à Pn_gen (Qaux)		W	6	6
Puissance électrique des auxiliaires en veille (Qveille)		W	6	6
Dépression nécessaire à la buse (1)		mbar	0,03	0,05
Capacité du ballon		l	100	150
Débit horaire à ΔT = 35 K (2)		l/h	480	650
Débit sur 10 min à ΔT = 30 K (3)		l/10 min	140	195
Poids à vide		kg	180	220

(1) A l'allure nominale, CO_2: 13 % au fioul, dépression au foyer = 0 mbar
(2) Entrée eau froide sanitaire : 10 °C - Sortie eau chaude sanitaire : 45 °C - Circuit primaire (eau de chauffage) : 80 °C
(3) Entrée eau froide sanitaire : 10 °C - Sortie eau chaude sanitaire : 45 °C - Circuit primaire (eau de chauffage) : 60 °C

Basse température

Temp. moy. de fonctionnement :
T_{fonct_max} : 95 °C
T_{fonct_min} : 29 °C

Température maxi. de service : 95 °C
Pression maxi. de service : 3 bar

Thermostat réglable de : 40 à 90 °C
Thermostat de sécurité : 95 °C

Temp. maxi. de service ECS : 95 °C
Pression maxi. de service ECS : 10 bar

Détails des données
Voir feuillet technique

PRIX H.T.

	Colis	FL3
PREMYS CA 27/100-2	Réf.	100005997
	€	**3 067,00**
	Colis	FL4
PREMYS CA 35/150-2	Réf.	100005998
	€	**4 131,00**

Eco-Participation : voir liste des colis page suivante

De Dietrich

PREMYS CA 27-35 DE 27 À 35 KW

CORPS DE CHAUDIÈRE **AVEC BALLON ECS INTÉGRÉ POUR REMPLACEMENT SUR UNE INSTALLATION EXISTANTE**

COLISAGE

DÉSIGNATION PREMYS CA 27-35 -2	RÉFÉRENCE	PRIX HT (€) ECOPART : VOIR LISTE COLIS	NOMBRE DE COLIS	CHAUDIÈRES PREMYS CA 27-35 -2
CA 27/100 -2	100005997	**3 067,00**	1	100005997
CA 35/150 -2	100005998	**4 131,00**	1	100005998

LISTE DES COLIS

RÉF.	DÉSIGNATION	COLIS	PRIX HT (€)	RÉF.	DÉSIGNATION	COLIS	PRIX HT (€)
100005997	CHAUDIÈRE ACIER CA 27/100-2	FL3	**3 067,00**	100005998	CHAUDIÈRE ACIER CA 35/150-2	FL4	**4 131,00**

OPTIONS

	RÉF.	DÉSIGNATION	COLIS	PRIX HT (€)
	7805450	BRÛLEUR M211-4X F30	M211-4X F30	**1 045,00**
	7805762	KIT TRANSFORMATION F30 (PIÈCE DE RECHANGE)		**Consultez le Centre Pièces de rechange**
	100005977	KIT RACCORDEMENT CHAUFFAGE - DROITE/GAUCHE	FL13	**852,70**
	85287002	KIT DE RACCORDEMENT ECS	FL11	**344,90**

ÉCO-PART. **5,00** **1,67** **0,83** **0,12** **0,02**
HT (€) EN SUS

ÉCO-PART. **4,15** **0,88** **0,02**
HT (€) INCLUSE

Les montants des éco-participations sont susceptibles d'évoluer en cas de modification du barème par notre organisme collecteur.

OPTIONS THERMOSTATS ET SONDES D'AMBIANCE

	RÉF.	DÉSIGNATION	COLIS	CONNEXION	PILES	PROGRAMME HORAIRE	CONNECTE INTERNET	CLASSE	PRIX HT (€)
	7649289	SONDE D'AMBIANCE SMART TC° CONNECTÉE	AD311	Filaire	non	oui	oui	IV	378,00
	7691377	SONDE D'AMBIANCE SMART TC° CONNECTÉE SANS FIL (RF)	AD341	Sans fil	oui	oui	oui	IV	479,00
	7768817	THERMOSTAT D'AMBIANCE PROGRAMMABLE (FILAIRE)	AD337	Filaire	oui	oui	non	IV	134,00
	7768818	THERMOSTAT D'AMBIANCE PROGRAMMABLE (SANS FILS)	AD338	Sans fil	oui	oui	non	IV	324,00
	88017859	THERMOSTAT D'AMBIANCE NON PROGRAMMABLE	AD140	Filaire	non	non	non	I	71,00

CHOIX DES OPTIONS EN FONCTION DES CIRCUITS RACCORDÉS

PREMYS CA 27-35

Type de circuit raccordé	ECS	direct
Tableau de commande Premys	d'origine	d'origine

MISE EN SERVICE

		PRIX NET HT (€)
7809009	MES CHAUD <50 kW	186€

POUR PLUS D'INFORMATIONS SUR NOS **SERVICES & OUTILS**
SE REPORTER AUX P 30 ET SUIVANTES

BRÛLEUR FIOUL DE 16 A 65 KW

FIOUL

Produit

- Maintenance facile : accès rapide à tous les composants et position verticale d'entretien de la ligne gicleur
- Peuvent aussi équiper des chaudières de toute marque
- Fonctionnement sûr et performant grâce à l'aéraulique, puissante DUO-PRESS
- Prise de raccordement pré-câblée au standard européen
- Conforme Eco-Conception

- Option kit de transformation Biofioul
- Brûleur Bas Nox
- Fonctionnement silencieux





BIOFIOUL READY F30
Pour Brûleurs
M 100/3 S F30
& M211-4X F30

Informations pratiques

€ Éligibles Aides & Subventions Voir p. 34

FORMEZ-VOUS Formations proposées Voir p. 42

CARRÉ VIP On vous accompagne Voir p. 33

FABRICATION 100% FRANÇAISE

Page produit site internet

De Dietrich

Bénéfices utilisateur

- Performances
- Longévité
- Respectueux de l'environnement

Simplification de l'installation

Sous un design élégant, les brûleurs offrent une parfaite sécurité et une stabilité de combustion optimale

Fiabilité à l'épreuve du temps

Faible rejet de polluants



SAVOIR-FAIRE : LA CLÉ DE LA QUALITÉ

Technologies éprouvées, fiabilité et savoir-faire sont à la base de produits qui répondent aux plus fortes exigences en matière de combustion. Des produits qui méritent la signature DE DIETRICH.

M 211-4 X ET M 211-4X F30 DE 18 À 46 KW

BRÛLEURS FIOUL



BRÛLEUR M211-4X F30

Brûleurs fioul 1 allure

- Conforme Eco-Conception
- NOx < 110mg
- Adaptés aux chaudières De Dietrich Premys
- Peuvent aussi équiper des chaudières de toute marque
- Fonctionnement sûr et performant grâce à l'aéraulique, puissante DUO-PRESS
- Fonctionnement silencieux
- Prise de raccordement pré-câblée au standard européen, bride coulissante, gicleur et 2 flexibles fioul livrés
- Maintenance facile : accès rapide à tous les composants et position verticale d'entretien de la ligne gicleur

Puissance à 0 m d'altitude et 20 °C
Pouvoir calorifique inférieur du fioul : 11,86 kWh/kg.
Pouvoir calorifique du biocarburant F30 : PCI = 11.50 kWh/kg

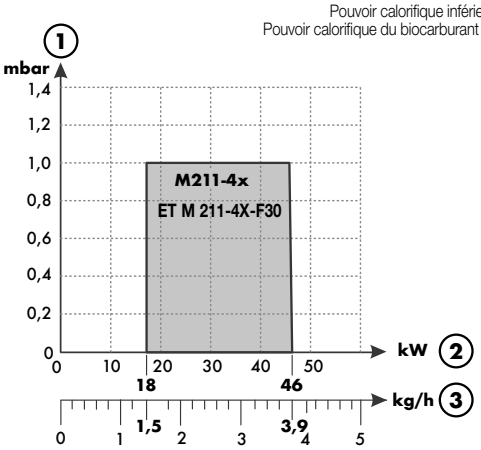

M 211-4X

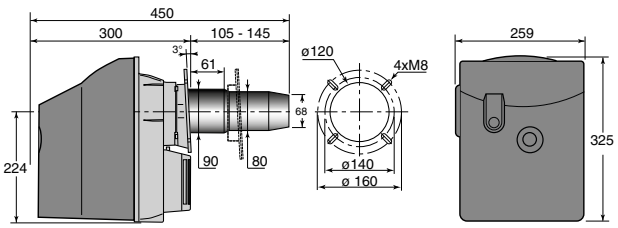

M 211-4X-F30

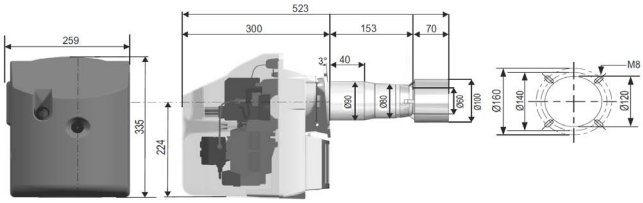

① Pression du foyer
② Puissance brûleur
③ Débit fioul

IMPORTANT
- La détermination du modèle, l'adaptation du gicleur et les réglages sont à effectuer par l'installateur en fonction des conditions spécifiques de l'installation. Les courbes débit/pression permettent de vérifier l'adaptation à la chaudière concernée.
- La puissance du brûleur est à adapter à la puissance de la chaudière qu'il doit équiper, en tenant compte du rendement utile effectif de celle-ci.

M 211-4 X et M 211-4X F30			M 211-4 X	M 211-4X-F30
Plage de puissance enfournée brûleur (1)		kW	18 à 46	18 à 46
Débit fioul (2)		kg/h	1,5 à 3,9	1,6 à 4,0
Gicleur livré		US Gal./h	0,55/60°S	0,50/60°S
Puissance maxi absorbée		W	185	-
Puissance nominale du moteur		W	90	90
Consommation d'électricité auxiliaire	- à pleine charge (elmax)	W	147	147
	- à charge partielle (elmin)	W	130	130
	- en mode veille (P_{stdby})	W	1,5	1,5
Poids net		kg	12	12

(1) Puissance à une altitude de 0 m et à une température de 20°C.
(2) Pouvoir calorifique du biocarburant F30 : PCI = 11.50 kWh/kg

Détails des données
Voir feuillet technique

PRIX H.T.		M 211-4 X	M 211-4X-F30
BRÛLEUR	Réf.	7724916	7805450
	€	**824,00**	**1 045,00**
KIT TRANSFORMATION F30 (pièces de rechange)	Réf.	7805762	
	€	**Consultez le Centre Pièces de rechange**	

Eco-Participation : voir liste des colis page suivante

INFORMATION

En cas d'utilisation de gazole non routier (GONR ou GNR) avec nos chaudières et brûleurs, voir recommandations en fin de catalogue.
Installations utilisant du biofioul :
- Fiouls F7, F10 ou GNR voir recommandations en fin de catalogue.
- Fioul F30 suivre les recommandations figurant dans la notice du Brûleur.

De Dietrich

M 211-4 X ET M 211-4X F30 DE 18 À 46 KW

BRÛLEURS FIOUL

COLISAGE

DÉSIGNATION BRÛLEUR FIOUL	RÉFÉRENCE	PRIX HT (€) ECOPART : VOIR LISTE COLIS	NOMBRE DE COLIS	BRÛLEURS
BRÛLEUR M211-4X F30	7805450	**1 045,00**	1	7805450
BRÛLEUR M211-4X	7724916	**824,00**	1	7724916

LISTE DES COLIS

RÉF.	DÉSIGNATION	COLIS	PRIX HT (€)	RÉF.	DÉSIGNATION	COLIS	PRIX HT (€)
7724916	BRÛLEUR M211-4X		**824,00**	7805450	BRÛLEUR M211-4X F30		**1 045,00**

OPTIONS

RÉF.	DÉSIGNATION	COLIS	PRIX HT (€)
7805762	KIT TRANSFORMATION F30 (PIÈCE DE RECHANGE)		**Consultez le Centre Pièces de rechange**

ÉCO-PART. **5,00** **1,67** **0,83** **0,12** **0,02**
HT (€) EN SUS

ÉCO-PART. **4,15** **0,88** **0,02**
HT (€) INCLUSE

Les montants des éco-participations sont susceptibles d'évoluer en cas de modification du barème par notre organisme collecteur.

MISE EN SERVICE

		PRIX NET HT (€)
7809046	MES BRÛLEUR FIOUL <70 kW	189€

POUR PLUS D'INFORMATIONS SUR NOS
SERVICES & OUTILS
SE REPORTER AUX P 30 ET SUIVANTES

M 100 3S ET M100 3S F30 DE 16 À 65 KW

BRÛLEURS FIOUL



Brûleurs fioul 1 allure, testés et préréglés à chaud

- Conforme Eco-Conception
- Faibles émissions de polluants : NOx < 120 mg/kWh
- Adaptés aux chaudières De Dietrich GT 220
- Peuvent aussi équiper des chaudières de toute marque
- Fonctionnement sûr et performant grâce à l'aéraulique, puissante DUO-PRESS
- Fonctionnement silencieux
- Prise de raccordement pré-câblée au standard européen, bride coulissante, 2 flexibles fioul livrés
- Maintenance facile : accès rapide à tous les composants et position verticale de l'entretien de la ligne gicleur

Puissance à 400 m d'altitude et 20 °C
Pouvoir calorifique inférieur du fioul : 11,86 kWh/kg
Pouvoir calorifique du biocarburant F30 : PCI = 11.50 kWh/kg

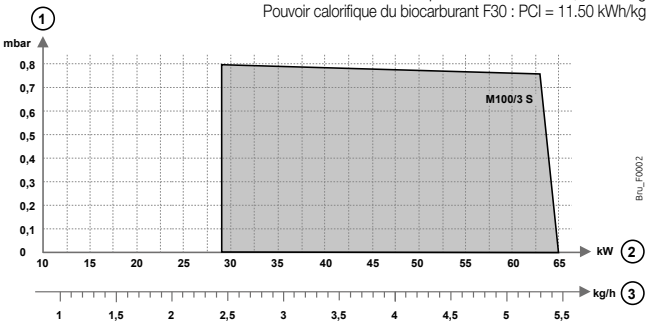

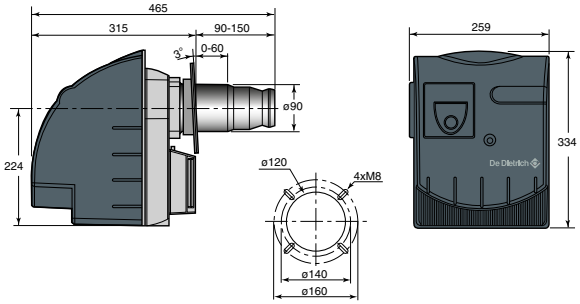

① Pression du foyer
② Puissance brûleur
③ Débit fioul

IMPORTANT
- La détermination du modèle, l'adaptation du gicleur et les réglages sont à effectuer par l'installateur en fonction des conditions spécifiques de l'installation. Les courbes débit/pression permettent de vérifier l'adaptation à la chaudière concernée.
- La puissance du brûleur est à adapter à la puissance de la chaudière qu'il doit équiper, en tenant compte du rendement utile effectif de celle-ci.

M100			SANS RÉCHAUFFEUR M 100/3 S	SANS RÉCHAUFFEUR M 100/3S - F30
Plage de puissance enfournée brûleur (1)		kW	29 à 65	29 à 65
Débit fioul (2)		kg/h	2,4 à 5,5	2,5 à 5,6
Permet d'équiper les chaudières (3) :	- GT…		224, 225	224, 225
Gicleur prémonté		US Gal./h	1,00/60°S	0,85/60°S
Préréglage (puissance brûleur)		kW	50	40
Puissance maxi absorbée		W	215	-
Puissance moteur nominale du moteur		W	120	120
Consommation d'électricité auxiliaire	- à pleine charge (elmax)	W	184	184
	- à charge partielle (elmin)	W	174	174
	- en mode veille (P_{stdby})	W	2	2
Poids net		kg	12	12

(1) Puissance à une altitude de 400 m et à une température de 20°C.
(2) Pouvoir calorifique du biocarburant F30 : PCI = 11.50 kWh/kg
(3) Attention : bien vérifier l'adaptation du gicleur à la puissance d'utilisation de la chaudière concernée

Détails des données
Voir feuillet technique

PRIX H.T.		M 100/3 S	M 100/3S F30
BRÛLEUR	Réf.	100005100	7805449
	€	**1 891,00**	**2 595,00**
KIT TRANSFORMATION F30	Réf.	7805758	
	€	**Consultez le Centre Pièces de rechange**	

Eco-Participation : voir liste des colis page suivante

INFORMATION

En cas d'utilisation de gazole non routier (GONR ou GNR) avec nos chaudières et brûleurs, voir recommandations en fin de catalogue.
Installations utilisant du biofioul :
- Fiouls F7, F10 ou GNR voir recommandations en fin de catalogue.
- Fioul F30 suivre les recommandations figurant dans la notice du Brûleur.

M 100 3S ET M100 3S F30 DE 16 À 65 KW

BRÛLEURS FIOUL

COLISAGE

DÉSIGNATION BRÛLEUR FIOUL	RÉFÉRENCE	PRIX HT (€) ECOPART : VOIR LISTE COLIS	NOMBRE DE COLIS	BRÛLEURS 
BRÛLEUR M 100/3 S F30	7805449	**2 595,00**	1	7805449
BRÛLEUR FIOUL M 100/3 S	100005100	**1 891,00**	1	100005100

LISTE DES COLIS

RÉF.	DÉSIGNATION	COLIS	PRIX HT (€)	RÉF.	DÉSIGNATION	COLIS	PRIX HT (€)
100005100	BRÛLEUR FIOUL M 100/3 S		**1 891,00**	7805449	BRÛLEUR FIOUL M 100/3 S F30		**2 595,00**

OPTIONS

RÉF.	DÉSIGNATION	COLIS	PRIX HT (€)
7805758	KIT TRANSFORMATION F30 M100/3 (PIÈCE DE RECHANGE)		**Consultez le Centre Pièces de rechange**

ÉCO-PART. **5,00** **1,67** **0,83** **0,12** **0,02**
HT (€) EN SUS

ÉCO-PART. **4,15** **0,88** **0,02**
HT (€) INCLUSE

Les montants des éco-participations sont susceptibles d'évoluer en cas de modification du barème par notre organisme collecteur.

MISE EN SERVICE

		PRIX NET HT (€)
7809046	MES BRÛLEUR FIOUL <70 kW	189€

POUR PLUS D'INFORMATIONS SUR NOS **SERVICES & OUTILS**
SE REPORTER AUX P 30 ET SUIVANTES

BRÛLEURS GAZ DE 17 A 79 KW

GAZ

Produit

- Maintenance facile : accès rapide à tous les composants et position verticale d'entretien
- Peuvent aussi équiper des chaudières de toute marque
- Fonctionnement sûr et performant grâce à l'aéraulique, puissante DUO-PRESS
- Prise de raccordement pré-câblée au standard européen
- Conforme Eco-Conception

- Brûleur EcoNOx
- Fonctionnement au gaz naturel
- Adaptés aux chaudières des gammes Premys et GT224 à 226



Informations pratiques

Éligibles Aides & Subventions Voir p. 34

Formations proposées Voir p. 42

On vous accompagne Voir p. 33

Page produit site internet

FABRICATION 100% FRANÇAISE

De Dietrich

Bénéfices utilisateur

- Performances
- Longévité
- Respectueux de l'environnement

Simplification de l'installation

Sous un design élégant, les brûleurs offrent une parfaite sécurité et une stabilité de combustion optimale

Fiabilité à l'épreuve du temps

Émissions sonores limitées pour un confort acoustique exceptionnel

Faible rejet de polluants



SAVOIR-FAIRE : LA CLÉ DE LA QUALITÉ

Technologies éprouvées, fiabilité et savoir-faire sont à la base de produits qui répondent aux plus fortes exigences en matière de combustion. Des produits qui méritent la signature DE DIETRICH.

G 110 N DE 17 À 79 KW

BRÛLEURS GAZ



Brûleurs gaz 1 allure, testés et préréglés à chaud

- Conforme Eco-Conception
- Équipés pour fonctionner aux gaz naturels
- Faibles émissions de polluants : NOx < 56 mg/kWh
- Adaptés aux chaudières De Dietrich des gammes Premys et GT 224 à 226
- Peuvent aussi équiper des chaudières de toute marque
- Fonctionnement sûr et performant grâce à l'aéraulique puissante DUO-PRESS
- Fonctionnement silencieux
- Prise de raccordement pré-câblée au standard européen
- Bride coulissante
- Maintenance facile : accès rapide à tous les composants et position verticale d'entretien de la ligne gaz

Puissance à 400 m d'altitude et 20 °C
Pouvoir calorifique inférieur : - du gaz naturel H : 9,45 kWh/m3
- du gaz naturel L : 8,125 kWh/m3
Débit gaz à 15 °C, 1013 mbar

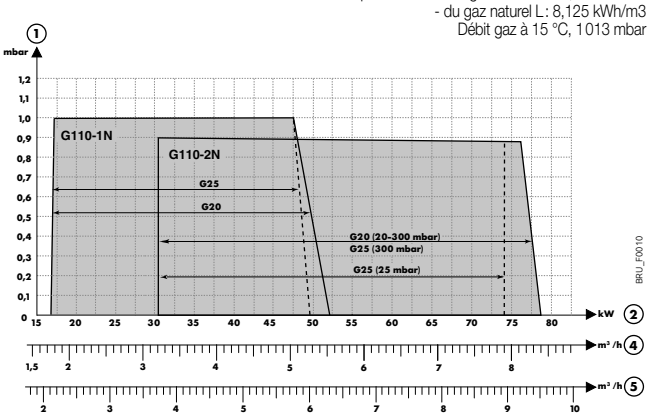

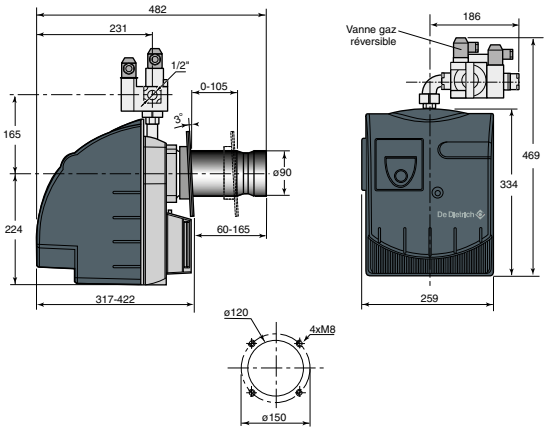

① Pression du foyer
② Puissance brûleur
④ Débit au gaz naturel H
⑤ Débit au gaz naturel L

IMPORTANT
- Les réglages de brûleur sont à effectuer par l'installateur en fonction des conditions spécifiques à l'installation.
- La puissance du brûleur est à adapter à la puissance de la chaudière qu'il doit équiper, en tenant compte du rendement utile effectif de celle-ci.

G 110 N			G 110-1 N	G 110-2 N
Plage de puissance enfournée brûleur (1)		kW	17 à 52	31 à 79
Débit	- au gaz naturel H (2)	m3/h	1,8-5,50	3,28-8,15
	- au gaz naturel L (2)	m3/h	2,09-6,40	3,81-9,48
Permet d'équiper les modèles :		CF…	22, 29, 36, 46	-
		GT…	-	224, 225, 226
Préréglage (puissance brûleur)		kW	26	54
Puissance maxi absorbée		W	126	134
Puissance nominale du moteur		W	90	90
Consommation d'électricité auxiliaire	- à pleine charge (elmax)	W	126	134
	- à charge partielle (elmin)	W	126	131
	- en mode veille (P_{stdby})	W	2,5	2,5
Poids net		kg	13	14

(1) Puissance à une altitude de 400 m et à une température de 20°C, gaz G20-20 mbar
(2) à 15°C - 1013 mbar

Catégorie gaz : II_{2ESi}

Détails des données
Voir feuillet technique

PRIX H.T.		G 110-1 N	G 110-2 N
BRÛLEUR	Réf.	7724961	7724962
	€	**2 896,00**	**3 375,00**

Eco-Participation : voir liste des colis page suivante

INFORMATION

En cas d'utilisation de gazole non routier (GONR ou GNR) avec nos chaudières et brûleurs, voir recommandations en fin de catalogue.
Installations utilisant du biofioul :
- Fiouls F7, F10 ou GNR voir recommandations en fin de catalogue.
- Fioul F30 suivre les recommandations figurant dans la notice du Brûleur.

G 110 N DE 17 À 79 KW

BRÛLEURS GAZ

COLISAGE

DÉSIGNATION BRÛLEUR GAZ	RÉFÉRENCE	PRIX HT (€) ECOPART : VOIR LISTE COLIS	NOMBRE DE COLIS	BRÛLEURS
BRÛLEUR G110-1N	7724961	**2 896,00**	1	7724961
BRÛLEUR G110-2N	7724962	**3 375,00**	1	7724962

LISTE DES COLIS

RÉF.	DÉSIGNATION	COLIS	PRIX HT (€)	RÉF.	DÉSIGNATION	COLIS	PRIX HT (€)
7724961	BRÛLEUR G110-1N	G110-1N	**2 896,00**	7724962	BRÛLEUR G110-2N	G110-2N	**3 375,00**

ÉCO-PART. **5,00** **1,67** **0,83** **0,12** **0,02**
HT (€) EN SUS

ÉCO-PART. **4,15** **0,88** **0,02**
HT (€) INCLUSE

Les montants des éco-participations sont susceptibles d'évoluer en cas de modification du barème par notre organisme collecteur.

MISE EN SERVICE

		PRIX NET HT (€)
7809048	MES BRÛLEUR GAZ <70 kW	200€

POUR PLUS D'INFORMATIONS SUR NOS
SERVICES & OUTILS
SE REPORTER AUX P 30 ET SUIVANTES

EAU CHAUDE SANITAIRE

SOMMAIRE - GUIDE DE CHOIX

CHAUFFE-EAU THERMODYNAMIQUES

	ELENSIO	KALIKO TWH EV	KALIKO SPLIT MURAL ET SOL
			
Fluide	R290	R134A	R134A
Capacité	200 à 250 l	200 l	150 à 270 l
Volume maximal d'eau utilisable à V max	260 à 338 l à 40°C	303 l	200 à 385 l à 40°C
Type de stockage	ECS	ECS	ECS
Page	428	428 et 433	428 et 436

De Dietrich

CHAUFFE-EAU ÉLECTRIQUES

				
COR-EMAIL THS	**CES MURAUX VERTICAUX OU À POSER**	**CEB MURAUX VERTICAUX OU À POSER**	**COR-EMAIL BLOC SOUS OU SUR ÉVIER**	**CESL-C PLATS MURAUX**
75 à 200 l	50 à 300 l	50 à 300 l	10 à 30 l	50 à 100 l
142 à 373 l à 40°C	182 à 537 l à 40°C	137 à 880 l à 40°C	-	65 à 131 l à 40°C
ECS	ECS	ECS	ECS	ECS
440	**440 et 446**	**440 et 448**	**440 et 450**	**440 et 451**

EAU CHAUDE SANITAIRE

SOMMAIRE - GUIDE DE CHOIX

PRODUCTION EAU CHAUDE SANITAIRE

							
	BMR 80 SRB 130	**BEPC 300**	**BLC**	**BPB**	**B**	**B 802-1002**	**RSB**
Type	Production ECS avec stockage						Stockage ECS
Produit à associer	-	-	-	-	-	Panneaux solaire	-
Marché	Résidentiel	Résidentiel	Résidentiel	Résidentiel	Collectif	Collectif	Collectif
Capacité	80 à 125 L	290 L	150 à 485 L	195 à 485 L	650 à 2750 L	800 à 900 L	800 à 2750 L
V/10 minutes à ΔT=30 K	165 à 200 L	530 L	250 à 780 L	340 à 800 L	-		-
Débit ECS instantané	-	-	-	-	-	-	-
Page	452	452 et 455	452 et 456	452 et 457	460	460 et 464	460 et 468

De Dietrich

	PRODUCTION EAU CHAUDE SANITAIRE INSTANTANÉE			PRODUCTION ECS SEMI-INSTANTANÉE	MODULE THERMIQUE D'APPARTEMENT NOUVEAUTÉ	BALLON TAMPON	
				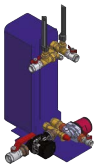			
	FWS	**FWPSF, FWPS**	**FWP, FWPC, FWM**	**LSR**	**DIEMABOX**	**PSB**	**PS**
	Production instantanée	Production instantanée	Production instantanée	Production ECS semi-instantanée	Chauffage et ECS instantanée	Stockage primaire	Stockage primaire
	-	Panneaux solaire	PSB	RSB	Boucle primaire	FWP, FWPS, FWPC, FWM	Panneaux solaire
	Collectif	Collectif	Collectif	Collectif	Collectif	Collectif	Collectif
	700 à 1300 L	-	-	-	-	550 à 2750 L	550 à 2750 L
	-	-	-	-	-	-	-
	-	-	17 à 273 l/min	14 à 71 l/min	12 à 16 l/min	-	-
	472	472 et 480	472 et 477	472 et 476	482	486	486 et 488

ELENSIO, KALIKO TWH EV ET KALIKO SPLIT MURAL / SOL

CHAUFFE-EAU THERMODYNAMIQUES **SUR AIR AMBIANT, EXTÉRIEUR OU EXTRAIT**

Produit

- Disponibles en monobloc et split pour une intégration parfaite dans tous les types de logements
- Hautes performances avec possibilité de couplage solaire/chaudière
- Simplicité d'installation en neuf et en rénovation
- Maintenance aisée grâce à la qualité des matériaux utilisés

- Volume d'eau chaude à 40°C de 260 à 385 litres
- COP jusqu'à 3,48
- Protection renforcée par anode titane ou magnésium



R290

R134A

JUSQU'À A+

NF
ÉLECTRICITÉ PERFORMANCE
Certificats disponibles sur : www.lcie.fr

Informations pratiques

€ Éligibles Aides & Subventions Voir p. 34

FORMEZ-VOUS Formations proposées Voir p. 42

CARRÉ VIP On vous accompagne Voir p. 33

FABRICATION 100% FRANÇAISE

Page produit ELENSIO

Page produit KALIKO SPLIT

Page produit KALIKO

De Dietrich

Bénéfices utilisateur

- Performants
- Écologiques
- Économiques

Répondent aux besoins en eau chaude d'un foyer jusqu'à 6 personnes

Fonctionnent grâce à l'énergie gratuite et inépuisable de l'air

Baisse de la consommation énergétique qui permet de réaliser des économies



L'installation d'un chauffe-eau thermodynamique : un choix écoresponsable et économique

Un chauffe-eau thermodynamique fonctionne grâce à une pompe à chaleur intégrée, ainsi, les calories de l'air (ambiant, extérieur ou extrait) sont captées et vont chauffer l'eau à l'intérieur de la cuve.

Ce fonctionnement à la fois respectueux de l'environnement et économique (lié à la baisse de la consommation énergétique) couvre les besoins en eau chaude et garantit un confort absolu.

ELENSIO 200, 250 ET 250H

CHAUFFE-EAU THERMODYNAMIQUE **SUR AIR EXTÉRIEUR OU AIR AMBIANT**



Chauffe-eau thermodynamiques à accumulation à poser au sol

- Modèles 200 et 250 avec résistance stéatite de secours de 1,8 kW
- Modèle 250H avec échangeur pour raccordement d'un appoint hydraulique solaire ou par chaudière et résistance électrique de secours de 1,8 kW
- Réchauffage de l'ECS jusqu'à 65 °C par la PAC
- Cuve émaillée, protection par anode titane à courant imposé
- Nouvel échangeur à très hautes performances
- Régulateur pour une application ECS intégrant la programmation, différents modes de fonctionnement, la gestion de l'appoint, la fonction anti-légionellose, le mode horsgel, le dégivrage automatique, l'estimation du comptage d'énergie, la gestion de l'appoint de nuit, la fonction optimisée ou hybride

① Entrée eau chaude sanitaire G 3/4"
② Sortie eau chaude sanitaire G 3/4"
③ Tube d'évacuation des condensats
④ Entrée d'air Ø 160 mm
⑤ Sortie d'air Ø 160 mm
⑥ Entrée échangeur hydraulique G 3/4" (Version H uniquement)
⑦ Sortie échangeur hydraulique G 3/4" (Version H uniquement)
⑧ Piquage pour recirculation ECS (Version H uniquement)
⑨ Doigt de gant pour sonde appoint hydraulique (Version H uniquement)

Elensio	200	250
A (mm)	254	253
B (mm)	789	1 018
C (mm)	1 028	1 257
D (mm)	1 134	1 257
E (mm)	1 528	1 760

(a) Pieds réglables de 4 à 21 mm

ELENSIO 200 - 250

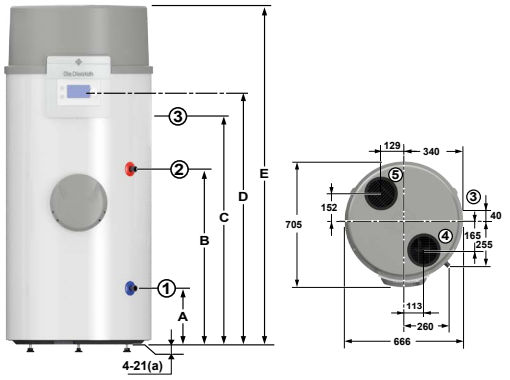

ELENSIO 250H

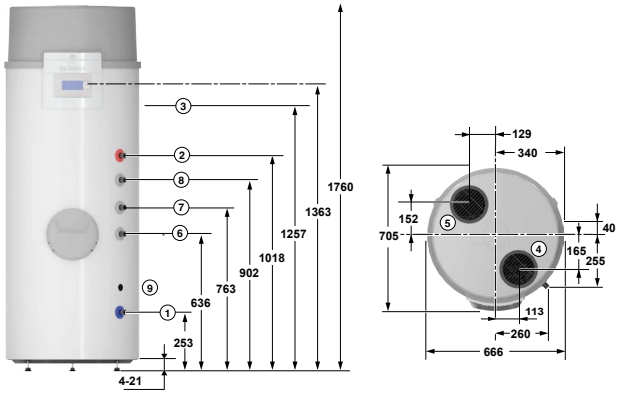

ELENSIO		200		250		250 H	
Capacité	l	196		251		243	
Puissance PAC	We	2480		2480		2480	
Puissance électrique absorbée par la PAC (min-max)	We	440-680		440-680		440-680	
Cycle de soutirage selon EN16147		M	L	L	XL	L	XL
COP à +7 °C (air extérieur) (1)		2,56	3,09	3,15	3,48	3,00	3,28
Durée de mise en température (1)	h	6h36	6h33	8h53	8h56	8h34	8h37
Volume maximal d'eau chaude mitigée à 40 °C - V40 (1)	l	260	255	337	338	320	318
Puissance absorbée en régime stabilisé Pes (1) (4)	W	23	23	25	25	30	30
Efficacité énergétique pour l'ECS Eta_wh	%	109	128	131	143	125	135
COP à 7 °C EN16147 (air ext.)		2,56	3,09	3,15	3,48	3,00	3,28
Surface de l'échangeur	m^2	-		-		0,93	
Débit d'air maximum	m^3/h	380		380		380	
Pression d'air disponible	Pa	50		50		50	
Longueur maxi. De raccord. D'air Ø 160 mm	m	20		20		20	
Puissance résistance électrique	W	1800		1800		1800	
Tension d'alimentation/ Disjoncteur	V/A	1/N/PE~230V		1/N/PE~230V		1/N/PE~230V	
Niveau de puissance acoustique (int.) (5)	dB[A]	49		49		49	
Niveau de puissance acoustique en mode silence (5)	dB[A]	47,6		47,6		47,6	
Niveau de pression acoustique *	dB[A]	35		35		35	
Fluide frigorigène /Charge	kg	R290/0,150		R290/0,150		R290/0,150	
Poids à vide	kg	88		99		113	

(1) Valeur obtenue avec une température d'air extérieur de +7 °C et une température d'entrée d'eau de 10 °C, selon le cahier des charges du LCIE 103-15/C : 2018 basé sur la norme NF EN 16147.
(2) Entrée d'eau froide sanitaire : 10 °C. température entrée primaire : 80 °C.
(3) Puissance : 34,1 kW.
(4) La puissance électrique consommée sans utilisation d'eau chaude. * mesurée à 2 m.
(5) Valeur obtenue à une température d'air de 20 °C en moyenne sur une chauffe de 10 à 55 °C.
Valeurs données à titre indicatif : se reporter sur le site de l'organisme certificateur

Température max. de service :
- cuve : 90 °C
- échangeur : 90 °C

Pression max. de service :
- cuve : 10 bar
- échangeur : 10 bar

Température d'air pour fonctionnement PAC :
- -5 à +35 °C

Détails des données
Voir feuillet technique

PRIX H.T.		200	250	250H
ELENSIO	Colis	HK407	HK404	HK405
	Réf.	7785383	7785382	7784992
	€	**2 450,00**	**2 650,00**	**3 100,00**

Eco-Participation : voir liste des colis page suivante

De Dietrich

ELENSIO 200, 250 ET 250H

CHAUFFE-EAU THERMODYNAMIQUE **SUR AIR EXTÉRIEUR OU AIR AMBIANT**

COLISAGE

DÉSIGNATION ELENSIO 200, 250 ET 250H	RÉFÉRENCE COMPLÈTE	PRIX HT (€) ECOPART : VOIR LISTE COLIS	NOMBRE DE COLIS	CHAUFFE-EAU THERMODYNAMIQUE ELENSIO 
ELENSIO 200	7785383	**2 450,00**	1	7785383
ELENSIO 250	7785382	**2 650,00**	1	7785382
ELENSIO 250 H	7784992	**3 100,00**	1	7784992

LISTE DES COLIS

RÉF.	DÉSIGNATION	COLIS	PRIX HT (€)
7785383	ELENSIO 200	HK407	**2 450,00**
7785382	ELENSIO 250	HK404	**2 650,00**

RÉF.	DÉSIGNATION	COLIS	PRIX HT (€)
7784992	ELENSIO 250 H	HK405	**3 100,00**

OPTIONS

	RÉF.	DÉSIGNATION	COLIS	PRIX HT (€)
	7789976	KIT ÉTANCHÉITÉ POUR COUDE GALVA EH77	HK437	**17,50**
	100017622	GAINE SOUPLE ISOLÉE D160 LONGUEUR 3 M	EH206	**476,10**
	7802056	GRILLE MURALE + TRAVERSÉE	HK506	**88,30**
	7789239	KIT RACCORDEMENT COMPLET AIR EXT. D160	HK438	**149,00**

OPTIONS

	RÉF.	DÉSIGNATION	COLIS	PRIX HT (€)
	100019966	2 MANCHONS PPE D160	EH274	**39,30**
	100019968	EMBASE ÉTANCHÉITÉ TOIT PLAT D160	EH276	**59,80**
	100019424	KIT DE RACCORDEMENT GROUPE DE SÉCURITÉ	ER208	**39,30**

ÉCO-PART. **6,67** **5,00** **1,67** **0,83** **0,12** **0,02**
HT (€) EN SUS

ÉCO-PART. **66,00** **16,20** **16,05** **4,15** **1,78**
HT (€) INCLUSE **0,76** **0,73** **0,08** **0,07** **0,02**

Les montants des éco-participations sont susceptibles d'évoluer en cas de modification du barème par notre organisme collecteur.

MISE EN SERVICE

		PRIX NET HT (€)
7809024	MES CETD monobloc	192€

POUR PLUS D'INFORMATIONS SUR NOS
SERVICES & OUTILS
SE REPORTER AUX P 30 ET SUIVANTES

ELENSIO

Respectueux de l'environnement



Le chauffe-eau thermodynamique
silencieux et performant

R290

Silencieux et compact, ELENSIO sait se faire discret. Son fluide R290 et son emballage 100% en carton recyclable font de lui un produit respectueux de l'environnement.

Jusqu'à

338 litres

de volume d'eau chaude à 40°C



De Dietrich

Plus d'infos page 428

KALIKO TWH EV

CHAUFFE-EAU THERMODYNAMIQUE **SUR AIR EXTRAIT**



Chauffe-eau thermodynamiques à accumulation à poser au sol pour raccordement sur air extrait par l'intermédiaire de la Ventilation Mécanique Contrôlée intégrée

- Résistance électrique stéatite de secours de 2,4 kW
- Réchauffage de l'ECS jusqu'à 65 °C par la PAC
- Cuve émaillée, protection par anode à courant imposé
- Compresseur rotatif, évaporateur constitué de tubes cuivre et ailettes aluminium, condenseur aluminium situé autour de la cuve, tube d'évacuation des condensats et filtre pour la ventilation
- Régulateur "radio" déportable pour une application ECS intégrant la programmation, différents modes de fonctionnement, la gestion de l'appoint, l'estimation des consommations d'énergie, la fonction anti-légionellose, le mode antigel, le dégivrage automatique

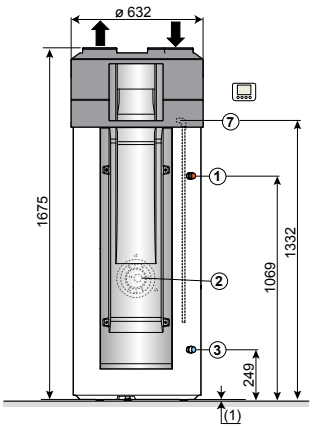

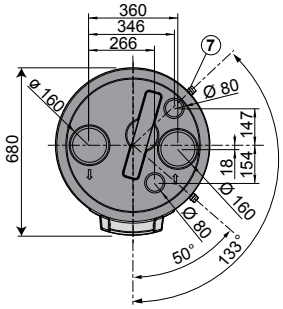

(mm et pouces)

① Sortie eau chaude sanitaire (sans ou avec raccord diélectrique) G 3/4
② Résistance électrique
③ Entrée eau froide sanitaire (sans ou avec raccord diélectrique) G 3/4
⑦ Tube d'évacuation des condensats PVC Ø 19 mm
(1) Pieds livrés réglables de 4 à 21 mm

KALIKO TWH		200 EV
Capacité	l	214
Puissance PAC à 20 °C	W	780
Puissance électrique absorbée par la PAC	W	225
Puissance des auxiliaires Paux (RT2012)	We	0
COP à temp. entrée d'air + 20 °C (1)		3,29
Puissance résistance électrique	W	2400
Tension d'alimentation/ Disjoncteur		230V Mono / 16A - Type C
Volume maximal d'eau chaude mitigée à 40 °C - V40 (20 °C) (1)	l	297,8
Puissance absorbée en régime stabilisé Pes (20 °C) (1)	W	20/27
Efficacité énergétique pour l'ECS ηwh (20 °C) (1) min/max	%	121
Cycle de soutirage		L
Durée de mise en température th (20 °C) (1)	h	13h37
Débit d'air extrait min / max	m^3/h	35/265
Fluide frigorigène R 134 A	kg	0,85
Poids à vide	kg	92

(1) Valeur suivant EN 16147 et cahier des charges du LCIE 103-15/C: 2018
* Avec un débit d'air à 150 m^3/h
** mesurée à 2 m.

Température max. de service:
• 90 °C

Pression max. de service:
• 10 bar

Température d'air pour fonctionnement PAC:
• +7 à +35 °C

Détails des données
Voir feuillet technique

PRIX H.T.		200 EV
KALIKO TWH EV	Colis	EH253
	Réf.	100019691
	€	4 582,00

Eco-Participation : voir liste des colis page suivante

KALIKO TWH EV

CHAUFFE-EAU THERMODYNAMIQUE **SUR AIR EXTRAIT**

COLISAGE

DÉSIGNATION KALIKO TWH EV	RÉFÉRENCE COMPLÈTE	PRIX HT (€) ECOPART : VOIR LISTE COLIS	NOMBRE DE COLIS	CHAUFFE-EAU THERMODYNAMIQUE
TWH 200 EV	100019691	**4 582,00**	1	100019691

LISTE DES COLIS

RÉF.	DÉSIGNATION	COLIS	PRIX HT (€)
100019691	TWH 200 EV	EH253	**4 582,00**

OPTIONS

RÉF.	DÉSIGNATION	COLIS	PRIX HT (€)
7673158	BOUCHE D'EXTRACTION HYGRORÉGLABLE AVEC MANCHON PLACO 3 GRIFFES, POUR CUISINE, À PILES (FOURNIES), Ø 125 MM: 10/40/90 M³/H	EH703	**193,60**
7603279	BOUCHE D'EXTRACTION HYGRORÉGLABLE AVEC MANCHON PLACO 3 GRIFFES, POUR CUISINE, À PILES (FOURNIES), Ø 125 MM:10/45/135 M³/H	EH293	**193,60**
7673162	BOUCHE D'EXTRACTION HYGRORÉGLABLE AVEC MANCHON PLACO 3 GRIFFES, POUR CUISINE, À CORDON, Ø 125 MM: 10/40/90 M³/H	EH707	**162,90**
7603283	BOUCHE D'EXTRACTION HYGRORÉGLABLE AVEC MANCHON PLACO 3 GRIFFES, POUR CUISINE, À CORDON, Ø 125 MM: 10/45/135 M³/H	EH297	**162,90**
7603286	BOUCHE D'EXTRACTION HYGRORÉGLABLE AVEC MANCHON PLACO 3 GRIFFES, POUR SALLE DE BAINS, Ø 80 MM: 5/40 M³/H	EH299	**115,30**
7603288	BOUCHE D'EXTRACTION HYGRORÉGLABLE AVEC MANCHON PLACO 3 GRIFFES, POUR SALLE DE BAINS, Ø 80 MM: 10/40 M³/H	EH301	**115,30**
7603289	BOUCHE D'EXTRACTION HYGRORÉGLABLE AVEC MANCHON PLACO 3 GRIFFES, POUR SALLE DE BAINS, Ø 80 MM: 10/45 M³/H	EH302	**115,30**
7695991	BOUCHE D'EXTRACTION HYGRORÉGLABLE AVEC MANCHON PLACO 3 GRIFFES, POUR SALLE DE BAINS (À PILES, FOURNIES) Ø 80 MM: 5/40/30 M³/H	EH882	**165,00**
7695992	BOUCHE D'EXTRACTION HYGRORÉGLABLE AVEC MANCHON PLACO 3 GRIFFES, POUR SALLE DE BAINS (À PILES, FOURNIES) Ø 80 MM: 15/45/40 M³/H	EH883	**165,00**
7673167	BOUCHE D'EXTRACTION HYGRORÉGLABLE AVEC MANCHON PLACO 3 GRIFFES, POUR SALLE DE BAINS (À PILES, FOURNIES) Ø 80 MM: 15/45/45 M³/H	EH712	**165,00**
7603290	BOUCHE D'EXTRACTION AVEC MANCHON PLACO 3 GRIFFES, POUR WC, À PILES (FOURNIES), Ø 80 MM: 5/30 M³/H	EH303	**125,90**
7673170	BOUCHE D'EXTRACTION AVEC MANCHON PLACO 3 GRIFFES, POUR WC, À PILES (FOURNIES), Ø 80 MM: KIT D'ENTRÉE D'AIR HYGRO 5/45 M³/H	EH715	**54,00**
7608997	CHAPEAU DE TOITURE Ø 160 MM: COULEUR ARDOISE	EH370	**99,80**
7603302	CONDUIT FLEXIBLE ISOLÉ: Ø 80 MM LG 6 M	EH312	**82,40**
7603303	CONDUIT FLEXIBLE ISOLÉ: Ø 125 MM LG 6 M	EH313	**99,80**

OPTIONS

RÉF.	DÉSIGNATION	COLIS	PRIX HT (€)
7603304	CONDUIT FLEXIBLE ISOLÉ: Ø 160 MM LG 6 M	EH314	**157,60**
7603305	CAISSON COLLECTEUR 2 PIQUAGES Ø 125 MM ET 6 PIQUAGES Ø 80 MM	EH315	**227,50**
7603307	CONDUIT PPE (2 X 1 M) + 2 MANCHONS: Ø 125 MM	EH317	**123,80**
7603310	JEU DE 2 COUDES 90° PPE + 2 MANCHONS: Ø 125 MM	EH319	**114,30**
100019966	JEU DE 2 MANCHONS PPE: Ø 160 MM	EH274	**39,30**
7603312	JEU DE 2 MANCHONS PPE: Ø 125 MM	EH321	**24,40**
7603314	TÉ DROIT GALVANISÉ 90° À JOINTS: Ø 160 MM	EH323	**47,30**
7603319	RÉDUCTION GALVANISÉ À JOINTS Ø 160 X 125 MM	EH328	**40,30**
7603318	RÉDUCTION GALVANISÉ À JOINTS Ø 160 X 80 MM	EH327	**45,60**
7603317	RÉDUCTION GALVANISÉ À JOINTS Ø 125 X 80 MM	EH326	**40,30**
7603320	MANCHON GALVANISÉ: Ø 125 MM	EH329	**7,10**
7603322	JEU DE 10 COLLIERS DE FIXATION Ø 80 ET 125 MM	EH331	**78,90**
7603325	FILTRE DE RECHANGE	EH334	**54,00**
7602879	KIT ENJOLIVEUR AVEC DÉCOUPE POUR MONTAGE RÉGULATEUR SUR TWH 200 EV	EH290	**96,30**
100019890	POIGNÉES DE MANUTENTION	ER 239	**51,20**

ÉCO-PART. **6,67** **5,00** **1,67** **0,83** **0,12** **0,02**
HT (€) EN SUS

ÉCO-PART. **66,00** **16,20** **16,05** **4,15** **1,78**
HT (€) INCLUSE **0,76** **0,73** **0,08** **0,07** **0,02**

Les montants des éco-participations sont susceptibles d'évoluer en cas de modification du barème par notre organisme collecteur.

MISE EN SERVICE

		PRIX NET HT (€)
7809024	MES CETD monobloc	192€

POUR PLUS D'INFORMATIONS SUR NOS **SERVICES & OUTILS**
SE REPORTER AUX P 30 ET SUIVANTES

KALIKO TWH EV

CHAUFFE-EAU THERMODYNAMIQUE **SUR AIR EXTRAIT**

ACCÉDEZ À NOTRE **SCHÉMATHÈQUE**

GÉNÉREZ L'ÉTIQUETTE ÉNERGÉTIQUE SYSTÈME

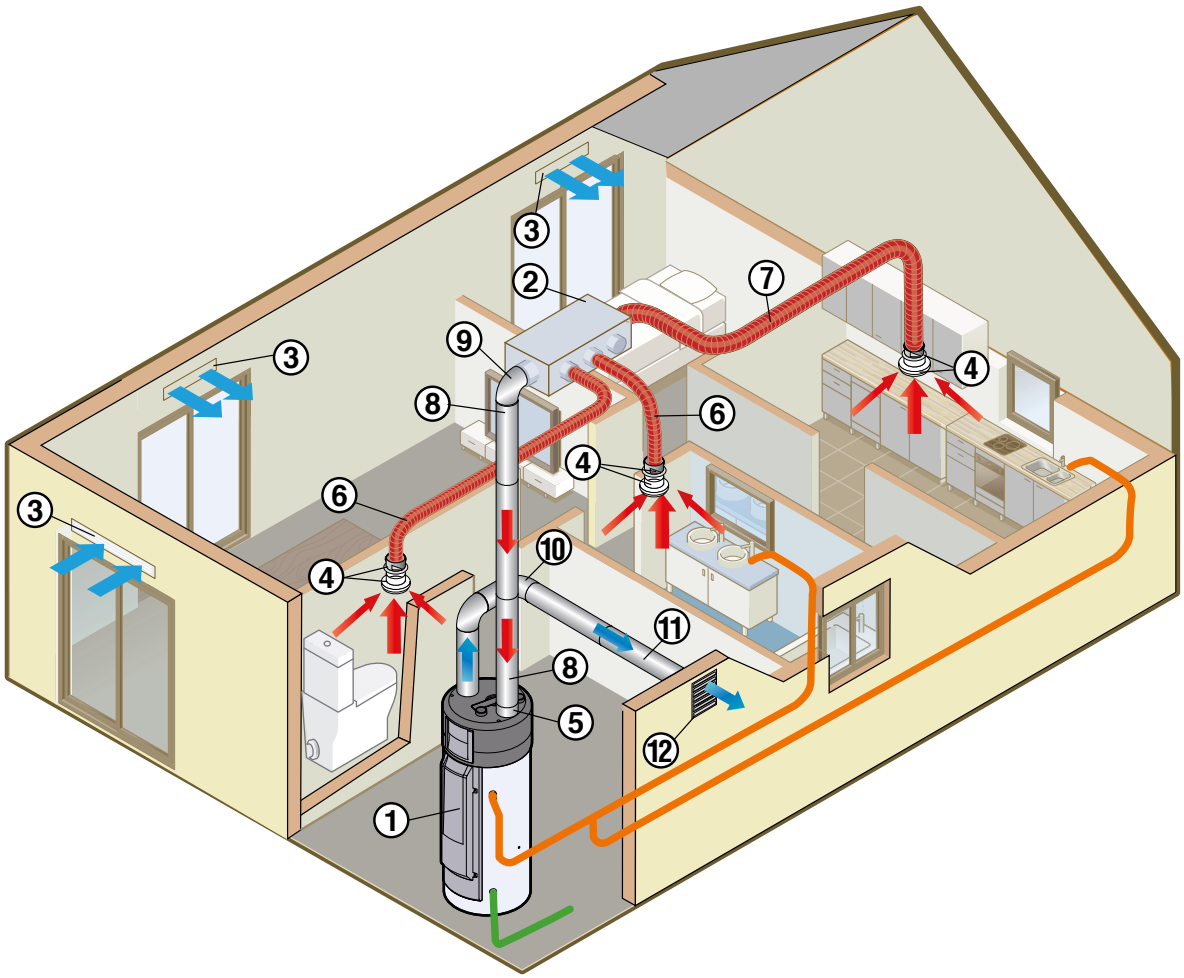

DESCRIPTIF

	COLIS	RÉF.	PRIX HT (€)
① TWH 200 EV	EH253	100019691	**4 582,00**
② 1 x caisson collecteur	EH315	7603305	**227,50**
③ 3 x entrées d'air hygroréglables	3 x EH715	7673170	**3 x 54,00**
④ 1 x bouche d'extraction hygroréglable avec manchon placo 3 griffes, pour cuisine, à cordon, Ø 125 mm, 10/45/135 m³/h	EH297	7603283	**162,90**
④ 1 x bouche d'extraction hygroréglable avec manchon placo 3 griffes, pour salle de bains, Ø 80 mm, 10/40 m³/h	EH301	7603288	**115,30**
④ 1 x bouche d'extraction hygroréglable avec manchon placo 3 griffes, pour salle de bains, Ø 80 mm:, 5/30 m³/h	EH303	7603290	**125,90**
⑤ 1 x réduction galva à joints Ø 160 x 125 mm	EH328	7603319	**40,30**
⑥ 1 x 6 m conduit flexible isolé Ø 80 mm	EH312	7603302	**82,40**
⑦ 1 x 6 m conduit flexible isolé Ø 125 mm	EH313	7603303	**99,80**
⑧ 2 x conduit PPE (2 x 1 m) + 2 manchons Ø 125 mm	2 x EH317	7603307	**2 x 123,80**
⑨ 1 x 2 coudes 90° PPE + 2 manchons Ø 125 mm	EH319	7603310	**114,30**
⑩ 1 x 2 coudes 90° PPE + 2 manchons Ø 160 mm	EH273	100019965	**non fournis**
⑪ 2 x conduit PPE (2 x 1 m) + 2 manchons Ø 160 mm	2 x EH272	100019964	**non fournis**
2 x 2 colliers de fixation Ø 160 mm	2 x EH207	100017623	**non fournis**
1 x 10 colliers de fixation Ø 80 et 125 mm	EH331	7603322	**78,90**
⑫ 1 x traversée de mur Ø 160 mm avec grille	EH208	100017624	**non fournis**
		Prix total H.T.* :	**6 038,90**
Mise en service		**Prix net H.T. :**	**192,00**

* hors Eco-Participation

Exemple donné à titre indicatif

KALIKO SPLIT MURAL TWH WH 150 E, WH 200 E

CHAUFFE-EAU THERMODYNAMIQUES **SUR AIR EXTÉRIEUR**

Chauffe-eau thermodynamique mural à accumulation



- Composé d'un ballon de 150 ou 200 litres mural et d'une unité frigorifique à installer à l'extérieur
- Résistance électrique de secours de 1,6 kW
- Réchauffage de l'ECS jusqu'à 65 °C par la PAC
- Cuve émaillée, protection par anode en magnésium
- Compresseur rotatif, évaporateur constitué de tubes cuivre et ailettes aluminium, condenseur aluminium situé autour de la cuve
- Fonctionnement de la PAC jusqu'à -15 °C
- Régulateur déporté pour une application ECS intégrant la programmation horaire, la gestion de l'appoint, la gestion de l'appoint de nuit, l'estimation du comptage d'énergie, un affichage des mesures liées au fonctionnement du groupe extérieur

MODULE EXTÉRIEUR

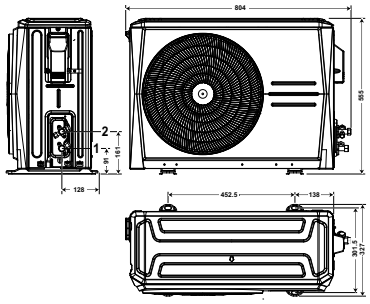

PRÉPARATEUR (MODULE INTÉRIEUR)

SWH 150 E SWH 200 E

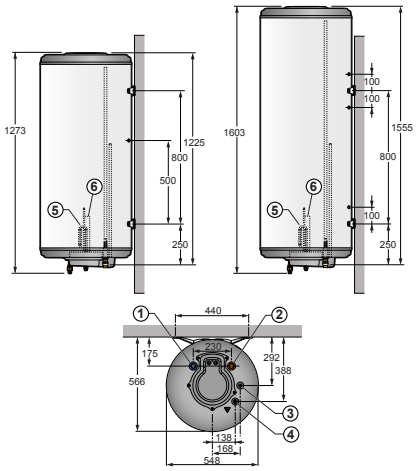

(mm et pouces)

MODULE EXTÉRIEUR :

① Raccord liquide frigo 1/4" ligne liquide
② Raccord liquide gaz 3/8" ligne gaz

PRÉPARATEUR SWH... (MODULE INTÉRIEUR) :

① Sortie eau chaude sanitaire G 3/4" (sans ou avec raccord diélectrique)
② Entrée eau froide sanitaire G 3/4" (sans raccord diélectrique)
③ ④ Raccords frigorifiques 3/8" et 1/4" flare
⑤ Résistance électrique 1 600 W
⑥ Anode en magnésium
(1) Pieds livrés réglables de 10 à 21 mm

MODÈLE	COMPOSITION		ENSEMBLE BALLON + UNITÉ EXTÉRIEURE	CLASSE ÉNERGÉTIQUE ERP
	BALLON SWH Référence	UNITÉ EXTÉRIEURE Référence	Référence	
TWH SPLIT 3M WH 150 E	7818252	7807004	7818603	A+
TWH SPLIT 3M WH 200 E	7818259	7807004	7818604	A+

TWH SPLIT 3M		WH 150 E		WH 200 E	
Volume de stockage (V)	l	150		200	
Puissance (groupe extérieur) avec une température de l'air extérieur de + 7 °C	W	1750		1750	
Puissance électrique absorbée (groupe extérieur)	We	900		900	
Cycle de soutirage selon NF EN 16147		M	L	M	L
COP (1)		2,68	2,99	2,57	2,92
Durée de mise en température (1)	h	4 h 41	4 h 42	6 h 03	6 h 10
Volume d'eau mitigée à 40°C (V40) (1)	l	214	210	284	283
Puissance électrique absorbée en régime stabilisé (Pes) (1) (4)	W	14	14	16	15
Efficacité énergétique pour l'ECS *(Eta_wh)*	%	111	122	107	119
Débit d'air maximum	m^3/h	1300		1300	
Puissance résistance électrique	W	1600		1600	
Tension d'alimentation/Disjoncteur	V/A	230 V Mono/16		230 V Mono/16	
Longueur du raccordement frigorifique (min./max.)	m	2/30		2/30	
Distance max./dénivelé max. entre module extérieur et préparateur	m	15		15	
Niveau de puissance acoustique *Lwa* du groupe extérieur (3)	dB[A]	59		59	
Niveau de puissance acoustique *Lwa* à l'intérieur (3)	dB[A]	17		17	
Niveau de pression acoustique *Lpa* du groupe extérieur (5)	dB[A]	42		42	
Niveau de pression acoustique *Lpa* à l'intérieur (5)	dB[A]	6		6	
Fluide frigorigène R 134 A	kg/tCO_2e	1,6 / 2,28		1,6 / 2,28	
Poids à vide du module PAC extérieur	kg	30		30	
Poids à vide du préparateur ECS	kg	62		75	

(1) Valeur obtenue avec une température d'air extérieur de + 7 °C et une température d'entrée d'eau de 10 °C, selon le CDC LCIE n°103-15/D : 2022 basé sur la norme NF EN 16147 avec 5 m de longueur de liaison frigorifique sur 0 mètre de dénivelé. (3) Valeur obtenue à une température d'air de + 7 °C en moyenne sur une chauffe de 10 à 55 °C selon la norme NF EN 12102-2. (4) La puissance électrique consommée sans utilisation d'eau chaude. (5) mesurée à 2 m.
Valeurs données à titre indicatif : se reporter sur le site de l'organisme certificateur

Pression max. de service : 10 bar
Plage de réglage de consigne d'ECS : 38-75 °C

Température d'air pour fonctionnement PAC : - 15 à + 46 °C

Détails des données
Voir feuillet technique

PRIX H.T.		TWH SPLIT 3M WH 150 E	TWH SPLIT 3M WH 200 E
TWH	Réf.	7818603	7818604
	€	**2 245,00**	**2 445,00**

Eco-Participation : voir liste des colis page suivante

De Dietrich

KALIKO SPLIT SOL TWH FS 200 E, FS 270 E

CHAUFFE-EAU THERMODYNAMIQUES **SUR AIR EXTÉRIEUR**



Chauffe-eau thermodynamique à accumulation **à poser au sol**

- Composé d'un ballon de 200 ou 270 litres et d'un module frigorifique à installer en extérieur
- Résistance électrique de secours de 2,4 kW
- Réchauffage de l'ECS jusqu'à 65 °C par la PAC
- Cuve émaillée, protection par anode en magnésium
- Compresseur rotatif, évaporateur constitué de tubes cuivre et ailettes aluminium, condenseur aluminium situé autour de la cuve
- Fonctionnement de la PAC jusqu'à -15 °C
- Régulateur déporté pour une application ECS intégrant la programmation horaire, la gestion de l'appoint, un affichage des mesures liées au fonctionnement du groupe extérieur et des défauts par code-erreur

MODULE EXTÉRIEUR

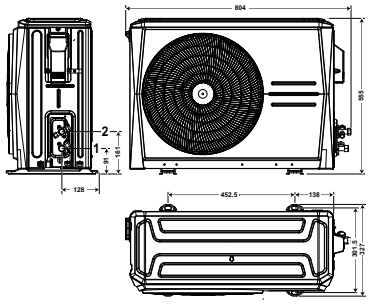

PRÉPARATEUR SFS 200 E - SFS 270 E (MODULE INTÉRIEUR)

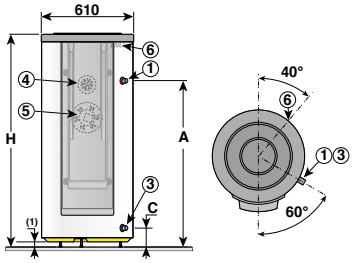

(mm et pouces)

MODULE EXTÉRIEUR :

① Raccord liquide frigo 1/4" ligne gaz
② Raccord liquide gaz 3/8" ligne gaz

PRÉPARATEUR SFS... (MODULE INTÉRIEUR) :

① Sortie eau chaude sanitaire G 3/4" (sans ou avec raccord diélectrique)
③ Entrée eau froide sanitaire G 3/4" (sans raccord diélectrique)
④ Anode en magnésium
⑤ Résistance électrique 2 400 W
⑥ Raccords frigorifiques 3/8" et 1/4" flare
(1) Pieds réglables jusqu'à 10 mm

SFS	200 E	270 E
A (mm)	1070	1383
C (mm)	250	250
H (mm)	1377	1690

MODÈLE	COMPOSITION		ENSEMBLE BALLON + UNITÉ EXTÉRIEURE	CLASSE ÉNERGÉTIQUE ERP
	BALLON SFS	UNITÉ EXTÉRIEURE		
	Référence	Référence	Référence	
TWH SPLIT 3M FS 200 E	7818266	7807004	7818615	A+
TWH SPLIT 3M FS 270 E	7818267	7807004	7818616	A+

TWH SPLIT 3M		FS 200 E	FS 270 E
Volume de stockage (V)	l	215	270
Puissance (groupe extérieur) avec une température de l'air extérieur de + 7 °C	W	1880	1830
Puissance électrique absorbée (groupe extérieur)	We	900	900
Cycle de soutirage selon EN16147		L	XL
COP (1)		**3,13**	**3,40**
Durée de mise en température (1)	h	5 h 40	7 h 19
Volume d'eau mitigée à 40°C (V40) (1)	l	304,4	383,3
Puissance électrique absorbée en régime stabilisé (Pes) (1) (4)	W	31	32
Efficacité énergétique pour l'E.C.S *(Eta_wh)*	**%**	**131**	**141**
Coefficient de pertes thermiques (UA_S)	W/K	2,84	2,97
Débit d'air maximum	m^3/h	1300	1300
Puissance résistance électrique	W	2400	2400
Tension d'alimentation/Disjoncteur	V/A	230 V Mono/16	230 V Mono/16
Longueur du raccordement frigorifique (min./max.)	m	2/30	2/30
Niveau de puissance acoustique *Lwa* à l'extérieur (3)	dB(A)	59	59
Niveau de puissance acoustique *Lwa* à l'intérieur (3)	dB(A)	17	17
Niveau de pression acoustique *Lpa* du groupe extérieur (5)	dB(A)	42	42
Niveau de pression acoustique *Lpa* à l'intérieur (5)	dB(A)	6	6
Fluide frigorigène R 134 A	kg/tCO_2e	1,6/2,28	1,6/2,28
Poids à vide du groupe extérieur	kg	30	30
Poids à vide du préparateur d'ECS	kg	70	82

(1) Valeur obtenue avec une température d'air de + 7 °C et une température d'entrée d'eau de 10 °C, selon le CDC LCIE n°103-15/D : 2022 basé sur la norme NF EN 16147 avec 5 m de longueur de liaison frigorifique sur 0 mètre de dénivelé. (3) Valeur obtenue à une température d'air de + 7 °C en moyenne sur une chauffe de 10 à 55 °C selon la norme NF EN 12102-2. (4) La puissance électrique consommée sans utilisation d'eau chaude. (5) mesurée à 2 m.
Valeurs données à titre indicatif : se reporter sur le site de l'organisme certificateur

Pression max. de service : 10 bar
Plage de réglage de consigne d'ECS : 38-75 °C

Température d'air pour fonctionnement PAC :
- 15 à + 46 °C

Détails des données
Voir feuillet technique

PRIX H.T.		TWH SPLIT 3M FS 200 E	TWH SPLIT 3M FS 270 E
TWH	Réf.	7818615	7818616
	€	**2 595,00**	**2 745,00**

Eco-Participation : voir liste des colis page suivante

KALIKO SPLIT MURAL ET SOL TWH WH 150 E, WH 200 E / FS 200 E ET FS 270 E

CHAUFFE-EAU THERMODYNAMIQUES **SUR AIR EXTÉRIEUR**

COLISAGE

DÉSIGNATION KALIKO SPLIT WH	RÉFÉRENCE COMPLÈTE	PRIX HT (€) ECOPART : VOIR LISTE COLIS	NOMBRE DE COLIS	BALLON THERMODYNAMIQUE 	UNITÉ EXTÉRIEURE SODU 3 M 
TWH SPLIT 3M WH 150 E	7818603	**2 245,00**	2	7818252	7807004
TWH SPLIT 3M WH 200 E	7818604	**2 445,00**	2	7818259	7807004

DÉSIGNATION KALIKO SPLIT FS	RÉFÉRENCE COMPLÈTE	PRIX HT (€) ECOPART : VOIR LISTE COLIS	NOMBRE DE COLIS	BALLON THERMODYNAMIQUE 	UNITÉ EXTÉRIEURE SODU 3 M 
TWH SPLIT 3M FS 200 E	7818615	**2 595,00**	2	7818266	7807004
TWH SPLIT 3M FS 270 E	7818616	**2 745,00**	2	7818267	7807004

LISTE DES COLIS

RÉF.	DÉSIGNATION	COLIS	PRIX HT (€)
7818266	BALLON THERMODYNAMIQUE SFS 200 E		**1 750,00**
7818267	BALLON THERMODYNAMIQUE SFS 270 E		**1 900,00**
7818252	BALLON THERMODYNAMIQUE SWH 150 E		**1 400,00**
7818259	BALLON THERMODYNAMIQUE SWH 200 E		**1 600,00**
7807004	UNITÉ EXTÉRIEURE SODU 3 M		**845,00**

OPTIONS

	RÉF.	DÉSIGNATION	COLIS	PRIX HT (€)
	100011222	SUPPORT FIXATION MURALE & PLOTS ANTIVIBRATILES	EH95	**282,50**
	100012533	SUPPORT POSE AU SOL	EH112	**78,90**
	7694974	SUPPORT AU SOL CAOUTCHOUC 600 MM	EH879	**186,20**
	7627741	LIAISON FRIGORIFIQUE 1/4-3/8 LG 5M	EH569	**203,10**
	7627742	LIAISON FRIGORIFIQUE 1/4-3/8 LG 10M	EH570	**385,10**
	7629725	LIAISON FRIGORIFIQUE 1/4-3/8 LG 20M	EH589	**569,20**
	7818630	CÂBLES + SONDE ECS	HK230	**110,00**

OPTIONS

	RÉF.	DÉSIGNATION	COLIS	PRIX HT (€)
	100019424	KIT DE RACCORDEMENT GROUPE DE SÉCURITÉ	ER208	**39,30**
	89788949	TRÉPIED MV STANDARD	-	**40,70**
	100019794	KIT ENTRAXE UNIVERSEL MV	-	**95,10**
	7713456	ANODE CORREX LG 232	AJ173	**501,50**

ÉCO-PART. **6,67** **5,00** **1,67** **0,83** **0,12** **0,02**
HT (€) EN SUS

ÉCO-PART. **66,00** **16,20** **16,05** **4,15** **1,78**
HT (€) INCLUSE **0,76** **0,73** **0,08** **0,07** **0,02**

Les montants des éco-participations sont susceptibles d'évoluer en cas de modification du barème par notre organisme collecteur.

MISE EN SERVICE

		PRIX NET HT (€)
7809024	MES CETD Split	192€

POUR PLUS D'INFORMATIONS SUR NOS **SERVICES & OUTILS**
SE REPORTER AUX P 30 ET SUIVANTES

KALIKO SPLIT MURAL ET SOL TWH WH 150 E, WH 200 E / FS 200 E ET FS 270 E

CHAUFFE-EAU THERMODYNAMIQUES **SUR AIR EXTÉRIEUR**

ACCÉDEZ À NOTRE **SCHÉMATHÈQUE**

GÉNÉREZ L'ÉTIQUETTE ÉNERGÉTIQUE SYSTÈME

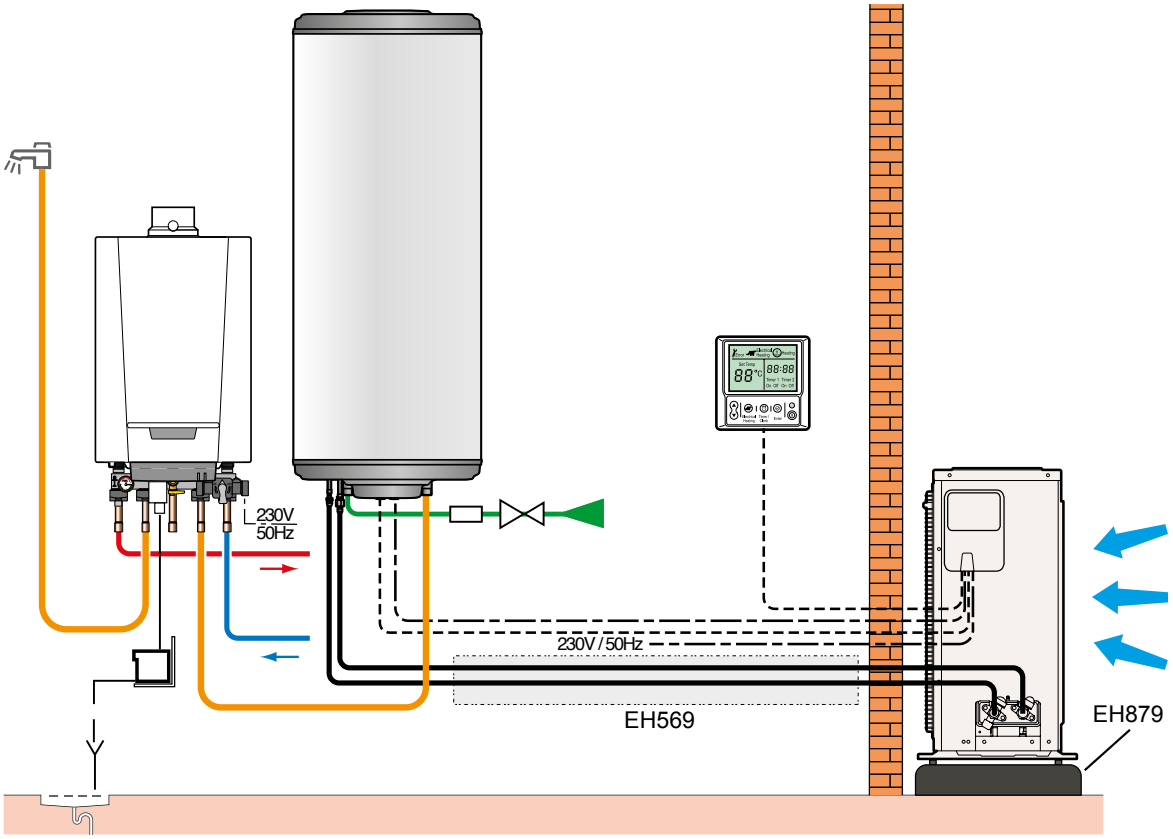

TWH_F0072

DESCRIPTIF

	COLIS	RÉF	PRIX HT (€)
Chauffe-eau thermodynamique TWH Split 3M WH 200 E		7818604	**2 445,00**
Options éventuelles			
Kit de liaison frigorifique 1/4"-3/8" lg 5 m	EH569	7627741	**203,10**
Support de pose au sol en caoutchouc 600 mm	EH879	7694974	**186,20**
		Prix total H.T.* :	**2834,30**
Mise en service		**Prix net H.T. :**	**192,00**

* hors Eco-Participation

Exemple donné à titre indicatif

COR EMAIL THS, CES, CEB, COR EMAIL BLOC ET CESL-C

CHAUFFE-EAU **ÉLECTRIQUES**

Produit

- Gamme complète composée de modèles au sol, muraux verticaux ou horizontaux, plats ou encore de blocs sur/sous évier
- Large gamme de capacités de 10 à 300 litres
- Produits de qualité avec des composants performants pour assurer la longévité du produit et limiter la maintenance
- S'installent facilement et rapidement en lieu et place d'un ancien chauffe-eau électrique

- Chauffe-eau blindé et stéatite
- Qualité des cuves avec protection par anode magnésium
- Brise jet assurant le phénomène de stratification qui permet une utilisation complète du stockage





JUSQU'À C

ÉLECTRICITÉ PERFORMANCE
Certificats disponibles sur :
www.lcie.fr

Informations pratiques

Éligibles Aides & Subventions **Voir p. 34**

Formations proposées **Voir p. 42**

On vous accompagne **Voir p. 33**

FABRICATION 100% FRANÇAISE

Page produit site internet

Bénéfices utilisateur

- Simplicité d'utilisation
- Compacité
- Pratique

Faciles et rapides à installer, peuvent-être installés en remplacement d'un ancien chauffe-eau électrique

Compacts, intégration discrète dans le logement

Simples à utiliser, sans maintenance particulière



Le chauffe-eau électrique : une solution sans encombre

Produire de l'eau chaude sanitaire avec un chauffe-eau électrique est simple, la résistance placée à l'intérieur de la cuve va chauffer l'eau et garantir votre confort.

Facile à installer, discrets et performants ils s'adaptent parfaitement à vos besoins et à votre consommation d'eau journalière.

COR-ÉMAIL À POSER THS

CHAUFFE-EAU **ÉLECTRIQUE**



Chauffe-eau à accumulation à poser au sol, les modèles jusqu'à 300 litres peuvent être encastrés dans un placard de dimensions au sol 600 x 600 mm

- Kit de transformation « Easytri » pour alimentation en 400 V tri livrable en option
- Cuve émaillée avec protection dynamique grâce à l'action combinée de l'anode en titane inusable enrobée de magnésium « Titan Hybrid System »
- Résistance électrique stéatite insérée dans une gaine émaillée, accessible sans vidanger le chauffe-eau
- Thermostat électronique réglable de 50 à 65 °C avec témoin de chauffe
- Isolation en mousse de polyuréthane injectée (0 % CFC)
- Habillage en tôle d'acier laquée blanc
- Livré avec un raccord diélectrique

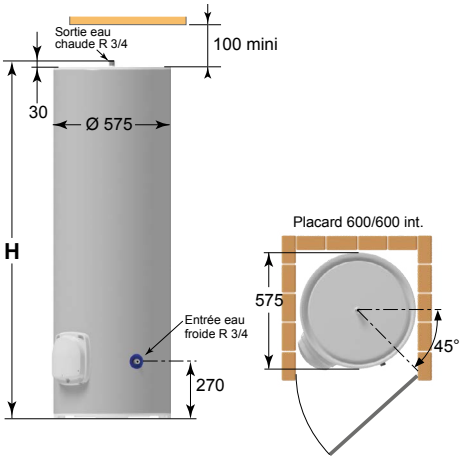

(mm et pouces)

Chauffe-eau électrique à poser Cor-Email THS		150 l	200 l	250 l	300 l
	H (mm)	1 015	1 270	1 510	1 765

R = Filetage

À POSER		150 l	200 l	250 l	300 l
Alimentation		Easytri*	Easytri*	Easytri*	Easytri*
Puissance nominale	W	1 800	2 200	3 000	3 000
Intensité en 230 V monophasé	A	7,8	9,6	13	13
Intensité en 400 V triphasé*	A	2,6*	3,2*	4,3*	4,3*
Temps de chauffe réel (1)	h	4h19	5h14	4h58	6h18
Quantité d'eau fournie à 40 °C V40 (2)	l	276	376	435	537
Constance de refroidissement		0,22	0,20	0,19	0,17
Consommation d'entretien (3)	kWh/24h	1,58	1,87	2,30	2,36
Poids à vide	kg	42	47	53	60

* Avec kit Easytri livrable en option (1) De 15 à 65 °C (2) Quantité d'eau chaude mitigée à 40 °C avec une température de stockage à 65 °C (3) Consommation d'entretien (Qpr) en kWh pour 24h pour de l'eau à 65 °C et une température ambiante à 20 °C

Température max. de service : 75 °C

Pression max. de service : 4 bar

Thermostat électronique réglable de **50 à 65 °C** (préréglage à 65 °C)

Indice de protection : IP 24

Détails des données
Voir feuillet technique

PRIX H.T.		150 l	200 l	250 l	300 l
	Colis	ES242	ES243	ES244	ES245
COR-ÉMAIL À POSER THS	Réf.	7788347	7788348	7788349	7788350
	€	**1 621,00**	**1 787,00**	**1 686,00**	**1 834,00**

De Dietrich

COR-ÉMAIL MURAUX VERTICAUX THS

CHAUFFE-EAU **ÉLECTRIQUE**



Chauffe-eau à accumulation, fixation murale

- Kit de transformation « Easytri » pour alimentation en 400 V tri, en option pour les modèles 150 et 200 litres
- Cuve émaillée, protection dynamique grâce à l'action combinée de l'anode en titane inusable enrobée de magnésium « Titan Hybrid System »
- Résistance électrique stéatite insérée dans une gaine émaillée, accessible sans vidanger le chauffe-eau
- Thermostat électronique réglable de 50 à 65 °C avec témoin de chauffe
- Isolation en mousse de polyuréthane injectée (0 % CFC)
- Habillage en tôle d'acier laquée blanc
- Livré avec un raccord diélectrique

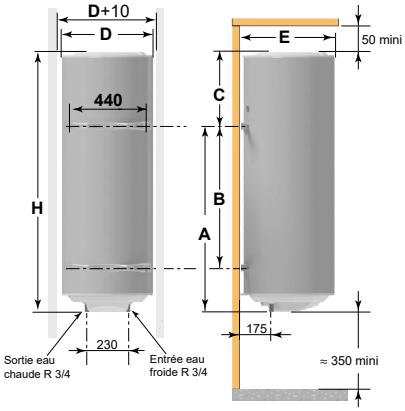

TRÉPIED (OPTION)

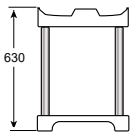

(mm et pouces)

Chauffe-eau électrique mural vertical Cor-Email THS	75	100	150	200
A (mm)	570	750	1050	1050
B (mm)	-	-	800	800
C (mm)	135	85	105	425
D (mm)	513	513	513	513
E (mm)	530	530	530	530
H (mm)	705	835	1 155	1 475

R = Filetage
Rp = Taraudage

MURAL VERTICAL		75 l	100 l	150 l	200 l
Alimentation		mono	mono	Easytri*	Easytri*
Puissance nominale	W	1 200	1 200	1 800	2 200
Intensité en 230 V monophasé	A	5,2	5,2	7,8	9,6
Intensité en 400 V triphasé*	AI	-	-	2,6	3,2
Temps de chauffe réel (1)	h	4h08	5h27	5h14	5h44
Quantité d'eau fournie à 40 °C V40 (2)	l	142	177	277	373
Constance de refroidissement		0,28	0,27	0,23	0,20
Consommation d'entretien (3)	kWh/24h	1,08	1,28	1,65	1,94
Poids à vide	kg	23	27	35	45

* Avec kit Easytri livrable en option (1) De 15 à 65 °C (2) Quantité d'eau chaude mitigée à 40 °C avec une température de stockage à 65 °C (3) Consommation d'entretien (Qpr) en kWh pour 24h pour de l'eau à 65 °C et une température ambiante à 20 °C

Température max. de service : 75 °C

Pression max. de service : 7 bar

Thermostat électronique réglable de 50 à 65 °C (préréglage à 65 °C)

Indice de protection : IP 25

Détails des données
Voir feuillet technique

PRIX H.T.		75 l	100 l	150 l	200 l
	Colis	ES238	ES239	ES240	ES241
COR-ÉMAIL MURAL VERTICAL	Réf.	7788343	7788344	7788345	7788346
	€	**836,00**	**816,00**	**831,00**	**937,00**

Eco-Participation : voir liste des colis page suivante

COR-ÉMAIL HORIZONTAUX THS

CHAUFFE-EAU **ÉLECTRIQUE**



Chauffe-eau à accumulation, fixation au mur ou au plafond (possibilité de les poser au sol sur des cales hauteur 300 mm non fournies)

- Kit de transformation « Easytri » pour alimentation en 400 V tri livrable en option
- Cuve émaillée avec protection dynamique grâce à l'action combinée de l'anode en titane inusable enrobée de magnésium « Titan Hybrid System »
- Résistance électrique stéatite insérée dans une gaine émaillée, accessible sans vidanger le chauffe-eau
- Thermostat électronique réglable de 50 à 65 °C avec témoin de chauffe
- Isolation en mousse de polyuréthane injectée (0 % CFC)
- Habillage en tôle d'acier laquée blanc
- Livré avec un raccord diélectrique

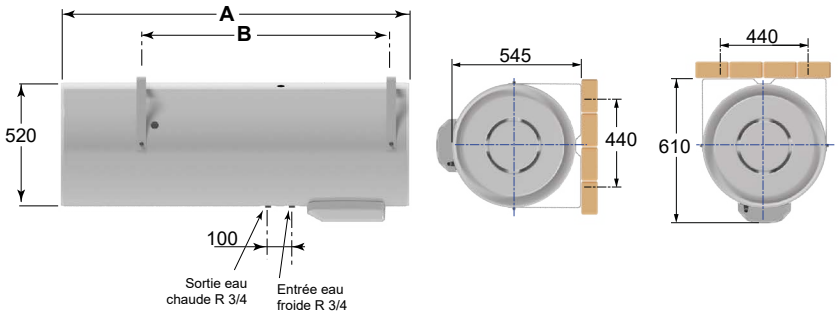

(mm et pouces)

Chauffe-eau électriques horizontaux Cor-Email THS	100 l	150 l	200 l
A (mm)	830	1 150	1 470
B (mm)	600	800	1050

R = Filetage

HORIZONTAL		100 l	150 l	200 l
Alimentation		Easytri*	Easytri*	Easytri*
Puissance nominale	W	1 800	1 800	2 200
Intensité en 230 V monophasé	A	7,8	7,8	9,6
Intensité en 400 V triphasé*	A	2,6	2,6	3,2
Temps de chauffe réel (1)	h	2h51	4h24	4h31
Quantité d'eau fournie à 40 °C V40 (2)	l	161	237	311
Constance de refroidissement		0,22	0,21	0,18
Consommation d'entretien (3)	kWh/24h	1,03	1,46	1,75
Poids à vide	kg	29	37	45

* Avec kit Easytri livrable en option (1) De 15 à 65 °C (2) Quantité d'eau chaude mitigée à 40 °C avec une température de stockage à 65 °C (3) Consommation d'entretien (Qpr) en kWh pour 24h pour de l'eau à 65 °C et une température ambiante à 20 °C

Température max. de service : 75 °C

Pression max. de service : 4 bar

Thermostat électronique réglable de **50 à 65 °C** (préréglage à 65 °C)

Indice de protection : IP 24

Détails des données
Voir feuillet technique

PRIX H.T.		100 l	150 l	200 l
	Colis	ES246	ES247	ES248
COR-ÉMAIL À POSER THS	Réf.	7788351	7788352	7788353
	€	**937,00**	**1 124,00**	**1 278,00**

Eco-Participation : voir liste des colis page suivante

COR-ÉMAIL THS

CHAUFFE-EAU **ÉLECTRIQUES**

COLISAGE

DÉSIGNATION COR-ÉMAIL MURAUX VERTICAUX	RÉFÉRENCE COMPLÈTE	PRIX HT (€) ECOPART : VOIR LISTE COLIS	NOMBRE DE COLIS	CHAUFFE-EAU COR-ÉMAIL MURAUX VERTICAUX THS
CHAUFFE-EAU 75 LITRES MV THS MONO	7788343	**836,00**	1	7788343
CHAUFFE-EAU 100 LITRES MV THS MONO	7788344	**816,00**	1	7788344
CHAUFFE-EAU 150 LITRES MV THS EASYTRI	7788345	**831,00**	1	7788345
CHAUFFE-EAU 200 LITRES MV THS EASYTRI	7788346	**937,00**	1	7788346



DÉSIGNATION COR-ÉMAIL À POSER THS	RÉFÉRENCE COMPLÈTE	PRIX HT (€) ECOPART : VOIR LISTE COLIS	NOMBRE DE COLIS	CHAUFFE-EAU COR-ÉMAIL À POSER THS
CHAUFFE-EAU 150 LITRES S/S THS EASYTRI	7788347	**1 621,00**	1	7788347
CHAUFFE-EAU 200 LITRES S/S THS EASYTRI	7788348	**1 787,00**	1	7788348
CHAUFFE-EAU 250 LITRES S/S THS EASYTRI	7788349	**1 686,00**	1	7788349
CHAUFFE-EAU 300 LITRES S/S THS EASYTRI	7788350	**1 834,00**	1	7788350



DÉSIGNATION COR-ÉMAIL HORIZONTAUX THS	RÉFÉRENCE COMPLÈTE	PRIX HT (€) ECOPART : VOIR LISTE COLIS	NOMBRE DE COLIS	CHAUFFE-EAU COR-ÉMAIL HORIZONTAUX THS
CHAUFFE-EAU 100 LITRES HORIZONTAL THS EASYTRI	7788351	**937,00**	1	7788351
CHAUFFE-EAU 150 LITRES HORIZONTAL THS EASYTRI	7788352	**1 124,00**	1	7788352
CHAUFFE-EAU 200 LITRES HORIZONTAL THS EASYTRI	7788353	**1 278,00**	1	7788353

OPTIONS

	RÉF.	DÉSIGNATION	COLIS	PRIX HT (€)
	89788949	TRÉPIED MV STANDARD		**40,70**
	100019794	KIT ENTRAXE UNIVERSEL MV		**95,10**
	100001495	KIT 400V EASYTRI		**86,00**

ÉCO-PART. **6,67** **5,00** **1,67** **0,83** **0,12** **0,02**
HT (€) EN SUS

ÉCO-PART. **66,00** **16,20** **16,05** **4,15** **1,78**
HT (€) INCLUSE **0,76** **0,73** **0,08** **0,07** **0,02**

Les montants des éco-participations sont susceptibles d'évoluer en cas de modification du barème par notre organisme collecteur.

POUR PLUS D'INFORMATIONS SUR NOS
SERVICES & OUTILS
SE REPORTER AUX P 30 ET SUIVANTES

CES MURAUX VERTICAUX OU À POSER

CHAUFFE-EAU **ÉLECTRIQUE À RÉSISTANCE STÉATIQUE**



Chauffe-eau à accumulation "muraux verticaux" ou "à poser"

- Cuve en tôle d'acier revêtue d'émail vitrifié à haute teneur en quartz
- Habillage en tôle d'acier laquée au four, couleur blanche
- Isolation en mousse de polyuréthane injectée à 0 % CFC
- Anode en magnésium
- Résistance stéatite, insérée dans une gaine émaillée, accessible sans nécessiter la vidange du chauffe-eau
- Thermostat
- Livré avec un raccord diélectrique

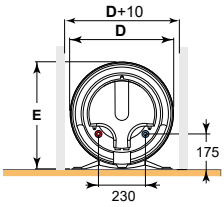

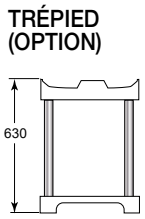

Chauffe-eau muraux verticaux

CES	50 l	100 l	150 l	200 l
A (mm)	370	750	1 050	1 050
B (mm)	-	-	798	798
D (mm)	505	513	513	513
E (mm)	530	530	530	530
H (mm)	575	835	1 155	1 475

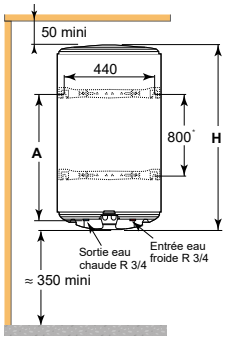

* Le chauffe-eau CES 100 l ne comporte qu'un étrier, l'étrier inférieur étant remplacé par une butée.

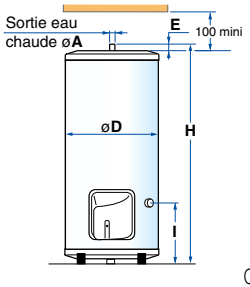

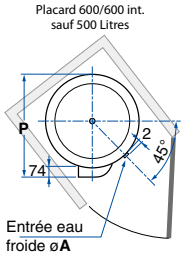

Chauffe-eau à poser

CES	250 l	300 l
Ø A (mm)	R 3/4"	R 3/4"
Ø D (mm)	575	575
E (mm)	30	30
H (mm)	1 510	1 765
I (mm)	270	270
P (mm)	645	645

CES ...		50 MURAL	100 MURAL	150 MURAL	200 MURAL	250 À POSER	300 À POSER
Capacité	L	50	100	150	200	250	300
Puissance	W	1200	1 200	1 800	2 200	3 000	3 000
Alimentation	V ~	230 V mono	230 V mono	230 V mono	230 V mono	230 V mono	230 V mono
Intensité absorbée (230 V mono)	A	5,2	5,2	7,8	9,6	13,0	13,0
Temps de chauffe réel Δ t = 50 K (1)	h	2h46	5h12	5h12	6h11	4h45	6h08
Quantité d'eau fournie à 40 °C V40 (2)	l	-	183	275	373	430	574
Constance de refroidissement		0,33	0,26	0,22	0,21	0,18	0,18
Consommation d'entretien (3)	kWh/24h	0,79	1,21	1,59	1,98	2,11	2,50
Poids à vide	kg	-	27	35	44	53	60

(1) De 15 à 65 °C suivant norme EN 60379. (2) Quantité d'eau chaude mitigée à 40 °C avec une température de stockage à 65 °C (3) Consommation d'entretien (Qpr) en kWh pour 24h pour de l'eau à 65 °C et une température ambiante à 20 °C

Température max. de service : 75 °C

Pression max. de service : 7 bar

Thermostat électronique réglable de **30 à 65 °C** (préréglage à 65 °C)

Indice de protection :
- modèle à poser : IP 24
- modèles muraux verticaux : IP 25

Détails des données
Voir feuillet technique

PRIX H.T.		50 MURAL	100 MURAL	150 MURAL	200 MURAL	250 À POSER	300 À POSER
	Colis	ES232	ES233	ES234	ES235	ES236	ES237
CES ...	Réf.	7788337	7788338	7788339	7788340	7788341	7788342
	Alimentation	mono	mono	mono	mono	mono	mono
	€	**564,00**	**581,00**	**654,00**	**741,00**	**1 157,00**	**1 214,00**

De Dietrich

CES MURAUX VERTICAUX OU À POSER

CHAUFFE-EAU **ÉLECTRIQUE À RÉSISTANCE STÉATIQUE**

COLISAGE

DÉSIGNATION CES À RÉSISTANCE STÉATITE	RÉFÉRENCE COMPLÈTE	PRIX HT (€) ECOPART : VOIR LISTE COLIS	NOMBRE DE COLIS	CHAUFFE-EAU CES 
CES 50 MURAL MONO	7788337	**564,00**	1	7788337
CES 100 MURAL MONO	7788338	**581,00**	1	7788338
CES 150 MURAL MONO	7788339	**654,00**	1	7788339
CES 200 MURAL MONO	7788340	**741,00**	1	7788340
CES 250 À POSER MONO	7788341	**1 157,00**	1	7788341
CES 300 À POSER MONO	7788342	**1 214,00**	1	7788342

LISTE DES COLIS

RÉF.	DÉSIGNATION	COLIS	PRIX HT (€)	RÉF.	DÉSIGNATION	COLIS	PRIX HT (€)
7788337	CES 50 L MV MONO	ES232	**564,00**	7788340	CES 200 L MV MONO	ES235	**741,00**
7788338	CES 100 L MV MONO	ES233	**581,00**	7788341	CES 250 L S/S MONO	ES236	**1 157,00**
7788339	CES 150 L MV MONO	ES234	**654,00**	7788342	CES 300 L S/S MONO	ES237	**1 214,00**

OPTIONS

	RÉF.	DÉSIGNATION	COLIS	PRIX HT (€)
	89788949	TRÉPIED MV STANDARD		**40,70**
	7806388	KIT RÉSISTANCE 400V 3KW CES 200-300L	ES263	**180,90**

ÉCO-PART. **6,67** **5,00** **1,67** **0,83** **0,12** **0,02**
HT (€) EN SUS

ÉCO-PART. **66,00** **16,20** **16,05** **4,15** **1,78**
HT (€) INCLUSE **0,76** **0,73** **0,08** **0,07** **0,02**

Les montants des éco-participations sont susceptibles d'évoluer en cas de modification du barème par notre organisme collecteur.

POUR PLUS D'INFORMATIONS SUR NOS
SERVICES & OUTILS
SE REPORTER AUX P 30 ET SUIVANTES

CEB MURAUX VERTICAUX OU À POSER

CHAUFFE-EAU **ÉLECTRIQUE RÉSISTANCE ÉLECTRIQUE BLINDÉ**



Chauffe-eau à accumulation "muraux verticaux" ou "à poser"

- Cuve en acier émaillé, protection par anode en magnésium
- Résistance électrique blindée
- Thermostat réglable
- Isolation en mousse de polyuréthane injectée (0 % CFC)
- Habillage en tôle d'acier laquée blanc
- Livré avec un raccord diélectrique

CEB 50 À 200

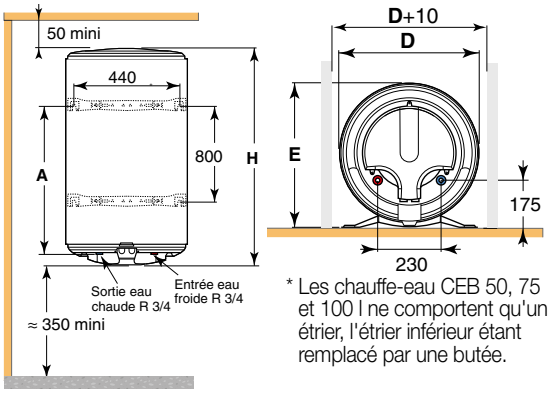

* Les chauffe-eau CEB 50, 75 et 100 l ne comportent qu'un étrier, l'étrier inférieur étant remplacé par une butée.

Chauffe-eau muraux verticaux

CEB	50 l	75 l	100 l	150 l	200 l
A (mm)	370	570	750	1 050	1 050
Ø D (mm)	505	513	513	513	513
E (mm)	530	530	530	530	530
H (mm)	575	705	835	1 155	1 475

CEB 250 ET 300

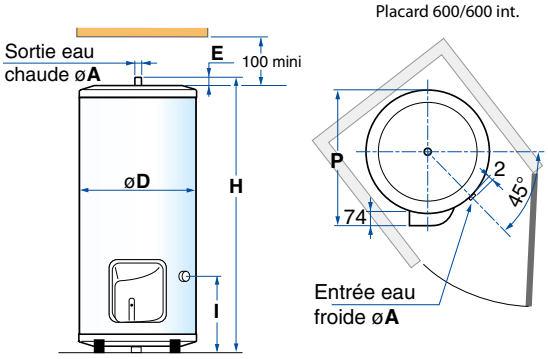

Chauffe-eau sur socle

CEB	250 l	300 l
Ø A (mm)	R 3/4"	R 3/4"
Ø D (mm)	575	575
E (mm)	30	30
H (mm)	1 510	1 765
I (mm)	280	280
P (mm)	590	590

CEB…		CEB 50 MURAL	CEB 75 MURAL	CEB 100 MURAL	CEB 150 MURAL	CEB 200 MURAL	CEB 250 À POSER	CEB 300 À POSER
Capacité	L	50	75	100	150	200	250	300
Puissance	W	1200	1200	1200	1600	2200	3000	3000
Alimentation	V ~	230 V mono	230 V mono	230 V mono	230 V mono	230 V mono	230 V mono	230 V mono
Intensité absorbée en 230 V mono	A	5,2	5,2	5,2	7,0	9,6	14,3	14,3
Temps de chauffe réel Δ t = 50 K (1)	h	2h26	4h12	5h13	5h50	5h42	4h51	5h53
Quantité d'eau fournie à 40 °C V40 (2)	l		137	176	279	375	435	538
Constance de refroidissement		0,30	0,28	0,25	0,23	0,21	0,18	0,17
Consommation d'entretien (3)	kWh/24h	0,71	1,06	1,18	1,61	1,96	2,12	2,41
Poids à vide	kg	-	22	26	34	43	53	60

(1) De 15 à 65 °C suivant norme EN 60379. (2) Quantité d'eau chaude mitigée à 40 °C avec une température de stockage à 65 °C (3) Consommation d'entretien (Qpr) en kWh pour 24h pour de l'eau à 65 °C et une température ambiante à 20 °C

Température max. de service : 75 °C

Pression max. de service : 7 bar

Thermostat électronique réglable de 35 à 65 °C (préréglage à 65 °C)

Indice de protection :
- modèle à poser : IP 24
- modèles muraux verticaux : IP 25

Détails des données
Voir feuillet technique

PRIX H.T.		50 MURAL	75 MURAL	100 MURAL	150 MURAL	200 MURAL	250 À POSER	300 À POSER
	Colis	ES251	ES252	ES253	ES254	ES255	ES249	ES250
CEB …	Réf.	7788356	7788357	7788358	7788359	7788360	7788354	7788355
	Alimentation	mono	mono	mono	mono	mono	mono	mono
	€	**434,00**	**466,00**	**475,00**	**542,00**	**622,00**	**937,00**	**960,00**

CEB MURAUX VERTICAUX OU À POSER

CHAUFFE-EAU **ÉLECTRIQUE RÉSISTANCE ÉLECTRIQUE BLINDÉ**

COLISAGE

DÉSIGNATION CEB À RÉSISTANCE BLINDÉE	RÉFÉRENCE COMPLÈTE	PRIX HT (€) ECOPART : VOIR LISTE COLIS	NOMBRE DE COLIS	CHAUFFE-EAU CEB 
MURAL				
CEB 50 MURAL	7788356	**434,00**	1	7788356
CEB 75 MURAL	7788357	**466,00**	1	7788357
CEB 100 MURAL	7788358	**475,00**	1	7788358
CEB 150 MURAL	7788359	**542,00**	1	7788359
CEB 200 MURAL	7788360	**622,00**	1	7788360
À POSER				
CEB 250 À POSER	7788354	**937,00**	1	7788354
CEB 300 À POSER	7788355	**960,00**	1	7788355

LISTE DES COLIS

RÉF.	DÉSIGNATION	COLIS	PRIX HT (€)	RÉF.	DÉSIGNATION	COLIS	PRIX HT (€)
7788356	CEB 50 MURAL	ES251	**434,00**	7788360	CEB 200 MURAL	ES255	**622,00**
7788357	CEB 75 MURAL	ES252	**466,00**	7788354	CEB 250 À POSER	ES249	**937,00**
7788358	CEB 100 MURAL	ES253	**475,00**	7788355	CEB 300 À POSER	ES250	**960,00**
7788359	CEB 150 MURAL	ES254	**542,00**				

OPTIONS

	RÉF.	DÉSIGNATION	COLIS	PRIX HT (€)
	89788949	TRÉPIED MV STANDARD		**40,70**
	7806388	KIT RÉSISTANCE 400V 3KW CES 200-300L	ES263	**180,90**
	100019794	KIT ENTRAXE UNIVERSEL MV		**95,10**

ÉCO-PART. **6,67** **5,00** **1,67** **0,83** **0,12** **0,02**
HT (€) EN SUS

ÉCO-PART. **66,00** **16,20** **16,05** **4,15** **1,78**
HT (€) INCLUSE **0,76** **0,73** **0,08** **0,07** **0,02**

Les montants des éco-participations sont susceptibles d'évoluer en cas de modification du barème par notre organisme collecteur.

POUR PLUS D'INFORMATIONS SUR NOS
SERVICES & OUTILS
SE REPORTER AUX P 30 ET SUIVANTES

CHAUFFE-EAU COR-EMAIL BLOC

CHAUFFE-EAU **ÉLECTRIQUE BLOC**

Chauffe-eau à chauffe rapide pour soutirages de faibles débits, mais répétés (cuisines, lavabos…)



- S'installent en écoulement libre pour alimenter un seul point d'eau ou sous pression pour en alimenter plusieurs
- Cuve émaillée, protection par anode en magnésium
- Résistance électrique blindée
- Thermostat réglable avec témoin de chauffe
- Livrés avec câble de raccordement secteur
- Isolation en mousse de polyuréthane injectée (0 % CFC)
- Habillage en tôle d'acier laquée blanc

Sur Evier

Sous Evier

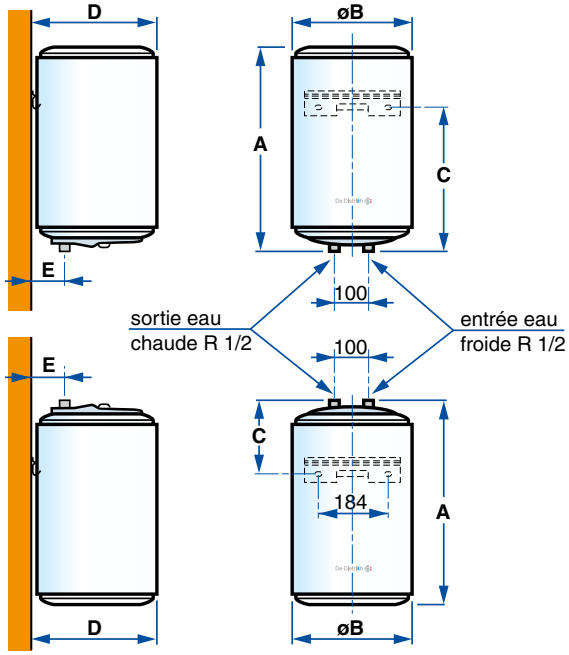

(mm et pouces)

Type du chauffe-eau	BLOC sous-évier		BLOC sur évier		
Capacité nominale en l	10	15	10	15	30
A	456	496	456	496	623
Ø B	255	287	255	287	338
C	218	218	289	327	463
D	262	294	262	294	345
E	64	70	64	70	81

BLOC		SOUS ÉVIER		SUR ÉVIER		
		10 l	15 l	10 l	15 l	30 l
Classe d'efficacité énergétique		B	B	A	B	C
Puissance nominale	W	2000	2000	1600	2000	2000
Intensité en 230 V monophasé	A	8,7	8,7	7,0	8,7	8,7
Temps de chauffe (1) (2)	min	18	23	27	25	52
Coefficient de pertes thermiques UA	W/K	0,58	0,61	0,41	0,50	0,72
Poids net	kg	7,5	9,5	7,5	9,7	13

(1) De 15 à 65 °C suivant norme EN 6037
(2) Résultats obtenus sur des appareils prélevés le jour de la fabrication, suivant le protocole décrit par la norme EN 60379, avec une température de déclenchement du thermostat à 62 °C et un différentiel de 5 K.

Température max. de service : 75 °C

Pression max. de service : 7 bar

Thermostat électronique réglable de 35 à 65 °C (préréglage à 65 °C)

Indice de protection :
- modèles sous évier : IP 24
- modèles sur évier : IP 25

Détails des données
Voir feuillet technique

PRIX H.T.		10 l SOUS ÉVIER	15 l SOUS ÉVIER	10 l SUR ÉVIER	15 l SUR ÉVIER	30 l SUR ÉVIER
BLOC	Réf.	89599003	89599013	89599002	89599012	89599021
	€	**494,00**	**421,00**	**494,00**	**421,00**	**513,00**

	RÉF.	DÉSIGNATION	COLIS	PRIX HT (€)
OPTIONS				
	89718950	ENSEMBLE ROBINETS MEL.10/15/30 SUR ÉVIER		**170,30**
	89788901	ENSEMBLE ROBINETS MEL. 10/15 SOUS ÉVIER		**152,40**

ÉCO-PART. **6,67** **5,00** **1,67** **0,83** **0,12** **0,02**
HT (€) EN SUS

ÉCO-PART. **66,00** **16,20** **16,05** **4,15** **1,78**
HT (€) INCLUSE **0,76** **0,73** **0,08** **0,07** **0,02**

Les montants des éco-participations sont susceptibles d'évoluer en cas de modification du barème par notre organisme collecteur.

CHAUFFE-EAU PLAT CESL-C

CHAUFFE-EAU **ÉLECTRIQUE PLAT MURAL**



Chauffe-eau à semi-accumulation extra-plat à fixation murale par 2 étriers sur crochets ou vis, pour montage en position verticale ou horizontale avec raccordements côté gauche uniquement

- Constitué de 2 modules en tôle d'acier émaillée, raccordés en série : le module d'entrée est équipé d'une résistance stéatite de 800 W, le module de sortie est équipé d'une résistance stéatite de 1 200 W qui optimise la fonction boost
- Protection par anode magnésium
- Fonctionnement et raccordement recommandés en semi-accumulation (24h/24h)
- Isolation en mousse de polyuréthane injectée (0 % CFC), habillage en tôle d'acier laquée blanc
- Boîtier de commande digitale, rétro-éclairé avec bouton de sélection des 3 modes de fonctionnement CONFORT, ECO et SMART et affichage de la température d'eau disponible ou en préparation
- Livré avec raccords diélectriques 1/2"

MONTAGE VERTICAL

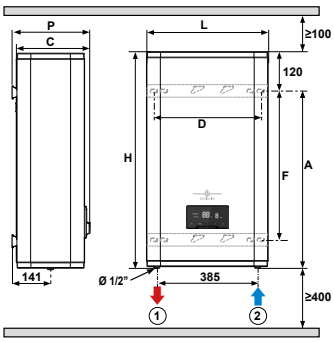

MONTAGE VERTICAL

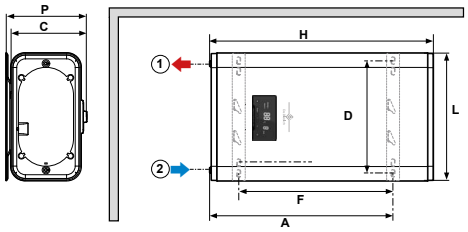

(mm et pouces)

① Sortie E.C.S (raccord diélectrique 1/2" livré)
② Entrée E.F.S (réduction 1/2" - 3/4" livrée)

Cotes (mm)	CESL C50	CESL C80	CESL C100
A	653	630	815
C	272	314	314
D	355	415	415
F	470	365	550
H	860	900	1 090
L	470	570	570
P	282	323	323

CESL C		50 L	80 L	100 L
Alimentation	V	230 V mono	230 V mono	230 V mono
Puissance Nominale	W	2000	2000	2000
Intensité en 230 V monophasé	A	8,69	8,69	8,69
Temps de chauffe volume total (1) (2)	h	1h26	2h16	2h52
Quantité d'eau fournie à 40 °C V40 montage vertical	l	76	108	131
Poids à vide	kg	26	33	39

(1) De 15 à 65 °C suivant norme EN 60379 (2) Résultats obtenus sur des appareils prélevés le jour de la fabrication, suivant le protocole décrit par la norme EN 60379, avec une température de déclenchement du thermostat à 62 °C et un différentiel de 5 K.

Température max. de service : 75 °C

Pression max. de service : 7,5 bar

Thermostat électronique réglable de **35 à 65 °C** (préréglage à 65 °C)

Indice de protection : IP X 4

Temp. de consigne préréglée : 75 °C

Détails des données
Voir feuillet technique

PRIX H.T.		50 l	80 l	100 l
CESL C	Réf.	7755511	7755512	7755513
	€	**815,00**	**882,00**	**949,00**

ÉCO-PART. **6,67** **5,00** **1,67** **0,83** **0,12** **0,02**
HT (€) EN SUS

ÉCO-PART. **66,00** **16,20** **16,05** **4,15** **1,78**
HT (€) INCLUSE **0,76** **0,73** **0,08** **0,07** **0,02**

Les montants des éco-participations sont susceptibles d'évoluer en cas de modification du barème par notre organisme collecteur.

BMR 80, SRB 130, BEPC 300, BLC ET BPB

PRODUCTION EAU CHAUDE SANITAIRE **AVEC STOCKAGE**

Produit

- Gamme de préparateurs ECS à associer à tous types de générateurs (chaudières, PAC, systèmes hybrides…)
- Cuve jusqu'à 485 litres de stockage
- Cuve en tôle d'acier émaillé de qualité
- Installation sans contraintes
- Pieds réglables
- Bride latérale de visite (DN 110)

- Cuve émaillée avec anode magnésium et serpentin à grande surface d'échange
- Isolation d'une épaisseur allant de 50mm ou 75mm en mousse de polyuréthane injectée directement dans l'habillage sans CFC
- Débit - Production sur 10 minutes jusqu'à 800 litres



JUSQU'À C

CE

Informations pratiques

Éligibles Aides & Subventions Voir p. 34

Formations proposées Voir p. 42

On vous accompagne Voir p. 33

Page produit site internet

FABRICATION 100% FRANÇAISE

De Dietrich



Bénéfices utilisateur

• Longévité	Qualité du produit
• Performant	Répond à l'ensemble de vos besoins en eau chaude
• Compacité	Compacts, intégration discrète partout
• Confort	Production rapide d'eau chaude
• Économe	Sans maintenance

Dimensionnez vos besoins en eau chaude sanitaire et trouvez la meilleure installation pour vos projets

Le choix d'un système de préparation d'eau chaude sanitaire est important pour garantir une disponibilité permanente de l'ECS à la température souhaitée. Il est donc essentiel de déterminer de manière précise les besoins en ECS nécessaires, en tenant compte du nombre d'habitants dans le logement individuel et des habitudes de consommation.

La détermination de ces besoins influencera le choix de la puissance du préparateur, la puissance de son échangeur, et éventuellement le volume tampon qui lui est associé.

Il est donc nécessaire de définir les besoins réels pour une température spécifique sur une durée donnée (heure/journée) et d'évaluer les débits de pointe (litre/minute) en fonction de l'utilisation d'ECS à un moment donné.

Retrouvez les outils de dimensionnement d'ECS sur le site professionnel de De Dietrich.

BMR 80 DE 80 L
SRB 130 DE 130 L

PRÉPARATEURS EAU CHAUDE SANITAIRE INDÉPENDANTS
À ASSOCIER À UNE CHAUDIÈRE



Préparateurs d'eau chaude sanitaire à hautes performances : en pose murale pour BMR 80 et à poser au sol pour SRB 130

- Cuve et échangeur serpentin incorporé en acier protégés par une vitrification à haute teneur en quartz de qualité alimentaire :
- trappe de visite
- anode en magnésium
- isolation en mousse de polyuréthane injectée de forte épaisseur sans CFC
- habillage en tôle d'acier laquée classé MO

BMR 80 - MURAL

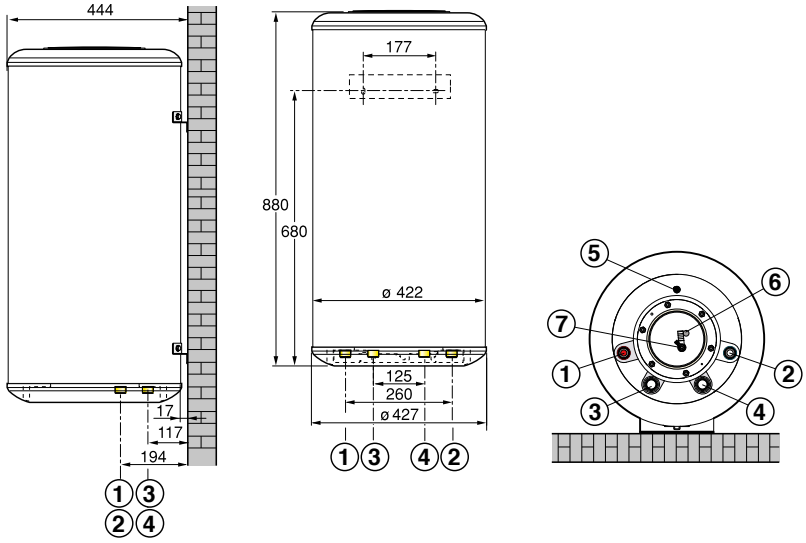

① Sortie ECS R 3/4"
② Entrée EFS R 3/4"
③ Entrée échangeur G 3/4"
④ Sortie échangeur G 3/4"
⑤ Purgeur de l'échangeur
⑥ Doigt de gant pour sonde ECS
⑦ Anode en magnésium

SRB 130 - SOL

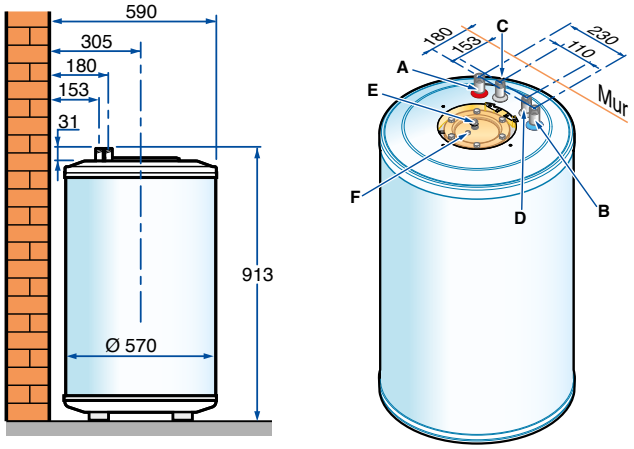

(mm et pouces)

A Entrée échangeur G 3/4
B Sortie échangeur G 3/4
C Sortie ECS R 3/4
D Entrée eau froide R 3/4
E Anode en magnésium
F Doigt de gant

		BMR 80	SRB 130
Classe Erp		C	B
Capacité	L	80	125
Surface de chauffe	m^2	0,75	0,9
Capacité échangeur	L	3	6
Puissance échangée	kW	22,6	24
Capacité puisage (10minutes)	l/10 min	160	200
Débit horaire (ΔT = 35°C)	L/h	505	588
V40 : Débit primaire 0,9m^3/h (EN12897)	L	505	162
Poids	Kg	49	65

Température maximale de service :
- primaire (échangeur) : 95 °C
- secondaire (cuve) : 95 °C

Température maximale de service :
- primaire (échangeur) : 10 bar
- secondaire (cuve) : 6 bar

PRIX H.T.		BMR 80	SRB 130
	Réf.	100005562	7681039
	€	1 249,00	1 589,00

De Dietrich

BEPC 300

PRÉPARATEURS EAU CHAUDE SANITAIRE INDÉPENDANTS
À ASSOCIER À UNE POMPE À CHALEUR



Préparateurs d'eau chaude sanitaire indépendants

- Cuve en tôle d'acier émaillé de qualité alimentaire, protection par anode en magnésium
- Échangeur de grande capacité sous forme de serpentin en acier émaillé
- Tampon de visite latéral DN 120 et thermomètre
- Entrée eau froide en partie basse servant aussi d'orifice de vidange
- Isolation épaisseur 75 mm en mousse de polyuréthane injectée (0 % CFC) directement dans l'habillage
- Habillage en ABS d'aspect lisse, avec couvercle en ABS de couleur grise
- Résistance stéatite montée usine de 3kW en partie basse

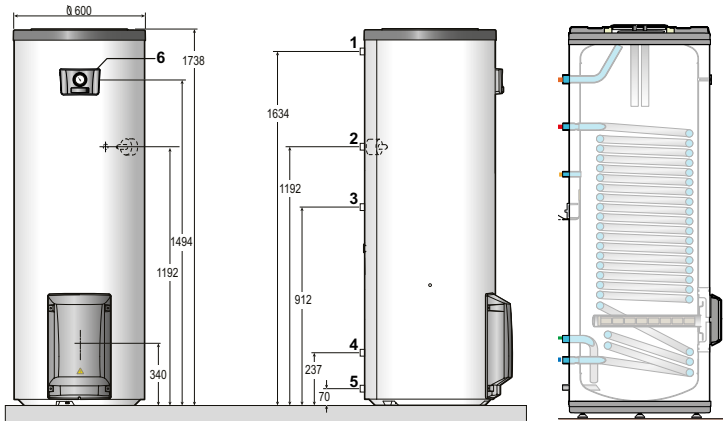

(mm et pouces)

① Sortie d'eau chaude sanitaire G 1"
② Entrée de l'échangeur du préparateur d'eau chaude sanitaire G 1"
③ Recirculation G 3/4"
④ Sortie de l'échangeur du préparateur d'eau chaude sanitaire G 1"
⑤ Entrée d'eau froide sanitaire G 1"
⑥ Capot avec thermomètre + logo

	BEPC 300
A	1738
B	70
C	237
E	1192
F	912
G	1634
Ø H	600

		BEPC 300
Capacité cuve	l	290
Surface d'échange	m²	2,5
Volume échangeur	l	16,7
Débit nominal fluide primaire	m³/h	3
ΔP circuit primaire au débit nominal	kPa	21
Puissance échangée à ΔT = 35 K (1)	kW	78
Débit horaire à ΔT = 35 K (1)	l/h	1930
Débit sur 10 min à ΔT = 30 K (2)	l/10 min	530
Consommation d'entretien à ΔT = 45 K Qpr	kWh/24h	2,0
Résistance électrique incluse	kW	3
Poids net	kg	110

(1) temp. eau froide : 10 °C, temp. entrée primaire : 80 °C, temp. sortie ECS : 45 °C. (2) temp. eau froide : 10 °C, temp. entrée primaire : 80 °C

Température maximale de service :
- primaire (échangeur) : 110 °C
- secondaire (cuve) : 95 °C

Pression maximale de service :
- primaire (échangeur) : 10 bar
- secondaire (cuve) : 10 bar

PRIX H.T.

	BEPC 300
Colis	ER615
Réf.	7620661
€	3 257,00

	RÉF.	DÉSIGNATION	COLIS	PRIX HT (€)
OPTIONS				
	100000030	COLIS OPTION SONDE ECS	AD212	74,50
	89757753	ANODE À COURANT IMPOSÉE	AJ39	694,00

ÉCO-PART. 6,67 | 5,00 | 1,67 | 0,83 | 0,12 | 0,02
HT (€) EN SUS

ÉCO-PART. 66,00 | 16,20 | 16,05 | 4,15 | 1,78
HT (€) INCLUSE 0,76 | 0,73 | 0,08 | 0,07 | 0,02

Les montants des éco-participations sont susceptibles d'évoluer en cas de modification du barème par notre organisme collecteur.

POUR PLUS D'INFORMATIONS SUR NOS
SERVICES & OUTILS
SE REPORTER AUX P 30 ET SUIVANTES

BLC 150, 200, 300, 400 ET 500

PRÉPARATEURS EAU CHAUDE SANITAIRE INDÉPENDANTS
À ASSOCIER À UNE CHAUDIÈRE



Préparateurs d'eau chaude sanitaire indépendants

- Cuve en tôle d'acier émaillé de qualité alimentaire, protection par anode en magnésium
- Échangeur sous forme de serpentin en acier émaillé
- Tampon de visite latéral DN 120 sauf BLC 150
- Entrée eau froide et orifice de vidange en partie basse
- Isolation épaisseur 50 mm en mousse de polyuréthane injectée (0 % CFC) directement dans l'habillage
- Habillage en ABS rigide et capot de couleur blanche

BLC 150

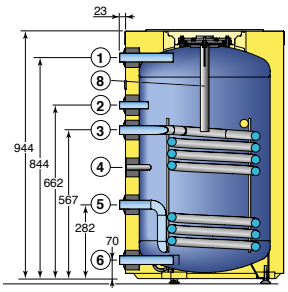

BLC 150 : Non équipable de résistance électrique

BLC 200, 300, 400 ET 500

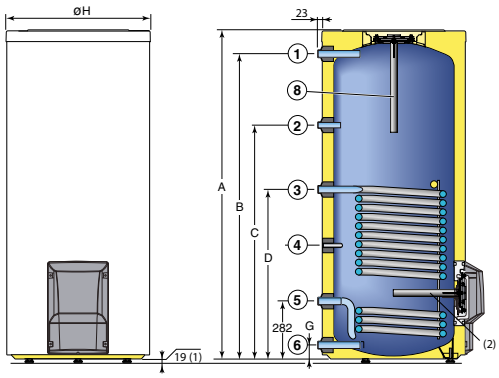

(mm et pouces)

① Sortie eau chaude sanitaire G 1
② Circulation G 3/4
③ Entrée échangeur G 1
④ Doigt de gant pour sonde ECS Ø int. 16,1 mm
⑤ Sortie échangeur G 1
⑥ Entrée eau froide et orifice de vidange G 1
⑧ Anode

G : filetage extérieur cylindrique (étanchéité par joint plat)
(1) : Pieds réglables de 19 à 29 mm
(2) : Pour modèles 400 et 500 litres

	BLC 200	BLC 300	BLC 400	BLC 500
A	1214	1734	1622	1740
B	1114	1634	1509	1618
C	840	1142	1155	1213
D	657	747	836	896
G	70	70	61	71
Ø H	610	610	710	760

BLC		BLC 150	BLC 200	BLC 300	BLC 400	BLC 500
Classe d'efficacité énergétique		B	C	C	C	C
Capacité cuve	l	145	195	295	390	495
Surface d'échange	m²	0,60	0,93	1,20	1,80	2,20
Volume échangeur	l	5,1	6,3	8,1	12,1	14,8
Débit nominal fluide primaire	m³/h	3	3	3	3	3
ΔP circuit primaire au débit nominal	kPa	11	12	13	17	20
Puissance échangée à ΔT = 35 K (1)	kW	26	33	39	56	66
Débit horaire à ΔT = 35 K (1)	l/h	640	810	960	1375	1620
Débit sur 10 min à ΔT = 30 K (2)	l/10 min	250	340	520	670	780
Coefficient de pertes thermiques UA_S	W/K	1,11	1,48	1,85	2,22	2,50
Consommation d'entretien à ΔT = 45 K Qpr	kWh/24h	1,2	1,6	2,0	2,4	2,7
Poids net	kg	54	70	95	127	156

(1) temp. eau froide : 10 °C, temp. entrée primaire : 80 °C, temp. sortie ECS : 45 °C. (2) temp. eau froide : 10 °C, temp. entrée primaire : 80 °C

Température maximale de service :
- primaire (échangeur) : 110 °C
- secondaire (cuve) : 95 °C

Pression maximale de service :
- primaire (échangeur) : 10 bar
- secondaire (cuve) : 10 bar

Détails des données
Voir feuillet technique

PRIX H.T.		BLC 150	BLC 200	BLC 300	BLC 400	BLC 500
	Colis	EC604	EC605	EC606	EC607	EC608
BLC	Réf.	100018088	100018089	100018090	100018091	100018092
	€	**1 835,00**	**2 109,00**	**2 588,00**	**3 879,00**	**4 167,00**

Eco-Participation : voir liste des colis page suivante

De Dietrich

BPB 200, 300, 401 ET 501

PRÉPARATEURS EAU CHAUDE SANITAIRE INDÉPENDANTS

À ASSOCIER À TOUS TYPES DE GÉNÉRATEURS



Préparateurs d'eau chaude sanitaire indépendants

- Cuve en tôle d'acier émaillé de qualité alimentaire, protection par anode en magnésium
- Échangeur de grande capacité sous forme de serpentin en acier émaillé
- Tampon de visite latéral DN 120 et thermomètre
- Entrée eau froide en partie basse servant aussi d'orifice de vidange
- Isolation épaisseur 75 mm en mousse de polyuréthane injectée (0 % CFC) directement dans l'habillage
- Habillage en ABS d'aspect lisse, avec couvercle en ABS de couleur grise

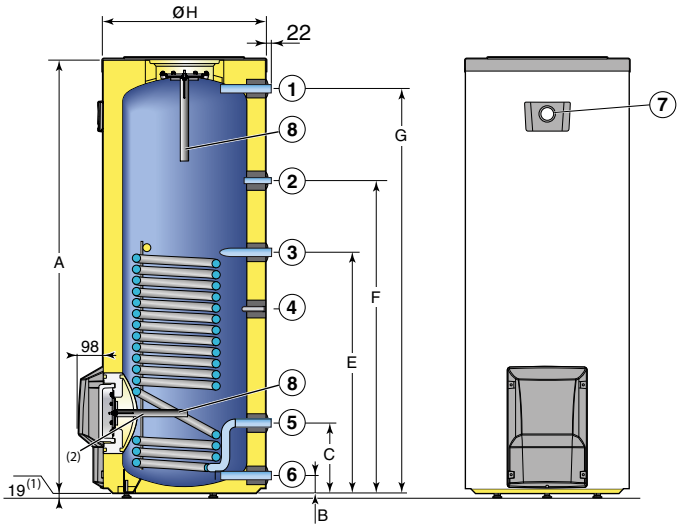

(mm et pouces)

① Sortie eau chaude sanitaire G 1
② Circulation G 3/4
③ Entrée échangeur G 1
④ Doigt de gant pour sonde ECS ø int. 16,1 mm
⑤ Sortie échangeur G 1
⑥ Entrée eau froide et orifice de vidange G 1
⑦ Thermomètre
⑧ Anode
(1) Pieds réglables de 19 à 29 mm
(2) Pour modèles 300 à 500 litres

	BPB 200	BPB 300	BPB 401	BPB 501
A	1234	1754	1642	1760
B	70	70	66	71
C	282	282	282	283
E	747	972	972	1152
F	910	1262	1220	1348
G	1114	1634	1509	1618
Ø H	660	660	760	810

		BPB 200	BPB 300	BPB 401	BPB 501
Classe d'efficacité énergétique		B	B	B	B
Capacité cuve	l	195	290	385	485
Surface d'échange	m²	1,20	1,70	2,20	3,10
Volume échangeur	l	8,1	11,4	14,8	20,8
Débit nominal fluide primaire	m³/h	3	3	3	3
ΔP circuit primaire au débit nominal	kPa	14	17	20	26
Puissance échangée à ΔT = 35 K (1)	kW	39	54	68	86
Débit horaire à ΔT = 35 K (1)	l/h	960	1330	1670	2110
Débit sur 10 min à ΔT = 30 K (2)	l/10 min	340	520	670	800
Coefficient de pertes thermiques UA_S	W/K	1,20	1,48	1,55	1,82
Consommation d'entretien à ΔT = 45 K Qpr	kWh/24h	1,3	1,6	1,68	1,97
Poids net	kg	52	78	107	137

(1) temp. eau froide : 10 °C, temp. entrée primaire : 80 °C, temp. sortie ECS : 45 °C. (2) temp. eau froide : 10 °C, temp. entrée primaire : 80 °C

Température maximale de service :
- primaire (échangeur) : 110 °C
- secondaire (cuve) : 95 °C

Pression maximale de service :
- primaire (échangeur) : 10 bar
- secondaire (cuve) : 10 bar

Détails des données
Voir feuillet technique

PRIX H.T.		BPB 200	BPB 300	BPB 401	BPB 501
	Colis	EC610	EC611	EC790	EC795
	Réf.	100018094	100018095	7682199	7682313
	€	**2 478,00**	**3 154,00**	**4 757,00**	**5 206,00**

Eco-Participation : voir liste des colis page suivante

BLC ET BPB DE 150 A 500 L

PRÉPARATEURS **EAU CHAUDE SANITAIRE INDÉPENDANTS**

PRÉPARATEURS BLC

	RÉF.	DÉSIGNATION	COLIS	PRIX HT (€)
	100018088	PRÉPARATEUR BLC 150 L	EC604	**1 835,00**
	100018089	PRÉPARATEUR BLC 200 L	EC605	**2 109,00**
	100018090	PRÉPARATEUR BLC 300 L	EC606	**2 588,00**
	100018091	PRÉPARATEUR BLC 400 L	EC607	**3 879,00**
	100018092	PRÉPARATEUR BLC 500 L	EC608	**4 167,00**

OPTIONS

	RÉF.	DÉSIGNATION	COLIS	PRIX HT (€)
	7628986	KIT RÉSISTANCE BLINDÉE 1,7-5,3 KW (1)	EC740	**439,10**
	100007832	RÉGULATION POMPE DE CHARGE SLA 2	EC320	**320,00**
	100010652	ANODE TAS-2	EC431	**204,20**
	89608920	ANODE À COURANT IMPOSÉE (UNO 400)	AM7	**900,40**
	89757752	ANODE À COURANT IMPOSÉE	AJ38	**526,90**
	89757746	THERMOMÈTRE	AJ32	**80,30**
	7651078	DOIGT DE GANT 350 MM 1/2'	AJ162	**60,20**

(1) Sauf BLC 150

PRÉPARATEURS BPB

	RÉF.	DÉSIGNATION	COLIS	PRIX HT (€)
	100018094	PRÉPARATEUR BPB 200 L	EC610	**2 478,00**
	100018095	PRÉPARATEUR BPB 300 L	EC611	**3 154,00**
	7682199	PRÉPARATEUR BPB 401 L	EC790	**4 757,00**
	7682313	PRÉPARATEUR BPB 501 L	EC795	**5 206,00**

KITS DE LIAISON

	RÉF.	DÉSIGNATION	COLIS	PRIX HT (€)
	100007835	KIT DE LIAISON GT 224 et 225 - GTU C 220 / B 150-200-300	EA117	**806,00**
	100007827	KIT LIAISON MCA 45-115 et DTG 45-115/ B 150-200-300	EA121	**918,00**
	7639495	KIT LIAISON BALLONS INDEP 150-500	ER599	**746,00**
	100015468	KIT RAC HYDRAULIQUE PAC - BALLON ECS	EH149	**156,60**
	100015479	VANNE D'INVERSION CHAUFFAGE-SANITAIRE+SONDE ECS	EH145	**527,90**

ÉCO-PART. **6,67** **5,00** **1,67** **0,83** **0,12** **0,02**
HT (€) EN SUS

ÉCO-PART. **66,00** **16,20** **16,05** **4,15** **1,78**
HT (€) INCLUSE **0,76** **0,73** **0,08** **0,07** **0,02**

Les montants des éco-participations sont susceptibles d'évoluer en cas de modification du barème par notre organisme collecteur.

POUR PLUS D'INFORMATIONS SUR NOS
SERVICES & OUTILS
SE REPORTER AUX P 30 ET SUIVANTES

BEPC 300

PRÉPARATEURS **EAU CHAUDE SANITAIRE INDÉPENDANTS**

ACCÉDEZ À NOTRE **SCHÉMATHÈQUE**

GÉNÉREZ L'ÉTIQUETTE ÉNERGÉTIQUE SYSTÈME

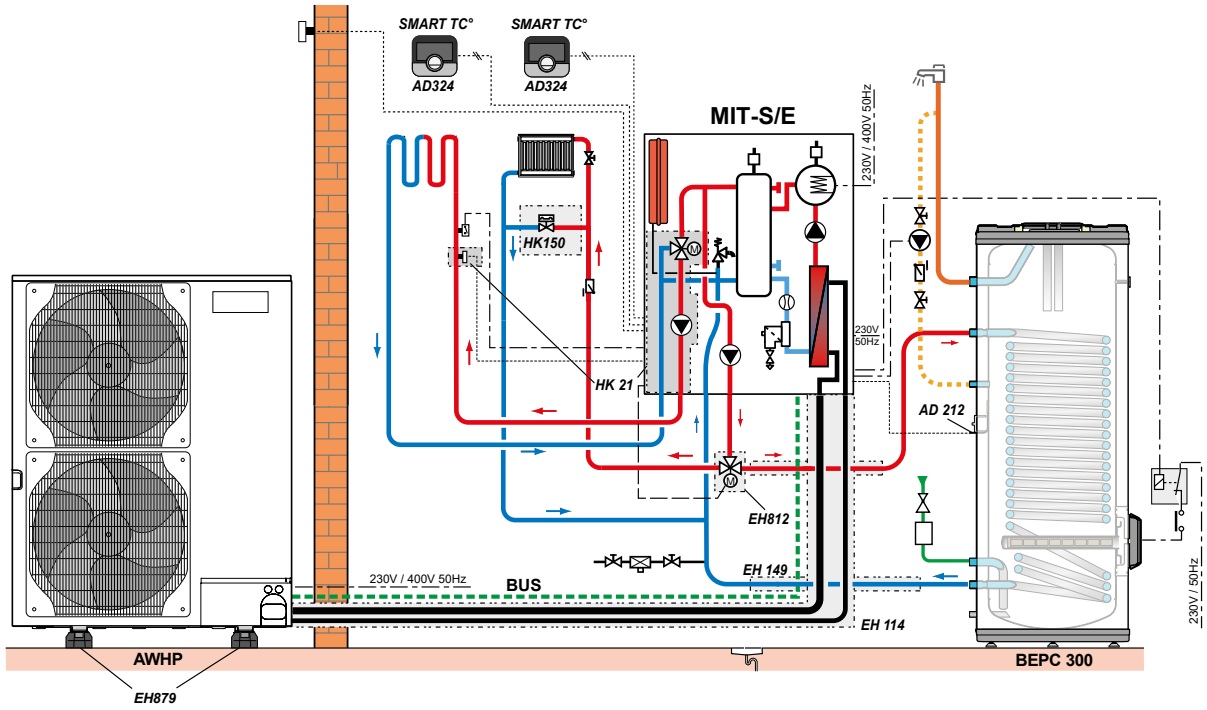

DESCRIPTIF

	COLIS	RÉF	PRIX HT (€)
Préparateur mixte BEPC 300 pour PAC	ER615	7620661	**3 257,00**
Sonde E.C.S.	AD212	100000030	**74,50**
Pompe à chaleur HPI-S 11 MR-2/EM		7746960	**11 744,00**
Kit vanne 3 voies interne	HK21	100017830	**1 050,60**
Vanne d'inversion chauffage/ecs	EH812	7684175	**196,80**
Kit de liaison HPI-S/préparateur ecs	EH149	100015468	**156,60**
Options éventuelles			
2 x Sondes d'ambiance connectées SMART TC° (filaire)	2 x AD324	2 x 7691375	**2 x 289,00**
Kit de liaison frigorifique 5/8"-3/8" lg 5 m	EH114	100012535	**275,10**
Support de pose au sol en caoutchouc 600 mm	EH879	7694974	**186,20**
Soupape différentielle	HK150	7746242	**86,20**
Kit de raccordement électrique appoint ECS	EH904	7708345	**63,40**
		Prix total H.T.* :	**17 668,40**
Mise en service		**Prix net H.T. :**	**Nous consulter**

* hors Eco-Participation

Exemple donné à titre indicatif

B ET RSB

PRODUCTION EAU CHAUDE SANITAIRE **AVEC STOCKAGE**

Produit

- Installation simple et rapide
- Divers modèles à associer à une chaudière ou à une pompe à chaleur
- Choix d'habillage qui correspond à chaque besoin. Habillage livré non monté, possibilité montage après le raccordement
- Facilité d'installation : spécialement dimensionnée pour permettre le passage des portes, la cuve est dotée d'un tampon de visite latéral pour un entretien plus facile dans le cadre des visites réglementaires
- Préparateurs indépendants de grande capacité, de 650 à 3000 litres
- Tôle d'acier de forte épaisseur

- Ballon de stockage ECS avec habillage rigide simple, souple M1 et tôlée M0 performantes avec une isolation de 100 mm pour des déperditions thermiques minimales
- Ballon de stockage ECS avec solution trou de poing (DN110) et solution trou d'homme (DN400). Puissance de la résistance électrique : 9 à 30 kW
- Puissance de l'échangeur : jusqu'à 182 kW

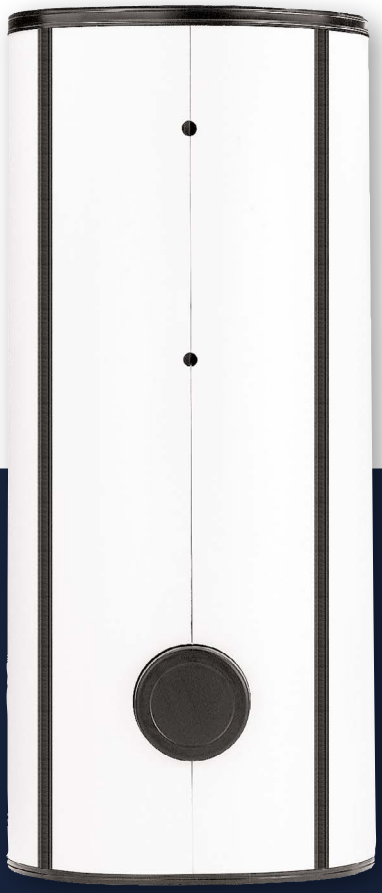

A

CE

Informations pratiques

€ Éligibles Aides & Subventions Voir p. 34

FORMEZ-VOUS Formations proposées Voir p. 42

CARRÉ VIP On vous accompagne Voir p. 33

Page produit site internet

FABRICATION 100% FRANÇAISE

De Dietrich

Bénéfices exploitant

- Entretien
- Longévité
- Performant

Bride de visite DN110 ou DN400 pour l'entretien annuel

Longévité assurée par anode en magnésium avec mesureur de charge qui prévient toute corrosion au niveau de la cuve

Répond à l'ensemble de vos besoins en eau chaude



Dimensionnez vos besoins en eau chaude sanitaire et trouvez la meilleure installation pour vos projets

Le choix d'un système de préparation d'eau chaude sanitaire est important pour garantir une disponibilité permanente de l'ECS à la température souhaitée. Il est donc essentiel de déterminer de manière précise les besoins en ECS nécessaires, en tenant compte du nombre d'habitants dans le logement individuel et des habitudes de consommation.

La détermination de ces besoins influencera le choix de la puissance du préparateur, la puissance de son échangeur, et éventuellement le volume tampon qui lui est associé.

Il est donc nécessaire de définir les besoins réels pour une température spécifique sur une durée donnée (heure/journée) et d'évaluer les débits de pointe (litre/minute) en fonction de l'utilisation d'ECS à un moment donné.

Retrouvez les outils de dimensionnement d'ECS sur le site professionnel de De Dietrich.

B DE 650 A 3000 L

PRÉPARATEURS INDÉPENDANTS AVEC SERPENTIN ET BRIDE DE VISITE DN110



Préparateurs d'eau chaude sanitaire indépendants hautes performances

- Cuve en tôle d'acier émaillé, protection par anode en magnésium
- Échangeur sous forme de serpentin en acier émaillé
- Tampon de visite latéral DN 110

- Habillage disponible en 3 versions :
  - habillage rigide (HR) en fibres polyester épaisseur 100 mm avec peau extérieure en polystyrol
  - habillage rigide (MO HR), classement au feu MO, en laine de verre épaisseur 100 mm, recouverte d'une feuille d'aluminium
  - habillage souple (HS), en laine minérale épaisseur 100 mm, avec peau extérieure en PVC, classement au feu M1

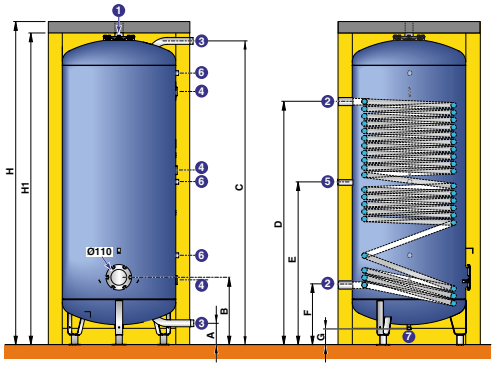

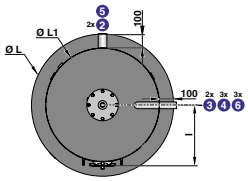

(mm et pouces)

① Sortie eau chaude sanitaire/purge Rp 2"
② Entrée/Sortie serpentin échangeur Rp 1" 1/2
③ Entrée/Sortie eau chaude sanitaire
④ Doigt de gant Ø 6 mm
⑤ Recirculation Rp 1"
⑥ Manchon pour doigt de gant/anodes 3/4"
⑦ Vidange avec bouchon R 3/4"

ØL : diamètre cuve avec habillage
ØL1 : diamètre cuve sans habillage
R : filetage
Rp : taraudage

B...	Ø ③	H	H1	Ø L	Ø L1	A	B	C	D	E	F	G	I
650	R 1"1/2	1796	1696	990	790	150	470	1588	1338	869	420	107	425
800	R 1"1/2	2107	2007	990	790	150	470	1899	1338	1025	420	107	425
1000	R 1"1/2	2323	2223	990	790	150	470	2115	1695	1133	420	107	425
1500	R 1"1/2	2061	1961	1300	1100	150	502	1799	1542	975	452	59	584
2000	R 1"1/2	2292	2192	1300	1100	150	502	2040	1542	1095	452	59	584
2500	R 2"	2086	1986	1600	1400	185	530	1740	1215	963	450	27	-
3000	R 2"	2248	2148	1600	1400	185	530	1902	1215	1044	450	27	-

B... HR/MO HR		650	800	1000	1500	2000	2500		3000
Classe d'efficacité énergétique		C	C	C	C	C	-		-
Capacité	l	650	800	900	1505	1730	2500		2750
Surface d'échange serpentin ECS	m^2	4	4	4,4	5,5	5,5	5,5		5,5
Volume échangeur	l	30,4	30,4	33,4	41,8	41,8	41,8		41,8
Coefficient de pertes thermiques UA (HR)	W/K	1,85	2,12	2,43	2,93	3,71	4,20		4,76
▶ Performances sanitaires (ΔT primaire 15 K)									
Température départ chaudière	°C	70	70	70	70	70	70	80	70	80
Données à temp. sortie ECS 60 °C :									
- Puissance échangée max.	kW	65	65	71	89	89	89	130	89	155
- Débit continu	m^3/h	1,2	1,2	1,4	1,7	1,7	1,7	2,5	1,7	3,0
- Perte de charge échangeur	mCE	1,3	1,3	1,6	3,1	3,1	3,1	6,0	3,1	8,6
Données à temp. sortie ECS 45 °C :									
- Puissance échangée max.	kW	95	95	105	130	130	130	170	130	170
- Débit continu	m^3/h	2,3	2,3	2,6	3,2	3,2	3,2	4,2	3,2	4,2
- Perte de charge échangeur	mCE	2,4	2,4	3,0	6,1	6,1	6,1	10,2	6,1	10,2
Poids net	kg	207	231	255	340	365	470		491	

Temp. eau froide : 10 °C

Température maximale de service :
- primaire (échangeur) : 110 °C
- secondaire (cuve) : 95 °C

Pression maximale de service :
- primaire (échangeur) : 12 bar
- secondaire (cuve) : 7 bar

Détails des données
Voir feuillet technique

PRIX H.T.		B 650	B 800	B 1000	B 1500	B 2000	B 2500	B 3000
	Colis	AJ78	AJ79	AJ80	AJ81	AJ82	AJ83	AJ84
Cuve	Réf.	7650480	7650481	7650482	7650483	7650484	7650485	7650486
	€	**4 311,00**	**5 768,00**	**6 393,00**	**6 989,00**	**7 286,00**	**8 921,00**	**9 369,00**
	Colis	AJ94	AJ95	AJ97	AJ99	AJ101	AJ103	AJ105
Habillage rigide (B...HR)	Réf.	7650496	7650497	7650499	7650502	7650506	7650508	7650511
	€	**893,00**	**922,00**	**1 042,00**	**1 635,00**	**1 934,00**	**2 230,00**	**2 528,00**
	Colis	-	AJ141	AJ142	AJ143	AJ144	AJ145	AJ146
Habillage rigide (B... MO HR) (classement au feu MO)	Réf.	-	7650583	7650584	7650585	7650587	7650589	7650590
	€		**2 007,00**	**2 230,00**	**2 899,00**	**3 123,00**	**3 719,00**	**3 793,00**
	Colis	-	AJ115	AJ117	AJ119	AJ121	AJ123	AJ125
Habillage souple HS (B...HS) (classement au feu M1)	Réf.	-	7650534	7650554	7650558	7650561	7650563	7650566
	€		**643,00**	**781,00**	**1 042,00**	**1 191,00**	**1 338,00**	**1 486,00**

De Dietrich

B DE 1500 A 3000 L

PRÉPARATEURS INDÉPENDANTS AVEC SERPENTIN ET TROU D'HOMME DN400



Préparateurs d'eau chaude sanitaire indépendants hautes performances

- Cuve en tôle d'acier émaillé, protection par anode en magnésium
- Échangeur sous forme de serpentin en acier émaillé
- Trou d'homme latéral DN400

- Habillage disponible en 2 versions :
- habillage rigide (MO HR), classement au feu MO, en laine de verre épaisseur 100 mm, recouverte d'une feuille d'aluminium
- habillage souple (HS), en laine minérale épaisseur 100 mm, avec peau extérieure en PVC, classement au feu M1

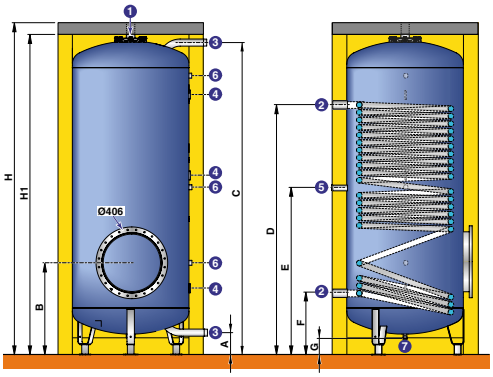

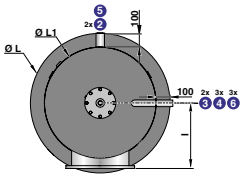

(mm et pouces)

① Sortie eau chaude sanitaire/purge Rp 2"
② Entrée/Sortie serpentin échangeur Rp 1" 1/2
③ Entrée/Sortie ECS
④ Doigt de gant Ø 6 mm
⑤ Recirculation Rp 1"
⑥ Manchon pour doigt de gant/anodes 3/4"
⑦ Vidange avec bouchon R 3/4"

ØL : diamètre cuve avec habillage
ØL1 : diamètre cuve sans habillage
R: filetage
Rp: taraudage

B...	Ø ③	H	H1	Ø L	Ø L1	A	B	C	D	E	F	G	I
1500	R 1"1/2	2116	2020	1300	1100	298	803	1947	1690	1123	600	207	620
2000	R 1"1/2	2357	2261	1300	1100	298	803	2188	1690	1243	600	207	620
2500	R 2"	1987	1895	1600	1400	185	683	1737	1215	963	450	27	730
3000	R 2"	2155	2059	1600	1400	185	683	1902	1215	1044	450	27	730

B... TH		1500	2000	2500		3000	
Classe d'efficacité énergétique		C	C	-		-	
Capacité	l	1505	1730	2500		2750	
Surface d'échange serpentin ECS	m²	5,5	5,5	5,5		5,5	
Volume échangeur	l	41,8	41,8	41,8		41,8	
Coefficient de pertes thermiques UA (HR)	W/K	2,93	3,71	4,20		4,76	
▶ Performances sanitaires (ΔT primaire 15 K)							
Température départ chaudière	°C	70	70	70	80	70	80
Données à temp. sortie ECS 60 °C :							
- Puissance échangée max.	kW	89	89	89	130	89	155
- Débit continu	m³/h	1,7	1,7	1,7	2,5	1,7	3,0
- Perte de charge échangeur	mCE	3,1	3,1	3,1	6,0	3,1	8,6
Données à temp. sortie ECS 45 °C :							
- Puissance échangée max.	kW	130	130	130	170	130	170
- Débit continu	m³/h	3,2	3,2	3,2	4,2	3,2	4,2
- Perte de charge échangeur	mCE	6,1	6,1	6,1	10,2	6,1	10,2
Poids net	kg	340	365	470		491	

Temp. eau froide : 10 °C

Température maximale de service :
- primaire (échangeur) : 110 °C
- secondaire (cuve) : 95 °C

Pression maximale de service :
- primaire (échangeur) : 12 bar
- secondaire (cuve) : 7 bar

Détails des données
Voir feuillet technique

PRIX H.T.		B 1500 TH	B 2000 TH	B 2500 TH	B 3000 TH
	Colis	-	-	-	-
Cuve (DN 400 - Trou d'homme)	Réf.	7651829	7651830	7651831	7651832
	€	**7 447,00**	**7 728,00**	**9 414,00**	**9 904,00**
	Colis	AJ120	AJ122	AJ124	AJ126
Habillage souple (B... TH DN400 HS) (classement au feu M1)	Réf.	7650560	7650562	7650564	7650567
	€	**1 042,00**	**1 191,00**	**1 338,00**	**1 486,00**
	Colis	AJ149	AJ150	AJ151	AJ152
Habillage rigide (B... TH DN400 M0 HR) (classement au feu M0)	Réf.	7650593	7650594	7650596	7650597
	€	**2 899,00**	**3 123,00**	**3 719,00**	**3 793,00**

B 802-1002 DE 800 A 1000 L

PRÉPARATEURS **INDÉPENDANTS AVEC DOUBLE SERPENTIN ET BRIDE DE VISITE DN110**
À ASSOCIER À DES PANNEAUX SOLAIRES



Préparateurs solaires d'eau chaude sanitaire double serpentin hautes performances

- Cuve en acier émaillé de qualité alimentaire avec double fond permettant de prendre en compte le volume situé sous l'échangeur solaire pour obtenir des températures retour plus basses
- Avec un échangeur inférieur solaire et un deuxième échangeur destiné au raccordement d'une chaudière
- Protection par anode en magnésium
- Orifice de vidange et tampon de visite
- Habillage disponible en 2 versions :
  - habillage rigide (HR), en fibres polyester épaisseur 100 mm avec peau extérieure en polystyrol
  - habillage souple (HS), classement au feu M1, avec isolation en laine minérale épaisseur 100 mm avec peau extérieure en PVC

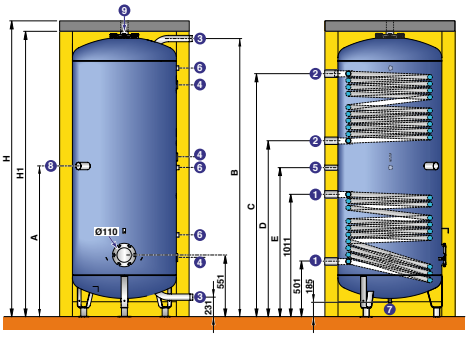

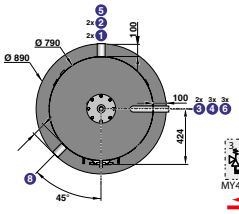

PRINCIPE DE FONCTIONNEMENT

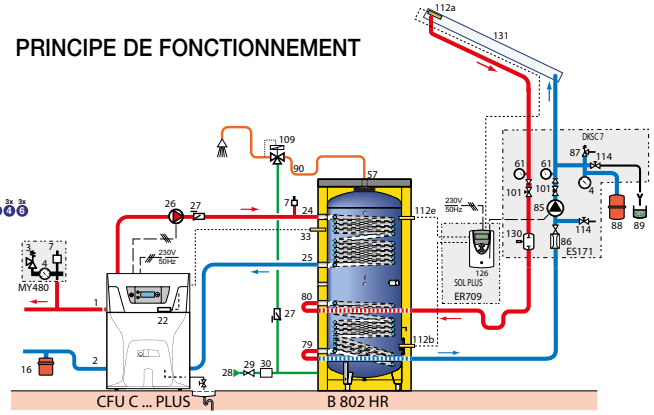

(mm et pouces)

① Entrée/Sortie échangeur solaire Rp 1" 1/2
② Entrée/Sortie échangeur chaudière Rp 1" 1/2
③ Entrée/Sortie eau stockage Rp 1" 1/2
④ Doigt de gant Ø 6 mm
⑤ Recirculation Rp 1"
⑥ Manchon pour doigt de gant/anodes 3/4"
⑦ Vidange avec bouchon R 3/4"
⑧ Embout résistance électrique Rp 1" 1/2
⑨ Sortie eau chaude sanitaire/purge Rp 2"

Cotes de basculement :
B 802 : 2010 mm
B 1002 : 2220 mm

cotes (mm)	H	H1	A	B	C	D	E
B 802	2094	1999	1057	1980	1623	1215	1106
B 1002	2336	2241	1228	2222	1928	1418	1227

B		802				1002			
Classe d'efficacité énergétique		C				C			
Capacité ballon	l	800				900			
Volume appoint	l	310				350			
Volume solaire	l	490				550			
Échangeur		inférieur (solaire)		supérieur (chaudière)		inférieur (solaire)		supérieur (chaudière)	
Capacité échangeur	l	15,2		14,4		16,1		16,0	
Surface d'échange	m^2	2		1,9		2,1		2,1	
Débit primaire	m^3/h	0,5		3		0,5		3	
Perte de charge côté eau	mbar	-		150		-		135	
Température entrée primaire	°C	50	70	70	80	50	70	70	80
Puissance échangée (1)(2)	kW	4,5	12,5	29	39	4,8	13,2	32	43
Débit horaire (1)(2)	l/h	-	-	370	960	-	-	410	1050
Débit maxi sur 10 min à ΔT = 30 K (1)(3)	l/10 mn	420				465			
Coefficient de pertes thermiques UA (HR/HS)	W/K	2,8/3				2,9/3,2			
Poids d'expédition	kg	270				335			

(1) Temp. eau froide 10 °C, (2) temp. ECS 45 °C, (3) temp. ECS 40 °C, temp. de stockage ECS 65 °C, valeurs mesurées uniquement sur le volume d'appoint

Température maximale de service :
- primaire (échangeur) : 95 °C
- secondaire (cuve) : 95 °C

Pression de service maximale :
- primaire (échangeur) : 12 bar
- secondaire (cuve) : 7 bar

PRIX H.T.		B 802	B 1002(1)
	Colis	AJ85	AJ86
Cuve	Réf.	7650487	7650488
	€	**4 759,00**	**5 681,00**
	Colis	AJ95	AJ97
Habillage rigide (HR)	Réf.	7650497	7650499
	€	**922,00**	**1 042,00**
	Colis	AJ115	AJ117
Habillage souple (HS) (classement au feu M1)	Réf.	7650534	7650554
	€	**643,00**	**781,00**

(1) B 1002 : disponible uniquement sur commande

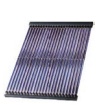

DIETRISOL POWER HP
- Panneaux tubulaires très haute efficacité
- Jusqu'à 5 capteurs en série.
- Optimisation de l'angle d'inclinaison de 10° à 90°

Voir p. 552



DIETRISOL PRO C 250 H / PRO C 250 V
- Gamme de capteurs plans verticaux ou horizontaux.
- Pour application en auto-videngeable ou pressurisé

Voir p. 544



DIETRISOL PRO C 250 TB
- Solution économique en montage vertical pour application auto-videngeable ou pressurisé

Voir p. 537



DIETRISOL PRO C 250 H LT / PRO C 250 V LT
- Capteur avec limitation de température pour éviter les surchauffes. Convient aux solutions pressurisées

Voir p. 540

COLISAGE

DÉSIGNATION PRÉPARATEUR MONO SERPENTIN BRIDE LATÉRALE DN110 OU DN400		RÉFÉRENCE COMPLÈTE	PRIX HT (€) ECOPART : VOIR LISTE COLIS	NOMBRE DE COLIS	CUVE	HABILLAGE RIGIDE SIMPLE (GRIS)	HABILLAGE SOUPLE M1 (BLANC)	HABILLAGE RIGIDE M0 (GRIS)
Type de bride	Désignation ballon de stockage							
Bride de visite DN 110	B 650	-	-	2	7650480	7650496	-	-
Bride de visite DN 110	B 800	-	-	2	7650481	7650497	7650534	7650583
Bride de visite DN 110	B 1000	-	-	2	7650482	7650499	7650554	7650584
Bride de visite DN 110	B 1500	-	-	2	7650483	7650502	7650558	7650585
Bride de visite DN 110	B 2000	-	-	2	7650484	7650506	7650561	7650587
Bride de visite DN 110	B 2500	-	-	2	7650485	7650508	7650563	7650589
Bride de visite DN 110	B 3000	-	-	2	7650486	7650511	7650566	7650590
Trou d'homme DN 400	B 1500 TH	-	-	2	7651829	-	7650560	7650593
Trou d'homme DN 400	B 2000 TH	-	-	2	7651830	-	7650562	7650594
Trou d'homme DN 400	B 2500 TH	-	-	2	7651831	-	7650564	7650596
Trou d'homme DN 400	B 3000 TH	-	-	2	7651832	-	7650567	7650597

DÉSIGNATION PRÉPARATEUR DOUBLE SERPENTIN BRIDE LATÉRALE DN110		RÉFÉRENCE COMPLÈTE	PRIX HT (€) ECOPART : VOIR LISTE COLIS	NOMBRE DE COLIS	CUVE	HABILLAGE RIGIDE SIMPLE (GRIS)	HABILLAGE SOUPLE M1 (BLANC)	HABILLAGE RIGIDE M0 (GRIS)
Type de bride	Désignation ballon de stockage							
Bride de visite DN 110	B 802	-	-	2	7650487	7650497	7650534	-
Bride de visite DN 110	B 1002	-	-	2	7650488	7650499	7650554	-

PRÉPARATEURS MONO SERPENTIN BRIDE LATÉRALE DN110

B 650 DN 110 HR

RÉF.	DÉSIGNATION	COLIS	PRIX HT (€)
7650480	CUVE B 650	AJ78	**4 311,00**
	HABILLAGES A CHOISIR AVEC LA CUVE		
7650496	HABILLAGE RIGIDE HR 650	AJ94	**893,00**

B 800 DN110 HR/HS/M0

RÉF.	DÉSIGNATION	COLIS	PRIX HT (€)
7650481	CUVE B 800	AJ79	**5 768,00**
	HABILLAGES A CHOISIR AVEC LA CUVE		
7650497	HABILLAGE RIGIDE HR 800	AJ95	**922,00**
7650583	HABILLAGE M0 HR 800	AJ141	**2 007,00**
7650534	HABILLAGE M1 SOUPLE HS 800	AJ115	**643,00**

B 1000 DN110 HR/HS/M0

RÉF.	DÉSIGNATION	COLIS	PRIX HT (€)
7650482	CUVE B 1000	AJ80	**6 393,00**
	HABILLAGES A CHOISIR AVEC LA CUVE		
7650499	HABILLAGE RIGIDE HR 1000	AJ97	**1 042,00**
7650584	HABILLAGE M0 HR 1000	AJ142	**2 230,00**
7650554	HABILLAGE M1 SOUPLE HS 1000	AJ117	**781,00**

B 1500 DN110 HR/HS/M0

RÉF.	DÉSIGNATION	COLIS	PRIX HT (€)
7650483	CUVE B 1500	AJ81	**6 989,00**
	HABILLAGES A CHOISIR AVEC LA CUVE		
7650502	HABILLAGE RIGIDE HR 1500	AJ99	**1 635,00**
7650585	HABILLAGE M0 HR 1500	AJ143	**2 899,00**
7650558	HABILLAGE M1 SOUPLE HS 1500	AJ119	**1 042,00**

B 2000 DN110 HR/HS/M0

RÉF.	DÉSIGNATION	COLIS	PRIX HT (€)
7650484	CUVE B 2000	AJ82	**7 286,00**
	HABILLAGES A CHOISIR AVEC LA CUVE		
7650506	HABILLAGE RIGIDE HR 2000	AJ101	**1 934,00**
7650587	HABILLAGE M0 HR 2000	AJ144	**3 123,00**
7650561	HABILLAGE M1 SOUPLE HS 2000	AJ121	**1 191,00**

B 2500 HR/M0 DN110 HR/HS/M0

RÉF.	DÉSIGNATION	COLIS	PRIX HT (€)
7650485	CUVE B 2500	AJ83	**8 921,00**
	HABILLAGES A CHOISIR AVEC LA CUVE		
7650508	HABILLAGE RIGIDE HR 2500	AJ103	**2 230,00**
7650589	HABILLAGE M0 HR 2500	AJ145	**3 719,00**
7650563	HABILLAGE M1 SOUPLE HS 2500	AJ123	**1 338,00**

B 3000 DN110 HR/HS/M0

RÉF.	DÉSIGNATION	COLIS	PRIX HT (€)
7650486	CUVE B 3000	AJ84	**9 369,00**
	HABILLAGES A CHOISIR AVEC LA CUVE		
7650511	HABILLAGE RIGIDE HR 3000	AJ105	**2 528,00**
7650590	HABILLAGE M0 HR 3000	AJ146	**3 793,00**
7650566	HABILLAGE M1 SOUPLE HS 3000	AJ125	**1 486,00**

ÉCO-PART. **6,67** **5,00** **1,67** **0,83** **0,12** **0,02**
HT (€) EN SUS

ÉCO-PART. **66,00** **16,20** **16,05** **4,15** **1,78**
HT (€) INCLUSE **0,76** **0,73** **0,08** **0,07** **0,02**

Les montants des éco-participations sont susceptibles d'évoluer en cas de modification du barème par notre organisme collecteur.

PRÉPARATEURS MONO SERPENTIN BRIDE LATÉRALE DN 400

B 1500 DN 400 HS/M0

RÉF.	DÉSIGNATION	COLIS	PRIX HT (€)
7651829	CUVE B 1500	-	7 447,00
	HABILLAGES A CHOISIR AVEC LA CUVE		
7650560	HABILLAGE M1 HS 1500 DN400	AJ120	1 042,00
7650593	HABILLAGE M0 1500 DN400	AJ149	2 899,00

B 2000 DN 400 HS/M0

RÉF.	DÉSIGNATION	COLIS	PRIX HT (€)
7651830	CUVE B 2000	-	7 728,00
	HABILLAGES A CHOISIR AVEC LA CUVE		
7650562	HABILLAGE M1 HS 2000 DN400	AJ122	1 191,00
7650594	HABILLAGE M0 2000 DN400	AJ150	3 123,00

B 2500 DN 400 HS/M0

RÉF.	DÉSIGNATION	COLIS	PRIX HT (€)
7651831	CUVE B 2500	-	9 414,00
	HABILLAGES A CHOISIR AVEC LA CUVE		
7650564	HABILLAGE M1 HS 2500 DN400	AJ124	1 338,00
7650596	HABILLAGE M0 2500 DN400	AJ151	3 719,00

B 3000 DN 400 HS/M0

RÉF.	DÉSIGNATION	COLIS	PRIX HT (€)
7651832	CUVE B 3000	-	9 904,00
	HABILLAGES A CHOISIR AVEC LA CUVE		
7650567	HABILLAGE M1 HS 3000 DN400	AJ126	1 486,00
7650597	HABILLAGE M0 3000 DN400	AJ152	3 793,00

PRÉPARATEURS DOUBLE SERPENTIN BRIDE LATÉRALE DN110

B 802 DN 110 HR/HS

RÉF.	DÉSIGNATION	COLIS	PRIX HT (€)
7650487	CUVE B 802	AJ85	4 759,00
	HABILLAGES A CHOISIR AVEC LA CUVE		
7650497	HABILLAGE RIGIDE HR 800	AJ95	922,00
7650534	HABILLAGE M1 SOUPLE HS 800	AJ115	643,00

B 1002 DN 110 HR/HS

RÉF.	DÉSIGNATION	COLIS	PRIX HT (€)
7650488	CUVE B 1002	AJ86	5 681,00
	HABILLAGES A CHOISIR AVEC LA CUVE		
7650499	HABILLAGE RIGIDE HR 1000	AJ97	1 042,00
7650554	HABILLAGE M1 SOUPLE HS 1000	AJ117	781,00

OPTIONS

	RÉF.	DÉSIGNATION	COLIS	PRIX HT (€)
	89608920	ANODE À COURANT IMPOSÉE (UNO 400)	AM7	900,40
	89757746	THERMOMÈTRE	AJ32	80,30
	7651078	DOIGT DE GANT 350 MM 1/2'	AJ162	60,20
DN110				
	7651086	RÉSISTANCE BLINDÉE 9 KW 400V BRIDE DN110	AJ164	722,00
	7651088	RÉSISTANCE BLINDÉE 15 KW 400V BRIDE DN110 > 800L	AJ165	840,00
	7651116	RÉSISTANCE BLINDÉE 30 KW 400V BRIDE DN110 > 800L	AJ166	957,00
DN400				
	7651117	RÉSISTANCE BLINDÉE 9 KW 400V BRIDE DN400	AJ167	1 948,80
	7651120	RÉSISTANCE BLINDÉE 15 KW 400V BRIDE DN400	AJ168	2 283,00
	7651122	RÉSISTANCE BLINDÉE 30 KW 400V BRIDE DN400	AJ169	2 473,60
	7651123	RÉSISTANCE STÉATITE 9 KW 400V BRIDE DN400	AJ170	3 092,50
	7651124	RÉSISTANCE STÉATITE 15 KW 400V BRIDE DN400	AJ171	3 241,00
	7651127	RÉSISTANCE STÉATITE 30 KW 400V BRIDE DN400	AJ172	4 067,00

ÉCO-PART. 6,67 5,00 1,67 0,83 0,12 0,02
HT (€) EN SUS

ÉCO-PART. 66,00 16,20 16,05 4,15 1,78
HT (€) INCLUSE 0,76 0,73 0,08 0,07 0,02

Les montants des éco-participations sont susceptibles d'évoluer en cas de modification du barème par notre organisme collecteur.

Offres de formation

Profitez de nos différentes formations certifiantes ou qualifiantes !

Des professionnels prêts à vous former

- 1 site internet dédié
- 7 centres de formation proches de chez vous
- Un accompagnement sur-mesure selon vos besoins



De Dietrich

Plus d'infos page 42

RSB DE 800 A 3000 L

BALLONS DE STOCKAGE ÉMAILLÉ AVEC BRIDE DE VISITE DN110



Ballon de stockage ECS en acier émaillé de forte épaisseur

- Revêtement émail spécialement adapté aux exigences du stockage d'eau solaire qui peut être à très haute température
- Protection par anode magnésium
- Tampon de visite latéral DN 110
- Bride à embout 1"1/2 pour résistance électrique en option
- Lame porte sonde pour un positionnement idéal des sondes en fonction des besoins
- Résistance électrique en option
- Habillage disponible en 3 versions :
  - habillage rigide (HR) en fibres polyester épaisseur 100 mm avec peau extérieure en polystyrol
  - habillage souple (HS), classement au feu M1, isolation en laine minérale épaisseur 100 mm avec peau extérieure en PVC
  - habillage rigide (M0 HR), classement au feu M0 pour RSB 800, isolation en laine de verre épaisseur 100 mm, recouverte d'une feuille d'aluminium

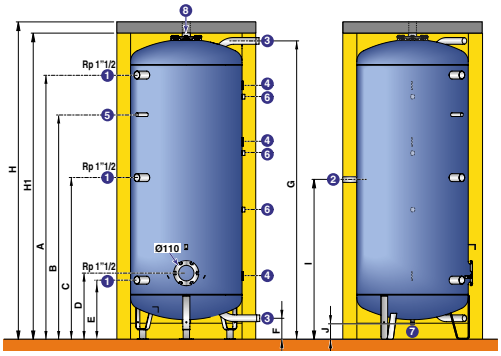

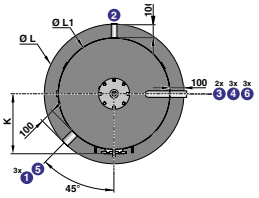

(mm et pouces)

① ③ Entrée/Sortie ECS
② Recirculation Rp 1"
④ Doigt de gant Ø 6 mm
⑤ Doigt de gant (tube) 1/2" (thermomètre)
⑥ Manchon pour doigt de gant / anodes 3/4"
⑦ Vidange avec bouchon R 3/4"
⑧ Sortie ECS / purge Rp 2

ØL : diamètre cuve avec habillage
ØL1 : diamètre cuve sans habillage
R : Filetage
Rp : Taraudage

RSB...HR (MM)	Ø ③	H	H1	Ø L	Ø L1	A	B	C	D	E	F	G	I	J	K
800	R 1"1/2	2094	1999	990	790	1710	1384	1057	551	501	231	1980	1106	185	425
1000	R 1"1/2	2310	2215	990	790	1954	1674	1228	551	501	231	2196	1214	185	425
1500	R 1"1/2	2109	2019	1300	1100	1650	1450	1150	650	600	298	1947	1123	207	584
2000	R 1"1/2	2357	2261	1300	1100	1888	1566	1244	650	600	298	2188	1243	207	584
2500	R 2"	1994	1898	1600	1400	1446	1230	963	530	480	185	1740	963	27	734
3000	R 2"	2156	2060	1600	1400	1610	1339	1045	530	480	185	1902	1044	27	734

RSB... HR/HS		800	1000	1500	2000	2500	3000
Classe d'efficacité énergétique		C	C	C	C	-	-
Capacité de stockage	l	780	900	1500	1730	2500	2750
Coefficient de pertes thermiques UA (habillage HR/HS)	W/K	2,8/3	2,9/3,2	3,4/3,8	3,8/4,4	4,1/4,6	4,6/4,8
Poids net	kg	255	265	340	372	450	541

Température maximale de service : 95 °C ⋮ Pression maximale de service : 7 bar

Détails des données
Voir feuillet technique

PRIX H.T.		RSB 800	RSB 1000	RSB 1500	RSB 2000	RSB 2500	RSB 3000
	Colis	AJ72	AJ67	AJ68	AJ69	AJ70	AJ71
CUVE (TAMPON DE VISITE Ø 110 MM)	Réf.	7650474	7650469	7650470	7650471	7650472	7650473
	€	**2 825,00**	**3 450,00**	**3 897,00**	**4 342,00**	**5 236,00**	**5 384,00**
	Colis	AJ95	AJ97	AJ99	AJ101	AJ103	AJ105
HABILLAGE RIGIDE (RSB...HR)	Réf.	7650497	7650499	7650502	7650506	7650508	7650511
	€	**922,00**	**1 042,00**	**1 635,00**	**1 934,00**	**2 230,00**	**2 528,00**
	Colis	AJ115	AJ117	AJ119	AJ121	AJ123	AJ125
HABILLAGE SOUPLE (RSB...HS) (CLASSEMENT AU FEU M1)	Réf.	7650534	7650554	7650558	7650561	7650563	7650566
	€	**643,00**	**781,00**	**1 042,00**	**1 191,00**	**1 338,00**	**1 486,00**
	Colis	AJ141	-	-	-	-	-
HABILLAGE RIGIDE (RSB 800 M0 HR) (CLASSEMENT AU FEU M0)	Réf.	7650583	-	-	-	-	-
	€	**2 007,00**					

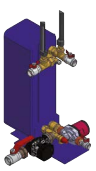

LSR DE 50 A 250 KW
ÉCHANGEUR POUR LA PRODUCTION ECS SEMI-INSTANTANÉE

Jusqu'à 6,7 m³/h à 60 °C

Voir p. 476



STATION SOLAIRE STS ET STSDB

Installation solaire pour la production ECS

Voir Chapitre SOLAIRE

RSB DE 1000 A 3000 L

BALLONS DE STOCKAGE ÉMAILLÉ AVEC TROU D'HOMME DN400



Ballon de stockage ECS en acier émaillé de forte épaisseur

- Revêtement émail spécialement adapté aux exigences du stockage d'eau solaire qui peut être à très haute température
- Protection par anode magnésium
- Tampon de visite latéral DN 400,
- Résistance électrique blindée montée sur bride Ø 400 mm en option
- Lame porte sonde pour un positionnement des sondes en fonction du besoin de chacun
- Résistance électrique en option
- Habillage disponible en 2 versions :

- habillage souple (HS), classement au feu M1, isolation en laine minérale épaisseur 100 mm avec peau extérieure en PVC
- habillage rigide (M0 HR), classement au feu M0, isolation en laine de verre épaisseur 100 mm recouverte d'une feuille d'aluminium

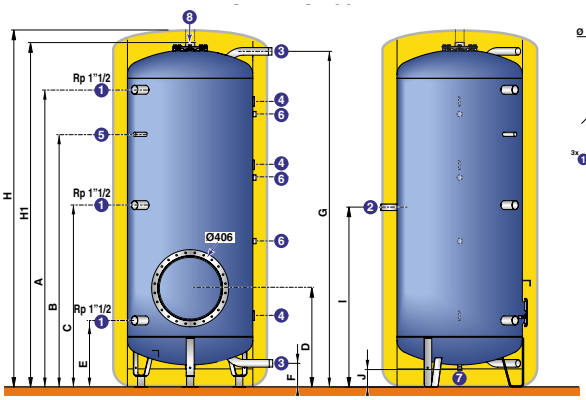

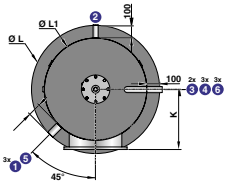

(mm et pouces)

① ③ Entrée/Sortie ECS
② Recirculation Rp 1"
④ Doigt de gant Ø 6 mm
⑤ Doigt de gant (tube) 1/2" (thermomètre)
⑥ Manchon pour doigt de gant / anodes 3/4"
⑦ Vidange avec bouchon R 3/4"
⑧ Sortie ECS / purge Rp 2

ØL : diamètre cuve avec habillage
ØL1 : diamètre cuve sans habillage
R: Filetage
Rp: Taraudage

RSB...THS 400	Ø ③	H	H1	Ø L	Ø L1	A	B	C	D	E	F	G	I	J	K
1000	R 1"1/2	2310	2215	990	790	1954	1674	1228	704	501	231	2196	1214	185	465
1500	R 1"1/2	2116	2020	1300	1100	1650	1450	1150	803	600	298	1947	1123	207	620
2000	R 1"1/2	2357	2261	1300	1100	1888	1566	1244	803	600	298	2188	1243	207	620
2500	R2"	1994	1898	1600	1400	1446	1230	963	683	480	185	1740	963	27	730
3000	R2"	2156	2060	1600	1400	1610	1339	1045	683	480	185	1902	1044	27	730

RSB... THS DN 400		1000	1500	2000	2500	3000
Classe d'efficacité énergétique		C	C	C	C	-
Capacité de stockage	l	1000	1500	2000	2500	3000
Coefficient de pertes thermiques UA (habillage HR/HS)	W/K	2,9/3,2	3,4/3,8	3,8/4,4	4,1/4,6	4,6/4,8
Poids net	kg	260	340	375	450	540

Température maximale de service : 95 °C ⋮ Pression maximale de service : 7 bar

Détails des données
Voir feuillet technique

PRIX H.T.		RSB 1000 TH	RSB 1500 TH	RSB 2000 TH	RSB 2500 TH	RSB 3000 TH
	Colis	AJ73	AJ74	AJ75	AJ76	AJ77
CUVE (Tampon de visite Ø 406 mm - trou d'homme)	Réf.	7650475	7650476	7650477	7650478	7650479
	€	**3 774,00**	**4 481,00**	**4 645,00**	**5 419,00**	**5 904,00**
	Colis	AJ118	AJ120	AJ122	AJ124	AJ126
HABILLAGE SOUPLE (RSB...THS DN400 HS) (CLASSEMENT AU FEU M1)	Réf.	7650555	7650560	7650562	7650564	7650567
	€	**781,00**	**1 042,00**	**1 191,00**	**1 338,00**	**1 486,00**
	Colis	AJ148	AJ149	AJ150	AJ151	AJ152
HABILLAGE RIGIDE (RSB... THS DN400 M0 HR) (CLASSEMENT AU FEU M0)	Réf.	7650592	7650593	7650594	7650596	7650597
	€	**2 230,00**	**2 899,00**	**3 123,00**	**3 719,00**	**3 793,00**

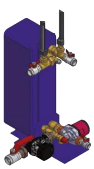

LSR DE 50 A 250 KW ÉCHANGEUR POUR LA PRODUCTION ECS SEMI-INSTANTANÉE

Jusqu'à 6,7 m³/h à 60 °C

Voir p. 476



STATION SOLAIRE STS ET STSDB

Installation solaire pour la production ECS

Voir Chapitre SOLAIRE

RSB DE 800 A 3000 L

BALLONS DE STOCKAGE ÉMAILLÉ **AVEC BRIDE DE VISITE DN110 OU AVEC TROU D'HOMME DN400**

COLISAGE

DÉSIGNATION BALLON DE STOCKAGE RSB Type de bride	Désignation ballon de stockage RSB	RÉFÉRENCE COMPLÈTE	PRIX HT (€) ECOPART : VOIR LISTE COLIS	NOMBRE DE COLIS	CUVE 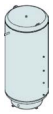	HABILLAGE RIGIDE SIMPLE (GRIS)	HABILLAGE SOUPLE M1 (BLANC)	HABILLAGE RIGIDE M0 (GRIS)
Bride de visite DN 110	RSB 800	-	-	2	7650474	7650597	7650534	7650583
Bride de visite DN 110	RSB 1000	-	-	2	7650469	7650499	7650554	-
Bride de visite DN 110	RSB 1500	-	-	2	7650470	7650502	7650558	-
Bride de visite DN 110	RSB 2000	-	-	2	7650471	7650506	7650561	-
Bride de visite DN 110	RSB 2500	-	-	2	7650472	7650508	7650563	-
Bride de visite DN 110	RSB 3000	-	-	2	7650473	7650511	7650566	-
Trou d'homme DN 400	RSB 1000 TH	-	-	2	7650475	-	7650555	7650592
Trou d'homme DN 400	RSB 1500 TH	-	-	2	7650476	-	7650560	7650593
Trou d'homme DN 400	RSB 2000 TH	-	-	2	7650477	-	7650562	7650594
Trou d'homme DN 400	RSB 2500 TH	-	-	2	7650478	-	7650564	7650596
Trou d'homme DN 400	RSB 3000 TH	-	-	2	7650479	-	7650567	7650597

BALLONS DE STOCKAGE ECS BRIDE LATÉRALE DN110

RSB 800 DN110 HR/HS/M0

	RÉF.	DÉSIGNATION	COLIS	PRIX HT (€)
	7650474	CUVE RSB 800	AJ72	**2 825,00**
HABILLAGES A CHOISIR AVEC LA CUVE				
	7650497	HABILLAGE RIGIDE HR 800	AJ95	**922,00**
	7650534	HABILLAGE M1 SOUPLE HS 800	AJ115	**643,00**
	7650583	HABILLAGE M0 800	AJ141	**2 007,00**

RSB 1000 DN110 HR/HS

	RÉF.	DÉSIGNATION	COLIS	PRIX HT (€)
	7650469	CUVE RSB1000	AJ67	**3 450,00**
HABILLAGES A CHOISIR AVEC LA CUVE				
	7650499	HABILLAGE RIGIDE HR 1000	AJ97	**1 042,00**
	7650554	HABILLAGE M1 SOUPLE HS 1000	AJ117	**781,00**

RSB 1500 DN110 HR/HS

	RÉF.	DÉSIGNATION	COLIS	PRIX HT (€)
	7650470	CUVE RSB 1500	AJ68	**3 897,00**
HABILLAGES A CHOISIR AVEC LA CUVE				
	7650502	HABILLAGE RIGIDE HR 1500	AJ99	**1 635,00**
	7650558	HABILLAGE M1 SOUPLE HS 1500	AJ119	**1 042,00**

RSB 2000 DN110 HR/HS

	RÉF.	DÉSIGNATION	COLIS	PRIX HT (€)
	7650471	CUVE RSB 2000	AJ69	**4 342,00**
HABILLAGES A CHOISIR AVEC LA CUVE				
	7650506	HABILLAGE RIGIDE HR 2000	AJ101	**1 934,00**
	7650561	HABILLAGE M1 SOUPLE HS 2000	AJ121	**1 191,00**

RSB 2500 DN110 HR/HS

	RÉF.	DÉSIGNATION	COLIS	PRIX HT (€)
	7650472	CUVE RSB 2500	AJ70	**5 236,00**
HABILLAGES A CHOISIR AVEC LA CUVE				
	7650508	HABILLAGE RIGIDE HR 2500	AJ103	**2 230,00**
	7650563	HABILLAGE M1 SOUPLE HS 2500	AJ123	**1 338,00**

RSB 3000 DN110 HR/HS

	RÉF.	DÉSIGNATION	COLIS	PRIX HT (€)
	7650473	CUVE RSB 3000	AJ71	**5 384,00**
HABILLAGES A CHOISIR AVEC LA CUVE				
	7650511	HABILLAGE RIGIDE HR 3000	AJ105	**2 528,00**
	7650566	HABILLAGE M1 SOUPLE HS 3000	AJ125	**1 486,00**

RSB DE 800 A 3000 L

BALLONS DE STOCKAGE ÉMAILLÉ **AVEC BRIDE DE VISITE DN110 OU AVEC TROU D'HOMME DN400**

BALLONS DE STOCKAGE ECS BRIDE LATÉRALE DN400 (> 1000L)

RSB 1000 DN400 HS/M0

RÉF.	DÉSIGNATION	COLIS	PRIX HT (€)
7650475	CUVE RSB 1000 TROU D'HOMME DN 400	AJ73	3 774,00
HABILLAGES A CHOISIR AVEC LA CUVE			
7650555	HABILLAGE M1 HS 1000 DN400	AJ118	781,00
7650592	HABILLAGE M0 1000 DN400	AJ148	2 230,00

RSB 1500 DN400 HS/M0

RÉF.	DÉSIGNATION	COLIS	PRIX HT (€)
7650476	CUVE RSB 1500 TROU D'HOMME DN 400	AJ74	4 481,00
HABILLAGES A CHOISIR AVEC LA CUVE			
7650560	HABILLAGE M1 HS 1500 DN400	AJ120	1 042,00
7650593	HABILLAGE M0 1500 DN400	AJ149	2 899,00

RSB 2000 DN400 HS/M0

RÉF.	DÉSIGNATION	COLIS	PRIX HT (€)
7650477	CUVE RSB 2000 TROU D'HOMME DN 400	AJ75	4 645,00
HABILLAGES A CHOISIR AVEC LA CUVE			
7650562	HABILLAGE M1 HS 2000 DN400	AJ122	1 191,00
7650594	HABILLAGE M0 2000 DN400	AJ150	3 123,00

RSB 2500 DN400 HS/M0

RÉF.	DÉSIGNATION	COLIS	PRIX HT (€)
7650478	CUVE RSB 2500 TROU D'HOMME DN 400	AJ76	5 419,00
HABILLAGES A CHOISIR AVEC LA CUVE			
7650564	HABILLAGE M1 HS 2500 DN400	AJ124	1 338,00
7650596	HABILLAGE M0 2500 DN400	AJ151	3 719,00

RSB 3000 DN400 HS/M0

RÉF.	DÉSIGNATION	COLIS	PRIX HT (€)
7650479	CUVE RSB 3000 TROU D'HOMME DN 400	AJ77	5 904,00
HABILLAGES A CHOISIR AVEC LA CUVE			
7650567	HABILLAGE M1 HS 3000 DN400	AJ126	1 486,00
7650597	HABILLAGE M0 3000 DN400	AJ152	3 793,00

POUR PLUS D'INFORMATIONS SUR NOS
SERVICES & OUTILS
SE REPORTER AUX P 30 ET SUIVANTES

OPTIONS POUR DN110 ET DN400

OPTIONS

RÉF.	DÉSIGNATION	COLIS	PRIX HT (€)
89608920	ANODE À COURANT IMPOSÉE (UNO 400)	AM7	900,40
89757746	THERMOMÈTRE	AJ32	80,30
7651078	DOIGT DE GANT 350 MM 1/2'	AJ162	60,20
DN110			
7651082	BRIDE LATÉRALE 110 A EMBOUT 1"1/2	AJ163	413,00
89757750	KIT ÉLECTRIQUE 6 KW/400V 1 1/2	AJ36	1 061,20
100019313	KIT ÉLECTRIQUE 9 KW/400V 1 1/2	AJ47	1 097,10
7651086	RÉSISTANCE BLINDÉE 9 KW 400V BRIDE DN110	AJ164	722,00
7651088	RÉSISTANCE BLINDÉE 15 KW 400V BRIDE DN110 > 800L	AJ165	840,00
7651116	RÉSISTANCE BLINDÉE 30 KW 400V BRIDE DN110 > 800L	AJ166	957,00
DN400			
7651117	RÉSISTANCE BLINDÉE 9 KW 400V BRIDE DN400	AJ167	1 948,80
7651120	RÉSISTANCE BLINDÉE 15 KW 400V BRIDE DN400	AJ168	2 283,00
7651122	RÉSISTANCE BLINDÉE 30 KW 400V BRIDE DN400	AJ169	2 473,60
7651123	RÉSISTANCE STÉATITE 9 KW 400V BRIDE DN400	AJ170	3 092,50
7651124	RÉSISTANCE STÉATITE 15 KW 400V BRIDE DN400	AJ171	3 241,00
7651127	RÉSISTANCE STÉATITE 30 KW 400V BRIDE DN400	AJ172	4 067,00

ÉCO-PART. 6,67 5,00 1,67 0,83 0,12 0,02
HT (€) EN SUS

ÉCO-PART. 66,00 16,20 16,05 4,15 1,78
HT (€) INCLUSE 0,76 0,73 0,08 0,07 0,02

Les montants des éco-participations sont susceptibles d'évoluer en cas de modification du barème par notre organisme collecteur.

FWS, FWPC, FWM, FWP, FWPSF, FWPS ET LSR

ÉCHANGEURS À PLAQUES **AVEC PRODUCTION EAU CHAUDE SANITAIRE INSTANTANÉE ET SEMI INSTANTANÉE**

Produit

- Fonctionnement sur un primaire à 70 °C pour limiter l'entartrage en cas d'eaux très calcaires
- Facilité d'installation grâce au produit livré assemblé et câblé d'origine
- Gamme allant jusqu'à une puissance de 750 kW
- Production instantanée d'ECS garantissant une installation anti légionelle
- Adapté aux bâtiments de santé
- Solutions fonctionnant avec différents types d'énergies

- Performance : jusqu'à 750 kW
- Débit ECS instantanée jusqu'à 215 L/min
- Gamme étendue pour fonctionnement avec tous types d'installations : EnR (solaire), chaudière classique ou à condensation, ou encore solution basse température



SANS LÉGIONELLES

A

CE

Informations pratiques

Éligibles Aides & Subventions **Voir p. 34**

Formations proposées **Voir p. 42**

On vous accompagne **Voir p. 33**

Page produit site internet

De Dietrich

Bénéfices exploitant

- Performant
- Sécurité
- Confort assuré
- Durabilité
- Qualité

Puissance jusqu'à 750kW

Soluton anti-légionelle

Production instantanée d'ECS et à la température souhaitée

Température du primaire limitant l'entartrage en cas d'eaux très calcaires

Échangeur à plaques en inox



Dimensionnez vos besoins en eau chaude sanitaire et trouvez la meilleure installation pour vos projets

Le choix d'un système de préparation d'eau chaude sanitaire est important pour garantir une disponibilité permanente de l'ECS à la température souhaitée. Il est donc essentiel de déterminer de manière précise les besoins en ECS nécessaires, en tenant compte du nombre d'habitants dans le logement individuel et des habitudes de consommation.
La détermination de ces besoins influencera le choix de la puissance du préparateur, la puissance de son échangeur, et éventuellement le volume tampon qui lui est associé.

Il est donc nécessaire de définir les besoins réels pour une température spécifique sur une durée donnée (heure/journée) et d'évaluer les débits de pointe (litre/minute) en fonction de l'utilisation d'ECS à un moment donné.

Retrouvez les outils de dimensionnement d'ECS sur le site professionnel de De Dietrich.

FWS 750/1300 DE 700 A 1300 L

BALLONS DE STOCKAGE EAU CHAUDE PRIMAIRE ET PRODUCTION EAU CHAUDE SANITAIRE INSTANTANÉE



Préparateur pour la production d'eau chaude sanitaire instantanée auquel peuvent être raccordé tous types de chaudière et avec possibilité de raccordement d'un circuit solaire

- Échangeur ECS de grande puissance en tube d'acier inoxydable 1.4404 annelé pour éviter les dépôts de calcaire sur les surfaces d'échanges et garantir un échange continuel sans entretien
- Cuve en acier revêtu antirouille pour le stockage d'eau de chauffage qui évite le cyclage des chaudières en cas de faibles puisages
- Isolant épaisseur 100 mm en fibre de polyester souple avec peau extérieure semi-rigide, l'ensemble amovible pour un raccordement aise du préparateur
- Application principale dans le tertiaire : maisons de retraite, hôpitaux, écoles… ou la lutte contre la légionellose est primordiale

FWS 750

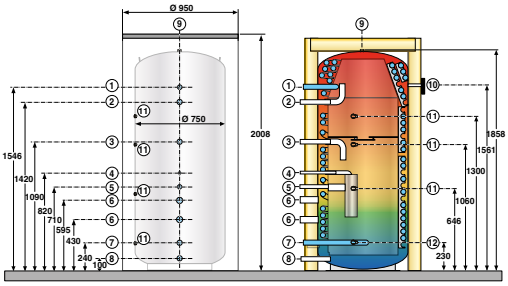

(mm et pouces)

① Sortie eau chaude sanitaire R 1" 1/4
② Départ chaudière R 1" 1/4
③ Retour chaudière avec ENR R 1" 1/4
④ Entrée circuit ENR R 3/4"
⑤ Retour chaudière R 1" 1/4
⑥ Emplacement pour résistance électrique G 1" 1/2
⑦ Entrée eau froide sanitaire R 1" 1/4
⑧ Retour circuit ENR / vidange / Retour chaudière si absence de circuit ENR R 1" 1/4
⑨ Orifice pour purgeur d'air Rp 1/2"
⑩ Thermomètre Rp 1/2"
⑪ Doigt de gant pour sonde ECS selon configuration
⑫ Doigt de gant pour sonde ENR

FWS 1300

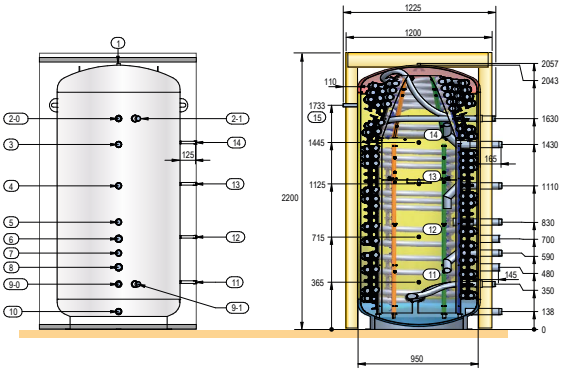

① Orifice pour purgeur R 1/2"
②-⓪ Sortie eau chaude sanitaire R 1" 1/4
②-① Sortie eau chaude sanitaire R 1" 1/4
③ Entrée chaudière R 1" 1/2
④ Retour chaudière avec solaire R 1" 1/2
⑤ Entrée ENR (Solaire ou PAC) R 1" 1/2
⑥ Résistance électrique G 1" 1/2
⑦ Retour chaudière sans ENR R 1" 1/2
⑧ Résistance électrique G 1" 1/2
⑨-⓪ ⑨-① Entrée d'eau froide R 1" 1/4
⑩ Retour ENR (solaire ou PAC) R 1" 1/4
⑪ Doigt de gant pour sonde solaire Ø17 mm
⑫ Doigt de gant pour sonde PAC Ø17 mm
⑬ ⑭ Doigt de gant pour sonde ECS - Appoint Ø17 mm
⑮ Thermomètre Rp 1/2"

FWS		750	1300
Classe d'efficacité énergétique		C	C
Volume de stockage total	l	700	1 300
Contenance serpentin ECS	l	52	105
Surface d'échange ECS	m^2	9,6	18
Pertes de charge serpentin ECS à 2 m^3/h / 4 m^3/h / 6 m^3/h	bar	0,2/0,8/2,0	0,1/0,4/1,0
Coefficient de pertes thermiques UA	W/K	4,1	8,1
Constante de refroidissement Cr	Wh/j.K.l.	0,14	-
Température entrée primaire	°C	80	80
▶ Données à température sortie ECS 45 °C			
- Puissance échangée max. (1)	kW	210	230
- Débit continu max. (1)	l/h	4 800	5500
- Débit sur 10 min	l/10 min.	800	1200
▶ Données à température sortie ECS 60 °C			
- Puissance échangée max. (1)	kW	230	250
- Débit continu max. (1)	l/h	3 900	4300
- Débit sur 10 min	l/10 min.	650	950
Poids net	kg	260	305

(1) Température entrée eau froide : 10 °C, température entrée primaire : 80 °C. Chaudière raccordée en ② et ⑧ (sans solaire)

Température maximale de service :
- cuve : 6 bar
- échangeur ECS : 7 bar

Température maximale de service :
- cuve : 95 °C

Détails des données
Voir feuillet technique

PRIX H.T.		750	1300
	Colis	EC800	-
	Réf.	7696903	7801377
	€	7 213,00	11 724,00

De Dietrich

FWS 750/1300 DE 700 A 1300 L

BALLONS DE STOCKAGE **EAU CHAUDE PRIMAIRE**
ET PRODUCTION EAU CHAUDE SANITAIRE INSTANTANÉE

COLISAGE

DÉSIGNATION PRÉPARATEURS FWS	RÉFÉRENCE COMPLÈTE	PRIX HT (€) ECOPART : VOIR LISTE COLIS	NOMBRE DE COLIS	PRÉPARATEUR FWS 	COLIS CUVE	COLIS HABILLAGE
Préparateur solaire Dietrisol ECSI FWS 750	7696903	**7 213,00**	1	7696903	-	-
Préparateur solaire Dietrisol ECSI FWS 1300	7801377	**11 724,00**	2	-	7801375	7801376

LISTE DES COLIS

RÉF.	DÉSIGNATION	COLIS	PRIX HT (€)
7696903	PRÉPARATEUR ECSI FWS 750-2	EC800	**7 213,00**

RÉF.	DÉSIGNATION	COLIS	PRIX HT (€)
7801375	CUVE FWS 1300	ES230	**9 857,00**
7801376	HABILLAGE FWS 1300	ES231	**1 867,00**

OPTIONS FWS

	RÉF.	DÉSIGNATION	COLIS	PRIX HT (€)
	89757746	THERMOMÈTRE	AJ32	**80,30**
	100015099	KIT DE BOUCLAGE ECS	ER29	**253,00**
	89757750	KIT ÉLECTRIQUE 6 KW/400V 1 1/2	AJ36	**1 061,20**

ÉCO-PART. **6,67** **5,00** **1,67** **0,83** **0,12** **0,02**
HT (€) EN SUS

ÉCO-PART. **66,00** **16,20** **16,05** **4,15** **1,78**
HT (€) INCLUSE **0,76** **0,73** **0,08** **0,07** **0,02**

Les montants des éco-participations sont susceptibles d'évoluer en cas de modification du barème par notre organisme collecteur.

POUR PLUS D'INFORMATIONS SUR NOS
SERVICES & OUTILS
SE REPORTER AUX P 30 ET SUIVANTES

ACCÉDEZ À NOTRE **SCHÉMATHÈQUE**

GÉNÉREZ L'ÉTIQUETTE ÉNERGÉTIQUE SYSTÈME

PRINCIPE DE FONCTIONNEMENT

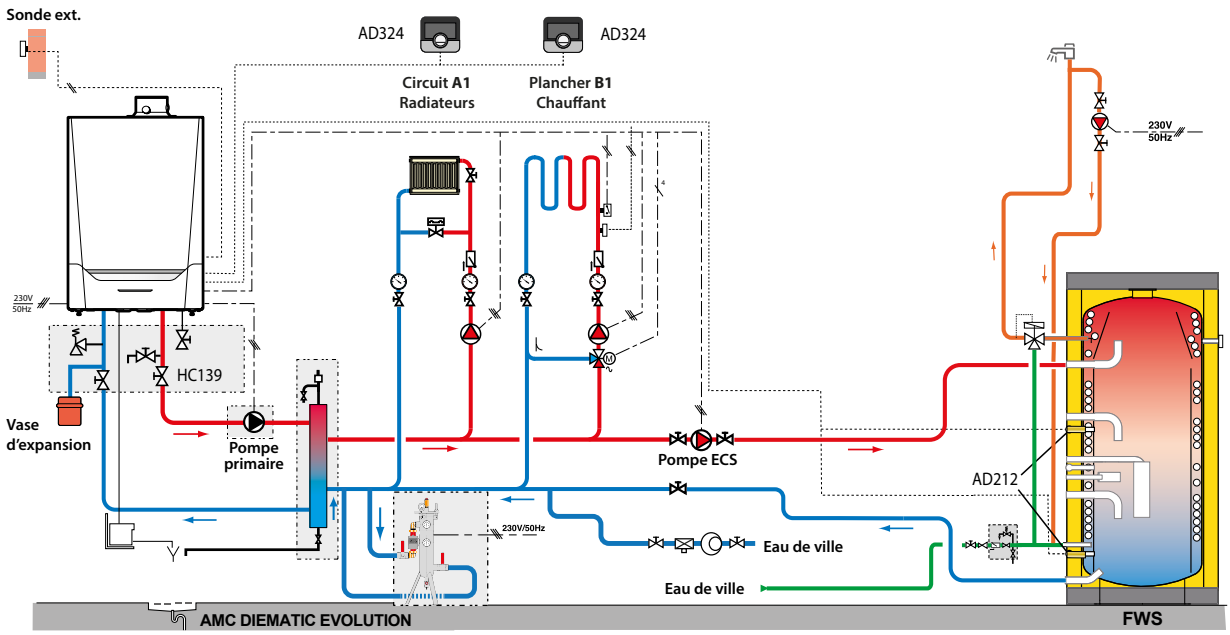

LSR DE 50 À 250 KW

ÉCHANGEUR ECS **AVEC POMPES PRIMAIRE ET SECONDAIRE**

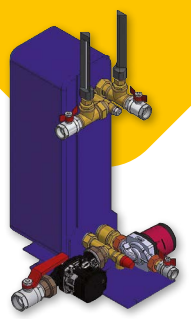

Échangeur pour la production ECS semi-instantanée jusqu'à 6,7 m³/h à 60 °C

- Échangeur à plaques brasées avec coque d'isolation
- Pompe primaire modulante pilotée pour assurer la température ECS demandée et un retour froid en sortie d'échangeur
- Pompe secondaire sanitaire modulante, l'ensemble monté avec vannes et raccords sur un socle support à poser au sol.
- Le LSR sera piloté par la régulation VM HSM qui optimise les retours froids sur la chaudière pour la condensation, assure la consigne ECS et gère la charge du ballon tampon sur ses 2 sondes haute et basse. Elle commande aussi la(les) chaudière(s) pour les besoins ECS

PRINCIPE DE FONCTIONNEMENT

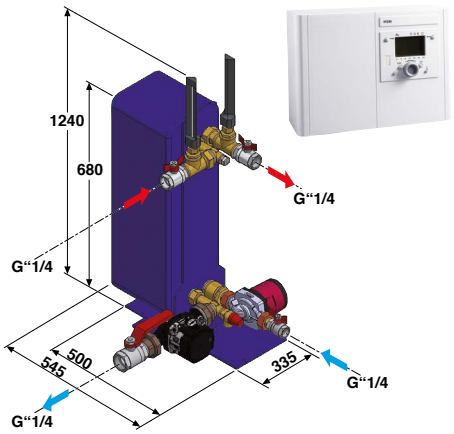

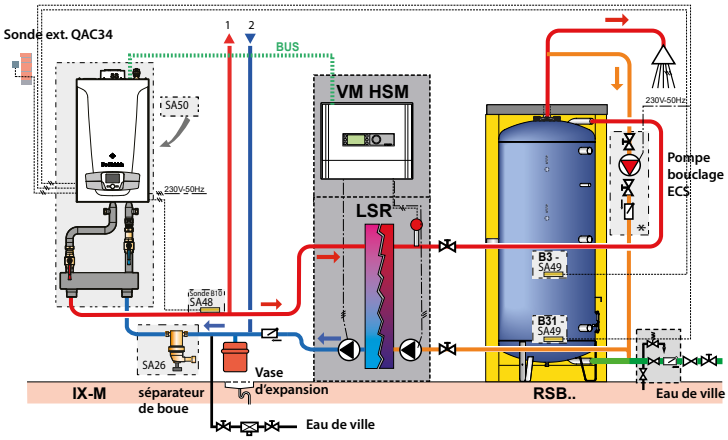

LSR		50	100	150	200	250
Nombre de plaques		20	30	40	60	80
Débit primaire	m³/h	1,4	2,8	4,5	5,6	6,7
Hauteur manométrique disponible circuit primaire	kPa	48	7	27	18	23
Température primaire	°C	65/70	65/70	65/70	65/70	65/70
Puissance	kW	50	100	150	200	250
Débit ECS instantané	l/min	14	28	43	57	71
Perte de charge circuit secondaire	kPa	45	26	28	8	23
Puissance de bouclage	kW	12	25	35	50	50
Poids d'expédition	kg	78	82	88	210	218

Circuit primaire :
- Température de fonct. : 80/65 °C
- Température max. de service : 90 °C
- Pression max. de service : 10 bar

Circuit secondaire (ECS) :
- Température de fonct. : 10/60 °C
- Température max. de service : 90 °C
- Pression max. de service : 10 bar

PRIX H.T.		50	100	150	200	250
LSR (disponible sur commande uniquement, délai de livraison 4 semaines)	Réf.	7723617	7723618	7723619	7723620	7723621
	€	3 406,00	3 684,00	4 906,00	6 128,00	7 365,00

PRIX H.T.	VM HSM
Colis	SA43
Réf.	7695735
€	1 350,00

SERV' élite MISE EN SERVICE		PRIX NET HT (€)
7809045	MES ÉCHANGEUR	203€

POUR PLUS D'INFORMATIONS SUR NOS **SERVICES & OUTILS** SE REPORTER AUX P 30 ET SUIVANTES



RSB 800 À 3000 L VERSION DN110 OU DN400

Ballon de stockage ECS en acier émaillé

Voir p. 468

FWPC DE 110 À 750 KW

PRÉPARATEURS D'ECS INSTANTANÉE
POUR COLLECTIF CENTRALISÉ



Préparateurs pour la production d'ECS instantanée avec T retour primaire = 30 °C permettant d'optimiser l'efficacité du système avec des chaudières à condensation pour des débits ECS à 60 °C jusqu'à 13 m³/h

- Montés et câblés d'origine, livrés testés
- Préparateurs compacts, robustes et fiables, constitués d'un échangeur à plaques inox monté sur socle, pompe primaire double, vanne de mélange primaire, soupape de sécurité ECS et régulation pour le pilotage autonome et proactif du préparateur avec une température ECS constante et instantanée quel que soit le débit
- Contrôle du débit primaire pour assurer une température de retour basse afin d'optimiser la condensation au niveau de la chaudière
- Fonctionnement optimal sur un primaire à 70 °C pour la limitation de l'entartrage en cas d'eaux très calcaire

PRINCIPE DE FONCTIONNEMENT

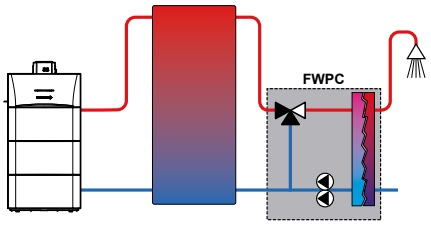

(mm et pouces)

	FWPC 3000	FWPC 5000	FWPC 7000	FWPC 9000
① Entrée primaire	G 1" F	G 1 1/2" F	G 1 1/2" F	G 1 1/2" F
② Sortie primaire	G 1 1/2" F	G 1 1/2" F	G 1 1/2" F	G 2" F
③ Entrée eau froide	G 2" M	G 2" M	G 2" M	G 2" M
④ Sortie ECS	G 2" M	G 2" M	G 2" M	G 2" M

FWPC 3000, 5000 ET 7000

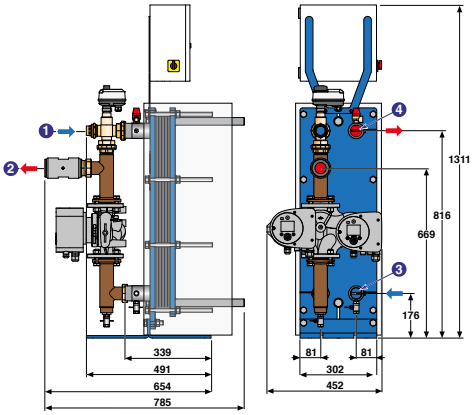

FWPC 9000

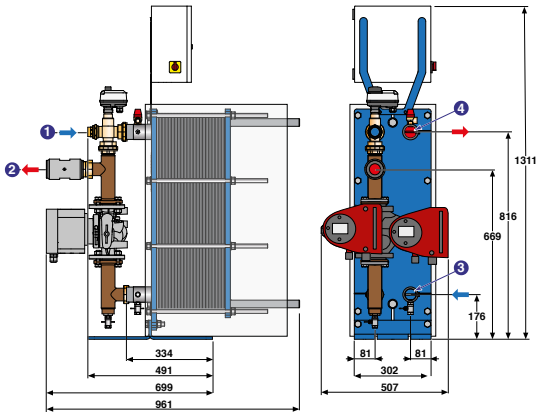

FWPC		3013-100	3017-180	3027-250	5037-350	7045-500	7069-650	9097-750
Nombre de plaques		13	17	27	37	45	69	97
Puissance	kW	110	180	250	350	510	640	750
Débit primaire	m³/h	2,6	4,2	5,6	7,8	11,8	13,7	15,3
Hauteur manométrique disponible circuit primaire	kPa	40	11	13	25	28	15	8
Débit ECS instantané	l/min	31	51	71	100	146	183	215
Perte de charge circuit secondaire	kPa	10	11	10	11	15	11	9
Poids d'expédition	kg	183	193	198	243	258	267	293

Circuit primaire :
- Température de fonct. : 70/35 °C
- Température max. de service : 110 °C
- Pression max. de service : 10 bar

Circuit secondaire (ECS) :
- Température de fonct. : 10/60 °C
- Température max. de service : 100 °C
- Pression max. de service : 10 bar

Détails des données
Voir feuillet technique

PRIX H.T.		3013-100	3017-180	3027-250	5037-350	7045-500	7069-650	9097-750
	Colis	EC768	EC769	EC770	EC771	EC772	EC773	EC774
FWPC	Réf.	7661869	7661871	7661872	7661873	7661875	7661876	7661877
	€	13 049,00	13 843,00	14 640,00	16 228,00	19 065,00	20 655,00	23 833,00

RÉF.	DÉSIGNATION	COLIS	PRIX HT (€)
OPTIONS			
7606027	VANNE 3 VOIES POUR PRÉPARATEUR	EC680	2 566,00
7606028	SONDE PRÉCHAUFFAGE VANNE 3 VOIES	EC681	425,00
7661878	VANNE 3 VOIES ENR	EC775	1 699,00

ÉCO-PART. 6,67 5,00 1,67 0,83 0,12 0,02
HT (€) EN SUS

ÉCO-PART. 66,00 16,20 16,05 4,15 1,78
HT (€) INCLUSE 0,76 0,73 0,08 0,07 0,02

Les montants des éco-participations sont susceptibles d'évoluer en cas de modification du barème par notre organisme collecteur.

FWM 50-170, 70-240 JUSQU'A 50 L/MIN OU 70 L/MIN

PRÉPARATEURS D'ECS INSTANTANÉE
POUR COLLECTIF CENTRALISÉ



Station compacte entièrement prémontée sur châssis, précâblée avec coque isolante destinée à la production ECS instantanée

- Échangeur à plaques en acier inoxydable AISI 316
- Pompe primaire modulante, robinetterie laiton, clapets anti-thermosiphon, régulation indépendante optimisant la production ECS
- Circuit primaire à raccorder impérativement sur un ballon tampon ou une boucle d'eau chaude (chauffage urbain)
- Le régulateur monté sur les modules FWM règle la température ECS en sortie du module par action sur la pompe primaire modulante
- L'algorithme pro-actif adapte la vitesse de la pompe primaire en fonction :
  - du débit ECS mesuré par le détecteur de débit
  - de la variation de température mesurée à l'entrée d'eau froide

PRINCIPE DE FONCTIONNEMENT

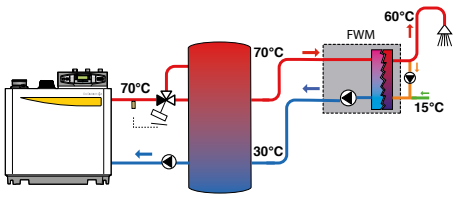

FWM 50 OU 70

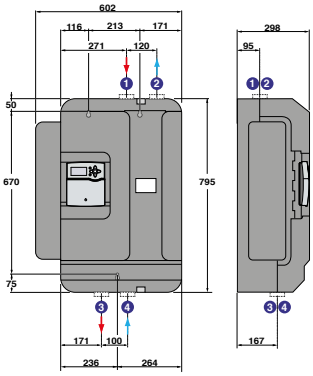

FWM 50 OU 70 EN CASCADE

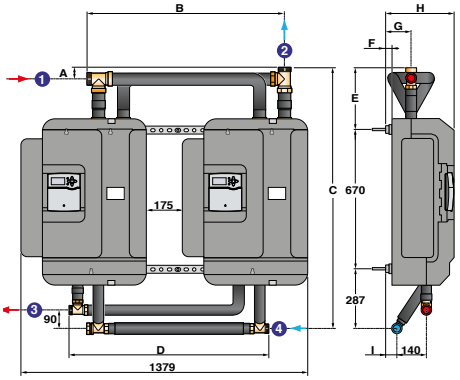

FWM		50-170	70-240
▶ Échangeur :			
- nombre de plaques		40	60
- pertes de charge secondaire	kPa	50	45
- clapet anti-thermosiphon	mmCE	400	1600
▶ Pompe :		UPM² 25-75	UPM Geo 25-85
Débits :	à		
- primaire 70 °C, ECS à 60 °C	L/min	37	51
	kW	130	176
- primaire 80 °C, ECS à 60 °C	L/min	49	66
	kW	170	230
- primaire 65 °C, ECS à 60 °C	L/min	30	41
	kW	105	140
Poids d'expédition	kg	45	52

(mm et pouces)

FWM SEUL	50-170	70-240
① Entrée primaire / Départ ballon tampon	R1 1/2	R2
② Sortie primaire / Retour ballon tampon	R1 1/2	R2
③ Sortie ECS	G1	G1 1/4
④ Entrée eau froide	G1	G1 1/4

FWM EN CASCADE	50-170	70-240
① Entrée primaire / Départ ballon tampon	G1 1/2	G2
② Sortie primaire / Retour ballon tampon	G1 1/2	G2
③ Sortie ECS	G1	G1 1/4
④ Entrée eau froide	G1	G1 1/4

COTES (MM)	A	B	C	D	E	F	G	H	I
FWM 50-170	50	947	1254	961	297	27	122	325	54
FWM 70-240	57	954	1262	962	305	35	130	335	62

Circuit primaire :
- Température max. de service : 95 °C
- Pression max. de service : 3 bar

Circuit secondaire (ECS) :
- Température de fonct. : 10/60 °C
- Température max. de service : 95 °C
- Pression max. de service : 10 bar

Détails des données
Voir feuillet technique

PRIX H.T.		50-170	70-240
FWM	Colis	EC682	EC683
	Réf.	7606029	7606142
	€	**5 360,00**	**6 104,00**

RÉF.	DÉSIGNATION	COLIS	PRIX HT (€)
OPTIONS			
7606152	GROUPE DE RECIRCULATION 2M³ DN20	EC689	**712,00**
7618250	GROUPE DE RECIRCULATION 3M³ DN32	EC685	**1 620,00**
7618251	KIT CASCADE DN 25 2 FWM 50	EC690	**1 841,00**
7618252	KIT CASCADE DN 32 2 FWM 70	EC691	**2 577,00**
7606147	VANNE 3 VOIES DN25 FWM50 ET SONDES	EC686	**545,00**

RÉF.	DÉSIGNATION	COLIS	PRIX HT (€)
OPTIONS			
7606150	VANNE 3 VOIES DN32 FWM70 ET SONDES	EC687	**692,00**

ÉCO-PART. **6,67** **5,00** **1,67** **0,83** **0,12** **0,02**
HT (€) EN SUS

ÉCO-PART. **66,00** **16,20** **16,05** **4,15** **1,78**
HT (€) INCLUSE **0,76** **0,73** **0,08** **0,07** **0,02**

Les montants des éco-participations sont susceptibles d'évoluer en cas de modification du barème par notre organisme collecteur.

FWP DE 60 À 520 KW

PRÉPARATEURS D'ECS INSTANTANÉE
POUR COLLECTIF CENTRALISÉ

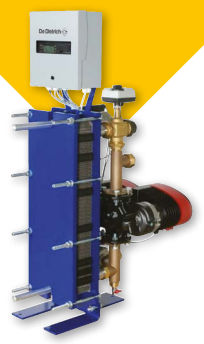

Préparateurs pour la production d'ECS instantanée avec un primaire à ΔT de 25 K, pour des débits ECS à 60 °C jusqu'à 9 m³/h

- Montés et câblés d'origine, livrés testés
- Préparateurs compacts, robustes et fiables, constitués d'un échangeur à plaques inox monté sur socle, pompe primaire double, vanne de mélange primaire, soupape de sécurité ECS et régulation intelligente et auto-adaptative à toutes les installations classiques du marché de remplacement
- Concept classique d'échangeur à plaques pour le marché de la rénovation avec des températures dans le primaire > 70 °C sur des chaudières à températures constante
- Échangeur livré avec isolation PPE noire pour limiter les pertes thermique

PRINCIPE DE FONCTIONNEMENT

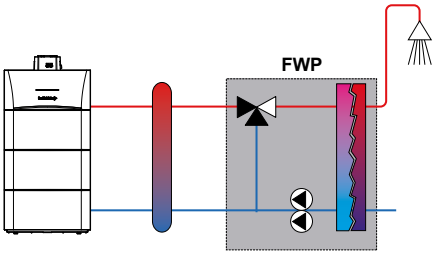

(mm et pouces)

	FWP 1200/1400	FWP 1600/1800
① Entrée primaire	DN32	DN40
② Sortie primaire	DN32	DN40
③ Entrée eau froide	DN32	DN50
④ Sortie ECS	DN32	DN50

FWP 1200 ET 1400

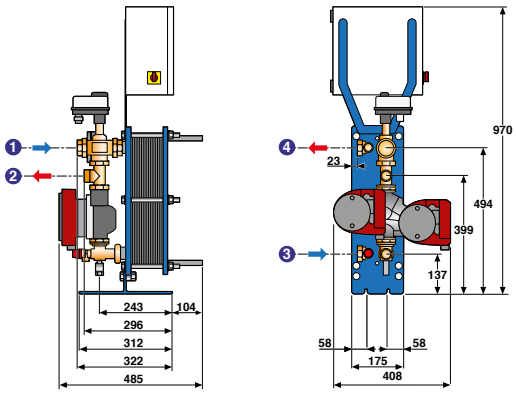

FWP 1600 ET 1800

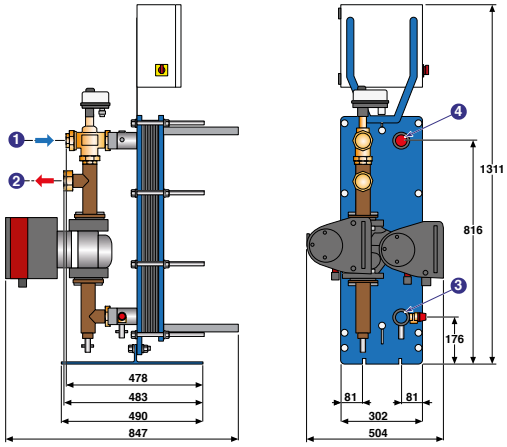

FWP		1217-60		1427-110		1445-170		1617-250		1831-400		1855-520	
Nombre de plaques			17		27		45		17		31		55
Débit primaire	m³/h		2,9		5,2		6,3		12,2		14,3		15,4
Hauteur manométrique disponible circuit primaire	kPa		5		5		5		5		5		5
Température primaire	°C	70	90	70	90	70	90	70	90	70	90	70	90
Puissance	kW	60	125	115	235	175	340	260	565	400	770	520	950
Débit ECS instantané	l/min	17	36	33	68	50	98	74	162	115	220	149	273
Perte de charge circuit secondaire	kPa	5	21	8	29	7	23	5	23	4	13	3	7
Poids d'expédition	kg		78		82		88		210		218		226

Circuit primaire :
- Température de fonct. : 90/70 °C
- Température max. de service : 110 °C
- Pression max. de service : 10 bar

Circuit secondaire (ECS) :
- Température de fonct. : 10/60 °C
- Température max. de service : 90 °C
- Pression max. de service : 10 bar

Détails des données
Voir feuillet technique

PRIX H.T.		1217-60	1427-110	1445-170	1617-250	1831-400	1855-520
	Colis	EC477	EC478	EC479	EC480	EC481	EC482
FWP (disponible sur commande uniquement, délai de livraison 4 semaines)	Réf.	7631094	7631095	7631096	7631097	7631099	7631100
	€	**6 698,00**	**7 664,00**	**8 125,00**	**11 322,00**	**12 364,00**	**13 554,00**

RÉF.	DÉSIGNATION	COLIS	PRIX HT (€)
OPTIONS			
7631101	ISOLATION POUR ÉCHANGEUR FWP 1200-1400	EC483	**595,00**
7631102	ISOLATION POUR ÉCHANGEUR FWP 1600-1800	EC484	**713,00**

ÉCO-PART. **6,67** **5,00** **1,67** **0,83** **0,12** **0,02**
HT (€) EN SUS

ÉCO-PART. **66,00** **16,20** **16,05** **4,15** **1,78**
HT (€) INCLUSE **0,76** **0,73** **0,08** **0,07** **0,02**

Les montants des éco-participations sont susceptibles d'évoluer en cas de modification du barème par notre organisme collecteur.

FWPSF DE 175 A 575 KW

ÉCHANGEURS POUR LE PRÉCHAUFFAGE ECS

ET LE MAINTIEN DU BOUCLAGE SOLAIRE DANS LE COLLECTIF



Les échangeurs de préchauffage solaire FWPSF sont des unités entièrement autonomes qui intègrent :

- Un échangeur à plaques à haut rendement assurant un échange optimal et surtout au Δt ≤ 5 K entre primaire et secondaire
- Une régulation « proactive » qui agit sur la vanne 3 voies pour éviter les surchauffes sur l'échangeur (et réduire son entartrage) au-delà de 70 °C et module le fonctionnement de la pompe primaire pour assurer une température < 35 °C en continu en sortie d'échangeur afin de garantir un apport solaire quasi permanent. Elle n'enclenche l'échange que quand c'est nécessaire et que la température du stockage solaire est > à la température de l'eau froide comme elle limite la température ECS à la consigne voulue (55 °C d'usine)
- Les échangeurs sont livrés montés, testés d'usine et préréglés pour l'appoint solaire. Les modèles à plaques rapportées peuvent être démontés pour nettoyage en cas d'eaux très calcaires. Les échangeurs brasés peuvent être nettoyés chimiquement si nécessaire

FWPSF 3B/6B

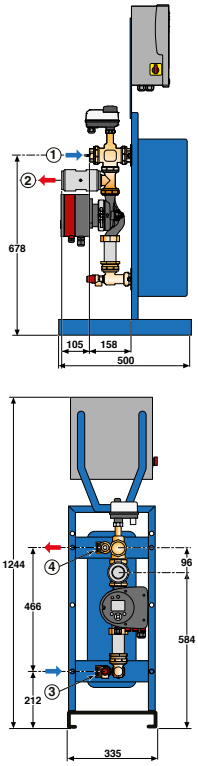

FWPSF 11B

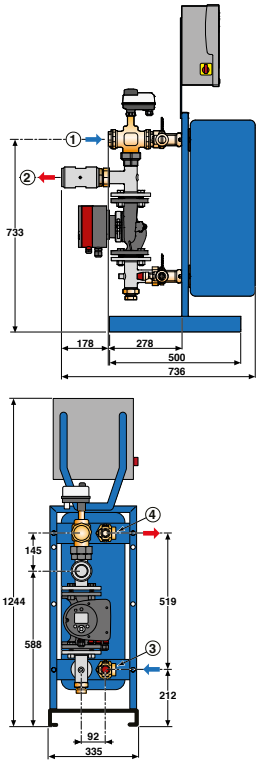

FWPSF 9P/11P

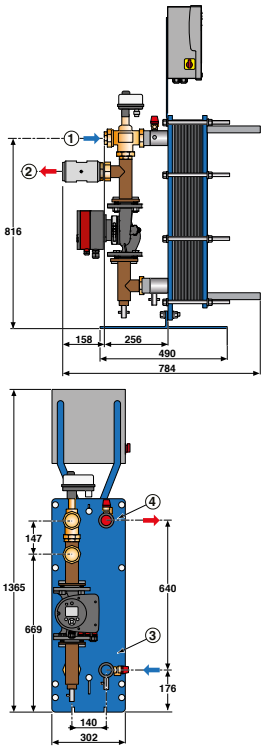

(mm et pouces)

	FWPSF 3B/6B	FWPSF 11B	FWPSF 9P/11P
① Entrée primaire	G 1" 1/4 F	G 1" 1/2 F	G 1" 1/2 F
② Sortie primaire	G 1" 1/2 F	G 1" 1/2 F	G 1" 1/2 F
③ Entrée eau froide	G 1" 1/4 M	G 1" 1/2 M	G 2" M
④ Sortie ECS	G 1" 1/4 M	G 1" 1/2 M	G 2" M

PRINCIPE DE FONCTIONNEMENT

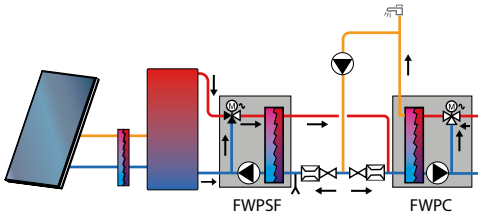

		ÉCHANGEUR BRASÉ				ÉCHANGEUR À PLAQUES RAPPORTÉES	
FWPSF		5230-3B	5260-6B		11250-11B	5037-9P	7045-11P
Débit ECS (passage maxi)	m³	3	6	9	11	9	11
Perte de charge (ECS à débit maxi)	mCE	2,45	2,65	2,35	3,45	2,25	2,35
Température ECS à débit max (entrée 10 °C, primaire 70 °C)	°C	60	55	60	55	55	55
Puissance (entrée 10 °C, primaire 70 °C)	kW	175	300	510	560	450	575
Débit primaire	m³	3,3	6,4		11,3	10	12
Perte de charge primaire	mCE	2,45	2,0		2,35	1,15	1,55
Température de retour primaire	°C	30	30		30	30	30
Nombre de plaques échangeur		30	60		50	37	45
Poids	kg	150	180		230	255	265

Circuit primaire :
- Température de fonctionnement. : 70/30 °C
- Température maxi. de service : 110 °C
- Pression maximum de service : 10 bar

Circuit secondaire :
- Température de fonctionnement. : 10/60 °C
- Température maxi. de service : 100 °C
- Pression maximum de service : 10 bar

Détails des données
Voir feuillet technique

PRIX H.T.		ÉCHANGEUR BRASÉ 5230-3B	5260-6B	11250-11B	ÉCHANGEUR À PLAQUES RAPPORTÉES 5037-9P	7045-11P
	Colis	EC783	EC784	EC785	EC786	EC787
FWPSF (disponible sur commande uniquement délai de livraison 4 semaines)	Réf.	7678267	7678277	7678278	7678280	7678282
	€	**9 821,00**	**10 750,00**	**14 111,00**	**14 969,00**	**17 683,00**

SERV' élite MISE EN SERVICE		PRIX NET HT (€)
7809045	MES ÉCHANGEUR	203€

POUR PLUS D'INFORMATIONS SUR NOS
SERVICES & OUTILS
SE REPORTER AUX P 30 ET SUIVANTES

FWPS DE 105 À 300 KW

PRÉPARATEURS D'ECS INSTANTANÉE
POUR COLLECTIF CENTRALISÉ



Préparateurs pour la production d'ECS instantanée avec préchauffage par système solaire ou pompe à chaleur, pour des débits ECS à 60 °C jusqu'à 5,5 m³/h

- Montés et câblés d'origine, livrés testés
- Préparateurs compacts, constitués d'un échangeur à plaques inox amovibles monté sur socle, pompe primaire double, vanne de mélange primaire, soupape de sécurité ECS et régulation pour le pilotage autonome et proactif du préparateur avec une température ECS constante et instantanée quel que soit le débit
- Contrôle du débit primaire pour assurer une température de retour basse afin de maximiser les apports en énergie renouvelable gérés grâce à une vanne 3 voies intégrée
- Fonctionnement sur un primaire à 70 °C pour la limitation de l'entartrage en cas d'eaux très calcaire

PRINCIPE DE FONCTIONNEMENT

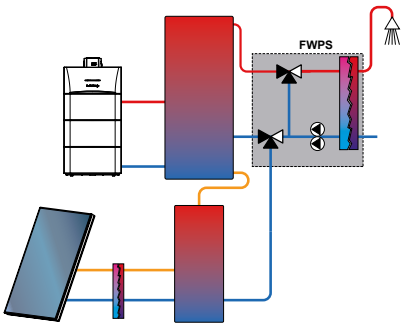

FWP 3000, 5000

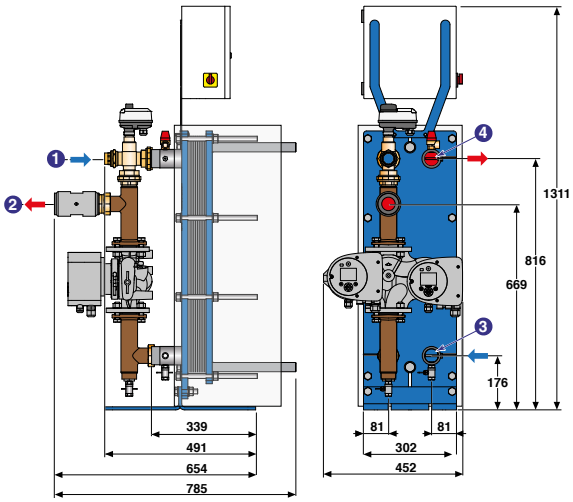

(mm et pouces)

	FWPS 3000	FWPS 5000
① Entrée primaire	G 1" F	G 1 1/2" F
② Sortie primaire	G 1 1/2" F	G 1 1/2" F
③ Entrée eau froide	G 2" M	G 2" M
④ Sortie ECS	G 2" M	G 2" M

FWPS		3035-100	3061-200	5089-300
Nombre de plaques		35	61	89
Puissance	kW	105	190	300
Débit primaire	m³/h	1,8	3,4	5,5
Hauteur manométrique disponible circuit primaire	kPa	53	19	15
Débit ECS instantané	l/min	30	50	91
Poids d'expédition	kg	203	228	283

Circuit primaire :
- Température de fonct. : 70/30 °C
- Température max. de service : 110 °C
- Pression max. de service : 10 bar

Circuit secondaire (ECS) :
- Température de fonct. : 10/60 °C
- Température max. de service : 100 °C
- Pression max. de service : 10 bar

Détails des données
Voir feuillet technique

PRIX H.T.		3035-100	3061-200	5089-300
	Colis	EC776	EC777	EC778
FWPS	Réf.	7661879	7661880	7661882
	€	20 678,00	22 265,00	25 422,00

RÉF.	DÉSIGNATION	COLIS	PRIX HT (€)
OPTIONS			
7606027	VANNE 3 VOIES POUR PRÉPARATEUR	EC680	2 566,00
7606028	SONDE PRÉCHAUFFAGE VANNE 3 VOIES	EC681	425,00
7661878	VANNE 3 VOIES ENR	EC775	1 699,00

ÉCO-PART. 6,67 5,00 1,67 0,83 0,12 0,02
HT (€) EN SUS

ÉCO-PART. 66,00 16,20 16,05 4,15 1,78
HT (€) INCLUSE 0,76 0,73 0,08 0,07 0,02

Les montants des éco-participations sont susceptibles d'évoluer en cas de modification du barème par notre organisme collecteur.

DIEMABOX

MODULE THERMIQUE D'APPARTEMENT

NOUVEAUTÉ

Produit

- Gamme complète compatible avec production ECS décentralisée dans chaque appartement
- Prêt pour les solutions hybrides et PAC avec température primaire de 55°C
- Solution pour le chauffage et la production d'eau chaude sanitaire collective sans bouclage
- Simple à mettre en place : produit plug&play
- Tous les éléments inclus : vannes, transmetteur de débit, vanne à pression différentielle, filtre et isolation EPP
- Régulation électronique intégrée
- Produit pré-paramétré en usine

- Débit ECS 12l/min ou 16l/min
- Pincement échangeur de seulement 5K
- Vanne à pression différentielle incluse (Modèle CM)



CE

Informations pratiques

Éligibles Aides & Subventions Voir p. 34

Formations proposées Voir p. 42

On vous accompagne Voir p. 33

Page produit site internet

De Dietrich

Bénéfices exploitant

- Confort assuré
- Sécurité garantie
- Pratique
- Économie

Production d'eau chaude sanitaire anti-légionelle

Réalisation de diagnostics à distance possible

Plus de 10 fonctions intégrées : maintient en température de l'échangeur, consigne température de retour, priorité eau chaude sanitaire, fonction anti-légionelle, ...

Permet d'individualiser les frais de chauffage de chaque logement



Les + De Dietrich

- Installez les MTA DIEMABOX avec nos solutions hybrides, comme la pompe à chaleur MMTC R32. Grâce à la température primaire admissible de seulement 55°C, vous optimiserez les performances du système.
- Les radiateurs SAMBA Chappée sont également compatibles avec ces produits.

DIEMABOX

MODULE THERMIQUE D'APPARTEMENT



Modules thermiques d'appartement pour production d'ECS et chauffage central à eau chaude radiateurs ou plancher chauffant

- Les modules Diemabox sont des modules de distribution d'eau chaude primaire dans chaque appartement régulant le chauffage et la production d'eau chaude en fonction des besoins des occupants

DIEMABOX CD

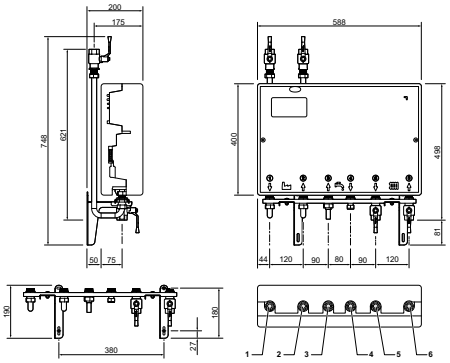

(mm et pouces)

① Retour du circuit primaire (G¾")
② Départ du circuit primaire (G¾")
③ Eau froide sanitaire (G ¾")
④ Eau froide sanitaire (G¾")
⑤ Départ chauffage (G¾")
⑥ Retour chauffage (G ¾")

DIEMABOX CM

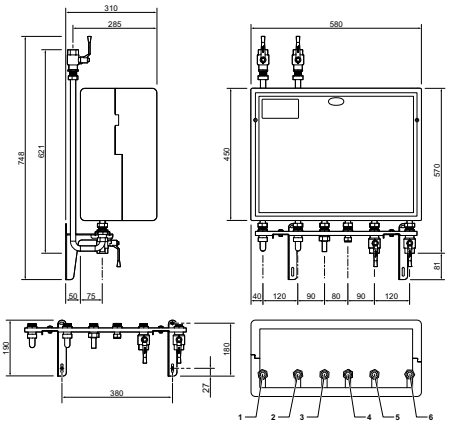

DIEMABOX		CD 12 MTA circuit direct ECS 12l/mn	CD 16 MTA circuit direct ECS 16l/mn	CM 12 MTA circuit mélangé ECS 12l/mn	CM 16 MTA circuit mélangé ECS 16l/mn
CARACTÉRISTIQUES					
Dimensions (haut x larg x prof)	mm	400x588x150		395x588x200	
Pression de service max côté primaire / secondaire / ECS	bar	10 bar			
Température max côté primaire / secondaire / ECS		95°C			
Raccordements hydrauliques (avec barrette prémontage)		3/4" (1")	3/4" (1")	3/4" (1")	3/4" (1")
Poids	kg	15	16	17	17
CIRCUIT CHAUFFAGE					
Type de circuit de chauffage alimenté		1 Réseau direct à température constante (radiateur)	1 Réseau direct à température constante (radiateur)	Réseau régulé par Loi d'Eau sur radiateurs ou plancher chauffant	Réseau régulé par Loi d'Eau sur radiateurs ou plancher chauffant
Possibilité de raccorder Thermostat d'ambiance		oui			
Régulation PID avec Loi d'Eau auto adaptative		oui			
Puissance (primaire 80/50°C)		21 kW (610l/mn)			
Réglage du régulateur de pression différentielle (plage 5 à 30 kPa)	kPa	10 kPa		-	
Régulateur de pression différentielle valeur KVS		oui			
Pression de service max côté chauffage	bar	16	16	10	10
BOUCLE PRIMAIRE					
Température départ	°C	65/95°C			
Différence de pression requise min. – max.	kPa	50 - 250			
Pertes à l' arrêt	W	30			
Pression de service max côté primaire	bar	16			
PRODUCTION ECS					
Production instantanée d'ECS via un échangeur à plaques		50°C			
Type d'échangeur à plaques ECS		DHW44C	DHW57C	DHW44C	DHW57C
Spécification de conception de l'échangeur de chaleur		Primaire 65/35 °C --ECS 10/60°C			
Puissance (env)	kW	33,5	46	-	-
Débit ECS	l/mn	12	16	12	16
Débit de seuil d' enclenchement	l/mn	1,5			
Perte de charge ECS	kPa	30	75	50	75
Pression max coté ECS	bar	10			
Raccordement électrique					
Alimentation		230V/50Hz			
Puissance électrique des auxiliaires en veille	W	<3			
Puissance électrique des auxiliaires hors circulateur	W	<15			

- Température maxi. de service : 90 °C
- Pression maxi. de service : 10 bar
- Alimentation : 230 V/50 Hz
- Performances ECS 12 et 16 l/mn
- Connectivité (option)
- Modbus Mbus

Détails des données
Voir feuillet technique

PRIX H.T.		CD 12	CD 16	CM 12	CM 16
DIEMABOX	Réf.	7837976	7837978	7837979	7837980
	€	**1 940,00**	**1 975,00**	**2 530,00**	**2 545,00**

De Dietrich

DIEMABOX

MODULE THERMIQUE D'APPARTEMENT

COLISAGE

DÉSIGNATION DIEMABOX	RÉFÉRENCE COMPLÈTE	PRIX HT (€) ECOPART : VOIR LISTE COLIS	NOMBRE DE COLIS	DIEMABOX
DIEMABOX CD 12	7837976	**1 940,00**	1	7837976
DIEMABOX CD 16	7837978	**1 975,00**	1	7837978
DIEMABOX CM 12	7837979	**2 530,00**	1	7837979
DIEMABOX CM 16	7837980	**2 545,00**	1	7837980

LISTE DES COLIS

RÉF.	DÉSIGNATION	COLIS	PRIX HT (€)	RÉF.	DÉSIGNATION	COLIS	PRIX HT (€)
7837976	DIEMABOX CD 12		**1 940,00**	7837979	DIEMABOX CM 12		**2 530,00**
7837978	DIEMABOX CD 16		**1 975,00**	7837980	DIEMABOX CM 16		**2 545,00**

OPTIONS

	RÉF.	DÉSIGNATION	COLIS	PRIX HT (€)
	7853567	BARRETTE 33 KW 12L/MN		**210,00**
	7853566	BARRETTE 46 KW 16L/MN		**210,00**
	7853565	BARRETTE RACCORD HAUT 33 KW 12L/MN		**260,00**
	7853564	BARRETTE RACCORD HAUT 46 KW 16L/MN		**260,00**
	7853563	MODULE DE COMMUNICATION MERCURIUS		**825,00**
	7853562	COMPTEUR D'ÉNERGIE		**360,00**

ÉCO-PART. **6,67** **5,00** **1,67** **0,83** **0,12** **0,02**
HT (€) EN SUS

ÉCO-PART. **66,00** **16,20** **16,05** **4,15** **1,78**
HT (€) INCLUSE **0,76** **0,73** **0,08** **0,07** **0,02**

Les montants des éco-participations sont susceptibles d'évoluer en cas de modification du barème par notre organisme collecteur.

POUR PLUS D'INFORMATIONS SUR NOS
SERVICES & OUTILS
SE REPORTER AUX P 30 ET SUIVANTES

PSB ET PS
BALLONS **TAMPON PRIMAIRE**

Produit

- Multiples points de raccordement pour chaudières et des circuits de chauffage
- Facilité d'installation
- Habillage livré non monté, possibilité de montage après le raccordement
- Une gamme étendue de 600 à 3000L
- PSB : Ballons de stockage en tôle d'acier de forte épaisseur
- PS : Ballons de stockage en tôle d'acier de forte épaisseur avec, en partie basse un échangeur en tube lisse soudé dans la cuve, pour raccordement à l'installation solaire

- Ballon de stockage primaire
- Habillage souple M1 et tôlé M0 avec une isolation performante de 100 mm pour des déperditions thermiques minimales
- 7 piquages de raccordements hydrauliques



Informations pratiques

Éligibles Aides & Subventions **Voir p. 34**

Formations proposées **Voir p. 42**

On vous accompagne **Voir p. 33**

De Dietrich

PSB DE 550 A 3000 L

BALLONS **TAMPON PRIMAIRE SANS SERPENTIN**



Ballons de stockage en tôle d'acier de forte épaisseur

- Revêtement intérieur par peinture antirouille noire pour la production et le stockage d'eau chaude pour le chauffage
- Multiples points de raccordement pour une ou des chaudières et des circuits de chauffage
- Habillage disponible en 2 versions :
  - habillage rigide (HR), en fibres polyester de 100 mm d'épaisseur avec peau extérieure en polystyrol
  - habillage souple (HS), en laine minérale épaisseur 100 mm, avec peau extérieure en PVC, classement au feu M1

PSB 600 A 3000

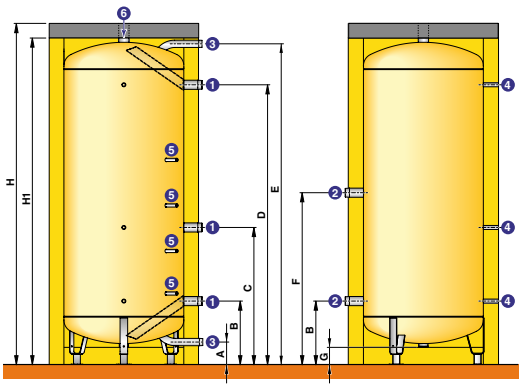

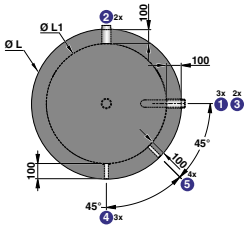

(mm et pouces)

① ② ③ Entrée/Sortie eau stockage
④ Manchon pour doigt de gant 1/2"
⑤ Doigt de gant (tube) 1/2"
⑥ Sortie eau stockage / purge Rp 2"

ØL : diamètre cuve avec habillage
ØL1 : diamètre cuve sans habillage
R : Filetage
Rp : Taraudage
G : Filetage ext. cylindrique (étanchéité par joint plat)

PSB...HR	Ø ① ②	Ø ③	H	H1	Ø L	Ø L1	A	B	C	D	E	F	G
600	R 1"1/2	R 1"1/2	2187	2087	830	630	234	500	932	1795	2061	1061	215
800	R 1"1/2	R 1"1/2	2008	1908	990	790	230	494	864	1606	1870	1055	195
1000	R 2"	R 1"1/2	2321	2221	990	790	230	494	979	1919	2183	1208	195
1500	R 2"	R 1"1/2	2133	2033	1300	1100	298	600	949	1645	1947	1110	215
2000	R 2"	R 1"1/2	2374	2274	1300	1100	298	600	1029	1886	2188	1210	215
2500	R 2"1/2	R 2"	2012	1912	1600	1400	187	480	790	1445	1740	990	18
3000	R 2"1/2	R 2"	2174	2074	1600	1400	187	480	856	1607	1902	990	18

PSB... HR/HS		PSB 600	PSB 800	PSB 1000	PSB 1500	PSB 2000	PSB 2500	PSB 3000
Classe d'efficacité énergétique		C	C	C	C	C	-	-
Capacité	l	550	750	1000	1500	2000	2500	3000
Coefficient de pertes thermiques UA (habillage HR/HS)	W/K	2,5/2,7	2,8/3,0	2,9/3,2	3,4/3,8	3,8/4,4	4,1/4,6	4,6/4,8
Poids d'expédition	kg	120	150	170	335	360	450	480

Pression de service maxi. : - cuve : 5 bar ⋮ Température maxi. de service : - cuve : 95 °C

PRIX H.T.		PSB 600	PSB 800	PSB 1000	PSB 1500	PSB 2000	PSB 2500	PSB 3000
	Colis	AJ52	AJ53	AJ54	AJ55	AJ56	AJ57	AJ58
CUVE	Réf.	7650454	7650455	7650456	7650457	7650458	7650459	7650460
	€	**1 486,00**	**1 606,00**	**1 999,00**	**2 379,00**	**3 123,00**	**3 419,00**	**4 014,00**
	Colis	AJ87	AJ88	AJ89	AJ90	AJ91	AJ92	AJ93
HABILLAGE RIGIDE (HR)	Réf.	7650489	7650490	7650491	7650492	7650493	7650494	7650495
	€	**893,00**	**922,00**	**1 042,00**	**1 635,00**	**1 934,00**	**2 230,00**	**2 528,00**
	Colis	AJ107	AJ108	AJ109	AJ110	AJ111	AJ112	AJ113
HABILLAGE SOUPLE (HS) M1	Réf.	7650513	7650514	7650526	7650527	7650528	7650529	7650532
	€	**576,00**	**667,00**	**990,00**	**1 042,00**	**1 191,00**	**1 338,00**	**1 486,00**

PS DE 550 A 3000 L

BALLONS **TAMPON PRIMAIRE AVEC SERPENTIN**



Ballons de stockage en tôle d'acier de forte épaisseur avec, en partie basse un échangeur en tube lisse soudé dans la cuve, pour raccordement à l'installation solaire

- Le revêtement intérieur par peinture antirouille noire destine ces ballons uniquement à la production et stockage d'eau chaude pour le chauffage
- La cuve dispose de multiples points de raccordement pour une ou des chaudières et des circuits de chauffage
- Habillage disponible en 2 versions :
  - habillage rigide (HR), en fibres polyester de 100 mm d'épaisseur avec peau extérieure en polystyrol
  - habillage souple (HS), en laine minérale épaisseur 100 mm, avec peau extérieure en PVC, classement au feu M1

PS 600 A 3000

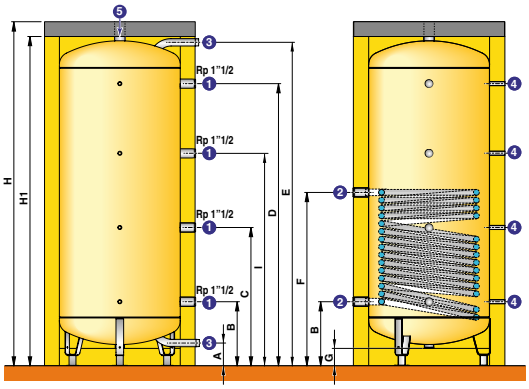

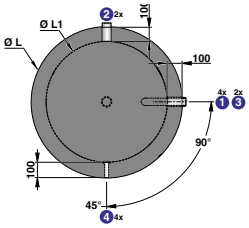

(mm et pouces)

① ③ Entrée/Sortie eau stockage
② Entrée / Sortie échangeur Rp 1"1/2
④ Manchon pour doigt de gant 1/2"
⑤ Sortie eau stockage / purge Rp 2"

ØL : diamètre cuve avec habillage
ØL1 : diamètre cuve sans habillage
R: Filetage
Rp: Taraudage

PS... HR/HS	Ø ① ②	Ø ③	H	H1	Ø L	Ø L1	A	B	C	D	E	F	G	I
600	R 1"1/2	R 1"1/2	2187	2087	830	630	234	500	932	1795	2061	1061	212	1363
800	R 1"1/2	R 1"1/2	2008	1908	990	790	230	494	864	1606	1870	1055	195	1235
1000	R 2"	R 1"1/2	2321	2221	990	790	230	494	979	1919	2183	1208	195	1464
1500	R 2"	R 1"1/2	2133	2033	1300	1100	298	600	949	1645	1947	1110	215	1297
2000	R 2"	R 1"1/2	2374	2274	1300	1100	298	600	1029	1886	2188	1212	215	1457
2500	R 2"1/2	R 2"	2012	1912	1600	1400	187	480	802	1445	1740	990	18	1123
3000	R 2"1/2	R 2"	2174	2074	1600	1400	187	480	856	1607	1902	990	18	1231

PS... HR/HS		PS 600	PS 800	PS 1000	PS 1500	PS 2000	PS 2500	PS 3000
Classe d'efficacité énergétique		C	C	C	C	C	-	-
Capacité	l	550	750	1000	1500	2000	2500	3000
Volume échangeur	l	15,2	19,8	25,5	26,7	31,9	35,2	35,2
Surface d'échange de l'échangeur/surf. capteur max.	m^2	2/10	2,6/12	3,3/16	3,5/15	4,2/18	4,6/20	4,6/20
Coefficient de pertes thermiques UA (habillage HR/HS)	W/K	2,5/2,7	2,8/3,0	2,9/3,2	3,4/3,8	3,8/4,4	4,1/4,6	4,6/4,8
Poids d'expédition	kg	150	190	220	340	420	505	535

Pression de service maxi. :
- cuve : 6 bar
- échangeur : 12 bar

Température maxi. de service :
- cuve : 95 °C
- échangeur solaire : 95 °C

PRIX H.T.		PS 600	PS 800	PS 1000	PS 1500	PS 2000	PS 2500	PS 3000
	Colis	AJ59	AJ60	AJ61	AJ62	AJ63	AJ64	AJ65
CUVE	Réf.	7650461	7650462	7650463	7650464	7650465	7650466	7650467
	€	**2 111,00**	**2 678,00**	**3 006,00**	**4 194,00**	**4 938,00**	**5 681,00**	**6 273,00**
	Colis	AJ87	AJ88	AJ89	AJ90	AJ91	AJ92	AJ93
HABILLAGE RIGIDE (HR) M0	Réf.	7650489	7650490	7650491	7650492	7650493	7650494	7650495
	€	**893,00**	**922,00**	**1 042,00**	**1 635,00**	**1 934,00**	**2 230,00**	**2 528,00**
	Colis	AJ107	AJ108	AJ109	AJ110	AJ111	AJ112	AJ113
HABILLAGE SOUPLE (HS) M1	Réf.	7650513	7650514	7650526	7650527	7650528	7650529	7650532
	€	**576,00**	**667,00**	**990,00**	**1 042,00**	**1 191,00**	**1 338,00**	**1 486,00**

De Dietrich

PSB ET PS

BALLONS **TAMPON PRIMAIRE AVEC OU SANS SERPENTIN**

COLISAGE

DÉSIGNATION BALLON DE STOCKAGE PSB Désignation ballon de stockage	RÉFÉRENCE COMPLÈTE	PRIX HT (€) ECOPART : VOIR LISTE COLIS	NOMBRE DE COLIS	CUVE 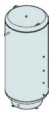	HABILLAGE RIGIDE SIMPLE (GRIS)	HABILLAGE SOUPLE M1 (BLANC)
PSB 600	-	-	2	7650454	7650489	7650513
PSB 800	-	-	2	7650455	7650490	7650514
PSB 1000	-	-	2	7650456	7650491	7650526
PSB 1500	-	-	2	7650457	7650492	7650527
PSB 2000	-	-	2	7650458	7650493	7650528
PSB 2500	-	-	2	7650459	7650494	7650529
PSB 3000	-	-	2	7650460	7650495	7650532

DÉSIGNATION BALLON DE STOCKAGE PS (SOLAIRE) Désignation ballon de stockage	RÉFÉRENCE COMPLÈTE	PRIX HT (€) ECOPART : VOIR LISTE COLIS	NOMBRE DE COLIS	CUVE 	HABILLAGE RIGIDE SIMPLE (GRIS)	HABILLAGE SOUPLE M1 (BLANC)
PS 600	-	-	2	7650461	7650489	7650513
PS 800	-	-	2	7650462	7650490	7650514
PS 1000	-	-	2	7650463	7650491	7650526
PS 1500	-	-	2	7650464	7650492	7650527
PS 2000	-	-	2	7650465	7650493	7650528
PS 2500	-	-	2	7650466	7650494	7650529
PS 3000	-	-	2	7650467	7650495	7650532

POUR PLUS D'INFORMATIONS SUR NOS
SERVICES & OUTILS
SE REPORTER AUX P 30 ET SUIVANTES

PSB ET PS

BALLONS **TAMPON PRIMAIRE AVEC OU SANS SERPENTIN**

BALLON TAMPON PS (BALLONS AVEC SERPENTIN)

PS 600 HR/HS

RÉF.	DÉSIGNATION	COLIS	PRIX HT (€)
7650461	CUVE PS 600	AJ59	2 111,00
HABILLAGES A CHOISIR AVEC LA CUVE			
7650489	HABILLAGE RIGIDE 600	AJ87	893,00
7650513	HABILLAGE SOUPLE HS 600	AJ107	576,00

PS 800 HR/HS

RÉF.	DÉSIGNATION	COLIS	PRIX HT (€)
7650462	CUVE PS800	AJ60	2 678,00
HABILLAGES A CHOISIR AVEC LA CUVE			
7650490	HABILLAGE RIGIDE 800	AJ88	922,00
7650514	HABILLAGE SOUPLE HS 800	AJ108	667,00

PS 1000 HR/HS

RÉF.	DÉSIGNATION	COLIS	PRIX HT (€)
7650463	CUVE PS1000	AJ61	3 006,00
HABILLAGES A CHOISIR AVEC LA CUVE			
7650491	HABILLAGE RIGIDE HR 1000	AJ89	1 042,00
7650526	HABILLAGE SOUPLE HS 1000	AJ109	990,00

PS 1500 HR/HS

RÉF.	DÉSIGNATION	COLIS	PRIX HT (€)
7650464	CUVE PS1500	AJ62	4 194,00
HABILLAGES A CHOISIR AVEC LA CUVE			
7650492	HABILLAGE RIGIDE HR 1500	AJ90	1 635,00
7650527	HABILLAGE SOUPLE HS 1500	AJ110	1 042,00

PS 2000 HR/HS

RÉF.	DÉSIGNATION	COLIS	PRIX HT (€)
7650465	CUVE PS2000	AJ63	4 938,00
HABILLAGES A CHOISIR AVEC LA CUVE			
7650493	HABILLAGE RIGIDE HR 2000	AJ91	1 934,00
7650528	HABILLAGE SOUPLE HS 2000	AJ111	1 191,00

PS 2500 HR/HS

RÉF.	DÉSIGNATION	COLIS	PRIX HT (€)
7650466	CUVE PS2500	AJ64	5 681,00
HABILLAGES A CHOISIR AVEC LA CUVE			
7650494	HABILLAGE RIGIDE HR 2500	AJ92	2 230,00
7650529	HABILLAGE SOUPLE HS 2500	AJ112	1 338,00

BALLON TAMPON PSB (BALLONS SANS SERPENTIN)

PSB 600 HR/HS

RÉF.	DÉSIGNATION	COLIS	PRIX HT (€)
7650454	CUVE PSB 600	AJ52	1 486,00
HABILLAGES A CHOISIR AVEC LA CUVE			
7650489	HABILLAGE RIGIDE 600	AJ87	893,00
7650513	HABILLAGE SOUPLE HS 600	AJ107	576,00

PSB 800 HR/HS

RÉF.	DÉSIGNATION	COLIS	PRIX HT (€)
7650455	CUVE PSB 800	AJ53	1 606,00
HABILLAGES A CHOISIR AVEC LA CUVE			
7650490	HABILLAGE RIGIDE 800	AJ88	922,00
7650514	HABILLAGE SOUPLE HS 800	AJ108	667,00

PSB 1000 HR/HS

RÉF.	DÉSIGNATION	COLIS	PRIX HT (€)
7650456	CUVE PSB1000	AJ54	1 999,00
HABILLAGES A CHOISIR AVEC LA CUVE			
7650491	HABILLAGE RIGIDE HR 1000	AJ89	1 042,00
7650526	HABILLAGE SOUPLE HS 1000	AJ109	990,00

PSB 1500 HR/HS

RÉF.	DÉSIGNATION	COLIS	PRIX HT (€)
7650457	CUVE PSB 1500	AJ55	2 379,00
HABILLAGES A CHOISIR AVEC LA CUVE			
7650492	HABILLAGE RIGIDE HR 1500	AJ90	1 635,00
7650527	HABILLAGE SOUPLE HS 1500	AJ110	1 042,00

PSB 2000 HR/HS

RÉF.	DÉSIGNATION	COLIS	PRIX HT (€)
7650458	CUVE PSB 2000	AJ56	3 123,00
HABILLAGES A CHOISIR AVEC LA CUVE			
7650493	HABILLAGE RIGIDE HR 2000	AJ91	1 934,00
7650528	HABILLAGE SOUPLE HS 2000	AJ111	1 191,00

PSB 2500 HR/HS

RÉF.	DÉSIGNATION	COLIS	PRIX HT (€)
7650459	CUVE PSB 2500	AJ57	3 419,00
HABILLAGES A CHOISIR AVEC LA CUVE			
7650494	HABILLAGE RIGIDE HR 2500	AJ92	2 230,00
7650529	HABILLAGE SOUPLE HS 2500	AJ112	1 338,00

PSB ET PS

BALLONS **TAMPON PRIMAIRE AVEC OU SANS SERPENTIN**

BALLON TAMPON PS (BALLONS AVEC SERPENTIN)

PS 3000 HR/HS

	RÉF.	DÉSIGNATION	COLIS	PRIX HT (€)
	7650467	CUVE PS3000	AJ65	**6 273,00**
HABILLAGES A CHOISIR AVEC LA CUVE				
	7650495	HABILLAGE RIGIDE HR 3000	AJ93	**2 528,00**
	7650532	HABILLAGE SOUPLE HS 3000	AJ113	**1 486,00**

OPTIONS

	RÉF.	DÉSIGNATION	COLIS	PRIX HT (€)
	89757746	THERMOMÈTRE	AJ32	**80,30**

BALLON TAMPON PSB (BALLONS SANS SERPENTIN)

PSB 3000 HR/HS

	RÉF.	DÉSIGNATION	COLIS	PRIX HT (€)
	7650460	CUVE PSB 3000	AJ58	**4 014,00**
HABILLAGES A CHOISIR AVEC LA CUVE				
	7650495	HABILLAGE RIGIDE HR 3000	AJ93	**2 528,00**
	7650532	HABILLAGE SOUPLE HS 3000	AJ113	**1 486,00**

ÉCO-PART. **6,67** **5,00** **1,67** **0,83** **0,12** **0,02**
HT (€) EN SUS

ÉCO-PART. **66,00** **16,20** **16,05** **4,15** **1,78**
HT (€) INCLUSE **0,76** **0,73** **0,08** **0,07** **0,02**

Les montants des éco-participations sont susceptibles d'évoluer en cas de modification du barème par notre organisme collecteur.

POUR PLUS D'INFORMATIONS SUR NOS
SERVICES & OUTILS
SE REPORTER AUX P 30 ET SUIVANTES

VENTILATION

SOMMAIRE - GUIDE DE CHOIX



	ENOV@HOME	DD VMC HYGRO SF MI
Type de ventilation	Solution unique pour Chauffer, Climatiser et Purifier	VMC simple flux
Page	494	498



DD VMC DF 300 MI

VMC double flux

500



cPURE

Purificateur d’air mobile

502

ENOV@HOME

LA SOLUTION UNIQUE POUR **CHAUFFER, CLIMATISER ET PURIFIER LA MAISON NEUVE**

Produit

- Innovation pour la maison individuelle neuve
- Solution complète, performante et interconnectée
- Solution combinée à la pompe à chaleur Strateo R32 permettant une installation facile
- Libère les murs et les espaces d'aménagement

- Chauffer, climatiser et purifier
- Pilotage global et ergonomique

5 VMC SIMPLE FLUX



VMC simple flux hygroréglable avec avis technique de compatibilité avec l'unité de traitement d'air d'enov@home.



3 VECTEUR AIR

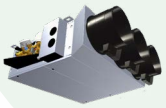

Unité de traitement d'air silencieuse implantée en faux plafond, avec fonctions chauffage, climatisation et purification d'air, raccordée à la pompe à chaleur et pilotée par la régulation enov@home.

4

Tablette de gestion principale permettant la commande globale du confort de la maison : chauffage, climatisation, eau chaude sanitaire et qualité d'air. Interconnectée avec tous les éléments de la solution et avec les sondes d'ambiance de chaque pièces, elle permet aux utilisateurs de piloter l'ensemble de leurs besoins.



Informations pratiques

FORMEZ-VOUS
Formations proposées
Voir p. 42

CARRÉ VIP
On vous accompagne
Voir p. 33

FABRICATION 100% FRANÇAISE
HORS MODULES EXTÉRIEURS PAC ET VMC

Page produit site internet

De Dietrich



2 PLANCHER CHAUFFANT

Pilotage individuel de chaque circuit du plancher, grâce au coffret hydraulique connecté à la régulation enov@home.

1 POMPE À CHALEUR

TRIPLE SERVICE



Pompe à chaleur air/eau STRATEO R32 compacte, avec ballon d'eau chaude sanitaire intégré pour le chauffage et le rafraîchissement de la maison.

R32

JUSQU'À

A+++

A+

CE

certified performances available on: keymark.eu/en/certificates/certificates-data-base

Bien chez soi

Une solution unique pour chauffer, climatiser et purifier la maison.
Une solution qui libère les espaces dans toutes les pièces.
Un système simple et réactif répondant à votre besoin dans chacune des pièces.
La fonctionnalité de purification d'air permet de capter les polluants présents à l'intérieur de la maison.
Une qualité de vie garantie sans compromis pour la planète.

ENOV@HOME

LA SOLUTION UNIQUE POUR CHAUFFER, CLIMATISER ET PURIFIER LA MAISON NEUVE

Page produit site internet



Destinée à la maison individuelle neuve et développée avec l'exigence De Dietrich, la solution enov@home répond aux besoins des utilisateurs en terme de confort, tout en tenant compte des critères économiques, environnementaux, de qualité d'air et de maintenance.

Pour cela De Dietrich a choisi comme élément central la pompe à chaleur STRATEO R32 et sa fonction triple services : eau chaude sanitaire, chauffage et climatisation.
La solution comprend un plancher chauffant / rafraîchissant et la nouvelle unité de traitement d'air fonctionnant pour les modes chauffage, climatisation et purification d'air.
L'ensemble est piloté par la nouvelle interface à écran tactile 7" De Dietrich, offrant une ergonomie d'utilisation centralisée et pièce par pièce pour gérer l'ensemble des fonctions : eau chaude sanitaire, chauffage, climatisation et purification de l'air.

Pour plus de renseignements :

De Dietrich Eurevia Solutions est à votre disposition au **0 825 290 202** Service 0,15 € / min + prix appel
(Service ouvert tous les jours du lundi au vendredi, de 8h30-12h30 / 13h30-17h) ou par mail : preconisation@bdrthermea.fr

1 LOT POMPE À CHALEUR



1 POMPE À CHALEUR

STRATEO R32 DE 4,5 À 8 KW

POMPES À CHALEUR AIR/EAU
"SPLIT INVERTER" TRIPLE SERVICES

Pour les caractéristiques techniques : voir page 64

COLISAGE

DÉSIGNATION MR : MONOPHASÉ	RÉFÉRENCE COMPLÈTE	PRIX HT (€) ECOPART : VOIR LISTE COLIS	NOMBRE DE COLIS	UNITÉ EXTÉRIEURE AWHPR	MODULE INTÉRIEUR MIC	PLATINE HYDRAULIQUE
STRATEO R32 1 CIRCUIT						
STRATEO 4.5 MR/E R32	7773934	Nous consulter	3	7736361	7764441	7766827
STRATEO 6 MR/E R32	7773936	Nous consulter	3	7736362	7764441	7766827
STRATEO 8 MR/E R32	7773938	Nous consulter	3	7736363	7764441	7766827
STRATEO R32 2 CIRCUITS						
STRATEO 4.5 MR/E 2C R32	7773939	Nous consulter	3	7736361	7766961	7766965
STRATEO 6 MR/E 2C R32	7773962	Nous consulter	3	7736362	7766961	7766965
STRATEO 8 MR/E 2C R32	7773963	Nous consulter	3	7736363	7766961	7766965

LISTE DES COLIS

RÉF.	DÉSIGNATION	COLIS	PRIX HT (€)
7764441	MIC-1C V190 R32	HK260	Nous consulter
7766961	MIC-2C V190 R32	HK261	Nous consulter
7766827	Platine hydraulique 1C R32	HK264	Nous consulter
7766965	Platine hydraulique 2C R32	HK265	Nous consulter

RÉF.	DÉSIGNATION	COLIS	PRIX HT (€)
7736361	AWHPR 4 MR	HK80	Nous consulter
7736362	AWHPR 6 MR	HK81	Nous consulter
7736363	AWHPR 8 MR	HK82	Nous consulter

OPTIONS RÉGULATION

	RÉF.	DÉSIGNATION	COLIS	PRIX HT (€)
	7636899	KIT SILENCIEUX MODULE EXTÉRIEUR	EH572	Nous consulter
	7727379	KIT ANODE ACTIVE (TAS)	EH921	Nous consulter
	7622433	KIT SONDE CONDENSATION (0-10V)	HZ64	Nous consulter
	100019114	KIT SONDE HYGRO RAFRAÎCHISSEMENT	HK27	Nous consulter

INTERFACE OBLIGATOIRE

	RÉF.	DÉSIGNATION	COLIS	PRIX HT (€)
	7721982	GTW08 INTERFACE MODBUS	AD332	Nous consulter

OPTIONS HYDRAULIQUES

	RÉF.	DÉSIGNATION	COLIS	PRIX HT (€)
	7746192	BOUTEILLE DE DÉCOUPLAGE 25 L	HK146	Nous consulter
	7726776	6 TUBES HYDRAULIQUE FLEXIBLES pour raccord en cuivre	EH920	Nous consulter
	7687189	KIT POMPE DE RELEVAGE	EH860	Nous consulter

OPTIONS FRIGORIFIQUES

	RÉF.	DÉSIGNATION	COLIS	PRIX HT (€)
	100011222	SUPPORT FIXATION MURALE & PLOTS ANTIVIBRATILES	EH95	Nous consulter
	100012533	SUPPORT POSE AU SOL	EH112	Nous consulter
	7694974	SUPPORT AU SOL CAOUTCHOUC 600 MM	EH879	Nous consulter
	100015476	LIAISON FRIGORIFIQUE PE 1/2" 1/4" - LG 10 m	EH142	Nous consulter
	7766855	LIAISONS FRIGORIFIQUES FLEXIBLES 1/4" 1/2" - LG 2,3 M R32	HK267	Nous consulter

De Dietrich

ENOV@HOME

LA SOLUTION UNIQUE POUR CHAUFFER, CLIMATISER ET PURIFIER LA MAISON NEUVE

Détails des données
Voir feuillet technique



2 LOT PLANCHER
Pour les caractéristiques techniques : se reporter au feuillet technique



3 LOT VECTEUR AIR
Pour les caractéristiques techniques : se reporter au feuillet technique



4 LOT RÉGULATION
Pour les caractéristiques techniques : se reporter au feuillet technique



5 LOT VMC SIMPLE FLUX
Pour les caractéristiques techniques : voir page 498

2 LOT PLANCHER

RÉF.	DÉSIGNATION	COLIS	PRIX HT (€)
7817090	PCBT M²- TUBE 13X16, AGRAFES, POURTOUR		Nous consulter
7817269	ÉTUDE ET CALPINAGE VECTEUR AIR PLANCHER		Nous consulter
7817059	COFFRET 2 CIRC.-RAC.VD - 2 MOTORISÉS		Nous consulter
7817060	COFFRET 3 CIRC.-RAC.VD - 3 MOTORISÉS		Nous consulter
7817061	COFFRET 4 CIRC.-RAC.VD - 4 MOTORISÉS		Nous consulter
7817062	COFFRET 5 CIRC.-RAC.VD - 5 MOTORISÉS		Nous consulter

ACCESSOIRES PLANCHER

RÉF.	DÉSIGNATION	COLIS	PRIX HT (€)
7817064	AGRAFEUSE POUR AGRAFES 30 À 60 MM		Nous consulter
7817066	FILM PRÉTRACÉ POLYANE ROULEAU 100 X 2ML		Nous consulter
7817067	CARTOUCHE THERMOSTATIQUE		Nous consulter

3 LOT VECTEUR AIR

RÉF.	DÉSIGNATION	COLIS	PRIX HT (€)
7843929	UNITÉ TAILLE 6 - 2 VOLETS		Nous consulter
7843930	UNITÉ TAILLE 6 - 3 VOLETS		Nous consulter
7843931	UNITÉ TAILLE 6 - 4 VOLETS		Nous consulter
7843932	UNITÉ TAILLE 8 - 4 VOLETS		Nous consulter
7843933	UNITÉ TAILLE 8 - 5 VOLETS		Nous consulter

RÉF.	DÉSIGNATION	COLIS	PRIX HT (€)
7817267	ÉTUDE ET CALPINAGE VECTEUR AIR SEUL		Nous consulter
7817024	KIT SOUFFLAGE/REPRISE 400S		Nous consulter
7817025	KIT SOUFFLAGE/REPRISE 400		Nous consulter
7817026	KIT SOUFFLAGE/REPRISE 700		Nous consulter

ACCESSOIRES VECTEUR AIR

RÉF.	DÉSIGNATION	COLIS	PRIX HT (€)
7817028	KIT VOLET Ø200		Nous consulter

4 LOT RÉGULATION

RÉF.	DÉSIGNATION	COLIS	PRIX HT (€)
7826019	ÉCRAN TACTILE 7''		Nous consulter

Sur chaque installation il faut une tablette tactile 7826019 qui sert de pilotage centralisé et de sonde d'ambiance, puis ajouter un thermostat par pièce régulée.

RÉF.	DÉSIGNATION	COLIS	PRIX HT (€)
7826020	THERMOSTAT E-BOOK		Nous consulter
7817036	THERMOSTAT RESENS FILAIRE		Nous consulter

5 VMC SIMPLE FLUX

RÉF.	DÉSIGNATION	COLIS	PRIX HT (€)
7811421	DD VMC HYGRO SF MI	EH30	Nous consulter
7673158	BOUCHE EXTRACTION HYGRO CUISINE À PILES 10/40/90 m³/h	EH703	Nous consulter
7603279	BOUCHE EXTRACTION HYGRO CUISINE À PILES 10/45/135 m³/h	EH293	Nous consulter
7673162	BOUCHE EXTRACTION HYGRO CUISINE À CORDON 10/40/90 m³/h	EH707	Nous consulter
7603283	BOUCHE EXTRACTION HYGRO CUISINE À CORDON 10/45/135 m³/h	EH297	Nous consulter
7603286	BOUCHE EXTRACTION HYGRO BAINS 5/40 m³/h	EH299	Nous consulter
7695991	BOUCHE EXTRACTION HYGRO BAINS 5/40/30 m³/h	EH882	Nous consulter

RÉF.	DÉSIGNATION	COLIS	PRIX HT (€)
7695992	BOUCHE EXTRACTION HYGRO BAINS 15/45/40 m³/h	EH883	Nous consulter
7603289	BOUCHE EXTRACTION HYGRO BAINS 10/45 m³/h	EH302	Nous consulter
7673167	BOUCHE EXTRACTION HYGRO BAINS 15/45/45 m³/h	EH712	Nous consulter
7603288	BOUCHE EXTRACTION HYGRO BAINS 10/40 m³/h	EH301	Nous consulter
7603290	BOUCHE EXTRACTION HYGRO WC À PILES 5/30 m³/h	EH303	Nous consulter
7673170	KIT ENTRÉE D'AIR HYGRO 5/45 m³/h	EH715	Nous consulter
7608997	CHAPEAU DE TOITURE COULEUR ARDOISE D 160	EH370	Nous consulter

SERV'élite MISE EN SERVICE

		PRIX NET HT (€)
7854039	MES enov@home	Nous consulter

POUR PLUS D'INFORMATIONS SUR NOS
SERVICES & OUTILS
SE REPORTER AUX P 30 ET SUIVANTES

DD VMC HYGRO SF MI

VMC **DOUBLE FLUX**

Produit

- Compacte et légère
- Facile d'installation en neuf et en rénovation
- Pour les logements neufs ou en rénovation jusqu'au T7
- Conforme ErP 2018 et Avis technique 14.5/17-2286_V3
- Compatible avec les systèmes Hygro A et Hygro B
- Moteur EC basse consommation
- Débit maximal 325m³/h
- Ventilateur centrifuge à réaction à haut rendement en polypropylène

Bénéfices utilisateur

- Qualité d'air optimale
- Optimisation de la consommation énergétique
- Installation peu contraignante
- Solution complète possible

La VMC permet d'éviter la concentration d'humidité, de COV et CO_2

La fonction hygroréglable permet d'adapter automatiquement le débit de la VMC en fonction du taux d'humidité

Optimisation de la consommation énergétique
Idéale en intégration avec enov@home : solution unique pour chauffer, climatiser et purifier

JUSQU'À B



Informations pratiques

Éligibles Aides & Subventions Voir p. 34

Formations proposées Voir p. 42

On vous accompagne Voir p. 33

Page produit site internet

DD VMC HYGRO SF MI

VMC **DOUBLE FLUX**



Ventilation simple flux hygroréglable
Caisson de VMC simple flux compatible pour les Hygro A et Hygro B

DD VMC HYGRO SF MI est un système de ventilation centralisé en fonction de l'humidité relative ambiante (VMC Hygro), qui a été conçu pour une ventilation continue (24/7), de la cuisine et de locaux de service (de 2 à 4), de logements caractérisés par un nombre de pièces habitables allant de 1 à 7 (F1 à F7 pour la norme française).
Par rapport aux VMC autoréglables traditionnelles et aux VMC hygrovariables, pour les VMC hygroréglables le débit d'air extrait est contrôlé par le degré d'ouverture des orifices d'extraction.
Fixation suspendue par cordelette fournie.
Caisson polypropylène, protection IPX4, classe d'isolation II, ventilateur centrifuge en polypropylène. Alimentation 230 VAC. Moteur EC.
6 orifices : 4 entrées Ø 80 mm pour les sanitaires, 1 entrée régulée Ø 125 mm pour la cuisine, 1 sortie Ø 160 mm d'air vicié.

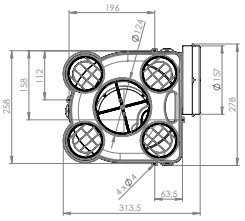

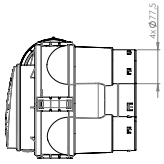

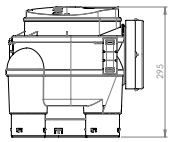

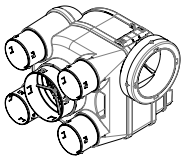

Détails des données
Voir feuillet technique

	UNITÉ	DD VMC HYGRO SF MI
Consommation énergétique spécifique SEC - (Climat moyen)	kWh/m².an	-26,8
Consommation énergétique spécifique SEC - (Climat froid)	kWh/m².an	-53,9
Consommation énergétique spécifique SEC - (Climat chaud)	kWh/m².an	-11,3
Typologie déclarée		UVR-U
Type de conduit (VM - VSD - N/A)		VSD
Débit maximal (Qmax)	m³/h	325,0
Puissance électrique à Qmax	W	40,0
Niveau de puissance acoustique LwA	dB(A)	52
Débit de référence	m³/h	242,0
Différence de pression de référence	Pa	142
SPI (consommation d'énergie spécifique)	W/(m³/h)	0,113
Facteur de régulation CTRL		0,65
Typologie de régulation		Amb. Central.
Taux de fuite externe maximal	%	7,8
Consommation d'électricité annuelle (AEC)	KWh électricité /a	60
AHS moyenne - Économie annuelle de chauffage	KWh énergie primaire /a	2830
AHS froid - Économie annuelle de chauffage	KWh énergie primaire /a	5536
AHS chaud - Économie annuelle de chauffage	KWh énergie primaire /a	1280
Classe énergétique		B

LISTE DES COLIS

RÉF.	DÉSIGNATION	COLIS	PRIX HT (€)
7811421	DD VMC HYGRO SF MI		399,00

LISTE DES ACCESSOIRES VMC

RÉF.	DÉSIGNATION	COLIS	PRIX HT (€)
7673158	BOUCHE EXTRACTION HYGRO CUISINE À PILES 10/40/90 m³/h	EH703	193,60
7603279	BOUCHE EXTRACTION HYGRO CUISINE À PILES 10/45/135 m³/h	EH293	193,60
7673162	BOUCHE EXTRACTION HYGRO CUISINE À CORDON 10/40/90 m³/h	EH707	162,90
7603283	BOUCHE EXTRACTION HYGRO CUISINE À CORDON 10/45/135 m³/h	EH297	162,90
7603286	BOUCHE EXTRACTION HYGRO BAINS 5/40 m³/h	EH299	115,30
7695991	BOUCHE EXTRACTION HYGRO BAINS 5/40/30 m³/h	EH882	165,00
7695992	BOUCHE EXTRACTION HYGRO BAINS 15/45/40 m³/h	EH883	165,00
7603289	BOUCHE EXTRACTION HYGRO BAINS 10/45 m³/h	EH302	115,30
7673167	BOUCHE EXTRACTION HYGRO BAINS 15/45/45 m³/h	EH712	165,00
7603288	BOUCHE EXTRACTION HYGRO BAINS 10/40 m³/h	EH301	115,30
7603290	BOUCHE EXTRACTION HYGRO WC A PILES 5/30 m³/h	EH303	125,90
7673170	KIT ENTRÉE D'AIR HYGRO 5/45 m³/h	EH715	54,00
7608997	CHAPEAU DE TOITURE COULEUR ARDOISE D 160	EH370	99,80

ÉCO-PART. 1,79 1,67 ÉCO-PART. 0,02
HT (€) EN SUS 0,83 0,12 *HT (€) INCLUSE*

Les montants des éco-participations sont susceptibles d'évoluer en cas de modification du barème par notre organisme collecteur.

POUR PLUS D'INFORMATIONS SUR NOS
SERVICES & OUTILS
SE REPORTER AUX P 30 ET SUIVANTES

DD VMC DF 300 MI

VMC **DOUBLE FLUX**

Produit

- Légère (15kg) : facile à transporter et idéale pour une installation murale
- Maintenance aisée : remplacement des filtres 1 fois par an (accessibles en façade)
- Dimensions compactes
- Télécommande disponible en option pour faciliter la mise en service

- Débit maximum 300 m³/h
- Échangeur à plaques à contre-courant : efficacité 91%
- Protection antigel intégrée

Bénéfices utilisateur

- Qualité d'air optimale (filtres M5 et G4)
- Récupération d'énergie (diminution du besoin de chauffage)
- Silencieuse

L'air extérieur est filtré avant d'être soufflé dans le logement, c'est la garantie d'un air sain
Protection antigel de l'échangeur intégrée pour éviter le givre en hiver en cas de basses températures
Diminution du besoin de chauffage grâce à la récupération d'énergie de l'échangeur de chaleur



JUSQU'À A

Eurovent Certita Certification

NF VENTILATION MÉCANIQUE CONTRÔLÉE

Informations pratiques

Éligibles Aides & Subventions Voir p. 34

Formations proposées Voir p. 42

On vous accompagne Voir p. 33

Page produit site internet

De Dietrich

DD VMC DF 300 MI

VMC **DOUBLE FLUX**



Ventilation double flux autoréglable
Caisson de VMC double flux haut rendement de récupération d'énergie

DD VMC 300 DF MI est un récupérateur de chaleur à usage résidentiel, caractérisé par une grande efficacité en termes d'échange thermique, par de faibles consommations (allant de 14,8 W-Th-C à 29,1 W-Th-C) et des dimensions réduites. L'appareil est contrôlé par un système de gestion électronique avancé et il est équipé de ventilateurs motorisés dotés de moteurs EC brushless.
Un échangeur de chaleur est présent à l'intérieur de l'appareil et garantit des niveaux d'échange thermique efficaces = 91%.
L'appareil est doté de fonction by-pass automatique et de protection antigel intégrée.
Kit de fixation mural. 4 piquages Ø 125 mm.
Panneau de contrôle sur la machine.
Télécommande en option.

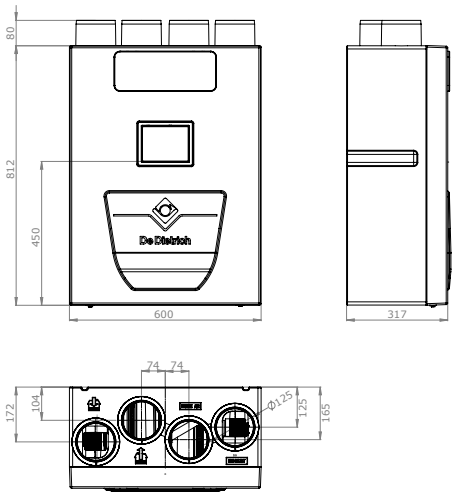

Détails des données
Voir feuillet technique

	UNITÉ	DD VMC DF 300 MI
Consommation énergétique spécifique SEC - (Climat moyen)	kWh/m².an	-35
Consommation énergétique spécifique SEC - (Climat froid)	kWh/m².an	-74
Consommation énergétique spécifique SEC - (Climat chaud)	kWh/m².an	-11
Typologie déclarée		UVR-B
Type de conduit (VM - VSD - N/A)		VSD
Type de système de récupération de chaleur HRS		Heat recovery
Efficacité de l'échangeur	%	91,0
Débit maximal (Qmax)	m³/h	300,0
Puissance électrique à Qmax	W	190,0
Niveau de puissance acoustique LwA	dB(A)	57,2
Débit de référence	m³/h	189,0
Différence de pression de référence	Pa	56
SPI (consommation d'énergie spécifique)	W/(m³/h)	0,4392
Facteur de régulation CTRL		0,85
Typologie de régulation		Amb. Central.
Taux de fuite interne maximal	%	2,8
Taux de fuite externe maximal	%	2,3
Consommation d'électricité annuelle (AEC)	KWh électricité /a	442
AHS moyenne -Economie annuelle de chauffage	KWh énergie primaire /a	4573
AHS froid -Economie annuelle de chauffage	KWh énergie primaire /a	8946
AHS chaud -Economie annuelle de chauffage	KWh énergie primaire /a	2068
Classe énergétique		A

LISTE DES COLIS

RÉF.	DÉSIGNATION	COLIS	PRIX HT (€)
7811420	DD VMC DF 300 MI		**2 499,00**

OPTION RÉGULATION

	RÉF.	DÉSIGNATION	COLIS	PRIX HT (€)
	7826492	TÉLÉCOMMANDE DD VMC DF 300 MI		**180,00**

ÉCO-PART. **1,79** **1,67**
HT (€) EN SUS **0,83** **0,12**

ÉCO-PART. **0,02**
HT (€) INCLUSE

Les montants des éco-participations sont susceptibles d'évoluer en cas de modification du barème par notre organisme collecteur.

ACCESSOIRES VMC

	RÉF.	DÉSIGNATION	COLIS	PRIX HT (€)
	7603305	CAISSON COLLECTEUR 2 PIQUAGES D 125 ET 6 PIQUAGES D 80	EH315	**227,50**
	7603307	CONDUIT PPE D125 - LONGUEUR 2 x 1 M + 2 MANCHONS	EH317	**123,80**
	7603310	2 COUDES 90° PPE D125 + 2 MANCHONS	EH319	**114,30**
	100019966	2 MANCHONS PPE D160	EH274	**39,30**
	7603312	2 MANCHONS PPE D125	EH321	**24,40**

POUR PLUS D'INFORMATIONS SUR NOS
SERVICES & OUTILS
SE REPORTER AUX P 30 ET SUIVANTES

cPURE

PURIFICATEUR D'AIR INTÉRIEUR MOBILE **HAUTE EFFICACITÉ**

Produit

- Manipulation aisée grâce à ses roues
- Ecran de contrôle intuitif
- Répond aux normes réglementaires
- Suivi à distance possible
- Installation plug & play facile par branchement sur secteur

- Débit d'air max de 2 000 m^3/h
- Filtre HEPA H13
- Surface filtrante de $20m^2$

Bénéfices utilisateur

- Air purifié
- Manipulation aisée
- Adaptabilité
- Efficacité prouvée
- Faible maintenance

Suivi en temps réel du niveau de pollution et CO_2

Purificateur d'air mobile sur roulettes

Purification naturelle de l'air sans agents chimiques

Efficace contre les mico-organismes, virus et bactéries, allergènes et pollens

Durée de vie élevée des filtres



Informations pratiques

Éligibles Aides & Subventions Voir p. 34

Formations proposées Voir p. 42

On vous accompagne Voir p. 33

FABRICATION 100% FRANÇAISE

Page produit site internet

De Dietrich

cPURE

PURIFICATEUR D'AIR INTÉRIEUR MOBILE **HAUTE EFFICACITÉ**



L'unité cPURE est un purificateur d'air à très haute efficacité qui permet de traiter la Qualité d'Air Intérieur (QAI) de tout type de locaux comme les salles de réunion, les classes, les salles communes d'EHPAD ou de résidences séniors.

L'unité est dotée de 4 roues pivotantes avec frein permettant une manipulation aisée.
La qualité de sa filtration naturelle sans agent chimique permet de traiter les composés organiques volatils (COV) et les odeurs à travers son préfiltre G4 imprégné de charbon actif.
La filtration HEPA 13 permet de filtrer les particules PM10, 2.5, 1 et les particules de la Covid.
Equipé d'un écran tactile évolué, il vous permettra de contrôler le cPURE très facilement et de suivre en temps réel la Qualité d'Air Intérieur (QAI) et la concentration CO_2.

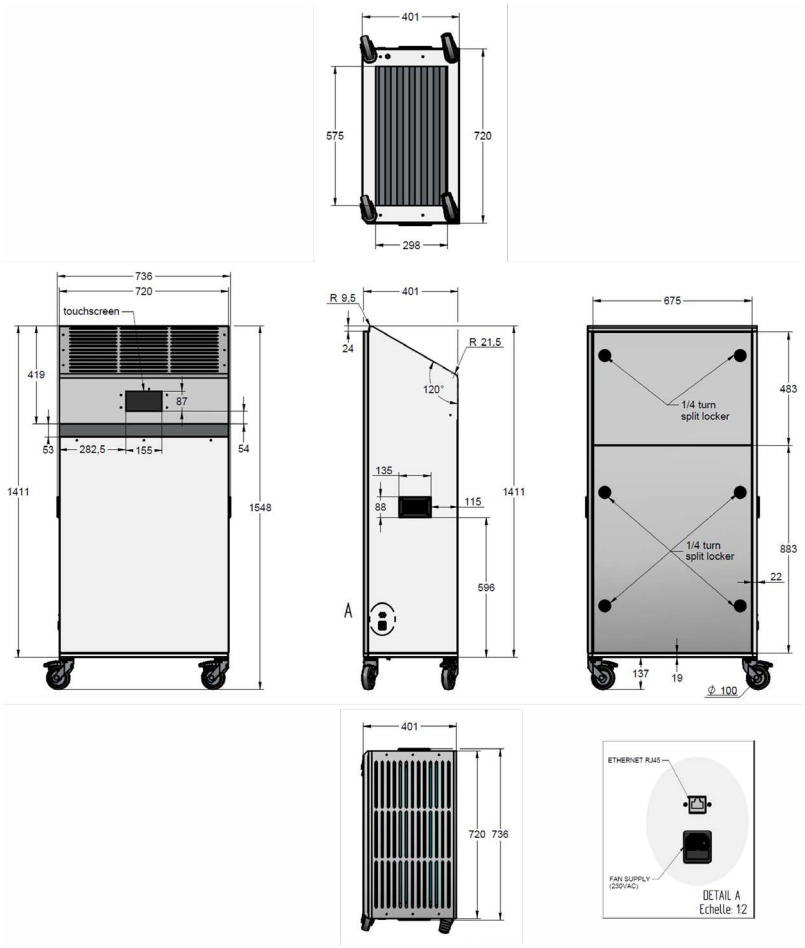

	cPURE
Débit d'air maxi	2 000 m³/h
Dimensions (H x l x L)	155 x 72 x 40 cm
Poids	64 kg
Pré filtre	G4 imprégné charbon actif
Filtration terminale	HEPA H13
Surface filtrante terminale	20 m²
Alimentation	230 V monophasé
Consommation électrique	• 520 W en mode décontamination • 75 W en mode confort
Niveau sonore Lp	• 64 dB(A) en mode décontamination • 39 dB(A) en mode confort

Détails des données
Voir feuillet technique

LISTE DES COLIS

RÉF.	DÉSIGNATION	COLIS	PRIX HT (€)
7826021	PURIFICATEUR AIR HAUTE PERFORMANCE CPURE		**9 900,00**
7826022	PURIFICATEUR AIR CPURE AVEC OPTION CO^2		**10 600,00**

ÉCO-PART. **1,79** **1,67**
HT (€) EN SUS **0,83** **0,12**

ÉCO-PART. **0,02**
HT (€) INCLUSE

Les montants des éco-participations sont susceptibles d'évoluer en cas de modification du barème par notre organisme collecteur.

POUR PLUS D'INFORMATIONS SUR NOS
SERVICES & OUTILS
SE REPORTER AUX P 30 ET SUIVANTES

SOLAIRE

SOMMAIRE - GUIDE DE CHOIX

SYSTÈMES SOLAIRES







	CESI UNO	CESI UNO E	SSC QUADRO
Type de produit	CESI	CESI	SSC
Panneaux associés	D 230 TB ou DH 200 SL	D 230 TB ou DH 200 SL	D 230 TB
Associations ballons	BSL	BESL	QUADRO
Application	Résidentiel	Résidentiel	Résidentiel
Page	508	508 et 513	508 et 516

De Dietrich

PRÉPARATEURS SOLAIRES NON ÉQUIPÉS



MODULENS SOLAIRE

CESI

D 230 TB ou DH 200 SL

200SSL OU 200SHL
Voir onglet ECS

Résidentiel



TWINEO SOLAIRE

CESI

D 230 TB ou DH 200 SL

220SHL
Voir onglet ECS

Résidentiel



INISOL BSL... N

CESI/CESCI

-

BSL... N

Collectif individualisé

508 et 525	508 et 527	508 et 529

SOLAIRE

SOMMAIRE - GUIDE DE CHOIX

PANNEAUX SOLAIRES

		NOUVEAUTÉ	NOUVEAUTÉ	
			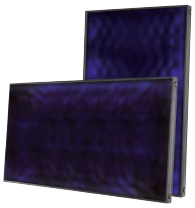	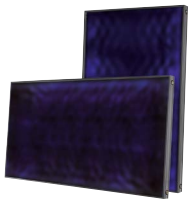
	DH 200SL ET DH 160SL	**D 230 TB**	**PRO C 250 LT**	**PRO C 250**
Type de produit	Panneaux	Panneaux	Panneaux	Panneaux
Associations ballons	CESI BSL CESI BESL	CESI BSL CESI BESL SSC Quadro	B 802-1002 Voir onglet ECS	B 802-1002 Voir onglet ECS
Application	Résidentiel	Résidentiel	Collectif	Collectif
Page	508 et 534	508 et 537	508 et 540	508 et 544

De Dietrich

SOLAIRE PHOTOVOLTAÏQUE

NOUVEAUTÉ

	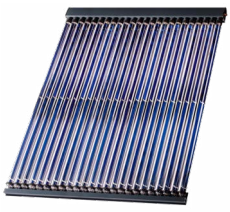		
PRO C 250 TB	**POWER HP**	**PV-Ô**	**KITS PHOTOVOLTAÏQUES**
Panneaux	Panneaux tubulaires	Chauffe-eau fonctionnant avec le surplus de production photovoltaïque	Kits photovoltaïques complets
B 802-1002 Voir onglet ECS	B 802-1002 Voir onglet ECS	-	-
Collectif	Collectif	Résidentiel	Résidentiel
508 et 548	**508 et 552**	**556**	**556 et 560**

SOLAIRE THERMIQUE

APPOINT HYDRO
APPOINT ELEC.

Produit

- Ballon solaire plug & run équipé et testé d'usine avec la station solaire et régulation pré montée.
- Capteurs solaires simple d'installation avec des raccords rapides et une hydraulique sans purge sur le toit.
- Système auto protégé contre les surchauffes par une hydraulique adaptée et un refroidissement de nuit en cas de dépassement des consignes.

- CESI et SSC pour la production d'eau chaude sanitaire et d'eau de chauffage de 150 à 750 litres
- Large choix de panneaux : plans et tubulaires. Compatibles en préssurisé ou auto vidangeable





CESI JUSQU'À

A

A+

AVIS TECHNIQUE

Informations pratiques

Éligibles Aides & Subventions Voir p. 34

Formations proposées Voir p. 42

On vous accompagne Voir p. 33

Page produit site internet

De Dietrich



Bénéfices utilisateur

- Énergie renouvelable
- Solutions durables et résistantes
- Économique
- Adaptabilité à tous les besoins

Energie 100% gratuite et 100% décarbonée : économies d'énergies et pas d'émissions de CO^2

Qualité des matériaux pour maximiser la durée de vie des systèmes

Permet de réaliser des économies dans un contexte où le coût des énergies augmente

Large gamme de systèmes : CESI, SSC avec panneaux performants (tubulaire, avec limitation de température...)

Pleins feux sur le solaire thermique !

De Dietrich propose une large gamme de solaire thermique composée de systèmes CESI, SSC pour la production d'eau chaude sanitaire et d'eau de chauffage avec appoints hydraulique, hydraulique par chaudière et électrique. Ils sont à associer avec nos panneaux solaires adéquats et performants, conçus pour limiter au maximum les surchauffes et augmenter la durée de vie de l'installation.

Nos systèmes solaires garantissent un confort optimal, ils s'inscrivent dans une démarche écologique en fonctionnant avec une énergie gratuite et renouvelable et permettent de réaliser des économies.

SYSTÈME SOLAIRE CESI UNO AVEC PANNEAUX D 230 TB OU DH 200 SL

SYSTÈMES SOLAIRES CESI POUR L'ECS **AVEC APPOINT HYDRAULIQUE**



Les systèmes solaires **Inisol Uno** sont livrés en 2 colis :



- **PACK TOIT** composé de :
  1, 2 ou 3 capteurs Inisol DH 200 SL ou D 230 TB y compris système de fixation et sonde solaire.



- **Préparateur solaire Uno BSL 200, 300 ou 400 litres.**
  Équipé d'origine d'une station solaire, d'une régulation solaire, d'un vase d'expansion et d'un mitigeur thermostatique (voir page ci-contre).



- **À compléter par**
  Fluide caloporteur (prémélange -21 °C) : EG101

SYSTÈME SOLAIRE TYPE			INISOL UNO avec préparateur UNO BSL capacité et capteur solaire, surface nombre Montage type	200-2 200 L 2 M² sur toiture / terrasse	200-4 200 L 4 À 5 M² sur toiture / terrasse	300-4 300 L 4 À 5 M² sur toiture / terrasse	400-6 400 L 6 À 7 M² sur toiture / terrasse
" PACK TOIT " DIETRISOL (3)	Montage sur toiture - de tuiles mécaniques avec crochet universel alu	Pack toit complet 5 M² soit 2 x D 230 TB	Colis Réf.	-	- 7854254	- 7854254	-
		Pack toit complet 7 M² soit 3 x D 230 TB	Colis Réf.	-	-	-	- 7854328
	- Ardoises	Pack toit complet 5M² soit 2x D 230 TB	Colis Réf.	-	- 7854303	- 7854303	-
		Pack toit complet 7M² soit 3x D 230 TB	Colis Réf.	-	-	-	- 7854335
" PACK TOIT " INISOL (3) (voir page 272)	Montage sur toiture - de tuiles mécaniques avec crochet universel alu	Pack toit complet 2 m² soit 1 x Inisol DH 200SL	Colis Réf.	ER771 7652623	-	-	-
		Pack toit complet 4 m² soit 2 x Inisol DH 200SL	Colis Réf.	-	ER772 7652638	ER772 7652638	-
		Pack toit complet 6 m² soit 3 x Inisol DH 200SL	Colis Réf.	-	-	-	ER773 7652640
	- Ardoises	Pack toit complet 2 m² soit 1 x Inisol DH 200SL	Colis Réf.	ER774 7652652	-	-	-
		Pack toit complet 4 m² soit 2 x Inisol DH 200SL	Colis Réf.	-	ER775 7652653	ER775 7652653	-
		Pack toit complet 6 m² soit 3 x Inisol DH 200SL	Colis Réf.	-	-	-	ER776 7652654
	Montage sur terrasse (montage vertical)						
		Pack terrasse complet 2 m² soit 1 x Inisol DH 200SL	Colis Réf.	ER777 7652656	-	-	-
		Pack terrasse complet 4 m² soit 2 x Inisol DH 200SL	Colis Réf.	-	ER778 7652657	ER778 7652657	-
		Pack terrasse complet 6 m² soit 3 x Inisol DH 200SL	Colis Réf.	-	-	-	ER779 7652658
COLIS PRÉP. SOL. +	Préparateur solaire Uno BSL	200	Colis Réf.	ES 146 7786639	ES 146 7786639	-	-
		300	Colis Réf.	-	-	ES 147 7786640	-
		400	Colis Réf.	-	-	-	ES 148 7786641
	Fluide caloporteur		Colis Réf.	EG101 89807794	EG101 89807794	EG101 89807794	2 x EG101 2 x 89807794

De Dietrich

COMPOSITION DU SYSTÈME CESI UNO

PRÉPARATEURS BSL ET PANNEAUX **ASSOCIABLES D 230 TB OU DH 200 SL**



- Cuve en acier émaillé avec isolation en mousse de polyuréthane injectée sans CFC, épaisseur 50 mm, protection par anode en magnésium
- Échangeur inférieur solaire et échangeur supérieur dédié à la chaudière en tubes lisses émaillés extérieurement
- Résistance électrique en option
- Pré-équipés et précâblés d'origine avec tous les composants nécessaires au raccordement et à la commande d'une installation solaire : station solaire avec pompe modulante, dégazeur à purge manuelle, vase d'expansion, groupe de sécurité solaire, dispositif de remplissage et de vidange, bac de récupération fluide et mitigeur thermostatique
- Régulation solaire CS2+
- Raccordements à l'arrière par « Plug and Heat System »
- Habillage et capots en ABS

① Départ eau chaude sanitaire G 1"
③ Recirculation eau chaude sanitaire G 3/4"
⑥ Entrée eau froide sanitaire + Orifice de vidange G 1"
⑦ Entrée échangeur solaire DN 18 mm
⑧ Sortie échangeur solaire DN 18 mm
⑨ Emplacement sonde solaire
⑩ Appoint électrique

Cotes (mm)	A	B	C	D	E	F	Ø G	H	J
BSL 200	70,5	912	1092	1182	1323,5	1422,5	604	900	1513
BSL 300	71	1127	1307	1397	1694	1796	604	900	1911
BSL 400	66	992	1172	1262	1558	1672	704	1000	1861

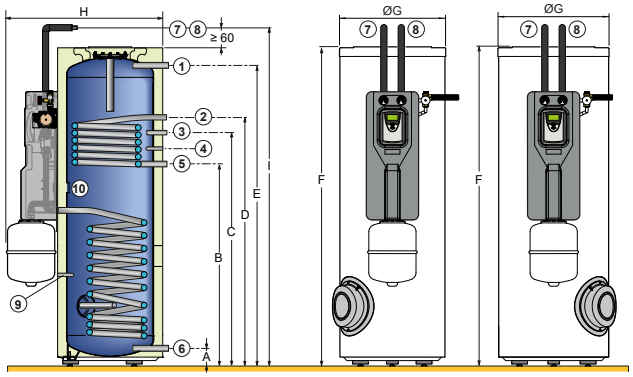

INISOL UNO		BSL 200		BSL 300		BSL 400	
Volume de stockage (V)	l	225		300		400	
Volume d'appoint hydraulique	l	75		105		150	
Volume solaire	l	150		195		250	
Échangeur		inf. (solaire)	sup. (chaud.)	inf. (solaire)	sup. (chaud.)	inf. (solaire)	sup. (chaud.)
Capacité échangeur	l	5,6	5,1	8,1	5,1	10,1	5,1
Surface d'échange	m^2	0,84	0,76	1,2	0,76	1,50	0,76
Débit primaire	m^3/h		2		2		2
Température primaire	°C		80		80		80
Puissance échangée (1)	kW		24		24		24
Débit horaire à ΔT = 35 K (1)	l/h		590		590		590
Capacité de puisage sur 10 minutes (ΔT = 30°C) (2)	l/10 Min.		150		200		270
Coefficient de pertes thermiques ballon (UA_S)	W/K	1,67		2,04		2,41	
Perte statiques (S)	W	75		92		108	
Consommation d'entretien (ΔT=45K)	kWh/24h	1,80		2,20		2,60	
Poids net/brut	kg	93/109		110/126		139/155	

(1) Température primaire : 80 °C - Entrée eau froide sanitaire : 10 °C - Sortie eau chaude sanitaire : 45 °C - Débit primaire : 2 m^3/h
(2) Température primaire : 80 °C - Entrée eau froide sanitaire : 10 °C - Sortie eau chaude sanitaire : 40 °C - Stockage eau chaude sanitaire : 65 °C

Température maximale de service :
- primaire (échangeur) : 110 °C
- secondaire (cuve) : 95 °C

Pression maximale de service :
- primaire (échangeur) : 10 bar
- secondaire (cuve) : 10 bar

Détails des données
Voir feuillet technique



PANNEAU D 230 TB

Capteur solaire pour la préparation de l'eau chaude sanitaire et/ou l'appoint au chauffage.
- Hautes performances
- Système "steamback" anti surchauffe pour une longévité accrue
- Fin et léger pour une manipulation aisée

Voir p. 537



PANNEAU DH 200 SL

Capteur solaire pour la préparation de l'eau chaude sanitaire et/ou l'appoint au chauffage.
- Pour montage vertical sur toiture ou en terrasse
- Extra plats

Voir p. 534

Se référer à la liste des colisages pour les prix des préparateurs et des packs toits de panneaux

SYSTÈME SOLAIRE CESI UNO AVEC PANNEAUX D 230 TB ET DH 200 SL

SYSTÈMES SOLAIRES CESI **AVEC APPOINT HYDRAULIQUE**

APPOINT HYDRO

COLISAGE

DÉSIGNATION	1 BALLON	CHAMP SOLAIRE 1 PANNEAU		CHAMP SOLAIRE 2 PANNEAUX		CHAMP SOLAIRE 3 PANNEAUX	
UNO 200 - BSL 200	7786639	PACK TOIT 1 DH 200 SL- 2M² CROCHET UNIVERSEL TUILES MÉCANIQUE	7652623	PACK TOIT 2 D 230 TB - 5 M² CROCHET UNIVERSEL TUILES MÉCANIQUES	7854254	-	-
		PACK TOIT 1 DH 200 SL- 2M² SUR ARDOISE	7652652	PACK TOIT COMPLET 5M² SOIT 2X D 230 TB SUR ARDOISE	7854303	-	-
		PACK TOIT 1 DH 200 SL- 2M² MONTAGE VERTICAL SUR TERRASSE	7652656	PACK TOIT 2 DH 200 SL- 4M² CROCHET UNIVERSEL TUILES MÉCANIQUES	7652638	-	-
		-	-	PACK TOIT 2 DH 200 SL - 4M² SUR TOITURE ARDOISES	7652653	-	-
		-	-	PACK TOIT 2 DH 200 SL - 4M² MONTAGE VERTICAL SUR TERRASSE	7652657	-	-
UNO 300 - BSL 300	7786640	-	-	PACK TOIT 2 D 230 TB - 5 M² CROCHET UNIVERSEL TUILES MÉCANIQUES	7854254	-	-
		-	-	PACK TOIT COMPLET 5M² SOIT 2X D 230 TB SUR ARDOISE	7854303	-	-
		-	-	PACK TOIT 2 DH 200 SL- 4M² CROCHET UNIVERSEL TUILES MÉCANIQUES	7652638	-	-
		-	-	PACK TOIT 2 DH 200 SL - 4M² SUR TOITURE ARDOISES	7652653	-	-
		-	-	PACK TOIT 2 DH 200 SL - 4M² MONTAGE VERTICAL SUR TERRASSE	7652657	-	-
UNO 400 - BSL 400	7786641	-	-	-	-	PACK TOIT 3 D 230 TB - 7M² CROCHET UNIVERSEL TUILES MÉCANIQUES	7854328
		-	-	-	-	PACK TOIT COMPLET 7M² SOIT 3X D 230 TB	7854335
		-	-	-	-	PACK TOIT 3 DH 200 SL - 6M² CROCHET UNIVERSEL TUILES MÉCANIQUES	7652640
		-	-	-	-	PACK TOIT 3 DH 200 SL - 6M² SUR TOITURE ARDOISES	7652654
		-	-	-	-	PACK TOIT 3 DH 200 SL - 6M² MONTAGE VERTICAL SUR TERRASSE	7652658

LISTE DES COLIS

RÉF.	DÉSIGNATION	COLIS	PRIX HT (€)
Ballons BSL			
7786639	UNO 200 - BSL 200	ES146	**2 374,00**
7786640	UNO 300 - BSL 300	ES147	**2 540,00**
7786641	UNO 400 - BSL 400	ES148	**3 991,00**
Pack toit 1 panneau			
7652623	PACK TOIT 1 DH 200 SL- 2 M² CROCHET UNIVERSEL TUILES MÉCANIQUES	ER771	**1 527,00**
7652652	PACK TOIT 1 DH 200 SL- 2M² SUR ARDOISE	ER774	**1 527,00**
7652656	PACK TOIT 1 DH 200 SL- 2 M² MONTAGE VERTICAL SUR TERRASSE	ER777	**1 630,00**
Pack toit 2 panneaux			
7854303	PACK TOIT COMPLET 5M² SOIT 2X D 230 TB SUR ARDOISE		**2 567,00**
7854254	PACK TOIT 2 D 230 TB - 5 M² CROCHET UNIVERSEL TUILES MÉCANIQUES		**2 567,00**
7652638	PACK TOIT 2 DH 200 SL - 4 M² CROCHET UNIVERSEL TUILES MÉCANIQUES	ER772	**2 547,00**
7652653	PACK TOIT 2 DH 200 SL - 4 M² SUR TOITURE ARDOISES	ER775	**2 547,00**
7652657	PACK TOIT 2 DH 200 SL - 4 M² MONTAGE VERTICAL SUR TERRASSE	ER778	**2 720,00**
Pack toit 3 panneaux			
7854335	PACK TOIT COMPLET 7M² SOIT 3X D 230 TB		**3 762,00**
7854328	PACK TOIT 3 D 230 TB - 7M² CROCHET UNIVERSEL TUILES MÉCANIQUES		**3 762,00**
7652640	PACK TOIT 3 DH 200 SL - 6 M² CROCHET UNIVERSEL TUILES MÉCANIQUES	ER773	**3 944,00**
7652654	PACK TOIT 3 DH 200 SL - 6 M² SUR TOITURE ARDOISES	ER776	**3 944,00**
7652658	PACK TOIT 3 DH 200 SL - 6 M² MONTAGE VERTICAL SUR TERRASSE	ER779	**4 251,00**

OPTIONS BALLON

RÉF.	DÉSIGNATION	COLIS	PRIX HT (€)
100019322	KIT RACCORDEMENT EAU FROIDE 7 BAR	ER404	**176,70**
100019163	RÉSISTANCE ELECTRIQUE 1,5 kW POUR SOL CS2+	ER392	**320,00**
100019165	RÉSISTANCE ELECTRIQUE 3 kW POUR SOL CS2+	ER394	**352,30**
100019168	RÉSISTANCE ELECTRIQUE 3 kW AVEC THERMOSTAT	ER397	**442,20**
89757753	ANODE À COURANT IMPOSÉ	AJ39	**694,00**
89608920	ANODE À COURANT IMPOSÉ (UNO 400)	AM7	**900,40**

ÉCO-PART. **26,68** **20,01** **13,34** **6,67** **5,00** **4,43** **4,07**

HT (€) EN SUS **3,72** **3,47** **3,36** **3,00** **2,75** **2,28** **1,80** **1,67** **1,56** **0,83** **0,12** **0,02**

ÉCO-PART. **16,20** **0,02**

HT (€) INCLUSE

Les montants des éco-participations sont susceptibles d'évoluer en cas de modification du barème par notre organisme collecteur.

OPTIONS SYSTÈME

RÉF.	DÉSIGNATION	COLIS	PRIX HT (€)
89807001	DUO-TUBE CU 15 X 15 MÈTRES	EG107	**1 019,00**
7648217	DUO-FLEX DN16 X 15 MÈTRES	EG422	**1 019,00**
7648218	DUO-FLEX DN20 X 15 MÈTRES	EG423	**1 092,00**
89807794	FLUIDE CALOPORTEUR TYPE L (-21°C) 20 LITRES.	EG101	**112,00**
100017611	FLUIDE CALOPORTEUR HAUTES PERFORMANCES BIO (-26°C) 20 LITRES	ER316	**194,00**
100020297	DUO TUBE CU DN 10 LG 10 M	ER319	**513,00**
89807000	DUO-TUBE CU 15 X 10 MÈTRES	EG106	**667,00**
89807003	JEU DE 4 COLLIERS POUR DUO-TUBE CU 15	EG109	**32,00**
89807004	JEU DE 4 COLLIERS POUR DUO-TUBE CU 18	EG110	**35,00**

MISE EN SERVICE

SERV' élite

		PRIX NET HT (€)
7809032	MES SOLAIRE eau chaude sanitaire seule	**163€**
7809033	MES Système solaire combiné	**197€**
7809034	MES Système solaire combiné + chaudière	**276€**

POUR PLUS D'INFORMATIONS SUR NOS **SERVICES & OUTILS** SE REPORTER AUX P 30 ET SUIVANTES

De Dietrich

SYSTÈME SOLAIRE CESI UNO E AVEC PANNEAUX D 230 TB OU DH 200 SL

SYSTÈMES SOLAIRES CESI POUR L'ECS **AVEC APPOINT ÉLECTRIQUE**



Les systèmes solaires **Inisol Uno** sont livrés en 2 colis :



- **PACK TOIT** composé de :
  1, 2 ou 3 capteurs Inisol DH 200 SL ou D 230 TB y compris système de fixation et sonde solaire.



- **Préparateur solaire Uno... BESL 200, 300 ou 400 l.**
  Équipé d'origine d'une résistance électrique, d'une station solaire, d'une régulation solaire, d'un vase d'expansion et d'un mitigeur thermostatique (voir page suivante).



- **À compléter par**
  Fluide caloporteur (prémélange -21 °C) : EG101

SYSTÈME SOLAIRE TYPE			INISOL UNO avec préparateur UNO BSL capacité et capteur solaire, surface / nombre / Montage type	200-2 200 L 2 M²	200-4 200 L 4 À 5 M²	300-4 300 L 4 À 5 M²	400-6 400 L 6 À 7 M²
				sur toiture / terrasse	sur toiture / terrasse	sur toiture / terrasse	sur toiture / terrasse
" PACK TOIT " DIETRISOL (3)	Montage sur toiture - de tuiles mécaniques avec crochet universel alu	Pack toit complet 5 m² soit 2 x D 230 TB	Colis	-	-	-	-
			Réf.		7854254	7854254	
		Pack toit complet 7 m² soit 3 x D 230 TB	Colis	-	-	-	-
			Réf.				7854328
	- Ardoises	Pack toit complet 5M² soit 2x D 230 TB	Colis	-	-	-	-
			Réf.		7854303	7854303	
		Pack toit complet 7M² soit 3x D 230 TB	Colis	-	-	-	-
			Réf.				7854335
" PACK TOIT " INISOL (4)	Montage sur toiture - de tuiles mécaniques avec crochet universel alu	Pack toit complet 2 m² soit 1 x Inisol DH 200SL	Colis	ER771	-	-	-
			Réf.	7652623			
		Pack toit complet 4 m² soit 2 x Inisol DH 200SL	Colis	-	ER772	ER772	-
			Réf.		7652638	7652638	
		Pack toit complet 6 m² soit 3 x Inisol DH 200SL	Colis	-	-	-	ER773
			Réf.				7652640
	- Ardoises	Pack toit complet 2 m² soit 1 x Inisol DH 200SL	Colis	ER774	-	-	-
			Réf.	7652652			
		Pack toit complet 4 m² soit 2 x Inisol DH 200SL	Colis	-	ER775	ER775	-
			Réf.		7652653	7652653	
		Pack toit complet 6 m² soit 3 x Inisol DH 200SL	Colis	-	-	-	ER776
			Réf.				7652654
	Montage sur terrasse (montage vertical)	Pack terrasse complet 2 m² soit 1 x Inisol DH 200SL	Colis	ER777	-	-	-
			Réf.	7652656			
		Pack terrasse complet 4 m² soit 2 x Inisol DH 200SL	Colis	-	ER778	ER778	-
			Réf.		7652657	7652657	
		Pack terrasse complet 6 m² soit 3 x Inisol DH 200SL	Colis	-	-	-	ER779
			Réf.				7652658
COLIS PRÉP. SOL +		Préparateur solaire Uno BESL	200 Colis	ES 143	ES 143	-	-
			Réf.	7786636	7786636		
			300 Colis	-	-	ES 144	-
			Réf.			7786637	
			400 Colis	-	-	-	ES 145
			Réf.				7786638
		Fluide caloporteur	Colis	EG101	EG101	EG101	2 x EG101
			Réf.	89807794	89807794	89807794	2 x 89807794

Voir pages suivantes

COMPOSITION DU SYSTEME CESI UNO E

PRÉPARATEURS BESL ET PANNEAUX **ASSOCIABLES D 230 TB OU DH 200 SL**



- Cuve en acier émaillé avec isolation en mousse de polyuréthane injectée sans CFC, épaisseur 50 mm, protection par anode en magnésium
- Échangeur inférieur solaire en tube lisse émaillé extérieurement
- Équipés d'origine avec une résistance électrique blindée d'appoint avec thermostat de sécurité et sonde
- Pré-équipés et précâblés d'origine avec tous les composants nécessaires au raccordement et à la commande d'une installation solaire station solaire avec pompe modulante, dégazeur à purge manuelle, vase d'expansion, groupe de sécurité solaire, manomètre, dispositif de remplissage et de vidange, bac de récupération fluide et mitigeur thermostatique
- Régulation solaire CS2+
- Raccordements à l'arrière par

① Départ eau chaude sanitaire G 1"
③ Recirculation eau chaude sanitaire G 3/4"
⑥ Entrée eau froide sanitaire + Orifice de vidange G 1"
⑦ Entrée échangeur solaire DN 18 mm
⑧ Sortie échangeur solaire DN 18 mm
⑨ Emplacement sonde solaire
⑩ Appoint électrique

Cotes (mm)	A	B	C	D	E	F	Ø G	H	J
BSL 200	70,5	912	1092	1182	1323,5	1422,5	604	900	1513
BSL 300	71	1127	1307	1397	1694	1796	604	900	1911
BSL 400	66	992	1172	1262	1558	1672	704	1000	1861

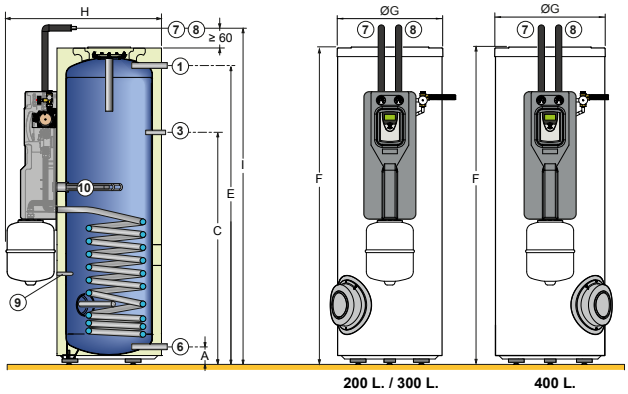

INISOL UNO... E		BESL 200	BESL 300	BESL 400
Volume de stockage (V)	l	225	300	400
Volume appoint	l	95	135	170
Volume solaire	l	130	165	230
Capacité de l'échangeur solaire	l	5,6	8,1	10,1
Surface d'échange	m^2	0,84	1,20	1,50
Puissance appoint électrique	kW	1,5	2,3	3,0
Volume d'eau disponible à 40 °C (VES 40) en chauffe nocturne (1)(2)(3)	l	155	210	260
Volume d'eau dispo. à 40 °C (VES 40) en chauffe nocturne + 2 h diurne (4)	l	250	360	465
Temps de réchauffage de 15 à 60°C	h	3h20	3h10	3h00
Coefficient de pertes thermiques ballon (UA_S)	W/K	1,67	2,04	2,41
Perte statiques (S)	W	75	92	108
Consommation d'entretien (ΔT=45K)	kWh/24h	1,80	2,20	2,60
Poids net/brut	kg	93/109	110/126	139/156

(1) Volume d'eau journalier à 40 °C en chauffe uniquement nocturne. (2) Entrée eau froide sanitaire à 15 °C. (3) Valeurs mesurées uniquement sur le volume d'appoint
(4) Volume d'eau journalier à 40 °C en chauffe nocturne + 2 heures en diurne.

Température maximale de service :
- primaire (échangeur) : 110 °C
- secondaire (cuve) : 95 °C

Pression maximale de service :
- primaire (échangeur) : 10 bar
- secondaire (cuve) : 10 bar

Détails des données
Voir feuillet technique



PANNEAU D 230 TB

Capteur solaire pour la préparation de l'eau chaude sanitaire et/ou l'appoint au chauffage.
- Hautes performances
- Système "steamback" anti surchauffe pour une longévité accrue
- Fin et léger pour une manipulation aisée

Voir p. 537



PANNEAU DH 200 SL

Capteur solaire pour la préparation de l'eau chaude sanitaire et/ou l'appoint au chauffage.
- Pour montage vertical sur toiture ou en terrasse
- Extra plats

Voir p. 534

Se référer à la liste des colisages pour les prix des préparateurs et des packs toits de panneaux

SYSTÈME SOLAIRE CESI UNO E AVEC PANNEAUX D 230 TB ET DH 200 SL

SYSTÈMES SOLAIRES CESI **AVEC APPOINT ÉLECTRIQUE**

APPOINT ELEC.

COLISAGE

DÉSIGNATION	1 BALLON	CHAMP SOLAIRE 1 PANNEAU		CHAMP SOLAIRE 2 PANNEAUX		CHAMP SOLAIRE 3 PANNEAUX	
UNO 200 E - BESL 200	7786636	PACK TOIT 1 DH 200 SL- 2M² CROCHET UNIVERSEL TUILES MÉCANIQUES	7652623	PACK TOIT 2 D 230 TB - 5 M² CROCHET UNIVERSEL TUILES MÉCANIQUES	7854254	-	-
		PACK TOIT 1 DH 200 SL- 2M² SUR ARDOISE	7652652	PACK TOIT COMPLET 5M² SOIT 2X D 230 TB SUR ARDOISE	7854303	-	-
		PACK TOIT 1 DH 200 SL- 2M² MONTAGE VERTICAL SUR TERRASSE	7652656	PACK TOIT 2 DH 200 SL- 4M² CROCHET UNIVERSEL TUILES MÉCANIQUES	7652638	-	-
		-	-	PACK TOIT 2 DH 200 SL - 4M² SUR TOITURE ARDOISES	7652653	-	-
		-	-	PACK TOIT 2 DH 200 SL - 4M² MONTAGE VERTICAL SUR TERRASSE	7652657	-	-
UNO 300 E - BESL 300	7786637	-	-	PACK TOIT 2 D 230 TB - 5 M² CROCHET UNIVERSEL TUILES MÉCANIQUES	7854254	-	-
		-	-	PACK TOIT COMPLET 5M² SOIT 2X D 230 TB SUR ARDOISE	7854303	-	-
		-	-	PACK TOIT 2 DH 200 SL- 4M² CROCHET UNIVERSEL TUILES MÉCANIQUES	7652638	-	-
		-	-	PACK TOIT 2 DH 200 SL - 4M² SUR TOITURE ARDOISES	7652653	-	-
		-	-	PACK TOIT 2 DH 200 SL - 4M² MONTAGE VERTICAL SUR TERRASSE	7652657	-	-
UNO 400 E - BESL 400	7786638	-	-	-	-	PACK TOIT 3 D 230 TB - 7M² CROCHET UNIVERSEL TUILES MÉCANIQUES	7854328
		-	-	-	-	PACK TOIT COMPLET 7M² SOIT 3X D 230 TB	7854335
		-	-	-	-	PACK TOIT 3 DH 200 SL - 6M² CROCHET UNIVERSEL TUILES MÉCANIQUES	7652640
		-	-	-	-	PACK TOIT 3 DH 200 SL - 6M² SUR TOITURE ARDOISES	7652654
		-	-	-	-	PACK TOIT 3 DH 200 SL - 6M² MONTAGE VERTICAL SUR TERRASSE	7652658

LISTE DES COLIS

RÉF.	DÉSIGNATION	COLIS	PRIX HT (€)
Ballons BESL			
7786636	UNO 200 E - BESL 200	ES143	**2 357,00**
7786637	UNO 300 E - BESL 300	ES144	**2 699,00**
7786638	UNO 400 E - BESL 400	ES145	**3 991,00**
Pack toit 1 panneau			
7652623	PACK TOIT 1 DH 200 SL- 2 M² CROCHET UNIVERSEL TUILES MÉCANIQUES	ER771	**1 527,00**
7652656	PACK TOIT 1 DH 200 SL- 2 M² MONTAGE VERTICAL SUR TERRASSE	ER777	**1 630,00**
7652652	PACK TOIT 1 DH 200 SL- 2M² SUR ARDOISE	ER774	**1 527,00**
Pack toit 2 panneaux			
7854303	PACK TOIT COMPLET 5M² SOIT 2X D 230 TB SUR ARDOISE		**2 567,00**
7854254	PACK TOIT 2 D 230 TB - 5 M² CROCHET UNIVERSEL TUILES MÉCANIQUES		**2 567,00**
7652638	PACK TOIT 2 DH 200 SL - 4 M² CROCHET UNIVERSEL TUILES MÉCANIQUES	ER772	**2 547,00**
7652653	PACK TOIT 2 DH 200 SL - 4 M² SUR TOITURE ARDOISES	ER775	**2 547,00**
7652657	PACK TOIT 2 DH 200 SL - 4 M² MONTAGE VERTICAL SUR TERRASSE	ER778	**2 720,00**
Pack toit 3 panneaux			
7854335	PACK TOIT COMPLET 7M² SOIT 3X D 230 TB		**3 762,00**
7854328	PACK TOIT 3 D 230 TB - 7M² CROCHET UNIVERSEL TUILES MÉCANIQUES		**3 762,00**
7652640	PACK TOIT 3 DH 200 SL - 6 M² CROCHET UNIVERSEL TUILES MÉCANIQUES	ER773	**3 944,00**
7652654	PACK TOIT 3 DH 200 SL - 6 M² SUR TOITURE ARDOISES	ER776	**3 944,00**
7652658	PACK TOIT 3 DH 200 SL - 6 M² MONTAGE VERTICAL SUR TERRASSE	ER779	**4 251,00**

OPTIONS BALLON

RÉF.	DÉSIGNATION	COLIS	PRIX HT (€)
100019322	KIT RACCORDEMENT EAU FROIDE 7 BAR	ER404	**176,70**
100019163	RÉSISTANCE ELECTRIQUE 1,5 kW POUR SOL CS2+	ER392	**320,00**
100019165	RÉSISTANCE ELECTRIQUE 3 kW POUR SOL CS2+	ER394	**352,30**
100019168	RÉSISTANCE ELECTRIQUE 3 kW AVEC THERMOSTAT	ER397	**442,20**
89757753	ANODE À COURANT IMPOSÉ	AJ39	**694,00**
89608920	ANODE À COURANT IMPOSÉ (UNO 400)	AM7	**900,40**

ÉCO-PART. **26,68** **20,01** **13,34** **6,67** **5,00** **4,43** **4,07**

HT (€) EN SUS **3,72** **3,47** **3,36** **3,00** **2,75** **2,28** **1,80** **1,67** **1,56** **0,83** **0,12** **0,02**

ÉCO-PART. **16,20** **0,02**

HT (€) INCLUSE

Les montants des éco-participations sont susceptibles d'évoluer en cas de modification du barème par notre organisme collecteur.

OPTIONS SYSTÈME

RÉF.	DÉSIGNATION	COLIS	PRIX HT (€)
89807794	FLUIDE CALOPORTEUR TYPE L (-21°C) 20 LITRES.	EG101	**112,00**
100017611	FLUIDE CALOPORTEUR HAUTES PERFORMANCES BIO (-26°C) 20 LITRES	ER316	**194,00**
100020297	DUO TUBE CU DN 10 LG 10 M	ER319	**513,00**
89807000	DUO-TUBE CU 15 X 10 MÈTRES	EG106	**667,00**
89807001	DUO-TUBE CU 15 X 15 MÈTRES	EG107	**1 019,00**
7648217	DUO-FLEX DN16 X 15 MÈTRES	EG422	**1 019,00**
7648218	DUO-FLEX DN20 X 15 MÈTRES	EG423	**1 092,00**
89807003	JEU DE 4 COLLIERS POUR DUO-TUBE CU 15	EG109	**32,00**
89807004	JEU DE 4 COLLIERS POUR DUO-TUBE CU 18	EG110	**35,00**

MISE EN SERVICE

SERV' élite

		PRIX NET HT (€)
7809032	MES SOLAIRE eau chaude sanitaire seule	163€
7809033	MES Système solaire combiné	197€
7809034	MES Système solaire combiné + chaudière	276€

POUR PLUS D'INFORMATIONS SUR NOS **SERVICES & OUTILS**
SE REPORTER AUX P 30 ET SUIVANTES

SYSTÈME SOLAIRE DIETRISOL QUADRO... SOLAR SYSTEM

SYSTÈMES SOLAIRES SSC POUR L'ECS ET/OU SOUTIEN AU CHAUFFAGE AVEC PANNEAUX D 230 TB



Les systèmes **Dietrisol Quadro SolarSystem** sont livrés sous forme de 2 colis :



- **1 pack "toit"** composé de 3 ou 4 capteurs solaires D 230 TB avec tous les éléments nécessaires pour la réalisation du champ de capteurs solaires en toiture ou sur toiture (ferrures d'ancrage à commander en fonction du type de toiture)

+



- **1 colis préparateur solaire Quadro…SolarSystem**

+



- **À compléter par :**
  Fluide caloporteur hautes performances (prémélange BIO -30 °C) ER316.

SYSTÈME SOLAIRE TYPE		DIETRISOL QUADRO SOLARSYSTEM avec préparateur solaire Quadro… SolarSystem et capteur solaire DIETRISOL type		400-7 400 3 X PRO D300	700-7 700 3 X PRO D300	700-9 700 4 X PRO D300
		Surface/Nombre		6,9 M²	6,9 M²	9,2 M²
		Montage type		sur toiture	sur toiture	sur toiture
PACKS "TOIT" DIETRISOL (4)	Montage sur toiture - de tuiles mécaniques avec crochet universel alu	Pack toit complet 7 m² soit 3 x D 230 TB	Colis	-	-	-
			Réf	7854328	7854328	
		Pack toit complet 9 m² soit 4 x D 230 TB	Colis	-	-	-
			Réf			7854360
	- Ardoises	Pack toit complet 7 m² soit 3 x D 230 TB	Colis	-	-	-
			Réf	7854335	7854335	
		Pack toit complet 9 m² soit 4 x D 230 TB	Colis	-	-	-
			Réf			7854369
COLIS PRÉP. SOL. +	ne pas oublier le vase d'expansion chauffage (50 l mini)	Préparateur solaire (livré sur palettes) :				
		Quadro 400 SolarSystem	Colis	-	-	-
			Réf.	7805658		
		Quadro 700 SolarSystem	Colis	-	-	-
			Réf.		7805656	7805656
		- Fluide caloporteur BIO hautes performances	Colis	2 x ER316	2 x ER316	2 x ER316
			Réf.	100017611	100017611	100017611

Ci-dessous EXEMPLES de chaudières ou pompes à chaleur pouvant être associées aux systèmes Dietrisol Quadro… SolarSystem :

Pompe à chaleur géothermique GSHP	GSHP 9 MR-E	7600538
	GSHP 9 TR-E	7612220
Chaudière gaz à condensation Modulens G®	AGC 25 VH	100018103
	AGC 25 VV	100018104
Chaudière fioul à condensation Modulens O®	AFC 18 E	100016265
Chaudière murale gaz Evodens	AMC 25 VH	7694997
	AMC 25 VV	7694998

De Dietrich

COMPOSITION DU SYSTEME DIETRISOL QUADRO SOLAR SYSTEM

PRÉPARATEURS POUR SYSTÈMES SOLAIRES SSC ET PANNEAU ASSOCIABLE D 230 TB



Préparateurs solaires pour la production d'eau chaude sanitaire et le soutien au chauffage (SSC) auquel peuvent être raccordés à droite ou à gauche jusqu'à 4 générateurs de chaleur différents

- **À associer à des chaudières ou PAC équipées d'une régulation DIEMATIC iSystem**
- Équipé d'**1 échangeur solaire**
- Composés d'un réservoir tampon à stratification de températures de 400 ou 700 litres en acier, équipé d'un échangeur sous forme de serpentin en inox pour la production ECS; son principe de construction réside dans un partage du préparateur en zones: une technique de charge intelligente permet de commander les différentes zones fonctionnelles de manière sélective et de ce fait d'optimiser l'utilisation de l'énergie solaire
- Livrés avec:
  - Station solaire complète DKSL 6-8 MSB avec pompe modulante, vase d'expansion solaire de 18 l
  - Régulation solaire SOL PLUS avec fonctions MCDB, et le kit de liaison régulation/ ModBus
  - Mitigeur thermostatique, kit de raccordement eau froide « intégrant le groupe de sécurité ECS
- Habillage et capots en ABS

① Purge Rp 1/2"
② Sortie ECS G1"
③ SolarSystem 400: départs chaudière G3/4"
SolarSystem 700: départ circuits chauffage chaudière G3/4"
④ Doigt de gant Ø16 mm
⑤ Retour circuit ECS chaudière G1"
⑥ SolarSystem 400: départ chauffage G1"
SolarSystem 700: départ circuits chauffage G1"
⑦ Retour radiateurs G1"
⑧ Retour circuits chauffage chaudière G1"
⑨ Retour plancher chauffant G1"
⑩ Entrée EFS R1"
⑪ Retour solaire DN18
⑫ Départ solaire DN18
⑬ SolarSystem 700: emplacement résistance électrique
⑭ Tubulure de liaison mitigeur thermostatique-entrée eau froide avec groupe de sécurité ECS 7 bar (Colis ER404)
⑮ SolarSystem 700: départ circuit ECS chaudière
⑯ SolarSystem 700: règles pour sonde système extérieur
R: Filetage conique
Rp: Taraudage

QUADRO SOLARSYSTEM 400

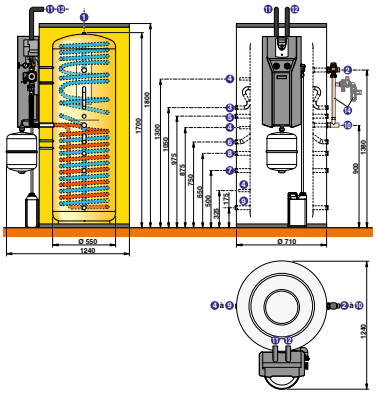

QUADRO SOLARSYSTEM 700

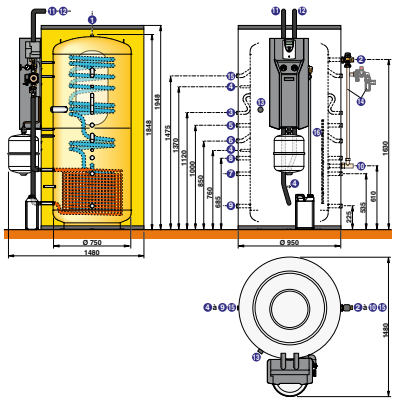

DIETRISOL QUADRO SOLARSYSTEM		400		700	
Classe d'efficacité énergétique		C		C	
Capacité de stockage (V)	l	385		750	
Surface des capteurs pouvant être raccordée	m²	8 (2)		15 (2)	
Échangeur		inférieur (solaire)	ECS	inférieur (solaire)	ECS
Capacité échangeur	l	11	22	13	27
Surface d'échange	m²	2,2	4,3	2,6	4,3
Température consigne sanitaire	°C	55		55	
Puissance échangée à ΔT = 35 K pour la préparation ECS (en été) (1)	kW	25		30	
Débit horaire (1)	l/h	520		810	
Débit en 10 min à ΔT = 30 K (2)	l/10 min	220		250	
Consommation d'entretien zone d'appoint/ Consommation d'entretien volume total	kWh/24h	0,5/ 0,9		1,5/ 3,2	
Perte statiques (S)	W	105		133	
Poids à vide	kg	105		170	

(1) Température eau froide : 10°C, température ECS : 45°C
(2) Température eau froide : 10°C, température ECS : 40°C, température de stockage ECS : 65 °C, valeurs mesurées uniquement sur le volume d'appoint

Température maximale de service:
- primaire (échangeurs) : **95 °C**
- secondaire (cuve) : **95 °C**

Pression maximale de service:
- primaire (échangeur ECS) : **7 bar**
- secondaire (cuve) : **6 bar**

Détails des données
Voir feuillet technique



PANNEAU D 230 TB

Capteur solaire pour la préparation de l'eau chaude sanitaire et/ou l'appoint au chauffage.

- Hautes performances
- Système "steamback" anti surchauffe pour une longévité accrue
- Fin et léger pour une manipulation aisée

Voir p. 537

Se référer à la liste des colisages pour les prix des préparateurs et des packs toits de panneaux

SYSTÈME SOLAIRE DIETRISOL QUADRO... SOLAR SYSTEM

SYSTÈMES SOLAIRES SSC

COLISAGE

DÉSIGNATION QUADRO SYSTEM	1 BALLON	CHAMP SOLAIRE 3 PANNEAUX D230		CHAMP SOLAIRE 4 PANNEAUX D230	
QUADRO SYSTEM 400	7805658	PACK TOIT 3 D 230 TB - 7 M² CROCHET UNIVERSEL TUILES MÉCANIQUES	7854328	-	-
		PACK TOIT 3 D 230 TB - 7 M² SUR TOITURE ARDOISES	7854335	-	-
QUADRO SYSTEM 700	7805656	PACK TOIT 3 D 230 TB - 7 M² CROCHET UNIVERSEL TUILES MÉCANIQUES	7854328	PACK TOIT 4 D 230 TB - 9 M² CROCHET UNIVERSEL TUILES MÉCANIQUES	7854360
		PACK TOIT 3 D 230 TB - 7 M² SUR TOITURE ARDOISES	7854335	PACK TOIT 4 D 230 TB - 9 M² SUR TOITURE ARDOISES	7854369

LISTE DES COLIS

RÉF.	DÉSIGNATION	COLIS	PRIX HT (€)
Quadro SolarSystem			
7805658	QUADRO 400 SOLARSYSTEM		**6 005,70**
7805656	QUADRO 700 SOLARSYSTEM		**6 900,70**
Préparateurs Quadro			
Quadro 700 System			
7650884	PRÉPARATEUR QUADRO 700 AVEC HABILLAGE	EC66	**5 024,00**
7785108	STATION SOLAIRE DKSL 6-8 MSB	ES173	**802,00**
7792528	KIT TUBULURES MONTAGE DKS 6-8 MSB SUR BSL..N	ES176	**195,00**
7630422	RÉGULATION SOLAIRE SOLPLUS	ER709	**370,00**
7630424	KIT LIAISON SOLPLUS MODBUS 3M	ER713	**45,00**
100019425	MITIGEUR THERMOSTATIQUE	EC60	**200,00**
100019322	KIT RACCORDEMENT EAU FROIDE 7 BAR	ER404	**176,70**
89807238	KIT D'ACCROCHAGE MURAL POUR VASE D'EXPANSION JUSQU'À 25 LITRES	EC118	**88,00**

RÉF.	DÉSIGNATION	COLIS	PRIX HT (€)
Quadro 400 System			
7650888	PRÉPARATEUR QUADRO 400 AVEC HABILLAGE	EC67	**4 217,00**
7785108	STATION SOLAIRE DKSL 6-8 MSB	ES173	**802,00**
7792528	KIT TUBULURES MONTAGE DKS 6-8 MSB SUR BSL..N	ES176	**195,00**
7630422	RÉGULATION SOLAIRE SOLPLUS	ER709	**370,00**
7630424	KIT LIAISON SOLPLUS MODBUS 3M	ER713	**45,00**
100019425	MITIGEUR THERMOSTATIQUE	EC60	**200,00**
100019322	KIT RACCORDEMENT EAU FROIDE 7 BAR	ER404	**176,70**

PACKS TOIT D 230 TB

RÉF.	DÉSIGNATION	COLIS	PRIX HT (€)
3 panneaux D 230 TB			
7854328	PACK TOIT COMPLET 7 M² SOIT 3X D 230 TB		**3 762,00**
7854335	PACK TOIT 3 D 230 TB- 7 M² SUR TOITURE ARDOISES		**3 762,00**
4 panneaux D 230 TB			
7854360	PACK TOIT 4 D 230 TB- 9 M² CROCHET UNIVERSEL TUILES MÉCANIQUES		**4 951,00**
7854369	PACK TOIT 4 D 230 TB- 9 M² SUR TOITURE ARDOISES		**4 951,00**

ÉCO-PART. HT (€) EN SUS
26,68 **20,01** **13,34** **6,67** **5,00** **4,43** **4,07**
3,72 **3,47** **3,36** **3,00** **2,75** **2,28** **1,80**
1,67 **1,56** **0,83** **0,12** **0,02**

ÉCO-PART. HT (€) INCLUSE **16,20** **0,02**

Les montants des éco-participations sont susceptibles d'évoluer en cas de modification du barème par notre organisme collecteur.

OPTIONS SYSTÈME

RÉF.	DÉSIGNATION	COLIS	PRIX HT (€)
100019322	KIT RACCORDEMENT EAU FROIDE 7 BAR	ER404	**176,70**
100019167	KIT ÉLEC	ER396	**442,20**
89807794	FLUIDE CALOPORTEUR TYPE L (-21°C) 20 LITRES.	EG101	**112,00**
100017611	FLUIDE CALOPORTEUR HAUTES PERFORMANCES BIO (-26°C) 20 LITRES	ER316	**194,00**
89807000	DUO-TUBE CU 15 X 10 MÈTRES	EG106	**667,00**
89807001	DUO-TUBE CU 15 X 15 MÈTRES	EG107	**1 019,00**
7648217	DUO-FLEX DN16 X 15 MÈTRES	EG422	**1 019,00**
7648218	DUO-FLEX DN20 X 15 MÈTRES	EG423	**1 092,00**
89807003	JEU DE 4 COLLIERS POUR DUO-TUBE CU 15	EG109	**32,00**
89807004	JEU DE 4 COLLIERS POUR DUO-TUBE CU 18	EG110	**35,00**

MISE EN SERVICE

		PRIX NET HT (€)
7809033	MES Système solaire combiné	**197€**

POUR PLUS D'INFORMATIONS SUR NOS **SERVICES & OUTILS**
SE REPORTER AUX P 30 ET SUIVANTES

SYSTÈME SOLAIRE INISOL QUADRO SOLAR EASY

SYSTÈMES SOLAIRES SSC POUR L'ECS ET/OU SOUTIEN AU CHAUFFAGE AVEC PANNEAU D 230 TB



Les systèmes **Inisol Quadro SolarEasy** sont livrés sous forme de 2 colis :



- 1 pack "toit"
  Composé de 3 ou 4 capteurs solaires Dietrisol D 230 TB avec tous les éléments nécessaires pour la réalisation du champ de capteurs solaires sur toiture (ferrures d'ancrage à commander séparément en fonction du type de toiture)

+



- 1 colis préparateur solaire Quadro SolarEasy

+



- À compléter par :
  Fluide caloporteur hautes performances (prémélange -21 °C) EG101.

SYSTÈME SOLAIRE TYPE		DIETRISOL QUADRO SOLARSYSTEM avec préparateur solaire Quadro... SolarSystem et capteur solaire DIETRISOL type Surface/Nombre Montage type		400-7 400 3 X PRO D300 6,9 M² sur toiture	700-7 700 3 X PRO D300 6,9 M² sur toiture	700-9 700 4 X PRO D300 9,2 M² sur toiture
PACKS «TOIT» DIETRISOL (4)	Montage sur toiture - de tuiles mécaniques avec crochet universel alu	Pack toit complet 7 m² soit 3 x D 230 TB	Colis	-	-	-
			Réf	7854328	7854328	
		Pack toit complet 9 m² soit 4 x D 230 TB	Colis	-	-	-
			Réf			7854360
	- Ardoises	Pack toit complet 7 m² soit 3 x D 230 TB	Colis	-	-	-
			Réf	7854335	7854335	
		Pack toit complet 9 m² soit 4 x D 230 TB	Colis	-	-	-
			Réf			7854369
COLIS PRÉP. SOL +	① ne pas oublier le vase d'expansion chauffage (50 l mini)	Préparateur solaire (livré sur palettes) :				
		Quadro 400 SolarEasy	Colis	-	-	-
			Réf.	7805659		
		Quadro 700 SolarEasy	Colis	-	-	-
			Réf.		7805660	7805660
		Fluide caloporteur hautes performances	Colis	2 x EG101	2 x EG101	2 x EG101
			Réf.	89807794	89807794	89807794

Ci-dessous EXEMPLES de chaudières ou pompes à chaleur pouvant être associées aux systèmes Inisol Quadro SolarEasy :

	Pompe à chaleur Alezio S	AWHP 8 MR-3/EM	7610017
	Chaudière fioul existante	-	-
	Chaudière gaz neuve existante	EGC 17/29 VH	100019416

COMPOSITION SYSTÈME INISOL QUADRO SOLAR EASY

PRÉPARATEURS POUR SYSTÈMES SOLAIRES SSC ET PANNEAU ASSOCIABLE D 230 TB



Préparateurs solaires pour la production d'ECS et le soutien au chauffage (SSC), auquel peuvent être raccordés à droite ou à gauche jusqu'à 4 générateurs de chaleur différents

- À associer à des chaudières ou PAC non équipées de régulation DIEMATIC iSystem
- Équipé d'1 échangeur solaire
- Composé d'un réservoir tampon à stratification de températures de 400 ou 700 litres en acier, équipé d'un échangeur sous forme de serpentin en inox pour la production ECS; son principe de construction réside dans un partage du préparateur en zones: une technique de charge intelligente, permet de commander les différentes zones fonctionnelles de manière sélective et de ce fait d'optimiser l'utilisation de l'énergie solaire

- Livrés avec:
  - Station solaire complète DKSL 6-8 MSB avec pompe modulante, vase d'expansion solaire de 18 l, mitigeur thermostatique
  - Régulation solaire SOL PLUS
  - Vanne 3 voies et sonde

① Purge Rp 1/2"
② Sortie ECS G1"
③ SolarEasy 400: départs chaudière G3/4"
SolarEasy 700: départ circuits chauffage chaudière G3/4"
④ Doigt de gant Ø16 mm
⑤ Retour circuit ECS chaudière G1"
⑥ SolarEasy 400: départ chauffage G1"
SolarEasy 700: départ circuits chauffage G1"
⑦ Retour radiateurs G1"
⑧ Retour circuits chauffage chaudière G1"
⑨ Retour plancher chauffant G1"
⑩ Entrée EFS R1"
⑪ Retour solaire DN18
⑫ Départ solaire DN18
⑬ SolarEasy700: emplacement résistance électrique
⑮ SolarEasy 700: départ circuit ECS chaudière
⑯ SolarEasy 700: règles pour sonde système extérieur
R: Filetage conique
Rp: Taraudage

QUADRO SOLAREASY 400

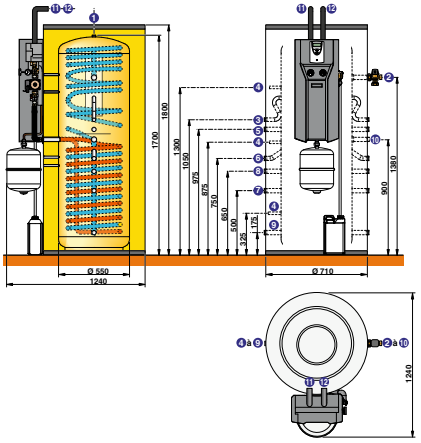

QUADRO SOLAREASY 700

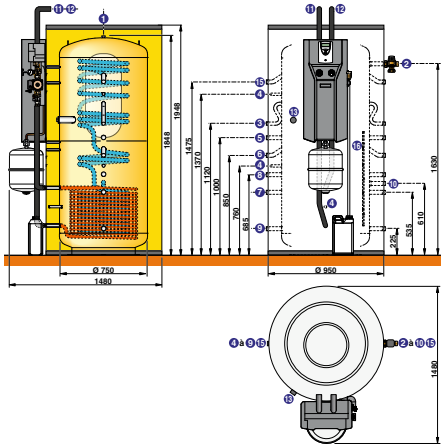

INISOL QUADRO SolarEasy		400		700	
Classe d'efficacité énergétique		C		C	
Capacité de stockage (V)	l	385		750	
Surface des capteurs pouvant être raccordée	m²	8 (2)		15 (2)	
Échangeur		inférieur (solaire)	ECS	inférieur (solaire)	ECS
Capacité échangeur	l	11	22	13	27
Surface d'échange	m²	2,2	4,3	2,6	4,3
Température consigne sanitaire	°C	55		55	
Puissance échangée à ΔT = 35 K pour la préparation ECS (en été) (1)	kW	25		30	
Débit horaire (1)	l/h	520		810	
Débit en 10 min à ΔT = 30 K (2)	l/10 min	220		250	
Consommation d'entretien zone d'appoint/ Consommation d'entretien volume total	kWh/24h	0,5/ 0,9		1,5/ 3,2	
Perte statique (s)	W	105		133	
Poids à vide	kg	105		170	

(1) Température eau froide : 10°C, température ECS : 45°C
(2) Température eau froide : 10°C, température ECS : 40°C, température de stockage ECS : 65 °C, valeurs mesurées uniquement sur le volume d'appoint

Température maximale de service:
- primaire (échangeurs) : 95 °C
- secondaire (cuve) : 95 °C

Pression maximale de service:
- primaire (échangeur ECS) : 7 bar
- secondaire (cuve) : 6 bar

Détails des données
Voir feuillet technique



PANNEAU D 230 TB

Capteur solaire pour la préparation de l'eau chaude sanitaire et/ou l'appoint au chauffage.
- Hautes performances
- Système "steamback" anti surchauffe pour une longévité accrue
- Fin et léger pour une manipulation aisée

Voir p. 537

Se référer à la liste des colisages pour les prix des préparateurs et des packs toits de panneaux

SYSTÈME SOLAIRE INISOL QUADRO SOLAR EASY

SYSTÈMES SOLAIRES SSC

COLISAGE

DÉSIGNATION QUADRO EASY	1 BALLON	CHAMP SOLAIRE 3 PANNEAUX D230		CHAMP SOLAIRE 4 PANNEAUX D230	
QUADRO EASY 400	7805659	PACK TOIT 3 D 230 TB - 7 M² CROCHET UNIVERSEL TUILES MÉCANIQUES	7854328	-	-
		PACK TOIT 3 D 230 TB - 7 M² SUR TOITURE ARDOISES	7854335	-	-
QUADRO EASY 700	7805660	PACK TOIT 3 D 230 TB - 7 M² CROCHET UNIVERSEL TUILES MÉCANIQUES	7854328	PACK TOIT 4 D 230 TB - 9 M² CROCHET UNIVERSEL TUILES MÉCANIQUES	7854360
		PACK TOIT 3 D 230 TB - 7 M² SUR TOITURE ARDOISES	7854335	PACK TOIT 4 D 230 TB - 9 M² SUR TOITURE ARDOISES	7854369

LISTE DES COLIS

Quadro SolarEasy

RÉF.	DÉSIGNATION	COLIS	PRIX HT (€)
7805659	QUADRO 400 SOLAREASY		**6 214,00**
7805660	QUADRO 700 SOLAREASY		**7 109,00**

Préparateurs Quadro

Quadro 700 Easy

RÉF.	DÉSIGNATION	COLIS	PRIX HT (€)
7650884	PRÉPARATEUR QUADRO 700 AVEC HABILLAGE	EC66	**5 024,00**
7785108	STATION SOLAIRE DKSL 6-8 MSB	ES173	**802,00**
7792528	KIT TUBULURES MONTAGE DKS 6-8 MSB SUR BSL..N	ES176	**195,00**
100019425	MITIGEUR THERMOSTATIQUE	EC60	**200,00**
7630422	RÉGULATION SOLAIRE SOLPLUS	ER709	**370,00**
89804803	VANNE 3 VOIES 3/4" POUR 2 CIRCUITS AVEC RÉGULATION DIEMASOL	EC164	**340,00**
100003690	SONDE A APPLIQUE PT1000	EC171	**90,00**
89807238	KIT D'ACCROCHAGE MURAL POUR VASE D'EXPANSION JUSQU'À 25 LITRES	EC118	**88,00**

Quadro 400 Easy

RÉF.	DÉSIGNATION	COLIS	PRIX HT (€)
7650888	PRÉPARATEUR QUADRO 400 AVEC HABILLAGE	EC67	**4 217,00**
7785108	STATION SOLAIRE DKSL 6-8 MSB	ES173	**802,00**
7792528	KIT TUBULURES MONTAGE DKS 6-8 MSB SUR BSL..N	ES176	**195,00**
100019425	MITIGEUR THERMOSTATIQUE	EC60	**200,00**
7630422	RÉGULATION SOLAIRE SOLPLUS	ER709	**370,00**
89804803	VANNE 3 VOIES 3/4" POUR 2 CIRCUITS AVEC RÉGULATION DIEMASOL	EC164	**340,00**
100003690	SONDE A APPLIQUE PT1000	EC171	**90,00**

PACKS TOIT D 230 TB

RÉF.	DÉSIGNATION	COLIS	PRIX HT (€)
3 panneaux D 230 TB			
7854328	PACK TOIT COMPLET 7 M² SOIT 3X D 230 TB		**3 762,00**
7854335	PACK TOIT 3 D 230 TB- 7 M² SUR TOITURE ARDOISES		**3 762,00**
4 panneaux D 230 TB			
7854360	PACK TOIT 4 D 230 TB- 9 M² CROCHET UNIVERSEL TUILES MÉCANIQUES		**4 951,00**
7854369	PACK TOIT 4 D 230 TB- 9 M² SUR TOITURE ARDOISES		**4 951,00**

ÉCO-PART. HT (€) EN SUS
26,68 **20,01** **13,34** **6,67** **5,00** **4,43** **4,07**
3,72 **3,47** **3,36** **3,00** **2,75** **2,28** **1,80**
1,67 **1,56** **0,83** **0,12** **0,02**

ÉCO-PART. HT (€) INCLUSE
16,20 **0,02**

Les montants des éco-participations sont susceptibles d'évoluer en cas de modification du barème par notre organisme collecteur.

OPTIONS SYSTÈME

	RÉF.	DÉSIGNATION	COLIS	PRIX HT (€)
	100019322	KIT RACCORDEMENT EAU FROIDE 7 BAR	ER404	**176,70**
	100019167	RÉSISTANCE ÉLECTRIQUE 2,3 KW AVEC THERMOSTAT	ER396	**442,20**
	89807794	FLUIDE CALOPORTEUR TYPE L (-21°C) 20 LITRES.	EG101	**112,00**
	100017611	FLUIDE CALOPORTEUR HAUTES PERFORMANCES BIO (-26°C) 20 LITRES	ER316	**194,00**
	89807000	DUO-TUBE CU 15 X 10 MÈTRES	EG106	**667,00**
	89807001	DUO-TUBE CU 15 X 15 MÈTRES	EG107	**1 019,00**
	7648217	DUO-FLEX DN16 X 15 MÈTRES	EG422	**1 019,00**
	7648218	DUO-FLEX DN20 X 15 MÈTRES	EG423	**1 092,00**
	89807003	JEU DE 4 COLLIERS POUR DUO-TUBE CU 15	EG109	**32,00**
	89807004	JEU DE 4 COLLIERS POUR DUO-TUBE CU 18	EG110	**35,00**

MISE EN SERVICE

		PRIX NET HT (€)
7809033	MES Système solaire combiné	**197€**

POUR PLUS D'INFORMATIONS SUR NOS
SERVICES & OUTILS
SE REPORTER AUX P 30 ET SUIVANTES

SYSTÈME SOLAIRE INISOL QUADRO SOLAR EASYBOIS

SYSTÈMES SOLAIRES SSC POUR L'ECS ET/OU SOUTIEN AU CHAUFFAGE AVEC PANNEAU D 230 TB



Les systèmes **Inisol Quadro SolarEasybois** sont livrés sous forme de 2 colis :



- 1 pack "toit"
  Composé de 3 ou 4 capteurs solaires D 230 TB avec tous les éléments nécessaires pour la réalisation du champ de capteurs solaires sur toiture (ferrures d'ancrage à commander séparément en fonction du type de toiture)

+



- 1 colis préparateur solaire Quadro 700 SolarEasybois

+



- À compléter par :
  Fluide caloporteur hautes performances (prémélange -21 °C) EG101.

SYSTÈME SOLAIRE TYPE		INISOL QUADRO SOLAREASYBOIS avec préparateur solaire Quadro... SolarEasybois et capteur solaire DIETRISOL type Surface/Nombre Montage type		400-7 400 3 X PRO D300 6,9 M² sur toiture	700-7 700 3 X PRO D300 6,9 M² sur toiture	700-9 700 4 X PRO D300 9,2 M² sur toiture
PACKS "TOIT" DIETRISOL (4)	Montage sur toiture - de tuiles mécaniques avec crochet universel alu	Pack toit complet 7 m² soit 3 x D 230 TB	Colis Réf	- 7854328	- 7854335	-
		Pack toit complet 9 m² soit 4 x D 230 TB	Colis Réf	-	-	- 7854360
	- Ardoises	Pack toit complet 7 m² soit 3 x D 230 TB	Colis Réf	- 7854335	- 7854328	-
		Pack toit complet 9 m² soit 4 x D 230 TB	Colis Réf	-	-	- 7854369
COLIS PRÉP. SOL. +	ⓘ ne pas oublier le vase d'expansion chauffage (50 l mini)	Préparateur solaire (livré sur palettes) :				
		Quadro 700 SolarEasybois	Colis Réf.	- 7805661	- 7805661	- 7805661
		Fluide caloporteur hautes performances	Colis Réf.	2 x EG101 89807794	2 x EG101 89807794	2 x EG101 89807794

Ci-dessous EXEMPLES de chaudières ou pompes à chaleur pouvant être associées aux systèmes Dietrisol Quadro SolarEasybois :

	Chaudières bois CBI (uniquement avec ballon tampon PSB 750)	CBI 30 C5 (Classe 5)	7673060
	Chaudière à granulés de bois CPA	CPA 24 Evolution	7736237

De Dietrich

COMPOSITION SYSTÈME INISOL QUADRO SOLAR EASYBOIS

PRÉPARATEURS POUR SYSTÈMES SOLAIRES SSC ET PANNEAU ASSOCIABLE D 230 TB



Préparateur solaire pour la production d'ECS et le soutien au chauffage (SSC), auquel peuvent être raccordés à droite ou à gauche jusqu'à 4 générateurs de chaleur différents

- À associer à des chaudières bois/granulés de bois
- Équipé d'1 échangeur solaire
- Composé d'un réservoir tampon à stratification de températures de 700 litres en acier, équipé d'**un échangeur sous forme de serpentin en inox pour la production ECS**; son principe de construction réside dans un partage du préparateur en zones: une technique de charge permet de commander les différentes zones fonctionnelles de manière sélective et de ce fait d'optimiser l'utilisation de l'énergie solaire
- Livrés avec:
  - Station solaire complète DKSL 6-8 MSB avec pompe modulante, vase d'expansion solaire de 18 l, mitigeur thermostatique
  - Régulation solaire **SOL AEL**
  - Résistance électrique 3 kW
- Habillage et capots en ABS

① Purge Rp 1/2"
② Sortie ECS G1"
③ Départ circuits chauffage chaudière fioul/sortie ballon tampon G3/4"
④ Doigt de gant Ø16 (mm)
⑤ Retour circuit ECS chaudière fioul G1"
⑥ Départ circuits chauffage G1"
⑦ Retour radiateurs/retour sur ballon tampon G1"
⑧ Retour circuits chauffage chaudière fioul G1"
⑨ Retour plancher chauffant G1"
⑩ Entrée EFS R1"
⑪ Retour solaire DN18
⑫ Départ solaire DN18
⑬ Résistance électrique
⑮ Départ chaudière biomasse/départ circuit ECS chaudière fioul

R: Filetage conique
Rp: Taraudage

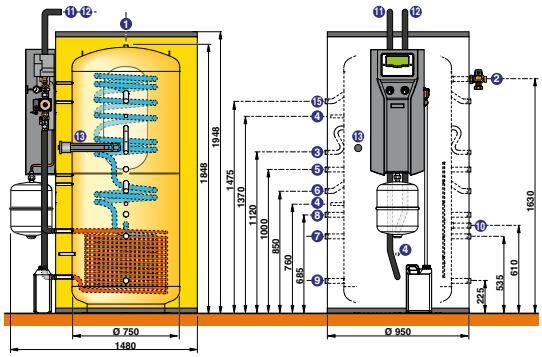

INISOL QUADRO SolarEasyBois		700	
Classe d'efficacité énergétique		C	
Capacité de stockage (V)	l	750	
Surface des capteurs pouvant être raccordée	m²	15 (2)	
Échangeur		inférieur (solaire)	ECS
Capacité échangeur	l	13	27
Surface d'échange	m²	2,6	4,3
Température consigne sanitaire	°C	55	
Puissance échangée à ΔT = 35 K pour la préparation ECS (en été) (1)	kW	30	
Débit horaire (1)	l/h	810	
Débit en 10 min à ΔT = 30 K (2)	l/10 min	250	
Consommation d'entretien zone d'appoint/ Consommation d'entretien volume total	kWh/24h	1,5/ 3,2	
Perte statique (S)	W	133	
Poids à vide	kg	170	

(1) Température eau froide : 10°C, température ECS : 45°C
(2) Température eau froide : 10°C, température ECS : 40°C, température de stockage ECS : 65 °C, valeurs mesurées uniquement sur le volume d'appoint

Température maximale de service:
- primaire (échangeurs) : 95 °C
- secondaire (cuve) : 95 °C

Pression maximale de service:
- primaire (échangeur ECS) : 7 bar
- secondaire (cuve) : 6 bar

Détails des données
Voir feuillet technique



PANNEAU D 230 TB

Capteur solaire pour la préparation de l'eau chaude sanitaire et/ou l'appoint au chauffage.
- Hautes performances
- Système "steamback" anti surchauffe pour une longévité accrue
- Fin et léger pour une manipulation aisée

Voir p. 537

Se référer à la liste des colisages pour les prix des préparateurs et des packs toits de panneaux

Voir pages suivantes

SYSTÈME SOLAIRE INISOL QUADRO SOLAR EASYBOIS

SYSTÈMES SOLAIRES SSC

COLISAGE

DÉSIGNATION QUADRO EASYBOIS	1 BALLON 	CHAMP SOLAIRE  3 PANNEAUX D230		4 PANNEAUX D230	
QUADRO EASYBOIS	7805661	PACK TOIT 3 D 230 TB - 7 M² CROCHET UNIVERSEL TUILES MÉCANIQUES	7854328	PACK TOIT 4 D 230 TB - 9 M² CROCHET UNIVERSEL TUILES MÉCANIQUES	7854360
		PACK TOIT 3 D 230 TB - 7 M² SUR TOITURE ARDOISES	7854335	PACK TOIT 4 D 230 TB - 9 M² SUR TOITURE ARDOISES	7854369

LISTE DES COLIS

RÉF.	DÉSIGNATION	COLIS	PRIX HT (€)
Quadro SolarEasyBois			
7805661	QUADRO 700 SOLAREASYBOIS		**7 077,30**
Préparateurs Quadro			
Quadro 700 EasyBois			
7650884	PRÉPARATEUR QUADRO 700 AVEC HABILLAGE	EC66	**5 024,00**
7785108	STATION SOLAIRE DKSL 6-8 MSB	ES173	**802,00**
7792528	KIT TUBULURES MONTAGE DKS 6-8 MSB SUR BSL..N	ES176	**195,00**
7797547	RÉGULATION SOLAIRE CS2+	ES141	**416,00**
100019165	RÉSISTANCE ELECTRIQUE 3 kW POUR SOL CS2+	ER394	**352,30**
100019425	MITIGEUR THERMOSTATIQUE	EC60	**200,00**
89807238	KIT D'ACCROCHAGE MURAL POUR VASE D'EXPANSION JUSQU'À 25 LITRES	EC118	**88,00**

PACKS TOIT D 230 TB

RÉF.	DÉSIGNATION	COLIS	PRIX HT (€)
3 panneaux D 230 TB			
7854328	PACK TOIT COMPLET 7 M² SOIT 3X DIETRISOL PRO D 230 TB		**3 762,00**
7854335	PACK TOIT 3 D 230 TB- 7 M² SUR TOITURE ARDOISES		**3 762,00**
4 panneaux D 230 TB			
7854360	PACK TOIT 4 D 230 TB- 9 M² CROCHET UNIVERSEL TUILES MÉCANIQUES		**4 951,00**
7854369	PACK TOIT 4 D 230 TB- 9 M² SUR TOITURE ARDOISES		**4 951,00**

OPTIONS BALLON

RÉF.	DÉSIGNATION	COLIS	PRIX HT (€)
100019322	KIT RACCORDEMENT EAU FROIDE 7 BAR	ER404	**176,70**
100019167	KIT ÉLEC	ER396	**442,20**

ÉCO-PART. *HT (€) EN SUS* **26,68** **20,01** **13,34** **6,67** **5,00** **4,43** **4,07** **3,72** **3,47** **3,36** **3,00** **2,75** **2,28** **1,80** **1,67** **1,56** **0,83** **0,12** **0,02**

ÉCO-PART. *HT (€) INCLUSE* **16,20** **0,02**

Les montants des éco-participations sont susceptibles d'évoluer en cas de modification du barème par notre organisme collecteur.

OPTIONS SYSTÈME

RÉF.	DÉSIGNATION	COLIS	PRIX HT (€)
89807794	FLUIDE CALOPORTEUR TYPE L (-21°C) 20 LITRES.	EG101	**112,00**
100017611	FLUIDE CALOPORTEUR HAUTES PERFORMANCES BIO (-26°C) 20 LITRES	ER316	**194,00**
89807000	DUO-TUBE CU 15 X 10 MÈTRES	EG106	**667,00**
89807001	DUO-TUBE CU 15 X 15 MÈTRES	EG107	**1 019,00**
7648217	DUO-FLEX DN16 X 15 MÈTRES	EG422	**1 019,00**
7648218	DUO-FLEX DN20 X 15 MÈTRES	EG423	**1 092,00**
89807003	JEU DE 4 COLLIERS POUR DUO-TUBE CU 15	EG109	**32,00**
89807004	JEU DE 4 COLLIERS POUR DUO-TUBE CU 18	EG110	**35,00**

MISE EN SERVICE

		PRIX NET HT (€)
7809033	MES Système solaire combiné	**197€**

POUR PLUS D'INFORMATIONS SUR NOS **SERVICES & OUTILS** SE REPORTER AUX P 30 ET SUIVANTES

SYSTÈME SOLAIRE DIETRISOL MODULENS

SYSTÈMES SOLAIRES CESI AVEC APPOINT HYDRAULIQUE PAR CHAUDIÈRE
AVEC PANNEAUX ASSOCIABLES D 230 TB OU DH 200 SL



Les systèmes solaires **Dietrisol Modulens** sont livrables en 2 colis :

- **"Pack toit"** composé de 1 ou 2 capteurs Inisol DH 200 SL ou D 230 TB y compris la sonde capteur, les accessoires de raccordement hydraulique et le dispositif de montage sur toiture

+

- **"Chaudière" à condensation**
  - gaz AGC…/V 220 SHL ou /B 220 HL

+

- **À compléter par**
  Fluide caloporteur hautes performances (prémélange BIO -30 °C) ER316

SYSTÈME TYPE	DIETRISOL MODULENS avec combiné solaire préparateur/chaudière et capteur solaire, surface	Montage type/nombre		220-2 AGC… 2 M² sur toiture	220-4 AGC… 4 À 5 M² sur toiture
" PACK TOIT " DIETRISOL (4)	Montage sur toiture - de tuiles mécaniques avec crochet universel alu	Pack toit complet 5 m² soit 2 x D 230 TB	Colis	-	-
			Réf.		7854254
	- Ardoises	Pack toit complet 5 m² soit 2 x D 230 TB	Colis	-	-
			Réf.		7854303
" PACK TOIT " INISOL (4)	Montage sur toiture - de tuiles mécaniques avec crochet universel alu	Pack toit complet 2 m² soit 1 x Inisol DH 200 SL	Colis	ER771	-
			Réf.	7652623	
		Pack toit complet 4 m² soit 2 x Inisol DH 200 SL	Colis	-	ER772
			Réf.		7652638
	- Ardoises	Pack toit complet 2 m² soit 1 x Inisol DH 200 SL	Colis	ER774	-
			Réf.	7652652	
		Pack toit complet 4 m² soit 2 x Inisol DH 200 SL	Colis	-	ER775
			Réf.		7652653
	Montage sur terrasse (montage vertical)	Pack terrasse complet 2 m² soit 1 x Inisol DH 200 SL	Colis	ER777	-
			Réf.	7652656	
		Pack terrasse complet 4 m² soit 2 x Inisol DH 200 SL	Colis	-	ER778
			Réf.		7652657

+ COLIS CHAUDIÈRE MODULENS	Chaudières gaz à condensation		Réf.		Réf.
	AGC…/V 220 SHL version colonne (préparateur solaire placé sous la chaudière) (voir ci-contre)	AGC 15 VH/V 220 SHL	100018125	AGC 35 VH/V 220 SHL	100018133
		AGC 15 VV/V 220 SHL	100018126	AGC 35 VV/V 220 SHL	100018134
	AGC…/B 220 SHL version juxtaposé (préparateur solaire placé à droite ou à gauche de la chaudière) (voir ci-contre)	AGC 15 VH/B 220 SHL	100018127	AGC 35 VH/B 220 SHL	100018135
		AGC 15 VV/B 220 SHL	100018128	AGC 35 VV/B 220 SHL	100018136
FLUIDE CAL.	Fluide caloporteur BIO hautes performances (- 30 °C) (Colis ER316)		100017611		100017611

Voir pages suivantes

COMPOSITION SYSTÈME SOLAIRE DIETRISOL MODULENS

SYSTÈMES SOLAIRES CESI AVEC APPOINT HYDRAULIQUE PAR CHAUDIÈRE ET PANNEAU ASSOCIABLE D 230 TB

MODULENS G® AGC…/V220 SHL CHAUDIÈRES GAZ DE 3,4 À 35,9 KW

AVEC PRÉPARATEUR SOLAIRE DE 220 L



Chaudière avec préparateur ECS solaire émaillé à stratification « High Load » équipé d'un échangeur à plaques associé à une pompe de charge ainsi que d'un serpentin pour raccordement à un système solaire, **placé sous la chaudière** pour constituer une « colonne » d'une esthétique uniforme

- Protection par « Titan Active System® »
- **Équipé d'un groupe solaire complet**: pompe modulante, vase d'expansion 12 l, groupe de sécurité, régulation solaire, mitigeur thermostatique
- Robinet de vidange, embout pour boucle de circulation
- Tubulures de liaison chaudière/ballon et sonde ECS incluses, pieds réglables.

PRIX H.T.	AGC	25/V220 SHL*	35/V220 SHL*
VH: avec ventouse horizontale PPS Ø 60/100 mm (1) (4)	Réf.	100018129	100018133
	€	**9 713,60**	**10 275,60**
VV: avec ventouse verticale PPS Ø 80/125 mm + adaptateur (1) (2) (3)	Réf.	100018130	100018134
	€	**9 727,50**	**10 289,50**

Eco-Participation : voir liste des colis page MODULENS G AGC

(1) En l'absence de précision, la chaudière sera livrée avec ventouse standard horizontale.
(2) Le terminal livré est de couleur noire, sur demande une variante en rouge peut être commandée.
(3) La fourniture inclut l'adaptateur Ø 80/125 mm, colis HR38.
(4) Pour les autres raccordements, déduire le prix de la ventouse horizontale (colis HR48: réf 100013756) du prix de la chaudière VH et rajouter le prix des accessoires nécessaires à la configuration souhaitée.
*Hors prix des panneaux solaires

Colisage chaudière MODULENS G AGC **voir page 260**

Temp. max. de service ECS: 70 °C
Pression max de service ECS: 10 bar

Pression max de service solaire: 6 bar

Détails des données Voir feuillet technique

LISTE DES COLIS

Pack toit 1 panneau

RÉF.	DÉSIGNATION	COLIS	PRIX HT (€)
7652623	PACK TOIT 1 DH 200 SL- 2 M² CROCHET UNIVERSEL TUILES MÉCANIQUES	ER771	**1 527,00**
7652656	PACK TOIT 1 DH 200 SL- 2 M² MONTAGE VERTICAL SUR TERRASSE	ER777	**1 630,00**
7652652	PACK TOIT 1 DH 200 SL- 2M² SUR ARDOISE	ER774	**1 527,00**

Pack toit 2 panneaux

RÉF.	DÉSIGNATION	COLIS	PRIX HT (€)
7854303	PACK TOIT COMPLET 5M² SOIT 2X D 230 TB SUR ARDOISE		**2 567,00**
7854254	PACK TOIT 2 D 230 TB - 5 M² CROCHET UNIVERSEL TUILES MÉCANIQUES		**2 567,00**
7652638	PACK TOIT 2 DH 200 SL - 4 M² CROCHET UNIVERSEL TUILES MÉCANIQUES	ER772	**2 547,00**
7652653	PACK TOIT 2 DH 200 SL - 4 M² SUR TOITURE ARDOISES	ER775	**2 547,00**
7652657	PACK TOIT 2 DH 200 SL - 4 M² MONTAGE VERTICAL SUR TERRASSE	ER778	**2 720,00**

ÉCO-PART. **26,68** **20,01** **13,34** **6,67** **5,00** **4,43** **4,07**
HT (€) EN SUS **3,72** **3,47** **3,36** **3,00** **2,75** **2,28** **1,80** **1,67** **1,56** **0,83** **0,12** **0,02**

ÉCO-PART. **16,20** **0,02**
HT (€) INCLUSE

Les montants des éco-participations sont susceptibles d'évoluer en cas de modification du barème par notre organisme collecteur.

SYSTÈMES SOLAIRES INISOL TWINEO

SYSTÈMES SOLAIRES CESI AVEC APPOINT HYDRAULIQUE PAR CHAUDIÈRE
ET PANNEAUX ASSOCIABLES D 230 TB OU DH 200 SL



Les systèmes solaires **Inisol Twineo** sont livrables en 2 colis :



- **"Pack toit"** composé de 1 ou 2 capteurs Inisol DH 200SL ou D 230 TB y compris la sonde capteur, les accessoires de raccordement hydraulique et le dispositif de montage sur toiture
- **"Colis chaudière"** composé d'une unité chaudière gaz à condensation Twineo EGC ... combinée via un "kit tubulures de liaison" à un préparateur solaire de 200 l prééquipé des station, régulation et vase d'expansion solaire et placé sous la chaudière.
- **À compléter par**
  Fluide caloporteur (prémélange -21 °C) : EG101

" PACK TOIT " DIETRISOL (4)

SYSTÈME TYPE	DIETRISOL MODULENS avec combiné solaire préparateur/chaudière et capteur solaire, surface Montage type/nombre		220-2 AGC… 2 M² sur toiture	220-4 AGC… 4 À 5 M² sur toiture
Montage sur toiture - de tuiles mécaniques avec crochet universel alu	Pack toit complet 5 m² soit 2 x D 230 TB	Colis	-	-
		Réf.		7854254
- Ardoises	Pack toit complet 5 m² soit 2 x D 230 TB	Colis	-	-
		Réf.		7854303

" PACK TOIT " INISOL (4)

Montage sur toiture - de tuiles mécaniques avec crochet universel alu	Pack toit complet 2 m² soit 1 x Inisol DH 200 SL	Colis Réf.	ER771 7652623	-
	Pack toit complet 4 m² soit 2 x Inisol DH 200 SL	Colis Réf.	- 	ER772 7652638
- Ardoises	Pack toit complet 2 m² soit 1 x Inisol DH 200 SL	Colis Réf.	ER774 7652652	-
	Pack toit complet 4 m² soit 2 x Inisol DH 200 SL	Colis	-	ER775 7652653
Montage sur terrasse (montage vertical)				
	Pack terrasse complet 2 m² soit 1 x Inisol DH 200 SL	Colis Réf.	ER777 7652656	-
	Pack terrasse complet 4 m² soit 2 x Inisol DH 200 SL	Colis	-	ER778 7652657

+ COLIS CHAUDIÈRE TWINEO

+ Chaudières gaz à condensation		Réf.
Twineo EGC…/V 200 SSL (voir ci-contre)	EGC 17/29 VH/V 200 SSL	7613672
	EGC 17/29 VV/V 200 SSL	7613673
	EGC 25 VH/V 200 SSL	7613676
	EGC 25 VV/V 200 SSL	7613677
Twineo MI EGC 25/VE 200 SHL (voir ci-contre)	EGC 25 VH/VE 200 SHL	7652035
	EGC 25 VV/VE 200 SHL	7652036
Fluide caloporteur (- 21 °C) (Colis EG101)		89807794

FLUIDE CALOP.

Voir pages suivantes

COMPOSITION SYSTÈMES SOLAIRES INISOL TWINEO

SYSTÈMES SOLAIRES CESI AVEC APPOINT HYDRAULIQUE PAR CHAUDIÈRE
ET PANNEAUX ASSOCIABLES D 230 TB OU DH 200 SL

TWINEO EGC…/V 200 SSL CHAUDIÈRE GAZ DE 5,6 À 25,5 KW

AVEC PRÉPARATEUR SOLAIRE DE 200 L



Chaudière avec préparateur ECS solaire émaillé à serpentin «Standard Load» équipé d'un 2e serpentin pour le système solaire, placé sous la chaudière pour constituer une «colonne» d'une esthétique uniforme

- Protection par anode en magnésium
- Équipé d'un groupe solaire complet: pompe modulante, vase d'expansion 12 l, groupe de sécurité, régulation solaire, mitigeur thermostatique
- Tubulures de liaison chaudière/ballon et sonde ECS incluses, pieds réglables.

PRIX H.T.	EGC	EGC 25 VH / V 200 SSL (1) (4)*	EGC 25 VV / V 200 SSL (1) (2) (3)*
	Réf.	7613676	7613677
	€	7 190,80	7 319,00

Eco-Participation : voir liste des colis page chaudière TWINEO

(1) En l'absence de précision, la chaudière sera livrée avec ventouse standard horizontale, longueur 800 mm.
(2) Le terminal livré est de couleur noire, sur demande une variante en rouge peut être commandée.
(3) La fourniture inclut l'adaptateur Ø 80/125 mm, colis HR38.
(4) Pour les autres raccordements, déduire le prix de la ventouse horizontale (colis DY871 : réf. 100008296) du prix de la chaudière VH et rajouter le prix des accessoires nécessaires à la configuration souhaitée.
*Hors prix des panneaux solaires

TWINEO MI EGC 25/VE 200 SHL CHAUDIÈRE GAZ DE 5,6 À 25,5 KW

AVEC PRÉPARATEUR SOLAIRE DE 220 L



Chaudière avec préparateur ECS solaire émaillé à stratification « High Load » équipé d'un échangeur à plaques associé à une pompe de charge et à un serpentin pour le système solaire, placé sous la chaudière pour constituer une « colonne » d'une esthétique uniforme

- Protection par anode en magnésium
- Équipé d'un groupe solaire complet: pompe modulante, vase d'expansion 12 l, groupe de sécurité, régulation solaire, mitigeur thermostatique
- Tubulures de liaison chaudière/ballon et sonde ECS incluses, pieds réglables.

PRIX H.T.	AFC	EGC 25 VH / VE 200 SHL (1) (4)*	EGC 25 VV / VE 200 SHL (1) (2) (3)*
	Réf.	7652035	7652036
	€	7 210,30	7 338,50

Eco-Participation : voir liste des colis page chaudière TWINEO

(1) En l'absence de précision, la chaudière sera livrée avec ventouse standard horizontale, longueur 800 mm.
(2) Le terminal livré est de couleur noire, sur demande une variante en rouge peut être commandée.
(3) La fourniture inclut l'adaptateur Ø 80/125 mm, colis HR38.
(4) Pour les autres raccordements, déduire le prix de la ventouse horizontale (colis DY871 : réf. 100008296) du prix de la chaudière VH et rajouter le prix des accessoires nécessaires à la configuration souhaitée.
*Hors prix des panneaux solaires

Colisage chaudière TWINEO voir page 270

LISTE DES COLIS

Pack toit 1 panneau

RÉF.	DÉSIGNATION	COLIS	PRIX HT (€)
7652623	PACK TOIT 1 DH 200 SL- 2 M² CROCHET UNIVERSEL TUILES MÉCANIQUES	ER771	1 527,00
7652656	PACK TOIT 1 DH 200 SL- 2 M² MONTAGE VERTICAL SUR TERRASSE	ER777	1 630,00
7652652	PACK TOIT 1 DH 200 SL- 2M² SUR ARDOISE	ER774	1 527,00

ÉCO-PART. HT (€) EN SUS
26,68 | 20,01 | 13,34 | 6,67 | 5,00 | 4,43 | 4,07
3,72 | 3,47 | 3,36 | 3,00 | 2,75 | 2,28 | 1,80
1,67 | 1,56 | 0,83 | 0,12 | 0,02

ÉCO-PART. HT (€) INCLUSE
16,20 | 0,02

Pack toit 2 panneaux

RÉF.	DÉSIGNATION	COLIS	PRIX HT (€)
7854303	PACK TOIT COMPLET 5M² SOIT 2X D 230 TB SUR ARDOISE		2 567,00
7854254	PACK TOIT 2 D 230 TB - 5 M² CROCHET UNIVERSEL TUILES MÉCANIQUES		2 567,00
7652638	PACK TOIT 2 DH 200 SL - 4 M² CROCHET UNIVERSEL TUILES MÉCANIQUES	ER772	2 547,00
7652653	PACK TOIT 2 DH 200 SL - 4 M² SUR TOITURE ARDOISES	ER775	2 547,00
7652657	PACK TOIT 2 DH 200 SL - 4 M² MONTAGE VERTICAL SUR TERRASSE	ER778	2 720,00

Les montants des éco-participations sont susceptibles d'évoluer en cas de modification du barème par notre organisme collecteur.

PRÉPARATEURS SOLAIRE NON ÉQUIPÉS INISOL BSL...N

AVEC APPOINT HYDRAULIQUE **POUR LA PRODUCTION D'ECS**
DANS LES SYSTÈMES SOLAIRE CESI ET/OU CESCI



Préparateurs solaires d'eau chaude sanitaire pour intégration dans des systèmes solaires CESI et/ou CESCI

- Cuve en acier émaillé avec isolation en mousse de polyuréthane injectée sans CFC, épaisseur 50 mm (BSL 200 À 400 N) ou 75 mm (BSL 501 N), protection par anode en magnésium
- Avec un échangeur inférieur solaire et un échangeur supérieur dédié à la chaudière en tube lisse émaillés extérieurement
- Tous les raccordements à l'arrière sauf raccordement échangeur solaire à l'avant
- Résistance électrique en option
- Habillage et capots en ABS
- Ensembles d'équipements disponibles en option

① Sortie eau chaude sanitaire G 1
② Entrée échangeur G 1
③ Circulation G 3/4
④ Emplacement sonde eau chaude sanitaire
⑤ Sortie échangeur G 1
⑥ Entrée eau froide sanitaire + Vidange G 1
⑦ Entrée échangeur solaire G 3/4
⑧ Sortie échangeur solaire G 3/4
⑨ Emplacement sonde solaire
⑩ Anode
⑬ Emplacement pour résistance électrique en option

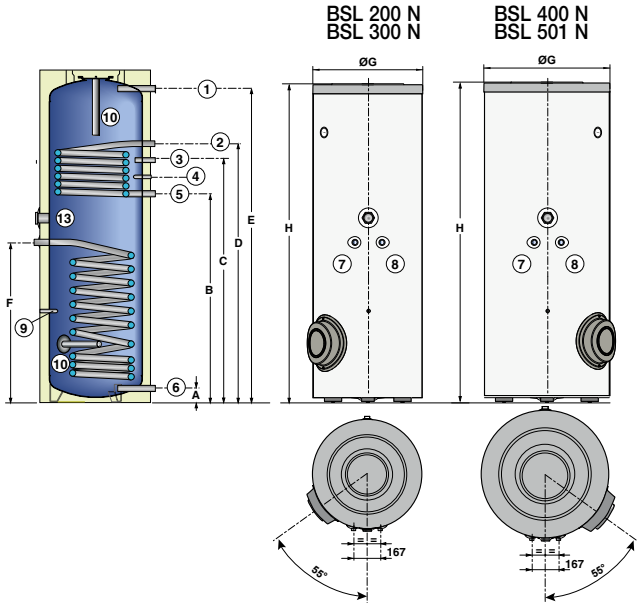

Cotes (mm)	A	B	C	D	E	F	Ø G	H
BSL 200 N	71	912	1092	1182	1324	682	604	1423
BSL 300 N	71	1127	1397	1397	1694	862	604	1796
BSL 400 N	66	992	1217	1262	1558	812	704	1672
BSL 501 N	71	1133	1313	1403	1666	948	814	1812

INISOL		BSL 200 N		BSL 300 N		BSL 400 N		BSL 501 N	
Capacité de stockage (V)	l	225		300		400		500	
Volume d'appoint hydraulique	l	75		105		150		160	
Volume solaire	l	150		195		250		340	
Échangeur		inf. (sol.)	sup. (chaud.)	inf. (sol.)	sup. (chaud.)	inf. (sol.)	sup. (chaud.)	inf. (sol.)	sup. (chaud.)
Capacité échangeur	l	5,6	5,1	8,1	5,1	10,1	5,1	12,8	5,1
Surface d'échange	m²	0,84	0,76	1,2	0,76	1,5	0,76	1,9	0,76
Puissance échangée	kW		24		24		24		24
Débit horaire à ΔT = 35 K (1)	l/h		590		590		590		590
Débit sur 10 min à ΔT = 30 K (2)	l/10 Min.		150		200		270		305
Coefficient de pertes thermiques ballon (UA_S)	W/K	1,67		2,04		2,41		2,56	
Perte statiques (S)	W	75		92		108		87	
Consommation d'entretien (ΔT=45 K) (3)	kWh/24h	1,80		2,20		2,60		2,08	
Poids d'expédition	kg	99		122		149		180	

(1) Température primaire : 80°C, température eau froide sanitaire : 10°C, température eau chaude sanitaire : 45°C, débit primaire : 2 m3/h
(2) Température primaire : 80°C, température eau froide sanitaire : 10°C, température eau chaude sanitaire : 40°C, stockage eau chaude sanitaire : 65°C
(3) Satisfait aux exigences de la norme EN 12977-1

Température maximale de service :
- primaire (échangeur solaire) : 110 °C
- primaire (échangeur d'appoint) : 110 °C
- secondaire (ecs) : 95 °C

Pression de service maximale :
- primaire (échangeur solaire) : 10 bar
- primaire (échangeur d'appoint) : 10 bar
- secondaire (ecs) : 10 bar

Détails des données
Voir feuillet technique

PRIX H.T.	INISOL	BSL 200 N	BSL 300 N	BSL 400 N	BSL 501 N
	Colis	ER418	ER419	ER420	ER883
	Réf.	100019528	100019521	100019525	7680594
	€	1 338,00	1 353,00	2 935,00	3 419,00

Voir pages suivantes

PRÉPARATEURS SOLAIRE NON ÉQUIPÉS INISOL BSL...N

AVEC APPOINT HYDRAULIQUE **POUR LA PRODUCTION D'ECS**
DANS LES SYSTÈMES SOLAIRE CESI ET/OU CESCI

APPOINT HYDRO

GUIDE DE CHOIX

			Capteurs Surface (m²)	DH 200 SL 8 ≤	D 230 10 ≤	C 250 10 ≤	C 250 TB 15 ≤	C 250 TB 20 ≤
SYSTÈME MULTI BALLON	**Préparateur (ECS)**		Colis	BESL / BSL 300/400 N **ER422** 100019527 **ER419 / 420** 100019521 / 100019525	BSL 501 N **ER883** 7680594	BSL 300 N **ER419** 100019521	BSL 400 N **ER420** 100019525	BSL 501 N **ER883**<|		

PRÉPARATEURS SOLAIRE NON ÉQUIPÉS INISOL BSL...N

APPOINT HYDRO

AVEC APPOINT HYDRAULIQUE **POUR LA PRODUCTION D'ECS DANS LES SYSTÈMES SOLAIRE CESI ET/OU CESCI**

OPTIONS HYDRAULIQUES

	RÉF.	DÉSIGNATION	COLIS	PRIX HT (€)
	7797667	STATION COMPLÈTE DB 15-15 S AVEC VASE (AUTO VIDANGEABLE)		**2 257,00**
	7785116	KIT VASE STATION DB 15	ES175	**482,00**
	7785101	STATION SOLAIRE DB 15-15 S	ES170	**1 775,00**
	7624853	STATION SOLAIRE SKP 7-8	ER655	**637,00**
	7785103	STATION SOLAIRE DKSC 7	ES172	**689,00**
	7785108	STATION SOLAIRE DKSL 7 MSB	ES173	**802,00**
	7792528	KIT TUBULURES STATION DKSL 7 MSB	ES176	**195,00**
	7619964	STATION SOLAIRE SKS 13-45	ER665	**963,00**
	100004650	RÉGULATION «MCDB» POUR CHARGE/DÉCHARGE BALLON	EC162	**383,00**
	7630423	KIT PWM 2ÈME POMPE	ER712	**74,00**
	89804803	VANNE 3 VOIES 3/4" POUR 2 CIRCUITS AVEC RÉGULATION DIEMASOL	EC164	**340,00**

OPTIONS HYDRAULIQUES POUR CIRCUIT SOLAIRE

	RÉF.	DÉSIGNATION	COLIS	PRIX HT (€)
	100011341	KIT 2 VANNES/SONDE CAPT.EST-OUEST	EC432	**649,00**
Montage en terrasse				
	100020297	DUO TUBE CU DN 10 LG 10 M	ER319	**513,00**
	89807000	DUO-TUBE CU 15 X 10 MÈTRES	EG106	**667,00**
	89807001	DUO-TUBE CU 15 X 15 MÈTRES	EG107	**1 019,00**
	89807002	DUO-TUBE CU 18 X 15 MÈTRES	EG108	**1 333,00**
	7648217	DUO-FLEX DN16 X 15 MÈTRES	EG422	**1 019,00**
	7648218	DUO-FLEX DN20 X 15 MÈTRES	EG423	**1 092,00**
	7648219	DUO-FLEX DN20 X 20 MÈTRES	EG424	**1 383,00**
Jeu de colliers pour "Duo-Tube" et "Duo-Flex"				
	89807003	JEU DE 4 COLLIERS POUR DUO-TUBE CU 15	EG109	**32,00**
	89807004	JEU DE 4 COLLIERS POUR DUO-TUBE CU 18	EG110	**35,00**
Jeu de raccords bicône pour "Duo-Tube" (sans brasure)				
	100000417	JEU DE 2 RACCORDS BÎCONE Ø 15 MM	EG374	**34,00**
	100000418	JEU DE 2 RACCORDS BÎCONE Ø 18 MM	EG375	**34,00**
	100000419	JEU DE 2 RÉDUCTIONS BÎCONES Ø 15/18 MM	EG376	**18,00**
Vases d'expansion				
	100019427	VASE D'EXPANSION SOLAIRE 18 LITRES	EG117	**156,60**
	100019428	VASE SOLAIRE 24 L	EG118	**160,00**
	89807772	VASE D'EXPANSION SOLAIRE 50 LITRES	EG83	**254,00**
	89807238	KIT D'ACCROCHAGE MURAL POUR VASE D'EXPANSION JUSQU'À 25 LITRES	EC118	**88,00**

LES ACCESSOIRES ET OPTIONS «CIRCUIT EAU (SECONDAIRE)»

THERMOSTAT DIFFÉRENTIEL POUR CHARGE APPOINT

	RÉF.	DÉSIGNATION	COLIS	PRIX HT (€)
	100007832	RÉGULATION POMPE DE CHARGE SLA 2	EC320	**320,00**

FLUIDES CALOPORTEURS - ACCESSOIRES ET DE MAINTENANCE DU CIRCUIT EAU

LES OPTIONS HYDRAULIQUES POUR CIRCUIT SOLAIRE

	RÉF.	DÉSIGNATION	COLIS	PRIX HT (€)
	89807794	FLUIDE CALOPORTEUR TYPE L (-21°C) 20 LITRES.	EG101	**112,00**
	89807792	FLUIDE CALOPORTEUR HAUTES PERFORMANCES TYPE LS (-26°C) 20 LITRES	EG100	**162,00**
	100017611	FLUIDE CALOPORTEUR HAUTES PERFORMANCES BIO (-26°C) 20 LITRES	ER316	**194,00**
Maintenance du circuit solaire				
	89807770	STATION DE REMPLISSAGE AVEC POMPE ET BIDON	EG81	**1 491,00**
	89807769	POMPE A MAIN POUR APPOINT EN FLUIDE	EG80	**247,00**
	89807797	TESTEUR DE PROTECTION ANTIGEL (POUR CONTRÔLE DU LIQUIDE CALOPORTEUR)	EG102	**74,00**
	89807799	BOITIER DE MESURE AVEC REFRACTOMETRE	EG104	**515,00**
	100012031	VALISE DE CONTRÔLE POUR INSTALLATION SOLAIRE	ER50	**726,00**
	100019425	MITIGEUR THERMOSTATIQUE	EC60	**200,00**

ACCESSOIRES BSL..N

	RÉF.	DÉSIGNATION	COLIS	PRIX HT (€)
	100019163	RÉSISTANCE ELECTRIQUE 1,5 kW POUR SOL CS2+	ER392	**320,00**
	100019165	RÉSISTANCE ELECTRIQUE 3 kW POUR SOL CS2+	ER394	**352,30**
	100019166	RÉSISTANCE ELECTRIQUE 1,5 kW AVEC THERMOSTAT	ER395	**400,00**
	100019167	RÉSISTANCE ELECTRIQUE 2,3 kW AVEC THERMOSTAT	ER396	**442,20**
	100019168	RÉSISTANCE ELECTRIQUE 3 kW AVEC THERMOSTAT	ER397	**442,20**
	100019322	KIT RACCORDEMENT EAU FROIDE 7 BAR	ER404	**176,70**
	100010652	ANODE TAS-2	EC431	**204,20**
	100019425	MITIGEUR THERMOSTATIQUE	EC60	**200,00**

SOLAIRE

PRÉPARATEURS SOLAIRE NON ÉQUIPÉS INISOL BSL...N

AVEC APPOINT HYDRAULIQUE **POUR LA PRODUCTION D'ECS DANS LES SYSTÈMES SOLAIRE CESI ET/OU CESCI**

APPOINT HYDRO

ACCESSOIRES INISOL UNO

	RÉF.	DÉSIGNATION	COLIS	PRIX HT (€)
	100019322	KIT RACCORDEMENT EAU FROIDE 7 BAR	ER404	**176,70**
Résistance électrique blindée				
	100019163	RÉSISTANCE ELECTRIQUE 1,5 kW POUR SOL CS2+	ER392	**320,00**
	100019165	RÉSISTANCE ELECTRIQUE 3 kW POUR SOL CS2+	ER394	**352,30**

ACCESSOIRES INISOL UNO E

	RÉF.	DÉSIGNATION	COLIS	PRIX HT (€)
	100019322	KIT RACCORDEMENT EAU FROIDE 7 BAR	ER404	**176,70**

ACCESSOIRES INISOL QUADRO SOLAREASY

	RÉF.	DÉSIGNATION	COLIS	PRIX HT (€)
	100020168	CIRCUIT V3V P.ELEC HEE	EA144	**1 341,50**
	100019165	RÉSISTANCE ELECTRIQUE 3 kW POUR SOL CS2+	ER394	**352,30**
	100019322	KIT RACCORDEMENT EAU FROIDE 7 BAR	ER404	**176,70**
	89807767	MITIGEUR THERMOSTATIQUE	EG78	**195,00**

ACCESSOIRES HYDRAULIQUES ET RÉGULATION DES SYSTÈMES SOLAIRES DIETRISOL ET INISOL

	RÉF.	DÉSIGNATION	COLIS	PRIX HT (€)
	100017498	CENTRALE DE MESURE D'ÉNERGIE CME	ER313	**2 273,00**
	100013514	DATALOGGER DL2 POUR GRS	ER55	**626,00**
	7630422	RÉGULATION SOLAIRE SOLPLUS	ER709	**370,00**
	7630424	KIT LIAISON SOLPLUS MODBUS 3M	ER713	**45,00**
	7630423	KIT PWM 2ÈME POMPE	ER712	**74,00**
	100004650	RÉGULATION «MCDB» POUR CHARGE/DÉCHARGE BALLON	EC162	**383,00**
	100007832	RÉGULATION POMPE DE CHARGE SLA 2	EC320	**320,00**
	100014590	RÉGULATION COMPTEUR D'ÉNERGIE WMZ	ER131	**422,00**

ÉCO-PART. **26,68** **20,01** **13,34** **6,67** **5,00** **4,43** **4,07**
HT (€) EN SUS **3,72** **3,47** **3,36** **3,00** **2,75** **2,28** **1,80**
1,67 **1,56** **0,83** **0,12** **0,02**

ÉCO-PART. **16,20** **0,02**
HT (€) INCLUSE

Les montants des éco-participations sont susceptibles d'évoluer en cas de modification du barème par notre organisme collecteur.

ACCESSOIRES INISOL QUADRO SOLAREASYBOIS ET SOLAR SYSTEM

	RÉF.	DÉSIGNATION	COLIS	PRIX HT (€)
	100018254	DIEMATIC VM iSystem	AD281	**1 583,00**
Module hydraulique				
	100020167	CIRCUIT DIRECT P.ELEC HEE	EA143	**942,70**
	100020168	CIRCUIT V3V P.ELEC HEE	EA144	**1 341,50**
	100020164	COLLECTEUR 2/3 CIRCUITS	EA140	**512,10**
	100020166	CONSOLE MUR 1 MODULE	EA142	**171,40**
	100020165	CONSOLE MUR COLLECTEUR	EA141	**63,90**
	7616233	MODULE HYDRAULIQUE CIRCUIT DIRECT + V3V	MT12	**2 469,40**
	100019322	KIT RACCORDEMENT EAU FROIDE 7 BAR	ER404	**176,70**
	7768818	THERMOSTAT D'AMBIANCE PROGRAMMABLE (SANS FILS)	AD338	**324,00**
	100019165	RÉSISTANCE ELECTRIQUE 3 kW POUR SOL CS2+	ER394	**352,30**

OPTIONS

Options DIETRISOL/INISOL

	RÉF.	DÉSIGNATION	COLIS	PRIX HT (€)
	100017499	MODULE REPORT DE PANNE DIEMASOL AM1	ER314	**244,00**
	100011341	KIT 2 VANNES/SONDE CAPT.EST-OUEST	EC432	**649,00**
	89804803	VANNE 3 VOIES 3/4" POUR 2 CIRCUITS AVEC REGULATION DIEMASOL	EC164	**340,00**
	89804816	BOITIER PARA FOUDRE POUR RÉGULATION DIEMASOL	EC176	**53,00**
	100003690	SONDE A APPLIQUE PT1000	EC171	**90,00**
	100004651	SONDE D'IMMERSION FK Pt1000 2,5 m	EC173	**89,00**
	100008011	SONDE CAPTEUR PT1000	EC155	**83,00**
	89807767	MITIGEUR THERMOSTATIQUE	EG78	**195,00**
	89804815	SONDE D'IRRADIATION CS10	EC175	**197,00**

Options pour comptage d'énergie

	RÉF.	DÉSIGNATION	COLIS	PRIX HT (€)
	100004652	DÉBIMÈTRE VOLUMIQUE V40-15	EC174	**563,00**
	100017496	COMPTEUR FLUIDE CHAUD US ECHO 2,5 m³/H	ER311	**658,00**
	100017495	COMPTEUR FLUIDE CHAUD US ECHO 1,5 m³/H	ER310	**596,00**
	100017494	COMPTEUR EAU FROIDE ACS 10 m³/H	ER309	**1 332,00**
	100017493	COMPTEUR EAU FROIDE ACS 5 m³/h	ER308	**1 035,00**
	100017492	COMPTEUR EAU FROIDE ACS 3,5 m³/H	ER307	**941,00**
	100019195	COMPTEUR EAU FROIDE ACS 20 m³/H	ER317	**2 827,00**

De Dietrich

PRÉPARATEURS SOLAIRE NON ÉQUIPÉS INISOL BSL...N

AVEC APPOINT HYDRAULIQUE **POUR LA PRODUCTION D'ECS DANS LES SYSTÈMES SOLAIRE CESI ET/OU CESCI**

APPOINT HYDRO

OUTILLAGE DE MISE EN OEUVRE

	RÉF.	DÉSIGNATION	COLIS	PRIX HT (€)
	89807769	POMPE A MAIN POUR APPOINT EN FLUIDE	EG80	**247,00**
	89807797	TESTEUR DE PROTECTION ANTIGEL (POUR CONTRÔLE DU LIQUIDE CALOPORTEUR)	EG102	**74,00**
	89807799	BOITIER DE MESURE AVEC RÉFRACTOMÈTRE	EG104	**515,00**
	89807770	STATION DE REMPLISSAGE AVEC POMPE ET BIDON	EG81	**1 491,00**
	100012031	VALISE DE CONTRÔLE POUR INSTALLATION SOLAIRE	ER50	**726,00**
	100020025	PRODUIT NETTOYANT POUR CIRCUIT SOLAIRE SolRnet	ER318	**489,00**

ACCESSOIRES HYDRAULIQUES

Stations solaires

	7624853	STATION SOLAIRE SKP 7-8	ER655	**637,00**
	7619964	STATION SOLAIRE SKS 13-45	ER665	**963,00**
	89807238	KIT D'ACCROCHAGE MURAL POUR VASE D'EXPANSION JUSQU'À 25 LITRES	EC118	**88,00**
	7797667	STATION COMPLÈTE DB 15-15 S AVEC VASE (AUTO VIDANGEABLE)		**2 257,00**
	7785101	STATION SOLAIRE DB 15-15 S	ES170	**1 775,00**
	7785116	VASE DRAIN BACK STATION DB 15-15 S	ES175	**482,00**
	7797670	STATION COMPLÈTE DB 15-MSB POUR MONTAGE SUR BALLON (AUTO VIDANGEABLE)		**2 091,00**
	7785102	DB15 MSB	ES171	**1 396,00**
	7792526	KIT TUBULURES STATION DB 15	ES174	**213,00**

ACCESSOIRES HYDRAULIQUES

	RÉF.	DÉSIGNATION	COLIS	PRIX HT (€)
Double tubes pré-isolés "duo-tube" avec protection uv et câble pour sonde capteur				
	89807000	DUO-TUBE CU 15 X 10 MÈTRES	EG106	**667,00**
	89807001	DUO-TUBE CU 15 X 15 MÈTRES	EG107	**1 019,00**
	89807003	JEU DE 4 COLLIERS POUR DUO-TUBE CU 15	EG109	**32,00**
	89807002	DUO-TUBE CU 18 X 15 MÈTRES	EG108	**1 333,00**
	89807004	JEU DE 4 COLLIERS POUR DUO-TUBE CU 18	EG110	**35,00**
	100000417	JEU DE 2 RACCORDS BÎCONE Ø 15 MM	EG374	**34,00**
	100000418	JEU DE 2 RACCORDS BÎCONE Ø 18 MM	EG375	**34,00**
	100000419	JEU DE 2 RÉDUCTIONS BÎCONES Ø 15/18 MM	EG376	**18,00**
	7648217	DUO-FLEX DN16 X 15 MÈTRES	EG422	**1 019,00**
	7648218	DUO-FLEX DN20 X 15 MÈTRES	EG423	**1 092,00**
	7648219	DUO-FLEX DN20 X 20 METRES	EG424	**1 383,00**
Fluides caloporteurs				
	89807794	FLUIDE CALOPORTEUR TYPE L (-21°C) 20 LITRES.	EG101	**112,00**
	100017611	FLUIDE CALOPORTEUR HAUTES PERFORMANCES BIO (-26°C) 20 LITRES	ER316	**194,00**
	89807792	FLUIDE CALOPORTEUR HAUTES PERFORMANCES TYPE LS (-26°C) 20 LITRES	EG100	**162,00**
Vases d'expansion				
	100019427	VASE D'EXPANSION SOLAIRE 18 LITRES	EG117	**156,60**
	100019428	VASE SOLAIRE 24 L	EG118	**160,00**
	89807772	VASE D'EXPANSION SOLAIRE 50 LITRES	EG83	**254,00**
	89807773	VASE D'EXPANSION SOLAIRE 80 LITRES	EG84	**489,00**

ÉCO-PART. *HT (€) EN SUS* **26,68** **20,01** **13,34** **6,67** **5,00** **4,43** **4,07** **3,72** **3,47** **3,36** **3,00** **2,75** **2,28** **1,80** **1,67** **1,56** **0,83** **0,12** **0,02**

ÉCO-PART. *HT (€) INCLUSE* **16,20** **0,02**

Les montants des éco-participations sont susceptibles d'évoluer en cas de modification du barème par notre organisme collecteur.

SOLAIRE

INISOL DH 200SL, DH 160SL

CAPTEURS SOLAIRES POUR LA PRÉPARATION DE L'EAU CHAUDE SANITAIRE ET/OU L'APPOINT AU CHAUFFAGE



Capteurs plans pour montage vertical sur toiture ou en terrasse.

- Raccordement en série jusqu'à 8 capteurs en montage vertical côte à côte
- **Hydraulique adaptée à un fonctionnement pressurisé en Drain Back** ou en thermosiphon
- Absorbeur plan en aluminium à revêtement sélectif avec échangeur cuivre de type « harpe «, isolation arrière et latérale en laine de roche épaisseur 20 mm, coffre couleur gris anthracite en profilés aluminium avec rainure de fixation sur le pourtour et couvercle de fermeture arrière en aluminium, vitre translucide en verre sécurité épaisseur 3,2 mm, translucidité > 91 %
- Systèmes de pose sur terrasse et sur toiture, kits de raccordement hydrauliques et de liaison entre capteurs et champs de capteurs

Remarque : les capteurs solaires doivent être stockés à l'abri des intempéries.

AVIS TECHNIQUE CC FAT

ATec 14.4_16-2181_V4

SK_078000347_DH160SL
SK_078000264_DH200SL

① Emplacement sonde solaire
② Entrée/Sortie capteur Ø 16 mm pour raccord rapide

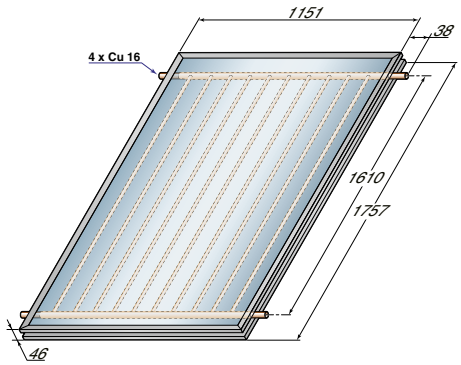

INISOL		DH 200SL	DH 160SL
Superficie hors-tout (Ag)	m^2	2,02	1,62
Superficie d'entrée (Aa)	m^2	1,92	1,53
Efficacité énergétique (η40)	**%**	**52**	**57**
Contenance de l'absorbeur	l	1,4	1,5
Débit préconisé (rapporté au m^2 de superficie hors tout du capteur)	$l/h.m^2$	74	74
Pression d'épreuve	bar	10	10
Facteur d'absorption (a)	%	95+/-1	95
Émissivité (ε)	%	5+/-1	5+/-1
Rendement optique (n_0)		0,693	0,744
Coefficient de pertes de 1er ordre (a_1)	$W/m^2.K$	3,66	3,75
Coefficient de pertes de 2e ordre (a_2)	$W/m^2.K^2$	0,014	0,016
Facteur d'angle d'incidence à 50°C (K_θ)	%	0,95	0,94
Poids à vide	kg	27	24

Pression de service : **2,5 bar**
Pression de service maxi. : **6 bar**

Temp. maxi. de fonctionnement : 120 °C
Température de stagnation : DH 200SL = 173°C
DH 160SL = 200°C

Détails des données
Voir feuillet technique

PRIX H.T.	INISOL	DH 200SL	DH 160SL
	Colis	ER719	ES61
	Réf.	7219377	7720688
	€	**800,00**	**917,00**

Eco-Participation : voir liste des colis page suivante

De Dietrich

INISOL DH 200SL, DH 160SL

CAPTEURS SOLAIRES POUR LA PRÉPARATION DE L'EAU CHAUDE SANITAIRE ET/OU L'APPOINT AU CHAUFFAGE

LISTE DES "PACKS TOIT" DISPONIBLES

POUR LA MISE EN ŒUVRE D'1 ET JUSQU'À 5 CAPTEURS INISOL DH 200SL

DÉSIGNATION	COLIS	RÉF.	NOMBRE DE CAPTEURS INISOL DH 200SL MONTÉS SUR 1 LIGNE 1	2	3
PACK "TOIT" ST : Champ de capteurs solaires complets livré sur 1 palette à la verticale					
Ces packs comprennent les capteurs Inisol DH 200SL, les accessoires de raccordement hydrauliques, le dispositif de montage sur toiture ou terrasse et la sonde capteur :					
▶ Montage sur toiture (montage vertical) : ST					
Pack toit 2 m² de capteurs, soit 1 x Inisol DH 200SL					
• avec crochet universel pour tuiles mécaniques (montage indépendant des chevrons)	ER771	7652623	1		
• pour toiture ardoises	ER774	7652652			
Pack toit 4 m² de capteurs, soit 2 x Inisol DH 200SL					
• avec crochet universel alu pour tuiles mécaniques (montage indépendant des chevrons)	ER772	7652638		1	
• pour toiture ardoises	ER775	7652653			
Pack toit 6 m² de capteurs, soit 3 x Inisol DH 200SL					
• avec crochet universel alu pour tuiles mécaniques (montage indépendant des chevrons)	ER773	7652640			1
• pour toiture ardoises	ER776	7652654			
▶ Montage sur terrasse :					
Pack terrasse 2 m² de capteurs, soit 1 x Inisol DH 200SL (montage vertical)	ER777	7652656	1		
Pack terrasse 4 m² de capteurs, soit 2 x Inisol DH 200SL (montage vertical)	ER778	7652657		1	
Pack terrasse 6 m² de capteurs, soit 3 x Inisol DH 200SL (montage vertical)	ER779	7652658			1

(1) Avec tuiles plates/ardoises : commander un kit noquets - colis ER558 - Réf. 7503269

DÉSIGNATION	COLIS	RÉF.	NOMBRE DE CAPTEURS INISOL DH 200SL MONTÉS SUR 1 LIGNE VERTICAL JUXTAPOSÉS OU HORIZONTAL SUPERPOSÉS 1	2	3	4	5
CAPTEURS PLANS EMBALLÉS							
• 1 capteur plan Inisol DH 200SL	ER719	7219377	1	2	3	4	5
ACCESSOIRES POUR LE RACCORDEMENT HYDRAULIQUE DU CAPTEUR INISOL DH 200SL							
• Kit de raccordement hydraulique pour 2 capteurs (raccords bicône)	ER720	7222026	1	1	1	1	1
• Kit de liaison hydraulique entre 2 capteurs (raccords bicône)	ER721	7222029	-	-	1	2	3
• Kit flexibles de raccordement hydraulique	ER247	100016508	1	1	1	1	1
DISPOSITIFS DE MONTAGE EN TERRASSE (OU AU SOL)							
• Support terrasse de base SL pour le montage de 1 x Inisol DH 200SL montage vertical	ER658	7217038	1	1	1	1	1
• Support terrasse SL extension pour le montage de 1 x Inisol DH 200SL supp. montage vertical	ER659	7217039	-	1	2	3	4
• Kit de profilés à clipper pour 1 x Inisol DH 200SL montage vertical	ER732	7217045	1	2	3	4	5
DISPOSITIFS DE MONTAGE SUR TOITURE (kit profilés et ferrures d'ancrage)							
• Kit de profilés à clipper pour 1 x Inisol DH 200SL montage vertical (à associer avec des ferrures d'ancrage ci-dessous)	ER732	7217045	1	2	3	4	5
FERRURES D'ANCRAGE POUR MONTAGE SUR TOITURE (2)							
• Montage indépendant des chevrons							
Crochets universels alu pour tuiles mécaniques (montage sur 2 lattes de section 30 x 90 mm non fournies) 	4 pces	EG311	89807311	1		2	1	
	6 pces	EG312	89807312		1		1	2
• Montage sur chevrons								
Tuiles* : Mécaniques (inox) / Mécaniques (à clipper, alu) / Plates (inox) / Canal (inox) / Eternit (inox) / Ardoises (inox)								
Colis N° / Réf. : EG313 / 89807313 ; ES24 / 7654649 ; EG315 / 89807315 ; ER136 / 100015314 ; EG317 / 89807317 ; EG319 / 89807319	4 pces	(1)		1		2	1	
Colis N° / Réf. : EG314 / 89807314 ; - / - ; EG316 / 89807316 ; ER137 / 100015315 ; EG318 / 89807318 ; EG320 / 89807320	6 pces	(1)			1		1	2
								
ou				ou	ou	ou	ou	ou
Kit tire-fonds pour montage sur chevrons à travers la couverture	6 pces	EG94	89807782	1		2		1
	8 pces	EG94	89807783		1		2	2

* Autres types de tuiles : nous consulter.
(1) À choisir suivant le type de couverture en plus des profilés.
(2) ⓘ dans les régions à fortes chutes de neige et avec des pentes de toit ⩽ 35°, le nombre de crochets doit être doublé.

BESOINS POUR DES INSTALLATIONS SSC AVEC CAPTEURS DH 160SL

	COLIS	RÉF	CHAMPS 3 M²	CHAMPS 5 M²	CHAMPS 6 M²
• Capteurs	ES61	7720688	2	3	4
• Kit de raccordement	ES62	7721371	1	1	1
	ES63	7721376	-	1	2
	ES23	7703232	1	1	2
• Montage profilés	ES22	7703230	-	1	-
• Crochets (en pièces, minimum), voir capteurs DH 200SL	-		6	8	10

INISOL DH 200SL, DH 160SL

CAPTEURS SOLAIRES POUR LA PRÉPARATION DE L'EAU CHAUDE SANITAIRE ET/OU L'APPOINT AU CHAUFFAGE

COLISAGE

DÉSIGNATION	RÉFÉRENCE	PRIX HT (€)	NOMBRE DE COLIS	PACK TOIT 
PACK TOIT 1 DH 200 SL- 2 M² CROCHET UNIVERSEL TUILES MÉCANIQUES	7652623	**1 527,00**	1	7652623
PACK TOIT 2 DH 200 SL- 4 M² CROCHET UNIVERSEL TUILES MÉCANIQUES	7652638	**2 547,00**	1	7652638
PACK TOIT 3 DH 200 SL- 6 M² CROCHET UNIVERSEL TUILES MÉCANIQUES	7652640	**3 944,00**	1	7652640
PACK TOIT 1 DH 200 SL- 2 M² SUR TOITURE ARDOISES	7652652	**1 527,00**	1	7652652
PACK TOIT 2 DH 200 SL- 4 M² SUR TOITURE ARDOISES	7652653	**2 547,00**	1	7652653
PACK TOIT 3 DH 200 SL- 6 M² SUR TOITURE ARDOISES	7652654	**3 944,00**	1	7652654
PACK TOIT 1 DH 200 SL- 2 M² MONTAGE VERTICAL SUR TERRASSE	7652656	**1 630,00**	1	7652656
PACK TOIT 2 DH 200 SL- 4 M² MONTAGE VERTICAL SUR TERRASSE	7652657	**2 720,00**	1	7652657
PACK TOIT 3 DH 200 SL- 6 M² MONTAGE VERTICAL SUR TERRASSE	7652658	**4 251,00**	1	7652658

PANNEAU SOLAIRE DH 200 SL

	RÉF.	DÉSIGNATION	COLIS	PRIX HT (€)
	7219377	CAPTEUR SOLAIRE INISOL DH 200 SL	ER719	**800,00**

ACCESSOIRES DE RACCORDEMENT HYDRAULIQUE DH 200 SL

Pour système auto vidangeable ou sous pression

	7222026	KIT RACCORS BI CÔNES CHAMP 2 CAPTEURS SL	ER720	**160,00**
	7222029	SET 2 RACCORDS BI CÔNES EXTENSION SL	ER721	**36,00**
	100016508	KIT 2 FLEXIBLES CIRCUIT SOLAIRE CHAMP CAPTEURS	ER247	**109,00**

DISPOSITIF DE MONTAGE DH 200 SL

	7217045	KIT PROFILÉS À CLIPPER (LONG) POUR 1 CAPTEUR VERTICAL	ER732	**116,00**

SUPPORTS INCLINABLES POUR MONTAGE EN TERRASSE (OU AU SOL)

	7217038	2 SUPPORTS SL MONTAGE VERTICAL 1 CAPTEUR	ER658	**276,00**
	7217039	1 SUPPORT SL VERTICAL POUR EXTENSION 1 CAPTEUR	ER659	**133,00**

PANNEAU SOLAIRE DH 160 SL

	7720688	CAPTEUR SOLAIRE INISOL DH 160 SL	ES61	**917,00**

ACCESSOIRES DE RACCORDEMENT HYDRAULIQUE DH 160 SL

	7721371	KIT RACCORS BI CÔNES CHAMP 2 CAPTEURS 160 SL	ES62	**162,00**
	7721376	SET RACCOR. U EXTENSION 1 DH160 SL	ES63	**46,00**
	100016508	Kit 2 FLEXIBLES CIRCUIT SOLAIRE CHAMP CAPTEURS	ER247	**109,00**

DISPOSITIF DE MONTAGE DH 160 SL

	RÉF.	DÉSIGNATION	COLIS	PRIX HT (€)
	7703230	PROFILÉS UNIVERSEL 1 CAPTEUR PV	ES22	**106,00**
	7703232	PROFILÉS UNIVERSEL 2 CAPTEURS PV	ES23	**166,00**

FERRURES D'ANCRAGE POUR MONTAGE SUR TOITURE

	7654649	4 FERRURES D'ANCRAGE ALU A CLIPPER POUR MONTAGE SUR TUILES MÉCANIQUES	ES24	**136,00**
	89807311	4 FERRURES D'ANCRAGE ALU POUR MONTAGE SUR TUILES MÉCANIQUES	EG311	**136,00**
	89807312	6 FERRURES D'ANCRAGE ALU POUR MONTAGE SUR TUILES MÉCANIQUES	EG312	**201,00**
	89807313	4 FERRURES D'ANCRAGE INOX POUR MONTAGE SUR TUILES MÉCANIQUES	EG313	**136,00**
	89807314	6 FERRURES D'ANCRAGE INOX POUR MONTAGE SUR TUILES MÉCANIQUES	EG314	**203,00**
	89807315	4 FERRURES D'ANCRAGE INOX POUR MONTAGE SUR TUILES PLATES	EG315	**136,00**
	89807316	6 FERRURES D'ANCRAGE INOX POUR MONTAGE SUR TUILES PLATES	EG316	**201,00**
	100015314	4 FERRURES D'ANCRAGE INOX POUR MONTAGE SUR TUILES CANAL	ER136	**136,00**
	100015315	6 FERRURES D'ANCRAGE INOX POUR MONTAGE SUR TUILES CANAL	ER137	**201,00**
	89807317	4 FERRURES D'ANCRAGE INOX POUR MONTAGE SUR TOIT ETERNIT	EG317	**136,00**
	89807318	6 FERRURES D'ANCRAGE INOX POUR MONTAGE SUR TOIT ETERNIT	EG318	**201,00**
	89807319	4 FERRURES D'ANCRAGE INOX POUR MONTAGE SUR TOIT D'ARDOISES	EG319	**136,00**
	89807320	6 FERRURES D'ANCRAGE INOX POUR MONTAGE SUR TOIT D'ARDOISES	EG320	**201,00**
	89807782	KIT TIRE-FONDS POUR MONTAGE 2 CAPTEURS	EG94	**360,00**
	89807783	KIT TIRE-FONDS POUR MONTAGE 3 CAPTEURS	EG95	**440,00**

MISE EN SERVICE

		PRIX NET HT (€)
7809032	MES SOLAIRE eau chaude sanitaire seule	163€
7809033	MES Système solaire combiné	197€
7809020	MES Système solaire combiné + chaudière	276€

ÉCO-PART. *HT (€) EN SUS*
26,68 **20,01** **13,34** **6,67** **5,00** **4,43** **4,07**
3,72 **3,47** **3,36** **3,00** **2,75** **2,28** **1,80**
1,67 **1,56** **0,83** **0,12** **0,02**

ÉCO-PART. *HT (€) INCLUSE*
16,20 **0,02**

Les montants des éco-participations sont susceptibles d'évoluer en cas de modification du barème par notre organisme collecteur.

POUR PLUS D'INFORMATIONS SUR NOS **SERVICES & OUTILS** SE REPORTER AUX P 30 ET SUIVANTES

D 230 TB

CAPTEURS SOLAIRES POUR LA PRÉPARATION DE L'EAU CHAUDE SANITAIRE ET/OU L'APPOINT AU CHAUFFAGE

NOUVEAUTÉ

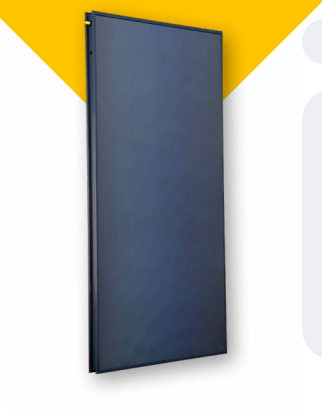

Capteurs plans pour montage horizontal et vertical sur toiture, sur terrasse

- Absorbeur plan en aluminium à revêtement sélectif avec échangeur monotube en forme de sinusoïde, tubulure retour incluse permettant le raccordement sur un seul côté du champ de capteurs
- Raccordement en série (jusqu'à 5 capteurs)
- Coffre en profilés aluminium laqué gris anthracite avec rainure de fixation sur le pourtour et couvercle de fermeture arrière en aluminium, isolation arrière et latérale en laine de roche épaisseur 40 mm, vitre translucide en verre sécurité épaisseur 3,2 mm, translucidité > 91 %
- Systèmes de pose sur terrasses, sur toiture, kits de raccordement hydrauliques et de liaison entre capteurs et champs de capteurs

Remarque : les capteurs solaires doivent être stockés à l'abri des intempéries.

AVIS TECHNIQUE CC FAT

14.4_17-2243_V4

SK_D230TB_078000403

① Emplacement sonde solaire
② Entrée/sortie capteur Ø 12 mm pour raccord rapide

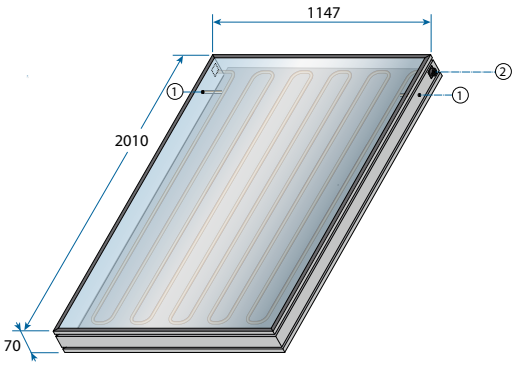

		D 230 TB
Superficie hors-tout (Ag)	m^2	2,31
Superficie d'entrée (Aa)	m^2	2,17
Aire de l'absorbeur (A_A)	m^2	2,16
Efficacité énergétique (η40)	**%**	**64**
Contenance en fluide	l	1,9
Débit (rapporté au m^2 de superficie hors tout du capteur)	$l/h.m^2$	77
Pression d'épreuve	bar	10
Facteur d'absorption (a)	%	95+/-1
Émissivité (ξ)	%	5+/-1
Rendement optique (η_0)		0,743
Coefficient de pertes de 1er ordre (a_1)	$W/m^2.K$	3,85
Coefficient de pertes de 2e ordre (a_2)	$W/m^2.K^2$	0,008
Facteur d'angle d'incidence à 50° (K_θ)		0,91
Température conventionnelle de stagnation (T_{stg})	°C	220
Poids à vide	kg	33

Pression de service : 2,5 bar
Pression de service maxi. : 10 bar

Température maxi. de service : 120 °C

Détails des données
Voir feuillet technique

PRIX H.T.	D 230 TB
Réf.	7818743
€	950,00

Eco-Participation : voir liste des colis page suivante

Voir pages suivantes

SOLAIRE

D 230 TB

CAPTEURS SOLAIRES POUR LA PRÉPARATION DE L'EAU CHAUDE SANITAIRE ET/OU L'APPOINT AU CHAUFFAGE

LISTE DES "PACKS TOIT" DISPONIBLES

DÉSIGNATION	COLIS	RÉF.	NOMBRE DE CAPTEURS D 230 TB MONTÉS SUR 1 LIGNE 1	2	3	4
PACK "TOIT" ST : champ de capteurs solaires complets livré sur 1 palette à la verticale						
Ces packs comprennent les capteurs PRO D230 TB, les accessoires de raccordement hydrauliques, le dispositif de montage sur toiture et la sonde capteur :						
▶ Montage sur toiture : ST						
Pack toit 5 m² de capteurs, soit 2 x PRO D230 TB						
• avec crochet universel alu pour tuiles mécaniques (montage indépendant des chevrons)		7854254				
• pour toiture ardoises		7854303		1		
• avec crochet inox sur chevron pour tuiles mécaniques		7854305				
Pack toit 7 m² de capteurs, soit 3 x PRO D230 TB						
• avec crochet universel alu pour tuiles mécaniques (montage indépendant des chevrons)		7854328				
• pour toiture ardoises		7854335			1	
• avec crochet inox sur chevron pour tuiles mécaniques		7854344				
Pack toit 9 m² de capteurs, soit 4 x PRO D230 TB						
avec crochet universel alu pour tuiles mécaniques		7854360				
pour toiture ardoises		7854369				1
avec crochet inox sur chevron pour tuiles mécaniques		7854458				

(1) Avec tuiles plates/ardoises : commander un kit noquets - colis ER558 - Réf. 7503269

DÉSIGNATION	COLIS	RÉF.	NOMBRE DE CAPTEURS PRO D230 TB MONTÉS SUR 1 LIGNE VERTICAL JUXTAPOSÉS 1	2	3	4	5	HORIZONTAL JUXTAPOSÉS 1
CAPTEURS PLANS EMBALLÉS								
• 1 capteur plan PRO D230 TB		7818743	1	2	3	4	5	1
ACCESSOIRES POUR LE RACCORDEMENT HYDRAULIQUE DU CAPTEUR D 230 TB								
• Kit de raccordement hydraulique d'un champ de capteurs		7826556	1	1	1	1	1	1
• Kit de liaison hydraulique entre 2 capteurs		7826431	-	1	2	3	4	-
DISPOSITIFS DE MONTAGE EN TERRASSE (OU AU SOL)								
Systèmes pour des charges en vent et en neige standards (Standard Load)								
• Support terrasse de base SL pour le montage de 1 x PRO D230 TB montage vertical	ER658	7217038	1	1	1	1	1	
• Support terrasse SL extension pour le montage de 1 x PRO D230 TB supp. montage vertical	ER659	7217039	-	1	2	3	4	
• Kit de profilés à clipper pour 1 x PRO D230 TB	ER664	7217044	1	2	3	4	5	
• Support terrasse de base SL pour le montage de 1 x PRO D230 TB montage horizontal	ER656	7217041						1
• Kit de profilés à clipper pour 1 x PRO D230 TB	ER662	7217048						1
DISPOSITIFS DE MONTAGE SUR TOITURE (kit profilés et ferrures d'ancrage)								
• Kit de profilés à clipper pour 1 x PRO D230 TB montage vertical (à associer avec des ferrures d'ancrage ci-dessous)	ER664	7217044	1	2	3	4	5	
• Kit de profilés à clipper pour 1 x PRO D230 TB montage horizontal (à associer avec des ferrures d'ancrage ci-dessous)	ER662	7217048						1
DISPOSITIF DE MONTAGE MURAL								
• Kit montage mural pour le montage de 1xPRO D 230 montage horizontal	ES261	7800688						1
FERRURES D'ANCRAGE POUR MONTAGE SUR TOITURE (3)								
• Montage indépendant des chevrons								
Crochets universels alu pour tuiles mécaniques — 4 pces	EG311	89807311	1		2	1		1
Crochets universels alu pour tuiles mécaniques — 6 pces	EG312	89807312		1		1	2	
Montage sur 2 lattes de section 30 x 90 mm, long. : (cm)		non fournies	200	300	400	600	700	300
• Montage sur chevrons								

Tuiles*	Mécaniques (inox)	Mécaniques (à clipper, alu)	Plates (inox)	Canal (inox)	Eternit (inox)	Ardoises (inox)							
Colis N°	EG313	ES24	EG315	ER136	EG317	EG319	4 pces	(1)					
Réf.	89807313	7654649	89807315	100015314	89807317	89807319			1		2	1	1
Colis N°	EG314	-	EG316	ER137	EG318	EG320	6 pces	(1)					
Réf.	89807314	-	89807316	100015315	89807318	89807320				1		1	2

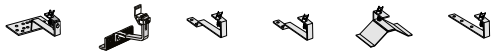

ou									ou	ou	ou	ou	ou	ou
Kit tire-fonds pour montage sur chevrons à travers la couverture							6 pces	EG94	89807782	1		2		1	1
							8 pces	EG94	89807783		1		2	2	

* Autres types de tuiles : nous consulter.
(1) Avec tuiles plates/ardoises : commander un kit noquets - colis ER558 - Réf. 7503269
(2) À choisir suivant le type de couverture en plus des profilés
(3) ⓘ dans les régions à fortes chutes de neige et avec des pentes de toit ⩽ 35°, le nombre de crochets doit être doublé.

D 230 TB

CAPTEURS SOLAIRES POUR LA PRÉPARATION DE L'EAU CHAUDE SANITAIRE ET/OU L'APPOINT AU CHAUFFAGE

COLISAGE

DÉSIGNATION	RÉFÉRENCE	PRIX HT (€) ECOPART :	NOMBRE DE COLIS	PACK TOIT 
PACK TOIT 2 D 230 TB-5M² CROCHET UNIVERSEL TUILES MÉCANIQUES	7854254	**2 567,00**	1	7854254
PACK TOIT 2 D 230 TB-5M² SUR TOITURE ARDOISES	7854303	**2 567,00**	1	7854303
PACK TOIT 2 D 230 TB-5M² CROCHET INOX TUILES MÉCANIQUES	7854305	**2 770,00**	1	7854305
PACK TOIT 3 D 230 TB-7M² CROCHET UNIVERSEL TUILES MÉCANIQUES	7854328	**3 762,00**	1	7854328
PACK TOIT 3 D 230 TB-7M² SUR TOITURE ARDOISES	7854335	**3 762,00**	1	7854335
PACK TOIT 3 D 230 TB-7M² CROCHET INOX TUILES MÉCANIQUES	7854344	**3 762,00**	1	7854344
PACK TOIT 4 D 230 TB-9M² CROCHET UNIVERSEL TUILES MÉCANIQUES	7854360	**4 951,00**	1	7854360
PACK TOIT 4 D 230 TB-9M² SUR TOITURE ARDOISES	7854369	**4 951,00**	1	7854369
PACK TOIT 4 D 230 TB-9M² CROCHET INOX TUILES MÉCANIQUES	7854458	**4 953,00**	1	7854458

ACCESSOIRES DE MONTAGE SUR TOITURE POUR ARDOISES ET TUILES PLATES

	RÉF.	DÉSIGNATION	COLIS	PRIX HT (€)
	7217044	KIT PROFILÉS A CLIPS (COURT) 1 CAPTEUR VERTICAL	ER664	**118,00**
	7217048	KIT PROFILÉS A CLIPS (COURT) 1 CAPT 2,5 M² HORIZONTAL	ER662	**141,00**

DISPOSITIF DE MONTAGE SUR TOITURE

	RÉF.	DÉSIGNATION	COLIS	PRIX HT (€)
	7503269	KIT NOQUETS POUR TUILES PLATES ET ARDOISES	ER558	**197,00**
	7654649	4 FERRURES D'ANCRAGE ALU A CLIPPER POUR MONTAGE SUR TUILES MÉCANIQUES	ES24	**136,00**
	89807311	4 FERRURES D'ANCRAGE ALU POUR MONTAGE SUR TUILES MÉCANIQUES	EG311	**136,00**
	89807312	6 FERRURES D'ANCRAGE ALU POUR MONTAGE SUR TUILES MÉCANIQUES	EG312	**201,00**
	89807313	4 FERRURES D'ANCRAGE INOX POUR MONTAGE SUR TUILES MÉCANIQUES	EG313	**136,00**
	89807314	6 FERRURES D'ANCRAGE INOX POUR MONTAGE SUR TUILES MÉCANIQUES	EG314	**203,00**
	89807315	4 FERRURES D'ANCRAGE INOX POUR MONTAGE SUR TUILES PLATES	EG315	**136,00**
	89807316	6 FERRURES D'ANCRAGE INOX POUR MONTAGE SUR TUILES PLATES	EG316	**201,00**
	100015314	4 FERRURES D'ANCRAGE INOX POUR MONTAGE SUR TUILES CANAL	ER136	**136,00**
	100015315	6 FERRURES D'ANCRAGE INOX POUR MONTAGE SUR TUILES CANAL	ER137	**201,00**
	89807317	4 FERRURES D'ANCRAGE INOX POUR MONTAGE SUR TOIT ETERNIT	EG317	**136,00**
	89807318	6 FERRURES D'ANCRAGE INOX POUR MONTAGE SUR TOIT ETERNIT	EG318	**201,00**
	89807319	4 FERRURES D'ANCRAGE INOX POUR MONTAGE SUR TOIT D'ARDOISES	EG319	**136,00**
	89807320	6 FERRURES D'ANCRAGE INOX POUR MONTAGE SUR TOIT D'ARDOISES	EG320	**201,00**
	89807782	KIT TIRE-FONDS POUR MONTAGE 2 CAPTEURS	EG94	**360,00**
	89807783	KIT TIRE-FONDS POUR MONTAGE 3 CAPTEURS	EG95	**440,00**

SUPPORTS INCLINABLES POUR MONTAGE EN TERRASSE (OU AU SOL)

	RÉF.	DÉSIGNATION	COLIS	PRIX HT (€)
	100016509	2 SUPPORTS HL AVEC CROIX MONTAGE VERTICAL 1 C250 SANS PROFILÉS	ER250	**444,00**
	100016510	1 SUPPORT HL VERTICAL POUR EXTENSION 1 C250	ER251	**231,00**
	100016511	2 SUPPORTS HL AVEC CROIX MONTAGE HORIZONTAL 1 C250 SANS PROFILÉS	ER252	**362,00**
	100016512	1 SUPPORT HL HORIZONTAL POUR EXTENSION 1 C250	ER253	**205,00**
	7217038	2 SUPPORTS SL MONTAGE VERTICAL 1 CAPTEUR	ER658	**276,00**
	7217039	1 SUPPORT SL VERTICAL POUR EXTENSION 1 CAPTEUR	ER659	**133,00**
	7217041	2 SUPPORTS SL MONTAGE HORIZONTAL 1 CAPTEUR	ER656	**222,00**
	7217042	1 SUPPORT SL HORIZONTAL POUR EXTENSION 1 CAPTEUR	ER657	**118,00**

ACCESSOIRES DE RACCORDEMENT HYDRAULIQUE

	RÉF.	DÉSIGNATION	COLIS	PRIX HT (€)
	7826556	KIT HYDRAULIQUE D230 TB		**174,00**
	7826431	KIT HYDRAULIQUE D230 TB SUPPLÉMENTAIRE		**56,00**

ÉCO-PART. *HT (€) EN SUS* **26,68** **20,01** **13,34** **6,67** **5,00** **4,43** **4,07** **3,72** **3,47** **3,36** **3,00** **2,75** **2,28** **1,80** **1,67** **1,56** **0,83** **0,12** **0,02**

ÉCO-PART. *HT (€) INCLUSE* **16,20** **0,02**

Les montants des éco-participations sont susceptibles d'évoluer en cas de modification du barème par notre organisme collecteur.

SOLAIRE

PRO C 250 LT

CAPTEURS SOLAIRES POUR LA PRÉPARATION
DE L'EAU CHAUDE SANITAIRE

NOUVEAUTÉ

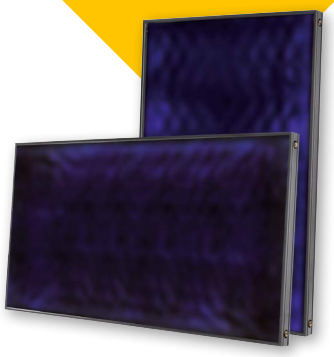

Capteurs plans pour montage horizontal (PRO C 250 HLT) et vertical (PRO C 250 VLT) sur toiture ou sur terrasse

- Absorbeur plan en aluminium à revêtement sélectif à changement de phase avec échangeur monotube en forme de sinusoïde Ø 8 mm soudé au laser, relié à 2 tubes collecteurs Ø 18 mm pour un raccordement en série (jusqu'à 10 capteurs)
- Capteurs avec limitation de température (140°C) pour éviter toute surchauffe des systèmes pressurisés
- Isolation arrière et latérale en laine de roche épaisseur 30 mm
- Coffre en profilés aluminium laqué gris anthracite avec rainure de fixation sur le pourtour, couvercle de fermeture arrière en aluminium,
- Vitre translucide en verre sécurité épaisseur 3,2 mm, translucidité > 91 %,
- Systèmes de pose sur terrasses, toiture et en intégration de toiture, kits de raccordement hydrauliques et de liaison entre capteurs et champs de capteurs
- Utilisation multiple dans des systèmes à circulation forcée de fluide caloporteur de notre fourniture,

Remarque : les capteurs solaires doivent être stockés à l'abri des intempéries.

AVIS TECHNIQUE CC FAT

14.4/15-2086_V2

PRO C250VLT : 078/000407
PRO C250HLT : 078/000408

PRO C 250 VLT

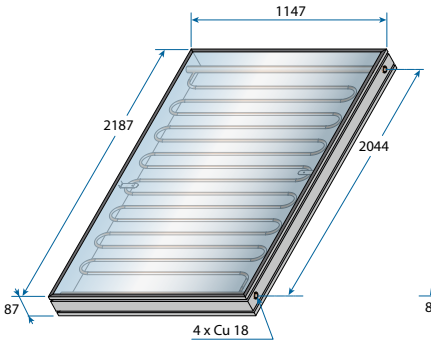

PRO C 250 HLT

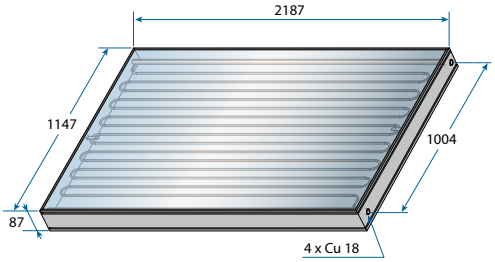

DIETRISOL		PRO C 250 HLT	PRO C 250 VLT
Superficie hors-tout (A_{sol})	m^2	2,51	2,51
Superficie d'entrée (Aa)	m^2	2,37	2,37
Aire de l'absorbeur (A_a)	m^2	2,35	2,35
Efficacité énergétique collecteur (ηcol)	**%**	**55**	56
Contenance en fluide	l	1,4	**1,8**
Débit (rapporté au m^2 de superficie hors tout du capteur)	$l/h.m^2$	83	86
Perte de charge (30 $l/h.m^2$)	mbar	75	85
Pression d'épreuve	bar	12	12
Facteur d'absorption (a)	%	>95 +/- 1	>95 +/- 1
Émissivité (ξ)	%	>5 +/- 1	>5 +/- 1
Rendement optique (n_0)		0,75	0,75
Coefficient de pertes de 1er ordre (a_1)	$W/m^2.K$	4,35	4,17
Coefficient de pertes de 2e ordre (a_2)	$W/m^2.K^2$	0,019	0,019
Facteur d'angle d'incidence IAM (50°)		0,91	0,93
Température conventionnelle de stagnation (T_{stg})	°C	180	180
Poids à vide	kg	47	45

Pression de service : 2,5 bar
Pression de service maxi. : 10 bar

Température maxi. de service : 120 °C

Détails des données
Voir feuillet technique

PRIX H.T.		PRO C 250 HLT	PRO C 250 VLT
	Réf.	7823158	7823151
	€	**1 090,00**	**1 070,00**

Eco-Participation : voir liste des colis page suivante

De Dietrich

PRO C 250 HLT

CAPTEURS SOLAIRES POUR LA PRÉPARATION
DE L'EAU CHAUDE SANITAIRE

LISTE POUR DES INSTALLATIONS COLLECTIVES COMPORTANT JUSQU'À 10 CAPTEURS PRO C250 HLT

DÉSIGNATION	COLIS	RÉF.	NOMBRE DE CAPTEURS PRO C250H MONTÉS SUR 1 LIGNE									
			1 2,4 M²	2 4,8 M²	3 7,1 M²	4 9,5 M²	5 11,9 M²	6 14,3 M²	7 16,7 M²	8 19 M²	9 21,4 M²	10 23,8 M²
CAPTEURS PLANS EMBALLÉS												
• 1 capteur plan C 250 HLT		7823158	1	2	3	4	5	6	7	8	9	10
ACCESSOIRES POUR LE RACCORDEMENT HYDRAULIQUE DU CAPTEUR PRO C 250 HLT												
• Kit de raccordement hydraulique d'un champ de capteurs	ER245	100016506	1	1	1	1	1	1	1	1	1	1
• Kit de liaison hydraulique entre 2 capteurs	ER246	100016507	-	1	2	3	4	5	6	7	8	9
• Kit flexible pour le raccordement d'un champ de capteur au circuit solaire (option)	ER247	100016508	1	1	1	1	1	1	1	1	1	1
DISPOSITIFS DE MONTAGE EN TERRASSE (OU AU SOL)												
▶ Systèmes pour des charges en vent et en neige importantes (High Load)												
• Support terrasse de base HL pour le montage de 1 x PRO C250H	ER252	100016511	1	1	1	1	1	1	1	1	1	1
• Support terrasse HL extension pour le montage de 1 x PRO C250H supplémentaire	ER253	100016512	-	1	2	3	4	5	6	7	8	9
ou												
▶ Systèmes pour des charges en vent et en neige standards (Standard Load)												
• Support terrasse de base SL pour le montage de 1 x PRO C250H	ER656	7217041	1	1	1	1	1	1	1	1	1	1
• Support terrasse SL extension pour le montage de 1 x PRO C250H supplémentaire	ER657	7217042	-	1	2	3	4	5	6	7	8	9
• Kit de profilés à clipper pour 1 x PRO C250H	ER662	7217048	1	2	3	4	5	6	7	8	9	10
DISPOSITIFS DE MONTAGE SUR TOITURE (kit profilés et ferrures d'ancrage)												
• Kit de profilés à clipper pour 1 x PRO C250H (à associer avec des ferrures d'ancrage ci-dessous)	ER662	7217048	1	2	3	4	5	6	7	8	9	10
FERRURES D'ANCRAGE POUR MONTAGE SUR TOITURE (2)												
• Montage indépendant des chevrons												
Crochets universels alu pour tuiles mécaniques 	4 pces	EG311	89807311	1	2	-	1	2	-	1	2	-	1
	6 pces	EG312	89807312	-	-	2	2	2	4	4	4	6	6
Montage sur 2 rangées de lattes de section 30 x 90 mm, longueur (cm)		non fournies		300	300	400	600	700	800	1000	1200	1300	1400
• Montage sur chevrons												
Tuiles* / Mécaniques (inox) / Mécaniques (à clipper, alu) / Plates (inox) / Canal (inox) / Eternit (inox) / Ardoises (inox)												
Colis N° EG313 / ES24 / EG315 / ER136 / EG317 / EG319	4 pces	(1)		1	2	-	1	2	-	1	2	-	1
Réf. 89807313 / 7654649 / 89807315 / 100015314 / 89807317 / 89807319													
Colis N° EG314 / - / EG316 / ER137 / EG318 / EG320	6 pces	(1)		-	-	2	2	2	4	4	4	6	6
Réf. 89807314 / - / 89807316 / 100015315 / 89807318 / 89807320													
													
ou				ou	ou	ou	ou	ou	ou	ou	ou	ou	ou
- Kit tire-fonds pour montage sur tuile canal 	6 pces	EG94	89807782	2	-	-	-	2	8	4	-	-	10
	8 pces	EG95	89807783	-	2	3	4	4	-	4	8	7	-

* pour d'autres types de tuiles, nous consulter
(1) À choisir suivant le type de couverture en plus des profilés
(2) ⓘ dans les régions à fortes chutes de neige et avec des pentes de toit ⩽ 35°, le nombre de crochets doit être doublé.

PRO C 250 VLT

CAPTEURS SOLAIRES POUR LA PRÉPARATION
DE L'EAU CHAUDE SANITAIRE

LISTE POUR DES INSTALLATIONS COLLECTIVES COMPORTANT JUSQU'À 10 CAPTEURS PRO C 250 VLT

DÉSIGNATION	COLIS	RÉF.	NOMBRE DE CAPTEURS PRO C250V MONTÉS SUR 1 LIGNE									
			1 2,4 M²	2 4,8 M²	3 7,1 M²	4 9,5 M²	5 11,9 M²	6 14,3 M²	7 16,7 M²	8 19 M²	9 21,4 M²	10 23,8 M²
CAPTEURS PLANS EMBALLÉS												
• 1 capteur plan PRO C 250 VLT		7823151	1	2	3	4	5	6	7	8	9	10
ACCESSOIRES POUR LE RACCORDEMENT HYDRAULIQUE DU CAPTEUR PRO C 250 VLT												
• Kit de raccordement hydraulique d'un champ de capteurs	ER245	100016506	1	1	1	1	1	1	1	1	1	1
• Kit de liaison hydraulique entre 2 capteurs	ER246	100016507	-	1	2	3	4	5	6	7	8	9
• Kit flexible pour le raccordement d'un champ de capteur au circuit solaire (option)	ER247	100016508	1	1	1	1	1	1	1	1	1	1
DISPOSITIFS DE MONTAGE EN TERRASSE (OU AU SOL) 												
▶ Systèmes pour des charges en vent et en neige importantes (High Load)												
• Support terrasse de base HL pour le montage de 1 x PRO C250V	ER250	100016509	1	1	1	1	1	1	1	1	1	1
• Support terrasse HL extension pour le montage de 1 x PRO C250V supplémentaire	ER251	100016510	-	1	2	3	4	5	6	7	8	9
ou												
▶ Systèmes pour des charges en vent et en neige standards (Standard Load)												
• Support terrasse de base SL pour le montage de 1 x PRO C250V	ER658	7217038	1	1	1	1	1	1	1	1	1	1
• Support terrasse SL extension pour le montage de 1 x PRO C250V supplémentaire	ER659	7217039	-	1	2	3	4	5	6	7	8	9
• Kit de profilés à clipper pour 1 x PRO C250V	ER664	7217044	1	2	3	4	5	6	7	8	9	10
DISPOSITIFS DE MONTAGE SUR TOITURE (kit profilés et ferrures d'ancrage)												
• Kit de profilés à clipper pour 1 x PRO C250V (à associer avec des ferrures d'ancrage ci-dessous)	ER664	7217044	1	2	3	4	5	6	7	8	9	10
FERRURES D'ANCRAGE POUR MONTAGE SUR TOITURE (2)												
• Montage indépendant des chevrons												
Crochets universels alu pour tuiles mécaniques 	4 pces	EG311	89807311	1	-	2	1	-	2	1	-	2	1
	6 pces	EG312	89807312	-	1	-	1	2	1	2	3	2	3
Montage sur 2 rangées de lattes de section 30 x 90 mm, longueur (cm)	non fournies			300	300	400	600	700	800	1000	1200	1300	1400
• Montage sur chevrons 												
Tuiles* / Mécaniques (inox) / Mécaniques (à clipper, alu) / Plates (inox) / Canal (inox) / Eternit (inox) / Ardoises (inox)												
Colis N° EG313 / ES24 / EG315 / ER136 / EG317 / EG319	4 pces	(1)		1	-	2	1	-	2	1	-	2	1
Réf. 89807313 / 7654649 / 89807315 / 100015314 / 89807317 / 89807319													
Colis N° EG314 / - / EG316 / ER137 / EG318 / EG320	6 pces	(1)		-	1	-	1	2	1	2	3	2	3
Réf. 89807314 / - / 89807316 / 100015315 / 89807318 / 89807320													
													
ou				ou	ou	ou	ou	ou	ou	ou	ou	ou	ou
- Kit tire-fonds pour montage sur tuile canal 	6 pces	EG94	89807782	1		2		1	4	2		6	5
	8 pces	EG95	89807783	-	1		2	2		2	4		

* pour d'autres types de tuiles, nous consulter
(1) À choisir suivant le type de couverture en plus des profilés
(2) ⓘ dans les régions à fortes chutes de neige et avec des pentes de toit ⩽ 35°, le nombre de crochets doit être doublé.

De Dietrich

PRO C 250 LT

CAPTEURS SOLAIRES POUR LA PRÉPARATION
DE L'EAU CHAUDE SANITAIRE

COLISAGE

DÉSIGNATION CAPTEUR	RÉFÉRENCE	PRIX HT (€) ECOPART :	NOMBRE DE COLIS	PANNEAU PRO C 250 LT
CAPTEUR SOLAIRE C 250 V LT	7823151	1 070,00	1	7823151
CAPTEUR SOLAIRE C 250 H LT	7823158	1 090,00	1	7823158



LISTE DES COLIS

RÉF.	DÉSIGNATION	COLIS	PRIX HT (€)
7823151	CAPTEUR SOLAIRE C 250 V LT		1 070,00
7823158	CAPTEUR SOLAIRE C 250 H LT		1 090,00

ACCESSOIRES POUR RACCORDEMENTS HYDRAULIQUES PRO C 250

Raccordement des capteurs en montage vertical juxtaposés ou horizontal superposes

	RÉF.	DÉSIGNATION	COLIS	PRIX HT (€)
	7668056	KIT DE RACCORDEMENT CHAMP DE 2 CAPTEURS	ER837	161,00
	7668058	KIT DE LIAISON HYDRAULIQUE ENTRE CAPTEURS	ER838	35,00
	100016508	KIT 2 FLEXIBLES CIRCUIT SOLAIRE CHAMP CAPTEURS	ER247	109,00
	100016506	KIT DE RACCORDEMENT HYDRAULIQUE D'UN CHAMP DE CAPTEURS	ER245	172,00
	100016507	KIT DE LIAISON HYDRAULIQUE ENTRE 2 CAPTEURS	ER246	70,00

ÉLÉMENTS DE POSE SUR TOIT OU EN TERRASSE PRO C 250

Montage juxtaposes superposés sur toiture ou supports terrasse standard

	7217044	KIT PROFILÉS A CLIPS (COURT) 1 CAPTEUR VERTICAL	ER664	118,00
	7217048	KIT PROFILÉS A CLIPS (COURT) 1 CAPT 2,5 M² HORIZONTAL	ER662	141,00

Supports inclinables pour montage en terrasse (ou au sol)

	100016509	2 SUPPORTS HL AVEC CROIX MONTAGE VERTICAL 1 C250 SANS PROFILÉS	ER250	444,00
	100016510	1 SUPPORT HL VERTICAL POUR EXTENSION 1 C250	ER251	231,00
	100016511	2 SUPPORTS HL AVEC CROIX MONTAGE HORIZONTAL 1 C250 SANS PROFILÉS	ER252	362,00
	100016512	1 SUPPORT HL HORIZONTAL POUR EXTENSION 1 C250	ER253	205,00
	7217038	2 SUPPORTS SL MONTAGE VERTICAL 1 CAPTEUR	ER658	276,00
	7217039	1 SUPPORT SL VERTICAL POUR EXTENSION 1 CAPTEUR	ER659	133,00
	7217041	2 SUPPORTS SL MONTAGE HORIZONTAL 1 CAPTEUR	ER656	222,00
	7217042	1 SUPPORT SL HORIZONTAL POUR EXTENSION 1 CAPTEUR	ER657	118,00

MISE EN SERVICE

		PRIX NET HT (€)
7809032	MES SOLAIRE eau chaude sanitaire seule	163€
7809033	MES Système solaire combiné	197€
7809034	MES Système solaire combiné + chaudière	276€
7809054	MES Solaire Collectif	547€

ÉLÉMENTS DE POSE SUR TOIT OU EN TERRASSE PRO C 250

Ferrures d'ancrage pour montage sur toiture

	RÉF.	DÉSIGNATION	COLIS	PRIX HT (€)
	7654649	4 FERRURES D'ANCRAGE ALU A CLIPPER POUR MONTAGE SUR TUILES MÉCANIQUES	ES24	136,00
	89807311	4 FERRURES D'ANCRAGE ALU POUR MONTAGE SUR TUILES MÉCANIQUES	EG311	136,00
	89807312	6 FERRURES D'ANCRAGE ALU POUR MONTAGE SUR TUILES MÉCANIQUES	EG312	201,00
	89807313	4 FERRURES D'ANCRAGE INOX POUR MONTAGE SUR TUILES MÉCANIQUES	EG313	136,00
	89807314	6 FERRURES D'ANCRAGE INOX POUR MONTAGE SUR TUILES MÉCANIQUES	EG314	203,00
	89807315	4 FERRURES D'ANCRAGE INOX POUR MONTAGE SUR TUILES PLATES	EG315	136,00
	89807316	6 FERRURES D'ANCRAGE INOX POUR MONTAGE SUR TUILES PLATES	EG316	201,00
	100015314	4 FERRURES D'ANCRAGE INOX POUR MONTAGE SUR TUILES CANAL	ER136	136,00
	100015315	6 FERRURES D'ANCRAGE INOX POUR MONTAGE SUR TUILES CANAL	ER137	201,00
	89807317	4 FERRURES D'ANCRAGE INOX POUR MONTAGE SUR TOIT ETERNIT	EG317	136,00
	89807318	6 FERRURES D'ANCRAGE INOX POUR MONTAGE SUR TOIT ETERNIT	EG318	201,00
	89807319	4 FERRURES D'ANCRAGE INOX POUR MONTAGE SUR TOIT D'ARDOISES	EG319	136,00
	89807320	6 FERRURES D'ANCRAGE INOX POUR MONTAGE SUR TOIT D'ARDOISES	EG320	201,00
	89807782	KIT TIRE-FONDS POUR MONTAGE 2 CAPTEURS	EG94	360,00
	89807783	KIT TIRE-FONDS POUR MONTAGE 3 CAPTEURS	EG95	440,00

ÉCO-PART. *HT (€) EN SUS*
26,68 | 20,01 | 13,34 | 6,67 | 5,00 | 4,43 | 4,07
3,72 | 3,47 | 3,36 | 3,00 | 2,75 | 2,28 | 1,80
1,67 | 1,56 | 0,83 | 0,12 | 0,02

ÉCO-PART. *HT (€) INCLUSE*
16,20 | 0,02

Les montants des éco-participations sont susceptibles d'évoluer en cas de modification du barème par notre organisme collecteur.

POUR PLUS D'INFORMATIONS SUR NOS
SERVICES & OUTILS
SE REPORTER AUX P 30 ET SUIVANTES

PRO C250V ET PRO C250H

CAPTEURS SOLAIRES POUR LA PRÉPARATION
DE L'EAU CHAUDE SANITAIRE

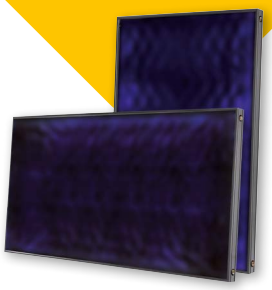

Capteurs plans pour montage horizontal (PRO C250H) et vertical (PRO C250V) sur toiture, sur terrasse ou en intégration de toiture

- Absorbeur plan en aluminium à revêtement sélectif avec échangeur monotube en forme de sinusoïde Ø 10 mm soudé au laser, relié à 2 tubes collecteurs Ø 22 mm pour un raccordement en série (jusqu'à 10 capteurs)
- Isolation arrière et latérale en laine de roche épaisseur 40 mm
- Coffre en profilés aluminium laqué gris anthracite avec rainure de fixation sur le pourtour, couvercle de fermeture arrière en aluminium,
- Vitre translucide en verre sécurité épaisseur 3,2 mm, translucidité > 91 %,
- Systèmes de pose sur terrasses, toiture et en intégration de toiture, kits de raccordement hydrauliques et de liaison entre capteurs et champs de capteurs
- Utilisation multiple dans des systèmes à circulation forcée de fluide caloporteur de notre fourniture, ou en drainback

Remarque : les capteurs solaires doivent être stockés à l'abri des intempéries.

AVIS TECHNIQUE CC FAT

ATec_14_4_15_2086_V2

SK_C250H_078000115
SK_C250V_078000143

PRO C250V

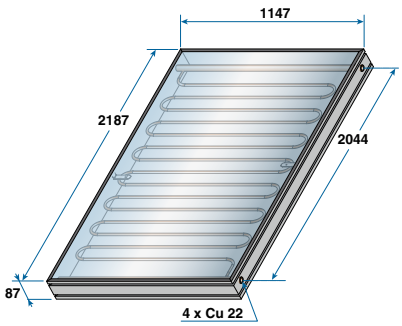

PRO C250H

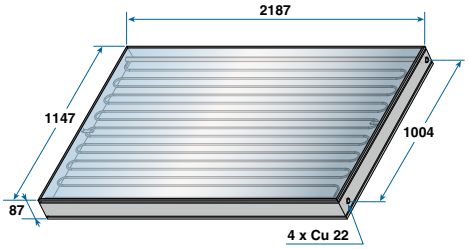

DIETRISOL		PRO C250H	PRO C250V
Superficie hors-tout (A_{sol})	m^2	2,51	2,51
Superficie d'entrée (Aa)	m^2	2,37	2,37
Aire de l'absorbeur (A_a)	m^2	2,35	2,35
Efficacité énergétique collecteur (ηcol)	**%**	**59**	**60**
Contenance en fluide	l	1,4	1,8
Débit (rapporté au M² de superficie hors tout du capteur)	l/h.m^2	83	86
Perte de charge (30 l/h.m^2)	mbar	75	85
Pression d'épreuve	bar	12	12
Facteur d'absorption (a)	%	> 95 +/- 1	> 95 +/- 1
Émissivité (ξ)	%	> 5 +/- 1	> 5 +/- 1
Rendement optique (η_o)		0,76	0,76
Coefficient de pertes de 1er ordre (a_1)	W/m^2.K	3,71	3,58
Coefficient de pertes de 2e ordre (a_2)	W/m^2.K^2	0,014	0,013
Facteur d'angle d'incidence IAM (50°)		0,91	0,89
Température conventionnelle de stagnation (T_{stg})	°C	200	210
Poids à vide	kg	47	45

Pression de service : **2,5 bar**
Pression de service maxi. : **10 bar**

Température maxi. de service : **120 °C**

Détails des données
Voir feuillet technique

PRIX H.T.	DIETRISOL	PRO C250H	PRO C250V
	Colis	ER241	ER240
	Réf.	100016503	100016502
	€	**1 201,00**	**1 169,00**

Eco-Participation : voir liste des colis page suivante

De Dietrich

PRO C250V ET PRO C250H

CAPTEURS SOLAIRES POUR LA PRÉPARATION
DE L'EAU CHAUDE SANITAIRE

LISTE POUR DES INSTALLATIONS COLLECTIVES COMPORTANT JUSQU'À 10 CAPTEURS PRO C250H

DÉSIGNATION	COLIS	RÉF.	NOMBRE DE CAPTEURS PRO C250H MONTÉS SUR 1 LIGNE									
			1 2,4 M²	2 4,8 M²	3 7,1 M²	4 9,5 M²	5 11,9 M²	6 14,3 M²	7 16,7 M²	8 19 M²	9 21,4 M²	10 23,8 M²
CAPTEURS PLANS EMBALLÉS												
• 1 capteur plan PRO C250H	ER241	100016503	1	2	3	4	5	6	7	8	9	10
ACCESSOIRES POUR LE RACCORDEMENT HYDRAULIQUE DU CAPTEUR PRO C250H												
• Kit de raccordement hydraulique d'un champ de capteurs	ER245	100016506	1	1	1	1	1	1	1	1	1	1
• Kit de liaison hydraulique entre 2 capteurs	ER246	100016507	-	1	2	3	4	5	6	7	8	9
• Kit flexible pour le raccordement d'un champ de capteur au circuit solaire (option)	ER247	100016508	1	1	1	1	1	1	1	1	1	1
DISPOSITIFS DE MONTAGE EN TERRASSE (OU AU SOL) 												
▶ Systèmes pour des charges en vent et en neige importantes (High Load)												
• Support terrasse de base HL pour le montage de 1 x PRO C250H	ER252	100016511	1	1	1	1	1	1	1	1	1	1
• Support terrasse HL extension pour le montage de 1 x PRO C250H supplémentaire	ER253	100016512	-	1	2	3	4	5	6	7	8	9
ou												
▶ Systèmes pour des charges en vent et en neige standards (Standard Load)												
• Support terrasse de base SL pour le montage de 1 x PRO C250H	ER656	7217041	1	1	1	1	1	1	1	1	1	1
• Support terrasse SL extension pour le montage de 1 x PRO C250H supplémentaire	ER657	7217042	-	1	2	3	4	5	6	7	8	9
• Kit de profilés à clipper pour 1 x PRO C250H	ER662	7217048	1	2	3	4	5	6	7	8	9	10
DISPOSITIFS DE MONTAGE EN INTÉGRATION DE TOITURE 												
• Kit de base pour l'intégration sur **tuile mécanique, pente ⩾ 22°** de 1 x PRO C250H (1)	ER637	7212866	1	-	-	-						
• Kit de base pour l'intégration sur **tuile mécanique, pente ⩾ 22°** de 2 x PRO C250H (1)	ER638	7212870	-	1	1	1						
• Kit extension pour l'intégration sur **tuile mécanique, pente ⩾ 22°** de 1 x PRO C250H supplémentaire	ER639	7212868	-	-	1	2						
ou												
• Kit de base pour l'intégration en toiture de **tuile canal, pente ⩾ 17°** de 1 x PRO C250H	ER643	7212873	1	-	-	-						
• Kit de base pour l'intégration en toiture de **tuile canal, pente ⩾ 17°** de 2 x PRO C250H	ER644	7212880	-	1	1	1						
• Kit extension pour l'intégration en toiture de **tuile canal, pente ⩾ 17°** de 1 x PRO C250H suppl.	ER645	7212877	-	-	1	2						
DISPOSITIFS DE MONTAGE SUR TOITURE (kit profilés et ferrures d'ancrage) 												
• Kit de profilés à clipper pour 1 x PRO C250H (à associer avec des ferrures d'ancrage ci-dessous)	ER662	7217048	1	2	3	4	5	6	7	8	9	10
FERRURES D'ANCRAGE POUR MONTAGE SUR TOITURE (3)												
• Montage indépendant des chevrons												
Crochets universels alu pour tuiles mécaniques 	4 pces	EG311 89807311	1	2	-	1	2	-	1	2	-	1
	6 pces	EG312 89807312	-	-	2	2	2	4	4	4	6	6
Montage sur 2 rangées de lattes de section 30 x 90 mm, longueur (cm)	non fournies		300	300	400	600	700	800	1000	1200	1300	1400
• Montage sur chevrons												
Tuiles* / Mécaniques (inox) / Mécaniques (à clipper, alu) / Plates (inox) / Canal (inox) / Eternit (inox) / Ardoises (inox)												
Colis N° EG313 / ES24 / EG315 / ER136 / EG317 / EG319	4 pces	(2)	1	2	-	1	2	-	1	2	-	1
Réf. 89807313 / 7654649 / 89807315 / 100015314 / 89807317 / 89807319												
Colis N° EG314 / - / EG316 / ER137 / EG318 / EG320	6 pces	(2)	-	-	2	2	2	4	4	4	6	6
Réf. 89807314 / - / 89807316 / 100015315 / 89807318 / 89807320												
												
ou			ou	ou	ou	ou	ou	ou	ou	ou	ou	ou
- Kit tire-fonds pour montage sur tuile canal	6 pces	EG94 89807782	2	-	-	-	2	8	4	-	-	10
	8 pces	EG95 89807783	-	2	3	4	4	-	4	8	7	-

* pour d'autres types de tuiles, nous consulter
(1) Avec tuiles plates/ardoises : commander un kit noquets - colis ER558 - Réf. 7503269
(2) À choisir suivant le type de couverture en plus des profilés
(3) ⓘ dans les régions à fortes chutes de neige et avec des pentes de toit ⩽ 35°, le nombre de crochets doit être doublé.

LISTE POUR DES INSTALLATIONS COLLECTIVES COMPORTANT JUSQU'À 10 CAPTEURS PRO C250V

DÉSIGNATION	COLIS	RÉF.	NOMBRE DE CAPTEURS PRO C250V MONTÉS SUR 1 LIGNE									
			1 2,4 M²	2 4,8 M²	3 7,1 M²	4 9,5 M²	5 11,9 M²	6 14,3 M²	7 16,7 M²	8 19 M²	9 21,4 M²	10 23,8 M²
CAPTEURS PLANS EMBALLÉS												
• 1 capteur plan PRO C250V	ER240	100016502	1	2	3	4	5	6	7	8	9	10
ACCESSOIRES POUR LE RACCORDEMENT HYDRAULIQUE DU CAPTEUR PRO C250V												
• Kit de raccordement hydraulique d'un champ de capteurs	ER245	100016506	1	1	1	1	1	1	1	1	1	1
• Kit de liaison hydraulique entre 2 capteurs	ER246	100016507	-	1	2	3	4	5	6	7	8	9
• Kit flexible pour le raccordement d'un champ de capteur au circuit solaire (option)	ER247	100016508	1	1	1	1	1	1	1	1	1	1
DISPOSITIFS DE MONTAGE EN TERRASSE (OU AU SOL) 												
▶ Systèmes pour des charges en vent et en neige importantes (High Load)												
• Support terrasse de base HL pour le montage de 1 x PRO C250V	ER250	100016509	1	1	1	1	1	1	1	1	1	1
• Support terrasse HL extension pour le montage de 1 x PRO C250V supplémentaire	ER251	100016510	-	1	2	3	4	5	6	7	8	9
ou												
▶ Systèmes pour des charges en vent et en neige standards (Standard Load)												
• Support terrasse de base SL pour le montage de 1 x PRO C250V	ER658	7217038	1	1	1	1	1	1	1	1	1	1
• Support terrasse SL extension pour le montage de 1 x PRO C250V supplémentaire	ER659	7217039	-	1	2	3	4	5	6	7	8	9
• Kit de profilés à clipper pour 1 x PRO C250V	ER664	7217044	1	2	3	4	5	6	7	8	9	10
DISPOSITIFS DE MONTAGE EN INTÉGRATION DE TOITURE 												
• Kit de base pour l'intégration sur **tuile mécanique, pente ⩾ 22°** de 1 x PRO C250V (1)	ER634	7212864	1	-	-	-						
• Kit de base pour l'intégration sur **tuile mécanique, pente ⩾ 22°** de 2 x PRO C250V (1)	ER635	7212869	-	1	1	1						
• Kit extension pour l'intégration sur **tuile mécanique, pente ⩾ 22°** de 1 x PRO C250V suppl.	ER636	7212867	-	-	1	2						
ou												
• Kit de base pour l'intégration en toiture de **tuile canal, pente ⩾ 17°** de 1 x PRO C250V	ER640	7212872	1	-	-	-						
• Kit de base pour l'intégration en toiture de **tuile canal, pente ⩾ 17°** de 2 x PRO C250V	ER641	7503821	-	1	1	1						
• Kit extension pour l'intégration en toiture de **tuile canal, pente ⩾ 17°** de 1 x PRO C250V suppl.	ER642	7212875	-	-	1	2						
DISPOSITIFS DE MONTAGE SUR TOITURE (kit profilés et ferrures d'ancrage) 												
• Kit de profilés à clipper pour 1 x PRO C250V (à associer avec des ferrures d'ancrage ci-dessous)	ER664	7217044	1	2	3	4	5	6	7	8	9	10
FERRURES D'ANCRAGE POUR MONTAGE SUR TOITURE (3)												
• Montage indépendant des chevrons												
Crochets universels alu pour tuiles mécaniques 	4 pces	EG311	89807311	1	-	2	1	-	2	1	-	2	1
	6 pces	EG312	89807312	-	1	-	1	2	1	2	3	2	3
Montage sur 2 rangées de lattes de section 30 x 90 mm, longueur (cm)		non fournies		300	300	400	600	700	800	1000	1200	1300	1400
• Montage sur chevrons												
Tuiles* / Mécaniques (inox) / Mécaniques (à clipper, alu) / Plates (inox) / Canal (inox) / Eternit (inox) / Ardoises (inox)												
Colis N° EG313 / ES24 / EG315 / ER136 / EG317 / EG319	4 pces	(2)		1	-	2	1	-	2	1	-	2	1
Réf. 89807313 / 7654649 / 89807315 / 100015314 / 89807317 / 89807319												
Colis N° EG314 / - / EG316 / ER137 / EG318 / EG320	6 pces	(2)		-	1	-	1	2	1	2	3	2	3
Réf. 89807314 / - / 89807316 / 100015315 / 89807318 / 89807320												
												
ou				ou	ou	ou	ou	ou	ou	ou	ou	ou	ou
- Kit tire-fonds pour montage sur tuile canal 	6 pces	EG94	89807782	1		2		1	4	2		6	5
	8 pces	EG95	89807783	-	1		2	2		2	4		

* pour d'autres types de tuiles, nous consulter
(1) Avec tuiles plates/ardoises : commander un kit noquets - colis ER558 - Réf. 7503269.
(2) À choisir suivant le type de couverture en plus des profilés
(3) (i) dans les régions à fortes chutes de neige et avec des pentes de toit ⩽ 35°, le nombre de crochets doit être doublé.

PRO C250V ET PRO C250H

CAPTEURS SOLAIRES POUR LA PRÉPARATION
DE L'EAU CHAUDE SANITAIRE

COLISAGE

DÉSIGNATION CAPTEUR	RÉFÉRENCE	PRIX HT (€) ECOPART : VOIR LISTE COLIS	NOMBRE DE COLIS	CAPTEUR PRO C 250
CAPTEUR PLAN MONTAGE VERTICAL PRO C250 V	100016502	**1 169,00**	1	100016502
CAPTEUR PLAN MONTAGE HORIZONTAL PRO C250 H	100016503	**1 201,00**	1	100016503

LISTE DES COLIS

RÉF.	DÉSIGNATION	COLIS	PRIX HT (€)
100016502	CAPTEUR PLAN MONTAGE VERTICAL PRO C250 V		**1 169,00**
100016503	CAPTEUR PLAN MONTAGE HORIZONTAL PRO C250 H		**1 201,00**

ACCESSOIRES POUR RACCORDEMENTS HYDRAULIQUES PRO C 250

RÉF.	DÉSIGNATION	COLIS	PRIX HT (€)
Raccordement des capteurs en montage vertical juxtaposés ou horizontal superposés			
100016506	KIT DE RACCORDEMENT CHAMP DE CAPTEURS	ER245	**172,00**
100016507	KIT DE LIAISON HYDRAULIQUE ENTRE CAPTEURS	ER246	**70,00**
100016508	KIT 2 FLEXIBLES CIRCUIT SOLAIRE CHAMP CAPTEURS	ER247	**109,00**

ÉLÉMENTS DE POSE SUR TOIT OU EN TERRASSE PRO C 250

RÉF.	DÉSIGNATION	COLIS	PRIX HT (€)
Montage juxtaposes superposés sur toiture ou supports terrasse standard			
7217044	KIT PROFILÉS A CLIPS (COURT) 1 CAPTEUR VERTICAL	ER664	**118,00**
7217048	KIT PROFILÉS A CLIPS (COURT) 1 CAPT 2,5 M² HORIZONTAL	ER662	**141,00**
Supports inclinables pour montage en terrasse (ou au sol)			
100016509	2 SUPPORTS HL AVEC CROIX MONTAGE VERTICAL 1 C250 SANS PROFILÉS	ER250	**444,00**
100016510	1 SUPPORT HL VERTICAL POUR EXTENSION 1 C250	ER251	**231,00**
100016511	2 SUPPORTS HL AVEC CROIX MONTAGE HORIZONTAL 1 C250 SANS PROFILÉS	ER252	**362,00**
100016512	1 SUPPORT HL HORIZONTAL POUR EXTENSION 1 C250	ER253	**205,00**
7217038	2 SUPPORTS SL MONTAGE VERTICAL 1 CAPTEUR	ER658	**276,00**
7217039	1 SUPPORT SL VERTICAL POUR EXTENSION 1 CAPTEUR	ER659	**133,00**
7217041	2 SUPPORTS SL MONTAGE HORIZONTAL 1 CAPTEUR	ER656	**222,00**
7217042	1 SUPPORT SL HORIZONTAL POUR EXTENSION 1 CAPTEUR	ER657	**118,00**
Ferrures d'ancrage pour montage sur toiture			
7654649	4 FERRURES D'ANCRAGE ALU A CLIPPER POUR MONTAGE SUR TUILES MÉCANIQUES	ES24	**136,00**
89807311	4 FERRURES D'ANCRAGE ALU POUR MONTAGE SUR TUILES MÉCANIQUES	EG311	**136,00**
89807312	6 FERRURES D'ANCRAGE ALU POUR MONTAGE SUR TUILES MÉCANIQUES	EG312	**201,00**
89807313	4 FERRURES D'ANCRAGE INOX POUR MONTAGE SUR TUILES MÉCANIQUES	EG313	**136,00**
89807314	6 FERRURES D'ANCRAGE INOX POUR MONTAGE SUR TUILES MÉCANIQUES	EG314	**203,00**

ÉLÉMENTS DE POSE SUR TOIT OU EN TERRASSE PRO C 250

RÉF.	DÉSIGNATION	COLIS	PRIX HT (€)
89807315	4 FERRURES D'ANCRAGE INOX POUR MONTAGE SUR TUILES PLATES	EG315	**136,00**
89807316	6 FERRURES D'ANCRAGE INOX POUR MONTAGE SUR TUILES PLATES	EG316	**201,00**
100015314	4 FERRURES D'ANCRAGE INOX POUR MONTAGE SUR TUILES CANAL	ER136	**136,00**
100015315	6 FERRURES D'ANCRAGE INOX POUR MONTAGE SUR TUILES CANAL	ER137	**201,00**
89807317	4 FERRURES D'ANCRAGE INOX POUR MONTAGE SUR TOIT ETERNIT	EG317	**136,00**
89807318	6 FERRURES D'ANCRAGE INOX POUR MONTAGE SUR TOIT ETERNIT	EG318	**201,00**
89807319	4 FERRURES D'ANCRAGE INOX POUR MONTAGE SUR TOIT D'ARDOISES	EG319	**136,00**
89807320	6 FERRURES D'ANCRAGE INOX POUR MONTAGE SUR TOIT D'ARDOISES	EG320	**201,00**
89807782	KIT TIRE-FONDS POUR MONTAGE 2 CAPTEURS	EG94	**360,00**
89807783	KIT TIRE-FONDS POUR MONTAGE 3 CAPTEURS	EG95	**440,00**
Kits d'intégration en toiture pour montage capteurs en intégration de toiture			
7212864	KIT INTÉGRATION V BASE 22° 1 CAPTEUR C 250 V TUILES MÉCANIQUES	ER634	**786,00**
7212869	KIT INTÉGRATION V BASE 22° 2 CAPTEURS C 250 V TUILES MÉCANIQUES	ER635	**1 133,00**
7212867	KIT EXTENSION INTÉGRATION V 22° 1 CAPTEUR C 250 V TUILES MÉCANIQUES	ER636	**469,00**
7212866	KIT INTÉGRATION V BASE 22° 1 CAPTEUR C 250 H TUILES MÉCANIQUES	ER637	**831,00**
7212870	KIT INTÉGRATION V BASE 22° 2 CAPTEURS C 250 H TUILES MÉCANIQUES	ER638	**1 360,00**
7212868	KIT EXTENSION INTÉGRATION V 22° 1 CAPTEUR C 250 H TUILES MÉCANIQUES	ER639	**605,00**
7503269	KIT NOQUETS POUR TUILES PLATES ET ARDOISES	ER558	**197,00**
7212872	KIT INTÉGRATION V BASE 17° 1 CAPTEUR C 250 V TUILES CANAL	ER640	**1 027,00**
7503821	KIT INTÉGRATION V BASE 17° 2 CAPTEURS C 250 V TUILES CANAL	ER641	**1 587,00**
7212873	KIT INTÉGRATION V BASE 17° 1 CAPTEUR C 250 H TUILES CANAL	ER643	**1 148,00**
7212880	KIT INTÉGRATION V BASE 17° 2 CAPTEURS C 250 H TUILES CANAL	ER644	**1 890,00**
7212875	KIT EXTENSION V BASE 17° 1 CAPTEUR C 250 V SUPPL. TUILES CANAL	ER642	**605,00**
7212877	KIT EXTENSION INTÉGRATION V 17° 1 CAPTEUR C 250 H TUILES CANAL	ER645	**680,00**

ÉCO-PART. HT (€) EN SUS — **26,68** **20,01** **13,34** **6,67** **5,00** **4,43** **4,07** **3,72** **3,47** **3,36** **3,00** **2,75** **2,28** **1,80** **1,67** **1,56** **0,83** **0,12** **0,02**

ÉCO-PART. HT (€) INCLUSE — **16,20** **0,02**

Les montants des éco-participations sont susceptibles d'évoluer en cas de modification du barème par notre organisme collecteur.

PRO C 250 TB

CAPTEURS SOLAIRES POUR LA PRÉPARATION
DE L'EAU CHAUDE SANITAIRE



Capteurs plans pour montage vertical sur toiture ou terrasse.

- Absorbeur plan en aluminium à revêtement sélectif avec échangeur vidangeable monotube en forme de sinusoïde Ø 10 mm soudé au laser, relié à 2 tubes collecteurs Ø 18 mm pour un raccordement en série (jusqu'à 8 capteurs)
- Isolation arrière et latérale en laine de verre épaisseur 30 mm
- Coffre en profilés aluminium laqué gris anthracite avec rainure de fixation sur le pourtour, couvercle de fermeture arrière en aluminium,
- Vitre translucide en verre sécurité épaisseur 3,2 mm, translucidité > 91 %,
- Systèmes de pose sur terrasse ou sur toiture, kits de raccordement hydrauliques et de liaison entre capteurs et champs de capteurs
- Utilisation multiple dans des systèmes à circulation forcée de fluide caloporteur de notre fourniture, ou en drainback

Remarque : les capteurs solaires doivent être stockés à l'abri des intempéries

AVIS TECHNIQUE CC FAT

Atec_C250TB_14_417_2243_V3

SK_D230TB_078000403

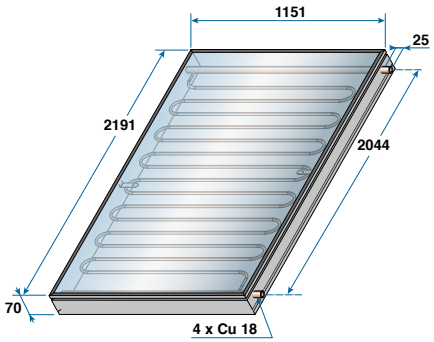

DIETRISOL		PRO C250TB
Superficie hors-tout (Ag)	m^2	2,52
Superficie d'entrée (Aa)	m^2	2,40
Aire de l'absorbeur (A_A)	m^2	2,35
Efficacité énergétique Eta_col40	**%**	**58**
Contenance en fluide	L	1,4
Débit (rapporté au m^2 de superficie hors tout du capteur)	L/h. m^2	50
Rendement optique (η_0)		0,76
Facteur d'absorption (a)	%	95
Émissivité (ε)	%	5
Coefficient de pertes par transmission (a_1)	W/m^2.K	3,71
Coefficient de pertes par transmission (a_2)	W/m^2.K^2	0,014
Facteur d'angle d'incidence à 50° (K_θ)		0,95
Température conventionnelle de stagnation (T_{stg})	°C	190
Poids à vide	kg	36

Pression de service maxi. : **6 bar**

Température maxi. de service : **120 °C**

Détails des données
Voir feuillet technique

PRIX H.T.	DIETRISOL	PRO C250TB
	Colis	ER836
	Réf.	7668033
	€	**1 048,00**

Eco-Participation : voir liste des colis page suivante

De Dietrich

PRO C 250 TB

CAPTEURS SOLAIRES POUR LA PRÉPARATION
DE L'EAU CHAUDE SANITAIRE

LISTE POUR DES INSTALLATIONS COLLECTIVES COMPORTANT JUSQU'À 8 CAPTEURS PRO C 250 TB

DÉSIGNATION		COLIS	RÉF.	NOMBRE DE CAPTEURS PRO C250TB MONTÉS SUR 1 LIGNE							
				1 2,4 M²	2 4,8 M²	3 7,1 M²	4 9,5 M²	5 11,9 M²	6 14,3 M²	7 16,7 M²	8 19 M²
CAPTEURS PLANS EMBALLÉS											
• 1 capteur plan PRO C250TB		ER836	7668033	1	2	3	4	5	6	7	8
ACCESSOIRES POUR LE RACCORDEMENT HYDRAULIQUE DU CAPTEUR PRO C250TB											
• Kit de raccordement hydraulique pour 2 capteurs (bicône)		ER837	7668056	1	1	1	1	1	1	1	1
• Kit de liaison hydraulique entre 2 capteurs (bicône)		ER838	7668058	-	-	1	2	3	4	5	6
• Kit flexibles		ER247	100016508	1	1	1	2	3	4	5	6
DISPOSITIFS DE MONTAGE EN TERRASSE (OU AU SOL)											
▶ Systèmes pour des charges en vent et en neige standards (Standard Load)											
• Support terrasse de base SL pour le montage de 1 x PRO C250TB		ER658	7217038	1	1	1	1	1	1	1	1
• Support terrasse SL extension pour le montage de 1 x PRO C250TB supplémentaire		ER659	7217039	-	1	2	3	4	5	6	7
• Kit de profilés pour 1 x PRO C250TB		ER839	7674602	1	2	3	4	5	6	7	8
DISPOSITIFS DE MONTAGE SUR TOITURE (kit profilés et ferrures d'ancrage)											
• Kit de profilés pour 1 x PRO C250TB (à associer avec des ferrures d'ancrage ci-dessous)		ER839	7674602	1	2	3	4	5	6	7	8
DISPOSITIF DE MONTAGE MURAL											
• Kit montage mural pour le montage de 1xPRO D 230 montage horizontal		ES261	7800688	1	2	3	4	5	6	7	8
FERRURES D'ANCRAGE POUR MONTAGE SUR TOITURE (2)											
• Montage indépendant des chevrons											
Crochets universels alu pour tuiles mécaniques 	4 pces	EG311	89807311	1	-	2	1	-	2	1	-
	6 pces	EG312	89807312	-	1	-	1	2	1	2	3
Montage sur 2 rangés de lattes de section 30 x 90 mm, longueur (cm)		non fournies		300	300	400	600	700	800	1000	1200
• Montage sur chevrons											
Tuiles* / Mécaniques (inox) / Mécaniques (à clipper, alu) / Plates (inox) / Canal (inox) / Eternit (inox) / Ardoises (inox)											
Colis N° / Réf. EG313 / 89807313 / ES24 / 7654649 / EG315 / 89807315 / ER136 / 100015314 / EG317 / 89807317 / EG319 / 89807319	4 pces	(1)		1	-	2	1	-	2	1	-
Colis N° / Réf. EG314 / 89807314 / - / - / EG316 / 89807316 / ER137 / 100015315 / EG318 / 89807318 / EG320 / 89807320 	6 pces	(1)		-	1	-	1	2	1	2	3
ou				ou	ou	ou	ou	ou	ou	ou	ou
- Kit tire-fonds pour montage sur tuile canal 	6 pces	EG94	89807782	1		2		1	4	2	
	8 pces	EG95	89807783	-	1		2	2		2	4

* pour d'autres types de tuiles, nous consulter
(1) A choisir suivant le type de couverture en plus des profiles
(2) ⓘ dans les régions à fortes chutes de neige et avec des pentes de toit ⩽ 35°, le nombre de crochets doit être doublé.

PRO C 250 TB

CAPTEURS SOLAIRES POUR LA PRÉPARATION
DE L'EAU CHAUDE SANITAIRE

COLISAGE

DÉSIGNATION CAPTEUR	RÉFÉRENCE	PRIX HT (€) ECOPART : VOIR LISTE COLIS	NOMBRE DE COLIS	PANNEAU PRO C 250 TB
CAPTEUR PLAN MONTAGE VERTICAL PRO C250 TB	7668033	**1 048,00**	1	7668033

LISTE DES COLIS

RÉF.	DÉSIGNATION	COLIS	PRIX HT (€)
7668033	CAPTEUR PLAN MONTAGE VERTICAL PRO C250 TB	ER836	**1 048,00**

ACCESSOIRES POUR RACCORDEMENTS HYDRAULIQUES PRO C 250

Raccordement des capteurs en montage vertical juxtaposés ou horizontal superposes

RÉF.	DÉSIGNATION	COLIS	PRIX HT (€)
7668056	KIT DE RACCORDEMENT CHAMP DE 2 CAPTEURS	ER837	**161,00**
7668058	KIT DE LIAISON HYDRAULIQUE ENTRE CAPTEURS	ER838	**35,00**
100016508	KIT 2 FLEXIBLES CIRCUIT SOLAIRE CHAMP CAPTEURS	ER247	**109,00**

ÉLÉMENTS DE POSE SUR TOIT OU EN TERRASSE PRO C 250

Montage juxtaposes superposés sur toiture ou supports terrasse standard

RÉF.	DÉSIGNATION	COLIS	PRIX HT (€)
7674602	KIT PROFILES A CLIPS (lg.1205) 1 CAPTEUR VERTICAL	ER839	**117,00**
7217048	KIT PROFILÉS A CLIPS (COURT) 1 CAPT 2,5 M² HORIZONTAL	ER662	**141,00**

Supports inclinables pour montage en terrasse (ou au sol)

RÉF.	DÉSIGNATION	COLIS	PRIX HT (€)
100016509	2 SUPPORTS HL AVEC CROIX MONTAGE VERTICAL 1 C250 SANS PROFILÉS	ER250	**444,00**
100016510	1 SUPPORT HL VERTICAL POUR EXTENSION 1 C250	ER251	**231,00**
100016511	2 SUPPORTS HL AVEC CROIX MONTAGE HORIZONTAL 1 C250 SANS PROFILÉS	ER252	**362,00**
100016512	1 SUPPORT HL HORIZONTAL POUR EXTENSION 1 C250	ER253	**205,00**
7217038	2 SUPPORTS SL MONTAGE VERTICAL 1 CAPTEUR	ER658	**276,00**
7217039	1 SUPPORT SL VERTICAL POUR EXTENSION 1 CAPTEUR	ER659	**133,00**
7217041	2 SUPPORTS SL MONTAGE HORIZONTAL 1 CAPTEUR	ER656	**222,00**
7217042	1 SUPPORT SL HORIZONTAL POUR EXTENSION 1 CAPTEUR	ER657	**118,00**

Ferrures d'ancrage pour montage sur toiture

RÉF.	DÉSIGNATION	COLIS	PRIX HT (€)
7654649	4 FERRURES D'ANCRAGE ALU A CLIPPER POUR MONTAGE SUR TUILES MÉCANIQUES	ES24	**136,00**
89807311	4 FERRURES D'ANCRAGE ALU POUR MONTAGE SUR TUILES MÉCANIQUES	EG311	**136,00**
89807312	6 FERRURES D'ANCRAGE ALU POUR MONTAGE SUR TUILES MÉCANIQUES	EG312	**201,00**

ÉLÉMENTS DE POSE SUR TOIT OU EN TERRASSE PRO C 250

RÉF.	DÉSIGNATION	COLIS	PRIX HT (€)
89807313	4 FERRURES D'ANCRAGE INOX POUR MONTAGE SUR TUILES MÉCANIQUES	EG313	**136,00**
89807314	6 FERRURES D'ANCRAGE INOX POUR MONTAGE SUR TUILES MÉCANIQUES	EG314	**203,00**
89807315	4 FERRURES D'ANCRAGE INOX POUR MONTAGE SUR TUILES PLATES	EG315	**136,00**
89807316	6 FERRURES D'ANCRAGE INOX POUR MONTAGE SUR TUILES PLATES	EG316	**201,00**
100015314	4 FERRURES D'ANCRAGE INOX POUR MONTAGE SUR TUILES CANAL	ER136	**136,00**
100015315	6 FERRURES D'ANCRAGE INOX POUR MONTAGE SUR TUILES CANAL	ER137	**201,00**
89807317	4 FERRURES D'ANCRAGE INOX POUR MONTAGE SUR TOIT ETERNIT	EG317	**136,00**
89807318	6 FERRURES D'ANCRAGE INOX POUR MONTAGE SUR TOIT ETERNIT	EG318	**201,00**
89807319	4 FERRURES D'ANCRAGE INOX POUR MONTAGE SUR TOIT D'ARDOISES	EG319	**136,00**
89807320	6 FERRURES D'ANCRAGE INOX POUR MONTAGE SUR TOIT D'ARDOISES	EG320	**201,00**
89807782	KIT TIRE-FONDS POUR MONTAGE 2 CAPTEURS	EG94	**360,00**
89807783	KIT TIRE-FONDS POUR MONTAGE 3 CAPTEURS	EG95	**440,00**

ÉLÉMENT DE POSE MONTAGE MURAL

RÉF.	DÉSIGNATION	COLIS	PRIX HT (€)
7800688	KIT MONTAGE MURAL POUR LE MONTAGE DE 1XPRO D 230 MONTAGE HORIZONTAL	ES261	**160,00**

ÉCO-PART. *HT (€) EN SUS*
26,68 **20,01** **13,34** **6,67** **5,00** **4,43** **4,07**
3,72 **3,47** **3,36** **3,00** **2,75** **2,28** **1,80**
1,67 **1,56** **0,83** **0,12** **0,02**

ÉCO-PART. *HT (€) INCLUSE*
16,20 **0,02**

Les montants des éco-participations sont susceptibles d'évoluer en cas de modification du barème par notre organisme collecteur.

MISE EN SERVICE

		PRIX NET HT (€)
7809054	MES SOLAIRE COLLECTIF	**547€**

POUR PLUS D'INFORMATIONS SUR NOS
SERVICES & OUTILS
SE REPORTER AUX P 30 ET SUIVANTES

PRO C 250 TB

CAPTEURS SOLAIRES POUR LA PRÉPARATION
DE L'EAU CHAUDE SANITAIRE

ACCÉDEZ À NOTRE **SCHÉMATHÈQUE**

GÉNÉREZ L'ÉTIQUETTE ÉNERGÉTIQUE SYSTÈME

Installation solaire

avec appoint gaz
fonctionnement pressurisé

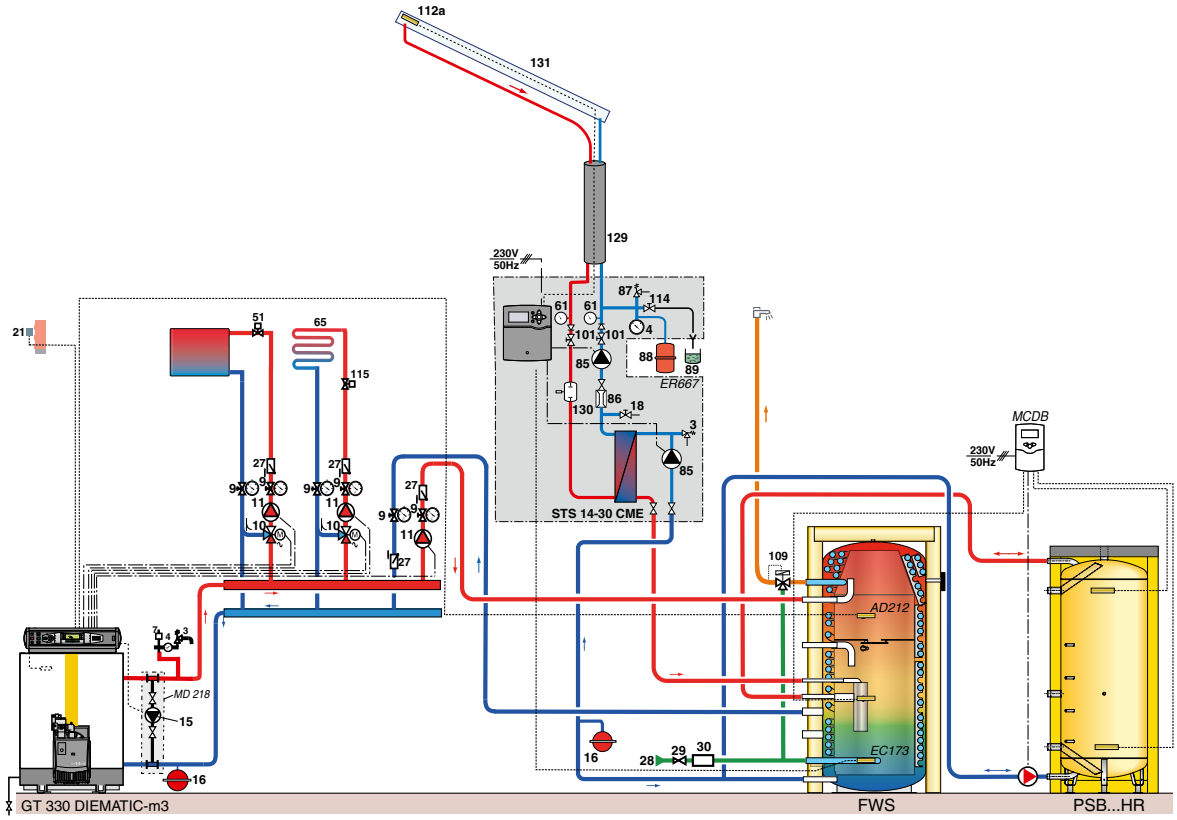

DESCRIPTIF

	COLIS	RÉF.	PRIX HT (€)
Champs de capteurs		-	
16 capteurs C250 TB	ER836	7668033	**1 048,00**
2 kits de raccordement champs	ER837	7668056	**161,00**
12 kits interconnexion	ER838	7668058	**35,00**
2 kits flexibles	ER247	100016508	**109,00**
16 kits profilés	ER839	7674602	**117,00**
2 supports de banc	ER658	7217038	**276,00**
14 supports terrasse	ER659	7217039	**133,00**
Station solaire STS 14-30	ER667	7619966	**3 855,00**
Vase solaire 100l	EG120	100008733	**574,00**
Préparateur FWS 750	EC800	7696903	**7 213,00**
Ballon de stockage PSB 3000	AJ58+AJ113	7650460 +7650532	**4 014,00 + 1 486,00**
Régulation MCDB	EC162	100004650	**383,00**
Options éventuelles supplémentaires			
- Liaison circuit solaire Ø 20 x 20 m	EG424	7648219	**1 383,00**
- Fluide caloporteur	ER316	100017611	**194,00**
		Prix total H.T.* :	**20 981,00**
Mise en service		**Prix net H.T. :**	**Nous consulter**

* hors Eco-Participation

Exemple donné à titre indicatif

DIETRISOL POWER HP

CAPTEURS SOLAIRES **TUBULAIRES**

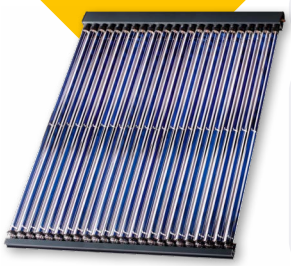

Capteurs solaires tubulaires avec tubes sous vide à échangeur Heat-pipe limitant la température de fonctionnement pour éviter les surchaufffes

- Possibilité de raccordement jusqu'à 5 capteurs en série pour un montage vertical
- Capteur à monter sur place: 1 collecteur sur lequel viennent se monter 16 ou 24 tubes Ø 70 mm en fonction des modèles
- Tubes sous vide «Heat-Pipe» avec condenseur auto-stop qui limite la température à 140 °C
- Collecteur en cuivre isolé permettant le montage et le remplacement des tubes sur l'installation sans vidanger le circuit solaire
- Système de connexion entre les capteurs et connexion hydraulique en option
- Dispositif de montage des capteurs sur toiture, au sol ou au mur en option

AVIS TECHNIQUE CC FAT

14.4/22-2252_V2

078/000380

POWER 16 HP

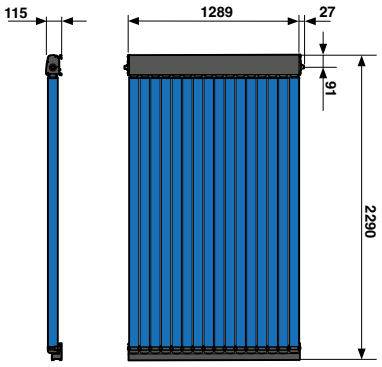

POWER 24 HP

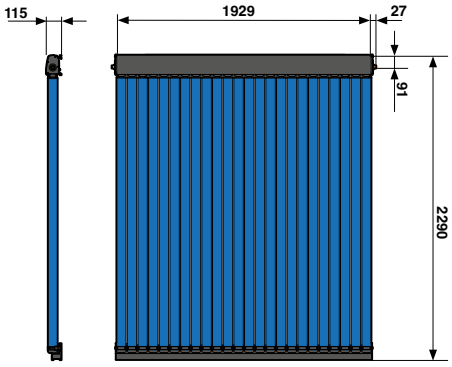

POWER		16 HP	24 HP
Surface brute	m^2	2,87	4,31
Superficie d'entrée (Aa)	m^2	2,4	3,6
Surface de l'absorbeur (A_A)	m^2	1,92	2,88
Efficacité énergétique collecteur (ηcol) (1)	%	44	44
Contenance en fluide	l	0,9	1,3
Débit (rapporté au M² de superficie hors tout du capteur)	$l/h.m^2$	84	71
Facteur d'absorption (a)	%	≥ 0,094	≥ 0,094
Émissivité (ξ)	%	≤ 0,06	≤ 0,06
Rendement optique (n_0)	$W/m^2.K$	0,500	0,501
Coefficient de pertes de 1er ordre (a_1)	$W/m^2.K$	1,333	1,353
Coefficient de pertes de 2e ordre (a_2)	%	0,007	0,0053
Facteur d'angle d'incidence IAM (50°)	%	0,98	0,98
Température conventionnelle de stagnation (T_{stg})	°C	180	180
Nombre de tubes		16	24
Poids à vide	kg	54	81

(1) Suivant N° 811/2013 (2) Suivant la surface de l'absorbeur A_A

Pression de service: **6 bar**
Pression de service maxi.: **10 bar**

Température de stagnation: **180 °C**
Température arrêt d'échanges: **140 °C**

Détails des données
Voir feuillet technique

PRIX H.T.	POWER	16 HP	24 HP
Capteur Power... HP	Réf.	7807324	7807325
	€	**2 645,00**	**3 650,00**
Collecteur hydraulique et rails de base pour POWER	Réf.	7771815	7771816
	€	**823,00**	**917,00**
Kit 8 tubes	Réf.	2 x 7785520	3 x 7785520
	€	**2 x 911,00**	**3 x 911,00**

Eco-Participation : voir liste des colis page suivante

De Dietrich

DIETRISOL POWER HP

CAPTEURS SOLAIRES **TUBULAIRES**

LISTE POUR DES INSTALLATIONS COLLECTIVES COMPORTANT JUSQU'À 5 CAPTEURS SOLAIRES TUBULAIRES POWER HP..

DÉSIGNATION	COLIS	RÉF.	NOMBRE DE CAPTEURS PRO C 250 TB MONTÉS SUR 1 LIGNE				
			1 2,4 M²	2 4,8 M²	3 7,1 M²	4 9,5 M²	5 11,9 M²
COLLECTEURS							
• Collecteurs + rails 16 tubes	-	7771815	1	2	3	4	5
• Collecteurs + rails 24 tubes	-	7771816	1	2	3	4	5
ACCESSOIRES POUR LE RACCORDEMENT HYDRAULIQUE DU CAPTEUR SOLAIRE TUBULAIRE POWER HP..							
• Kit 8 tubes POWER HP		7785520	2 ou 3	4 ou 6	6 ou 9	8 ou 12	10 ou 15
• Kit raccordement hydraulique champs capteurs POWER HP		7780756	1	1	1	1	1
• Raccord hydraulique entre 2 collecteurs POWER HP		7780757	-	1	2	3	4
DISPOSITIFS DE MONTAGE EN TERRASSE							
• Kit 2 supports terrasse (10° à 60°) pour 1 capteur POWER HP		7782976	1	-	-	-	-
• Kit 1 support terrasse (10°à 60°) pour 1 capteur POWER HP supplémentaire		7803763	-	1	2	3	4
DISPOSITIFS DE MONTAGE EN FAÇADE							
• Kit 4 crochets montage en façade pour 1 capteur POWER HP		7803762	1	2	3	4	5
DISPOSITIF DE MONTAGE SUR TOITURE							
• Kit rails pour montage sur toiture 1 capteur POWER HP		7782796	1	2	3	4	5
FERRURES D'ANCRAGE POUR MONTAGE SUR TOITURE (2)							
• Montage indépendant des chevrons							
Crochets universels alu pour tuiles mécaniques	4 pces	EG311 89807311	1	-	2	1	-
	6 pces	EG312 89807312	-	1	-	1	2
Montage sur 2 rangés de lattes de section 30 x 90 mm, longueur (cm)		non fournies	300	300	400	600	700
• Montage sur chevrons							

Tuiles*	Mécaniques (inox)	Mécaniques (à clipper, alu)	Plates (inox)	Canal (inox)	Eternit (inox)	Ardoises (inox)						
Colis N°	EG313	ES24	EG315	ER136	EG317	EG319	4 pces	(1)	1	-	2	1	-
Réf.	89807313	7654649	89807315	100015314	89807317	89807319							
Colis N°	EG314	-	EG316	ER137	EG318	EG320	6 pces	(1)	-	1	-	1	2
Réf.	89807314	-	89807316	100015315	89807318	89807320							

• Kit 4 pinces pour bac acier		C28 7716028					
ou			ou	ou	ou	ou	ou
- Kit tire-fonds pour montage sur tuile canal	6 pces	EG94 89807782	1		2		1
	8 pces	EG95 89807783	-	1		2	2

* pour d'autres types de tuiles, nous consulter
(1) À choisir suivant le type de couverture en plus des profilés
(2) ⓘ dans les régions à fortes chutes de neige et avec des pentes de toit ⩽ 35°, le nombre de crochets doit être doublé.

LES STATIONS SOLAIRES POUR CIRCUITS SOLAIRES PRESSURISÉS

STATIONS SOLAIRES POUR SYSTÈMES SOLAIRES DANS LE COLLECTIF INDIVIDUALISÉ OU TERTIAIRE

	RÉF.	DÉSIGNATION	COLIS	PRIX HT (€)
STATIONS SOLAIRES				
	7619964	STATION SOLAIRE SKS 13-45	ER665	**963,00**
GROUPES DE TRANSFERT				
	7619966	STATION SOLAIRE D'ÉNERGIE ST S 14-30 CME	ER667	**3 855,00**
	7619967	STATION SOLAIRE D'ÉNERGIE ST S 14-50 CME	ER668	**4 448,00**
	7619968	STATION SOLAIRE D'ÉNERGIE ST S 14-100 CME	ER669	**8 898,00**
	7619970	STATION SOLAIRE D'ÉNERGIE ST S 14-200 CME	ER670	**17 795,00**
	7619971	STATION SOLAIRE D'ÉNERGIE ST S 12-400 CME	ER671	**35 589,00**
	7619972	RÉGULATION SOLAIRE COLLECTIF SOL SC.5	ER672	**869,00**

LES STATIONS SOLAIRES POUR SYSTÈMES SOLAIRES AUTO-VIDANGEABLES

STATIONS SOLAIRES POUR CHAMPS DE CAPTEURS DIETRISOL PRO C 250TB/250V/250H › 23 M²



Pour raccordement à un préparateur B ou PS à échangeur intégré

RÉF.	DÉSIGNATION	COLIS	PRIX HT (€)
7670573	MODULE DRAIN BACK DB 50S	ER576	**4 988,00**

Pour raccordement à tout type de préparateur ou de ballon de stockage

RÉF.	DÉSIGNATION	COLIS	PRIX HT (€)
7670574	MODULE DRAIN BACK STSDB 50	ER577	**7 840,00**



RÉF.	DÉSIGNATION	COLIS	PRIX HT (€)
7670576	MODULE DRAIN BACK STSDB 100	ER578	**10 405,00**
7670577	MODULE DRAIN BACK STSDB 150	ER579	**14 966,00**
7702191	MODULE D'EXTENSION STSDB 150	ER574	**3 064,00**

POUR INSTALLATIONS SOLAIRES COLLECTIVES OU SYSTÈMES COMBINÉS DOMESTIQUES (SSC)

STATIONS SOLAIRES POUR CHAMPS DE CAPTEURS DIETRISOL PRO C 250TB (OU INISOL DH 200SL) › 23 M² ET PRÉPARATEURS B, QUADRO OU PS..



RÉF.	DÉSIGNATION	COLIS	PRIX HT (€)
7797667	STATION COMPLÈTE DB 15-15 S AVEC VASE (AUTO VIDANGEABLE)		**2 257,00**



RÉF.	DÉSIGNATION	COLIS	PRIX HT (€)
7785101	STATION SOLAIRE DB 15-15 S	ES170	**1 775,00**



RÉF.	DÉSIGNATION	COLIS	PRIX HT (€)
7785116	KIT VASE STATION DB 15	ES175	**482,00**

ACCESSOIRES HYDRAULIQUES

Vases d'expansion



RÉF.	DÉSIGNATION	COLIS	PRIX HT (€)
89807772	VASE D'EXPANSION SOLAIRE 50 LITRES	EG83	**254,00**
89807773	VASE D'EXPANSION SOLAIRE 80 LITRES	EG84	**489,00**
100008733	VASE D'EXPANSION SOLAIRE 100 LITRES	EG120	**574,00**
100008735	VASE D'EXPANSION SOLAIRE 200 LITRES	EG122	**907,00**
100008736	VASE D'EXPANSION SOLAIRE 300 LITRES	EG123	**1 630,00**

Fluides caloporteurs



RÉF.	DÉSIGNATION	COLIS	PRIX HT (€)
89807792	FLUIDE CALOPORTEUR HAUTES PERFORMANCES TYPE LS (-26°C) 20 LITRES	EG100	**162,00**
100017611	FLUIDE CALOPORTEUR HAUTES PERFORMANCES BIO (-26°C) 20 LITRES	ER316	**194,00**

Duo-tubes



RÉF.	DÉSIGNATION	COLIS	PRIX HT (€)
7648217	DUO-FLEX DN16 X 15 MÈTRES	EG422	**1 019,00**
7648218	DUO-FLEX DN20 X 15 MÈTRES	EG423	**1 092,00**
7648219	DUO-FLEX DN20 X 20 METRES	EG424	**1 383,00**
7648220	DUO-FLEX DN20 X 25 METRES	EG426	**1 892,00**
7648221	JEU DE 2 RACCORDS DN25 1"1/4 F	EG427	**73,00**

RÉGULATIONS ET ACCESSOIRES

LES RÉGULATIONS SOLAIRES ET LEURS OPTIONS

Vases d'expansion



RÉF.	DÉSIGNATION	COLIS	PRIX HT (€)
7797547	RÉGULATION SOLAIRE CS2+	ES141	**416,00**
7630422	RÉGULATION SOLAIRE SOLPLUS	ER709	**370,00**



RÉF.	DÉSIGNATION	COLIS	PRIX HT (€)
7619972	RÉGULATION SOLAIRE COLLECTIF SOL SC.5	ER672	**869,00**

DIETRISOL POWER HP

CAPTEURS SOLAIRES **TUBULAIRES**

COLISAGE

DÉSIGNATION CAPTEUR	RÉFÉRENCE	PRIX HT (€) ECOPART : VOIR LISTE COLIS	NOMBRE DE COLIS	POWER HP 	COLLECTEUR HYDRAULIQUE
CAPTEUR POWER HP 16	7807324	**2 645,00**	3	2 x 7785520	7771815
CAPTEUR POWER HP 24	7807325	**3 650,00**	4	3 x 7785520	7771816

LISTE DES COLIS

RÉF.	DÉSIGNATION	COLIS	PRIX HT (€)
7771815	COLLECTEUR HYDRAULIQUE & RAILS DE BASE POWER HP 16	ES266	**823,00**
7771816	COLLECTEUR HYDRAULIQUE & RAILS DE BASE POWER HP 24	ES267	**917,00**
7785520	KIT 8 TUBES POWER HP 140 (140°C)	ES265	**911,00**
7780756	KIT RACCORDEMENT HYDRAULIQUE CHAMPS CAPTEURS POWER HP	ES269	**148,00**
7780757	RACCOR. HYDRAULIQUE ENTRE 2 COLLECTEURS POWER HP	ES270	**141,00**

POWER HP DISPOSITIF DE MONTAGE

	RÉF.	DÉSIGNATION	COLIS	PRIX HT (€)
	7648217	DUO-FLEX DN16 X 15 MÈTRES	EG422	**1 019,00**
	7648218	DUO-FLEX DN20 X 15 MÈTRES	EG423	**1 092,00**
Montage en terrasse				
	7782976	KIT 2 SUPPORTS TERRASSE POUR 1 CAPTEUR POWER HP	ES274	**276,00**
	7803763	KIT 1 SUPPORT TERRASSE POUR 1 CAPTEUR POWER HP SUPPLÉMENTAIRE	ES275	**147,00**
Montage en façade				
	7803762	KIT 4 CROCHETS MONTAGE EN FAÇADE POUR 1 CAPTEUR POWER HP	ES273	**74,00**
Montage sur toiture				
	7782796	KIT RAILS POUR MONTAGE SUR TOITURE 1 CAPTEUR POWER HP	ES272	**233,00**
	7803761	KIT RENFORCEMENT POUR MONTAGE SUR TOITURE 1 CAPTEUR POWER HP	ES271	**52,00**
Ferrures d'ancrage pour montage sur toiture				
	7654649	4 FERRURES D'ANCRAGE ALU A CLIPPER	ES24	**136,00**
	89807319	4 FERRURES D'ANCRAGE INOX POUR MONTAGE SUR TOIT D'ARDOISES	EG319	**136,00**
	89807311	4 FERRURES D'ANCRAGE ALU POUR MONTAGE SUR TUILES MÉCANIQUES	EG311	**136,00**
	89807312	6 FERRURES D'ANCRAGE ALU POUR MONTAGE SUR TUILES MÉCANIQUES	EG312	**201,00**
	89807314	6 FERRURES D'ANCRAGE INOX POUR MONTAGE SUR TUILES MÉCANIQUES	EG314	**203,00**
	89807316	6 FERRURES D'ANCRAGE INOX POUR MONTAGE SUR TUILES PLATES	EG316	**201,00**

POWER HP DISPOSITIF DE MONTAGE

	RÉF.	DÉSIGNATION	COLIS	PRIX HT (€)
	100015315	6 FERRURES D'ANCRAGE INOX POUR MONTAGE SUR TUILES CANAL	ER137	**201,00**
	89807318	6 FERRURES D'ANCRAGE INOX POUR MONTAGE SUR TOIT ETERNIT	EG318	**201,00**
	89807320	6 FERRURES D'ANCRAGE INOX POUR MONTAGE SUR TOIT D'ARDOISES	EG320	**201,00**
	89807782	KIT TIRE-FONDS POUR MONTAGE 2 CAPTEURS	EG94	**360,00**
	89807783	KIT TIRE-FONDS POUR MONTAGE 3 CAPTEURS	EG95	**440,00**
	89807313	4 FERRURES D'ANCRAGE INOX POUR MONTAGE SUR TUILES MÉCANIQUES	EG313	**136,00**
	89807315	4 FERRURES D'ANCRAGE INOX POUR MONTAGE SUR TUILES PLATES	EG315	**136,00**
	100015314	4 FERRURES D'ANCRAGE INOX POUR MONTAGE SUR TUILES CANAL	ER136	**136,00**
	89807317	4 FERRURES D'ANCRAGE INOX POUR MONTAGE SUR TOIT ETERNIT	EG317	**136,00**

ÉCO-PART. *HT (€) EN SUS*
26,68 **20,01** **13,34** **6,67** **5,00** **4,43** **4,07**
3,72 **3,47** **3,36** **3,00** **2,75** **2,28** **1,80**
1,67 **1,56** **0,83** **0,12** **0,02**

ÉCO-PART. *HT (€) INCLUSE*
16,20 **0,02**

Les montants des éco-participations sont susceptibles d'évoluer en cas de modification du barème par notre organisme collecteur.

MISE EN SERVICE

		PRIX NET HT (€)
7809032	MES SOLAIRE EAU CHAUDE SANITAIRE SEULE	163€
7809033	MES SYSTÈME SOLAIRE COMBINÉ	197€
7809034	MES SYSTÈME SOLAIRE COMBINÉ + CHAUDIÈRE	276€
7809054	MES SOLAIRE COLLECTIF	547€

POUR PLUS D'INFORMATIONS SUR NOS
SERVICES & OUTILS
SE REPORTER AUX P 30 ET SUIVANTES

SOLAIRE PHOTOVOLTAÏQUE

ELEC.

Produit

- Kits photovoltaïques complets incluant les capteurs, micro onduleurs, structures de montage et comptage d'énergie
- Raccordement simple et rapide
- Chauffe-eau PV-Ô innovant pour l'optimisation de la consommation du surplus de production photovoltaïque



Informations pratiques

Éligibles Aides & Subventions **Voir p. 34**

Formations proposées **Voir p. 42**

On vous accompagne **Voir p. 33**

Page produit site internet

De Dietrich

Bénéfices utilisateur

- Auto-consommation
- Energie gratuite
- Discret
- Simplicité
- Sérénité

Permet de produire sa propre électricité pour couvrir au maximum les besoins du foyer

Permet de réduire significativement la facture énergétique

Capteurs photovoltaïques esthétiques noirs

Energie renouvelable

Suivi de la production électrique grâce au compteur d'énergie

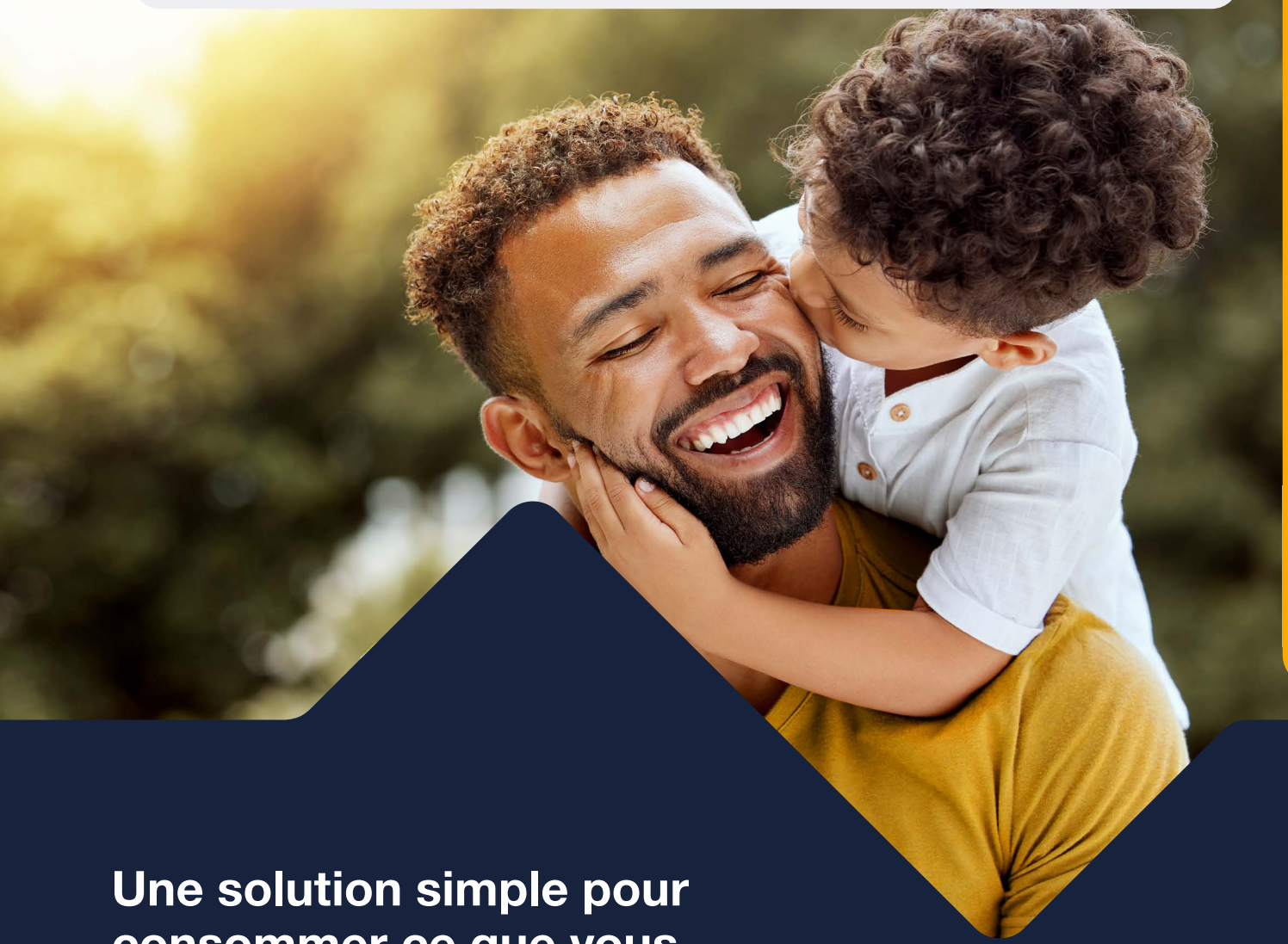

Une solution simple pour consommer ce que vous produisez !

De Dietrich s'engage dans l'électrification et propose désormais des solutions photovoltaïques composées de ballon de stockage PV-Ô et kits photovoltaïques.

C'est l'assurance d'une solution simple qui permet de produire son électricité tout en limitant son empreinte carbone.

PV-Ô

ACCUMULATEUR CHAUFFE-EAU POUR L'OPTIMISATION DE L'AUTOCONSOMMATION DES INSTALLATIONS PHOTOVOLTAÏQUES DOMESTIQUES



Chauffe-eau innovant double fonction pour l'accumulation d'énergie électrique et la production ECS optimisant la consommation du surplus de production photovoltaïque autoproduite sur site ou collectivement.

- Accumulateur mural interchangeable avec tous les chauffe-eaux classiques de même capacité
- Accrochage simplifié par la multi-position des étriers pour la reprise des accroches existantes
- Raccordement sur le réseau classique en continu comme un CEE traditionnel
- Gestion de chauffe de l'ECS et du stockage de l'énergie PV à travers le Smart-PV en automatique ou l'application pour le suivi du besoin et du stockage d'énergie par l'utilisateur
- Gestion du confort ECS sur 3 modes d'économies ou de consommations adaptable en temps réel par l'utilisateur
- Bloc chauffant multi-résistances avec thermostat de sécurité et carte de communication WIFI avec le Smart-PV
- Protection anticorrosion par anode magnésium
- Habillage tôle acier laqué noir

① Sortie d'eau chaude sanitaire G 3/4"
② Entrée d'eau froide sanitaire G 3/4"

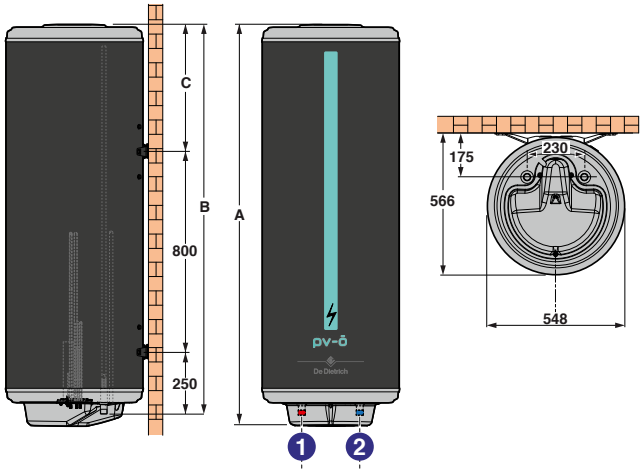

PV-Ô		150	200
Capacité stockage eau	l	150	200
Stockage potentiel de la production d'énergie auto produite	kWh	2 à 5	2 à 7
Production annuelle de panneaux (selon mode/besoins et localisation)		3-5	4-6
Stockage énergie auto produite /mode de fonctionnement V40 (volume ECS à 40 °C/consigne à 60 °C)			
Stockage : - mini (Mode : Confort+) 2 à 3 kWh	volume ECS	264	359
- moyen (Confort) 3 à 4 kWh	à 40 °C	246	335
- maxi (Eco) 4 à 7 kWh	disponible	185	253
Puissance nominale	kW	1600	2000
Temps de chauffe 20 °C à 40 °C	hh:mm	2:40	2:30
Temps de chauffe (ballon complet) 10 °C à 55 °C	hh:mm	6:00	5:30
Consigne (appoint réseau)	°C	45-60	45-60
Coefficient UA		1,06	1,06
Poids	kg	79	96

Température maxi de service : 75 °C
Pression maxi de service : 10 bar

Alimentation :
230 V mono ou continu

Détails des données
Voir feuillet technique

PRIX H.T.	PV-Ô AVEC SMART PV-Ô	150	200
	Colis	-	-
	Réf.	7751028	7751029
	€	2 577,00	2 701,00

Eco-Participation : voir liste des colis page suivante

De Dietrich

PV-Ô

ACCUMULATEUR CHAUFFE-EAU POUR L'OPTIMISATION DE L'AUTOCONSOMMATION
DES INSTALLATIONS PHOTOVOLTAÏQUES DOMESTIQUES

DESCRIPTIF DU FONCTIONNEMENT DE L'ACCUMULATEUR CHAUFFE-EAU

Les kits PV-ô pour l'optimisation des champs photovoltaïques en autoconsommation ou revente partielle sont composés de l'accumulateur chauffe-eau PV-ô et de son module de commande Smart-PV. Le PV-ô se pose et se raccorde tel un chauffe-eau électrique. Son pilotage se fait à travers le Smart-PVô qui comprend un module de base relié à la Box de la maison (attention : il est nécessaire d'avoir une connexion internet) qui communiquera en WIFI (donc sans fils pour une installation simple et rapide) avec :

- la carte électronique du ballon PV-ô pour le stockage d'énergie et la gestion de l'ECS
- le module de comptage d'énergie qui devra être placé au niveau du tableau électrique pour mesurer les énergies produites par le photovoltaïque et la consommation du réseau
- l'application Smart-PV sur PC ou Smartphone de l'utilisateur et l'installateur pour les réglages et suivis du système.

L'installateur appairera le PV-ô avec le Smart-PV lors des réglages à l'installation. L'utilisateur pourra via son Smartphone régler la consigne ECS et les modes de fonctionnement selon ses besoins, suivre sa production photovoltaïque et aura les statistiques de consommations pour optimiser sa part d'autoconsommation.

Le gestionnaire, de son côté, optimisera d'une façon automatique l'appoint du réseau pour les besoins ECS en fonction des prévisions météo pour assurer, sans intervention, une optimisation de la production électrique photovoltaïque locale.

KITS DE STOCKAGE D'ÉNERGIE ET PRODUCTION ECS



Avec stockage d'énergie pour l'optimisation de l'autoconsommation pour des installations photovoltaïques existantes en autoconsommation partielle ou totale

	RÉF.	PRIX HT (€)
Kit ballon PV-ô 150L Smart appli.	7751028	**2 577,00**
Kit ballon PV-ô 200L Smart appli.	7751029	**2 701,00**
(Kits composés du préparateur et du module Smart-PVÔ)		

LISTE DES COLIS

RÉF.	DÉSIGNATION	COLIS	PRIX HT (€)
7724146	BALLON 150L	ES70	**1 717,00**
7704384	BALLON 200L	ES74	**1 841,00**

RÉF.	DÉSIGNATION	COLIS	PRIX HT (€)
7748853	MODULE SMART PV-O	ES84	**860,00**

ACCESSOIRES HYDRAULIQUES

	RÉF.	DÉSIGNATION	COLIS	PRIX HT (€)
	89788949	TRÉPIED MV STANDARD		**40,70**

ÉCO-PART. **26,68** **20,01** **13,34** **6,67** **5,00** **4,43** **4,07**
HT (€) EN SUS **3,72** **3,47** **3,36** **3,00** **2,75** **2,28** **1,80** **1,67** **1,56** **0,83** **0,12** **0,02**

ÉCO-PART. **16,20** **0,02**
HT (€) INCLUSE

Les montants des éco-participations sont susceptibles d'évoluer en cas de modification du barème par notre organisme collecteur.

KITS PHOTOVOLTAÏQUES

POUR L'AUTO-CONSOMMATION

NOUVEAUTÉ



Certification en cours

Les kits complets photovoltaïques prévus pour une installation sur toiture intègrent les capteurs 405 Wc, les micro-onduleurs, les structures de montage et le compteur d'énergie. Le boîtier de raccordement électrique est disponible en option.

- 2 kits photovoltaïques sont disponibles :
  - 1 kit de 4 capteurs (1,6 KWc)
  - 1 kit de 6 capteurs (2,4 KWc)
- Capteur PV De Dietrich 405 Wc pour installation sur toiture
- 60 cellules monocristallines Si (159 x 159 mm) à haut rendement, sur fond noir
- Verre de 2,8 mm d'épaisseur
- Boîte de dérivation IP68 avec connecteurs QC 4.10-35/MC4-EVO2A
- Montage vertical

H (mm)	1722 + 2
L (mm)	1134 + 2
P (mm)	30 + 1

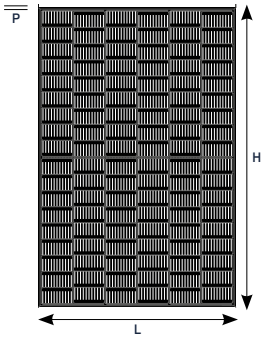

Capteurs PV De Dietrich 405 Wc

Type		Mono
Poids	kg	19,5
Boîte de dérivation		IP68, 3 diodes
Connecteur		QC 4.10-35/MC4-EVO2A
Longueur câble (connecteur inclus)	Portrait	800mm
PARAMÈTRES ÉLECTRIQUES		
Puissance maximale nominale (Pmax)	Wc	405
Tension en circuit ouvert (Voc)	V	37,23
Tension d'alimentation maximale (Vmp)	V	31,21
Courant de court-circuit (Isc)	A	13,87
Courant de puissance maximale (Imp)	A	12,98
Efficacité des modules	%	20,7
CONDITIONS DE FONCTIONNEMENT		
Tension maximale du système	V	1000/1500 DC
Température de fonctionnement	°C	-40/+85
Calibre maximal du fusible en série	A	25
Charge statique maximale avant/arrière	Pa	5400 (112lb/ft2) / 2400(50lb/ft2)
NOCT		45+-2°C
Classe de sécurité		II
Performance au feu		UL Type 1

PRIX H.T.	Kit 4 PV 1,6 KWc	Kit 6 PV 2,4 KWc
Réf.	7865387	7865388
€	Nous consulter	Nous consulter

RÉF.	DÉSIGNATION	COLIS	PRIX HT (€)
OPTIONS			
7868389	BOITIER DE RACCORDEMENT		Nous consulter

ÉCO-PART. HT (€) EN SUS
26,68 | 20,01 | 13,34 | 6,67 | 5,00 | 4,43 | 4,07
3,72 | 3,47 | 3,36 | 3,00 | 2,75 | 2,28 | 1,80
1,67 | 1,56 | 0,83 | 0,12 | 0,02

ÉCO-PART. HT (€) INCLUSE
16,20 | 0,02

Les montants des éco-participations sont susceptibles d'évoluer en cas de modification du barème par notre organisme collecteur.

De Dietrich

Systèmes solaires

SYSTÈMES CESI INISOL UNO ET UNO E



TWINEO BSL - BESL

SYSTÈMES SSC QUADRO



HPI-S QUADRO 400

Des systèmes solaires CESI et SSC pour vous offrir confort et eau chaude !



DH 200 SL



D 230 TB



SOLAIRE

De Dietrich

Plus d'infos page 504

BIOMASSE

SOMMAIRE - GUIDE DE CHOIX

CHAUDIÈRES

	 **CBI**	 **CPA COMPACT CPA EVOLUTION**
Puissance	20 à 32 kW	24 kW
Chaudière	✔	✔
Poêle		
Bûches	✔	
Granulés		✔
Page	564	564 et 568

De Dietrich

POÊLES

			
EUCALIA	**RONDALIA**	**RONDALIS**	**EBENIS 2**
2,9 à 6,5 kW	2,9 à 8,8 kW	2,5 à 9 kW	7 kW
✔	✔	✔	✔
			✔
✔	✔	✔	
572	**572 et 576**	**572 et 578**	**572 et 580**

CHAUDIÈRE BOIS OU GRANULÉS DE 20 À 32 KW

CBI, CPA COMPACT ET CPA EVOLUTION

BOIS GRANULE

Produit

- Installation aisée et sans contraintes
- Association possible avec une pompe à chaleur ou du solaire selon les besoins
- Limitation des interventions de nettoyage
- Tableau de commande simple et intuitif
- Produit robuste

- Bûches ou granulés
- CBI : couplage possible avec un autre générateur
- CPA : fonctionnement automatique grâce à la régulation centralisée



JUSQU'À A+

CE

Informations pratiques

Eligibles Aides & Subventions Voir p. 34

Formations proposées Voir p. 42

On vous accompagne Voir p. 33

Page produit CBI

Page produit CPA COMPACT

Page produit CPA EVOLUTION

De Dietrich

Bénéfices utilisateur

- Longévité
- Fiabilité et performance
- Confort sur mesure
- Simple à vivre
- Solution économique et écologique

Robuste avec une chambre de combustion en acier

Rendement de combustion jusqu'à 90% et le brûleur modulant, elle adapte la puissance et la consommation

Une régulation permettant de programmer le chauffage et l'eau chaude sanitaire en fonction des besoins

Utilisation de granulés de bois ou de bûches

En combinaison avec une pompe à chaleur ou du solaire



La biomasse : une solution performante en association avec d'autres énergies

Pour augmenter les performances de votre système de chauffage optez pour les solutions hybrides proposées par De Dietrich. Elles offrent l'avantage du choix de l'énergie pour se chauffer. Ce sont de réelles alternatives énergétiques qui peuvent être choisies par l'utilisateur selon la disponibilité ou le coût des énergies. En combinant par exemple une chaudière CPA avec une pompe à chaleur HPI, ou une chaudière CPA avec un système solaire Quadro, vous réaliserez des économies grâce à la complémentarité des deux énergies disponibles.

CBI GS DE 20 À 32 KW

CHAUDIÈRES À BOIS BÛCHES À TIRAGE NATUREL **POUR CHAUFFAGE CENTRAL À EAU CHAUDE**



Chaudière bois en acier

- Combustion inversée
- Rendement élevé et longévité grâce à la chambre de combustion et la voûte en béton réfractaire
- Possibilité de réglage d'air primaire et secondaire, régulateur d'allure et échangeur de sécurité intégrés d'origine
- Couplage possible avec un autre générateur (chaudière fioul, Pompe à chaleur, installation solaire)
- Combustibles utilisables :

- Bois : bûches Ø 150 mm maxi, longueur selon tableau de caractéristiques ci-dessous, taux d'humidité < 20 %

(mm et pouces)

① Départ chauffage Rp 1" 1/2
② Retour chauffage Rp 1" 1/2
③ Buse de fumées Ø 152 mm
④ Orifice de vidange Rp 1/2"
⑤ Entrée et sortie de l'échangeur de sécurité R 1/2"
R = Filetage
Rp = Taraudage

	A	B	C	D	E	F	G
CBI 20GS	1185	675	933	874	208	65	212
CBI 32GS	1260	678	1008	950	185	69	256

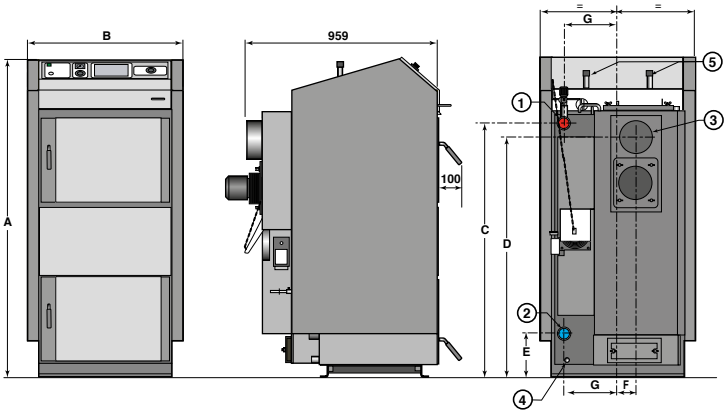

CBI GS		CBI 20GS	CBI 32GS
Puissance bois	kW	20	32
Rendement de combustion	%	< 89	89,3
Efficacité énergétique saisonnière : Etas	%	80	79
Index énergétique selon 1189 EU		117	116
Volume chambre combustion	l	80	125
Longueur maxi des bûches	mm	330	530
Autonomie de fonctionnement à puissance max.	h	≃ 3	≃ 3
Volume tampon conseillé	l	1000	1500
Dépression nécessaire à la buse	mbar	0,20	0,24
Contenance en eau	l	64	80
Poids net	kg	343	436

Température maxi. de service : 95 °C ⋮ Température de retour mini : 65 °C ⋮ Pression maxi. de service : 2,5 bar ⋮ Régulateur réglable de : 65 à 90 °C

Détails des données
Voir feuillet technique

PRIX H.T.		CBI 20GS	CBI 32GS
CBI GS	N° colis	ML111	ML110
	Réf.	7775731	7775728
	€	**6 908,00**	**7 500,00**

Eco-Participation : voir liste des colis page suivante

De Dietrich

CBI DE 20 À 32 KW

CHAUDIÈRES À BOIS BÛCHES **À COMBUSTION INVERSÉE POUR CHAUFFAGE CENTRAL À EAU CHAUDE**

COLISAGE

DÉSIGNATION	RÉFÉRENCE	PRIX HT (€) ECOPART : VOIR LISTE COLIS	NOMBRE DE COLIS	CHAUDIÈRES ACIER BÛCHES À COMBUSTION INVERSÉE CBI	ACCESSOIRES NÉCESSAIRES AU BON FONCTIONNEMENT : MODULE DE RELEVAGE DE RETOUR 55°C POMPE EEI	ACCESSOIRES NÉCESSAIRES AU BON FONCTIONNEMENT : VANNE DE COMMANDE DE L'ÉCHANGEUR DE SÉCURITÉ
CHAUDIÈRE BÛCHES 20 KW À TIRAGE NATUREL CBI 20 GS	7775731	**6 908,00**	1	7775731	100020120	82697701
CHAUDIÈRE BÛCHES 32 KW À TIRAGE NATUREL CBI 32 GS	7775728	**7 500,00**	1	7775728	100020120	82697701

LISTE DES COLIS

RÉF.	DÉSIGNATION	COLIS	PRIX HT (€)
7775731	CHAUDIÈRE BÛCHES CBI 20 GS	ML111	**6 908,00**
7775728	CHAUDIÈRE BÛCHES CBI 32 GS	ML110	**7 500,00**

ÉLÉMENTS NÉCESSAIRES AU BON FONCTIONNEMENT

	RÉF.	DÉSIGNATION	COLIS	PRIX HT (€)
	100020120	MODULE DE RELEVAGE DE RETOUR 55°C POMPE EEI	ML52	**1 185,00**
	82697701	VANNE DE COMMANDE DE L'ÉCHANGEUR DE SÉCURITÉ	L33	**371,40**

RÉGULATION CIRCUITS ECS-CHAUFFAGE

	RÉF.	DÉSIGNATION	COLIS	PRIX HT (€)
	100018254	DIEMATIC VM ISYSTEM	AD281	**1 583,00**
	100004650	RÉGULATION "MCDB" POUR CHARGE/DÉCHARGE BALLON	EC162	**383,00**

OPTIONS POUR PRÉPARATEURS SOLAIRES

	RÉF.	DÉSIGNATION	COLIS	PRIX HT (€)
	100019168	RÉSISTANCE ÉLECTRIQUE 3 kW AVEC THERMOSTAT	ER397	**442,20**
	100019167	RÉSISTANCE ÉLECTRIQUE 2,3 kW AVEC THERMOSTAT	ER396	**442,20**
	89757750	KIT ÉLECTRIQUE 6 KW/400V 1 1/2	AJ36	**1 061,20**
	89757746	THERMOMÈTRE	AJ32	**80,30**
	89757753	ANODE À COURANT IMPOSÉE	AJ39	**694,00**
	100004650	RÉGULATION "MCDB" POUR CHARGE/DÉCHARGE BALLON	EC162	**383,00**

BALLON DE STOCKAGE PSB

PSB 600 HR ET PSB 600 HS

	7650454	CUVE PSB 600	AJ52	**1 486,00**
HABILLAGES À CHOISIR AVEC LA CUVE				
	7650489	HABILLAGE RIGIDE 600	AJ87	**893,00**
	7650513	HABILLAGE SOUPLE HS 600	AJ107	**576,00**

PSB 1000 HR ET PSB 1000 HS

	7650456	CUVE PSB1000	AJ54	**1 999,00**
HABILLAGES À CHOISIR AVEC LA CUVE				
	7650491	HABILLAGE RIGIDE 1000	AJ89	**1 042,00**
	7650526	HABILLAGE SOUPLE HS 1000	AJ109	**990,00**

PSB 800 HR ET PSB 800 HS

	7650455	CUVE PSB 800	AJ53	**1 606,00**
HABILLAGES À CHOISIR AVEC LA CUVE				
	7650490	HABILLAGE RIGIDE 800	AJ88	**922,00**
	7650514	HABILLAGE SOUPLE HS 800	AJ108	**667,00**

PSB 1500 HR ET PSB 1500 HS

	7650457	CUVE PSB 1500	AJ55	**2 379,00**
HABILLAGES À CHOISIR AVEC LA CUVE				
	7650492	HABILLAGE RIGIDE HR 1500	AJ90	**1 635,00**
	7650527	HABILLAGE SOUPLE HS 1500	AJ110	**1 042,00**

MISE EN SERVICE

		PRIX NET HT (€)
7809009	MES chaudière bois < 50 KW	186€

ÉCO-PART. **5,00** **1,67** **0,83** **0,12** **0,02**
HT (€) EN SUS

ÉCO-PART. **16,20** **0,09** **0,02**
HT (€) INCLUSE

Les montants des éco-participations sont susceptibles d'évoluer en cas de modification du barème par notre organisme collecteur.

POUR PLUS D'INFORMATIONS SUR NOS
SERVICES & OUTILS
SE REPORTER AUX P 30 ET SUIVANTES

CPA COMPACT DE 24 KW

CHAUDIÈRE À GRANULÉS DE BOIS À CHARGEMENT MANUEL **POUR CHAUFFAGE CENTRAL À EAU CHAUDE**



Chaudière à granulés de bois en acier

- Chambre de combustion en acier résistant aux hautes températures et creuset de combustion en fonte avec trappe amovible pour le nettoyage automatique du brûleur
- Allumage automatique par air chaud, combustion propre et optimisée grâce à un contrôle permanent des températures de fumées et du débit d'air comburant
- Nettoyage automatique de l'échangeur à l'aide des ressorts spirales
- Modulation de puissance du brûleur
- Ventilateur, moteur de vis et pompe primaire facilement accessible
- Fonctionnement automatique grâce à la régulation centralisée incluant la gestion de la puissance et de la combustion, de la pompe primaire et du ballon tampon
- Tableau de commande tactile, facile à utiliser et intuitif permet le paramétrage de la chaudière et le pilotage d'un circuit de chauffage et ECS
- Combustibles utilisables :

- Granulés de bois (pellets) Ø 6 mm qualité DIN ou DIN +

(mm et pouces)

① Entrée d'eau G 3/4"
② Sortie d'eau G 3/4"
③ Sortie des fumées Ø 100 mm
④ Prise d'air Ø 60 mm
⑤ Alimentation 230v/50 Hz
⑥ Connecteurs pompe / Vanne d'inversion ECS / sondes
⑦ Trappe de chargement (4 sacs de 15 kg)

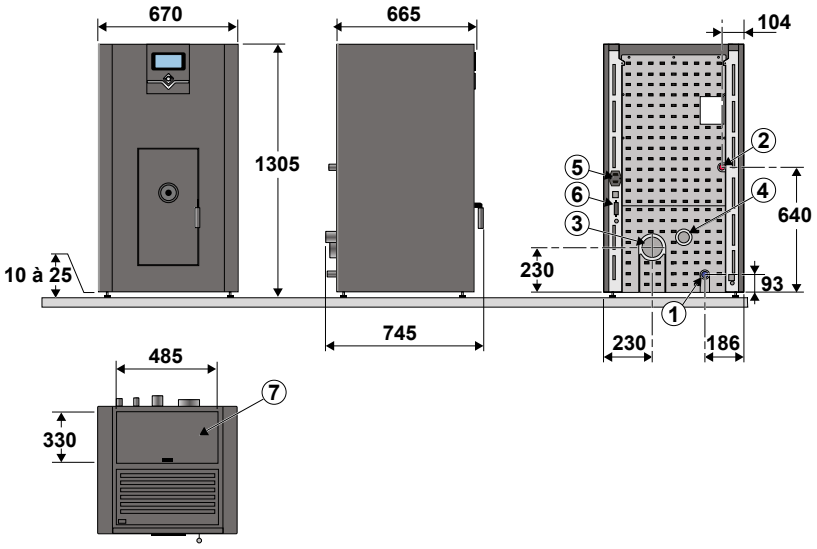

CPA COMPACT		24
Plage de puissance	kW	7-25
Rendement de combustion à puissance nominale	%	89
Efficacité énergétique saisonnière Etas	%	78
Index énergétique selon 1189 EU		116
Volume réservoir à granulés de bois	l	60
Volume tampon conseillé	l	500
Dépression nécessaire à la buse	mbar	0,12
Débit massique des fumées à puissance nominale	kg/s	0,018
Température des fumées à puissance nominale	°C	170
Contenance en eau	l	22
Poids net	kg	232

Température maxi. de service : 90 °C | Température mini. de service : 60 °C | Température de retour mini. : 60 °C | Pression maxi. de service : 3 bar

Détails des données
Voir feuillet technique

PRIX H.T.		24
CPA COMPACT	N° colis	LB87
	Réf.	7736238
	€	**6 716,00**

Eco-Participation : voir liste des colis page suivante

De Dietrich

CPA EVOLUTION DE 24 KW

CHAUDIÈRE À GRANULÉS DE BOIS À CHARGEMENT MANUEL **POUR CHAUFFAGE CENTRAL À EAU CHAUDE**



flamme VERTE Le label du chauffage au bois

Chaudière à granulés de bois en acier

- Chambre de combustion en acier résistant aux hautes températures et creuset de combustion en fonte avec trappe amovible pour le nettoyage automatique du brûleur
- Allumage automatique par air chaud, combustion propre et optimisée grâce à un contrôle permanent des températures de fumées et du débit d'air comburant
- Nettoyage automatique de l'échangeur à l'aide des ressorts spirales
- Modulation de puissance du brûleur
- Ventilateur, moteur de vis et pompe primaire facilement accessible
- Fonctionnement automatique grâce à la régulation centralisée incluant la gestion de la puissance et de la combustion, de la pompe primaire et du ballon tampon
- Tableau de commande tactile, facile à utiliser et intuitif permet le paramétrage de la chaudière et le pilotage d'un circuit de chauffage et ECS
- Silo à granulés de 225 l sur roulettes pour montage à droite ou à gauche.
- Combustibles utilisables :

- Granulés de bois (pellets) Ø 6 mm qualité DIN ou DIN +

(mm et pouces)

① Entrée d'eau G1"
② Sortie d'eau G1"
③ Sortie des fumées Ø 100 mm
④ Prise d'air Ø 60 mm
⑤ Alimentation 230v/50 Hz
⑥ Connecteurs pompe / vanne d'inversion ECS / sondes
⑦ Trappe de chargement

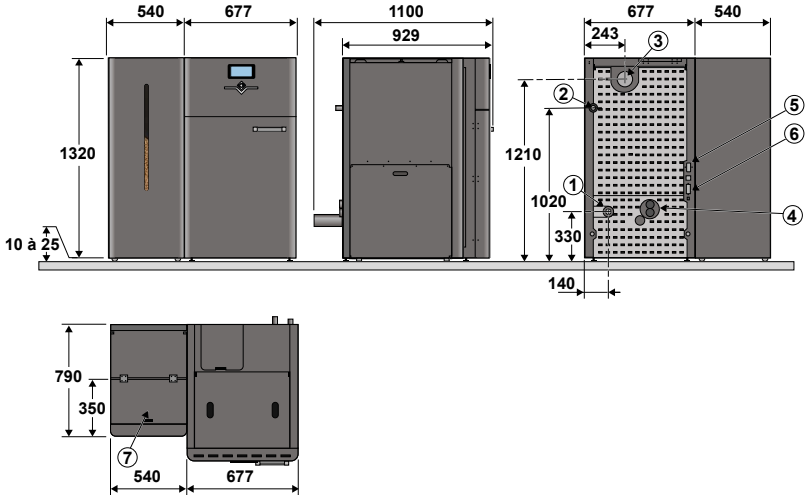

CPA EVOLUTION		24	SILO
Plage de puissance	kW	6-24	-
Rendement de combustion à puissance nominale	%	90	-
Efficacité énergétique saisonnière Etas	%	78	_
Index énergétique selon 1189 EU		116	-
Volume réservoir à granulés de bois	l	45	225
Volume tampon conseillé	l	500-800	-
Dépression nécessaire à la buse	mbar	0,12	-
Débit massique des fumées à puissance nominale	kg/s	0,022	-
Température des fumées à puissance nominale	°C	110	-
Contenance en eau	l	60	-
Poids silo à granulés de bois 225 litres	kg	-	145
Poids net chaudière	kg	386	-

Température maxi. de service : 90 °C | Température de service : 60 °C | Température de retour mini. : 60 °C | Pression maxi. de service : 3 bar

Détails des données
Voir feuillet technique

PRIX H.T.		24	SILO
CPA EVOLUTION	N° colis	LB86	LB88
	Réf.	7736237	7736239
	€	**7 060,00**	**1 233,00**

Eco-Participation : voir liste des colis page suivante

CPA COMPACT ET CPA EVOLUTION DE 24 KW

CHAUDIÈRE À GRANULÉS DE BOIS À CHARGEMENT MANUEL **POUR CHAUFFAGE CENTRAL À EAU CHAUDE**

COLISAGE

CPA EVOLUTION DÉSIGNATION CHAUDIÈRES À PELLETS À NETTOYAGE AUTOMATIQUE	RÉFÉRENCE	PRIX HT (€) ECOPART : VOIR LISTE COLIS	NOMBRE DE COLIS	CHAUDIÈRE CPA EVOLUTION CHAUDIÈRE À PELLETS AUTOMATIQUE	 RÉSERVOIR À GRANULÉS
CHAUDIÈRE PELLETS 24 KW CPA EVOLUTION	7736237	**7 060,00**	1	7736237	-
RÉSERVOIR À GRANULÉS 225 L	7736239	**1 233,00**	1	-	7736239

CPA COMPACT DÉSIGNATION CHAUDIÈRE À PELLETS COMPACTE À NETTOYAGE MANUEL POUR APPOINT SUR PAC	RÉFÉRENCE	PRIX HT (€) ECOPART : VOIR LISTE COLIS	NOMBRE DE COLIS	CHAUDIÈRE CPA COMPACT CHAUDIÈRE À PELLETS
CHAUDIÈRE PELLETS 24 KW CPA COMPACT	7736238	**6 716,00**	1	7736238

LISTE DES COLIS

RÉF.	DÉSIGNATION	COLIS	PRIX HT (€)
7736237	CHAUDIÈRE PELLETS 24 KW CPA Evolution 24	LB86	**7 060,00**
7736239	RÉSERVOIR À GRANULÉS 225 L	LB88	**1 233,00**

RÉF.	DÉSIGNATION	COLIS	PRIX HT (€)
7736238	CHAUDIÈRE PELLETS 24 KW CPA Compact 24	LB87	**6 716,00**

MISE EN SERVICE

		PRIX NET HT (€)
7809014	MES CHAUDIÈRE PELLETS	507€

POUR PLUS D'INFORMATIONS SUR NOS
SERVICES & OUTILS
SE REPORTER AUX P 30 ET SUIVANTES

CPA COMPACT ET CPA EVOLUTION DE 24 KW

CHAUDIÈRE À GRANULÉS DE BOIS À CHARGEMENT MANUEL **POUR CHAUFFAGE CENTRAL À EAU CHAUDE**

OPTIONS RÉGULATION

	RÉF.	DÉSIGNATION	COLIS	PRIX HT (€)
	100018254	DIEMATIC VM ISYSTEM	AD281	**1 583,00**

OPTIONS HYDRAULIQUES

	RÉF.	DÉSIGNATION	COLIS	PRIX HT (€)
	7650454	CUVE PSB 600	AJ52	**1 486,00**
	7650489	HABILLAGE RIGIDE 600	AJ87	**893,00**
	7650513	HABILLAGE SOUPLE HS 600	AJ107	**576,00**

ÉCO-PART. **5,00** **1,67** **0,83** **0,12** **0,02**
HT (€) EN SUS

ÉCO-PART. **16,20** **0,09** **0,02**
HT (€) INCLUSE

Les montants des éco-participations sont susceptibles d'évoluer en cas de modification du barème par notre organisme collecteur.

OPTIONS THERMOSTATS ET SONDES D'AMBIANCE

	RÉF.	DÉSIGNATION	COLIS	CONNEXION	PILES	PROGRAMME HORAIRE	CONNECTE INTERNET	CLASSE	PRIX HT (€)
	7649289	SONDE D'AMBIANCE SMART TC° CONNECTÉE	AD311	filaire	non	oui	oui	IV	**378,00**
	7691377	SONDE D'AMBIANCE SMART TC° CONNECTÉE SANS FIL (RF)	AD341	sans fil	oui	oui	oui	IV	**479,00**
	7768817	THERMOSTAT D'AMBIANCE PROGRAMMABLE (FILAIRE)	AD337	filaire	oui	oui	non	IV	**134,00**
	7768818	THERMOSTAT D'AMBIANCE PROGRAMMABLE (SANS FILS)	AD338	sans fil	oui	oui	non	IV	**324,00**
	88017859	THERMOSTAT D'AMBIANCE NON PROGRAMMABLE	AD140	filaire	non	non	non	IV	**71,00**

CHOIX DES OPTIONS EN FONCTION DES CIRCUITS RACCORDÉS

Type de circuit	tampon	ECS	direct	vanne	direct + vanne	2 vannes	direct + 2 vannes
CPA Evolution	d'origine	d'origine	d'origine	100018254	100018254	100018254	100018254
CPA Compact	d'origine	d'origine	d'origine	100018254	100018254	100018254	100018254

POÊLE À BOIS

EUCALIA, RONDALIA, RONDALIS ET EBENIS 2

Produit

- Installation facile et rapide
- Facilité de raccordement (par le dessus, par l'arrière)
- Une large gamme : modèles et couleurs répondant à tous les besoins

- Rondalis : fonctionnement automatique grâce à son module de commande
- Rondalia : modulant de 2,9 à 8,8 kW
- Eucalia : ventilateur de convection
- Ebenis 2 : rendement de 81%



JUSQU'À A+

AVIS TECHNIQUE CC FAT
n°14.2/15-2127_V1-E1
et n°14.2/15-2130_V6-E1

Informations pratiques

Eligibles Aides & Subventions Voir p. 34

Formations proposées Voir p. 42

On vous accompagne Voir p. 33

Page produit site internet



Bénéfices utilisateur

- Autonomie
- Fiable
- Design
- Nettoyage et entretien facile
- Solution écologique et renouvelable

Grande capacité de réserve de granulés

Performances haut de gamme

Se fond dans votre espace de vie

Accès facile au bac des cendres

Ramonage de la cheminée 1 à 2 fois l'an

La performance environnementale est certifiée par le label Flamme Verte

Système multi-énergies

Vous pouvez utiliser votre poêle à bois en solution de chauffage principal tout en le combinant avec d'autres énergies.
Par exemple, en l'associant avec des radiateurs électriques, ou en appoint avec un chauffage classique pour l'inter saison.
Dans le cadre d'une construction neuve, nos gammes de poêle à bois De Dietrich, répondent aux enjeux de la RE 2020.

EUCALIA DE 2,9 À 6,5 KW

POÊLE À GRANULÉS DE BOIS **NON HYDRAULIQUE**



Poêles à granulés de bois, non hydraulique, particulièrement silencieux, destiné à être installé dans l'espace de vie

- Proposé dans 2 couleurs d'habillage : blanc, gris métallisé
- Fonctionnement automatique, avec module de commande placé sur le dessus de l'appareil, de puissance modulante en fonction des besoins de l'utilisateur
- Télécommande livrée d'origine
- Connecteur pour commande à distance du poêle par SMART TC°
- Départ de fumée sur l'arrière et entrée d'air comburant séparée
- Chambre de combustion entièrement garnie de plaques réfractaires en vermiculite
- Porte en verre céramique
- Réserve de granulés de 22 kg
- Combustibles utilisables :

- granulés de bois (pellets) Ø 6 mm qualité DIN ou DIN+

PPA 7 PB
(BLANC)



PPA 7 PG
(GRIS METALLISÉ)



(mm et pouces)

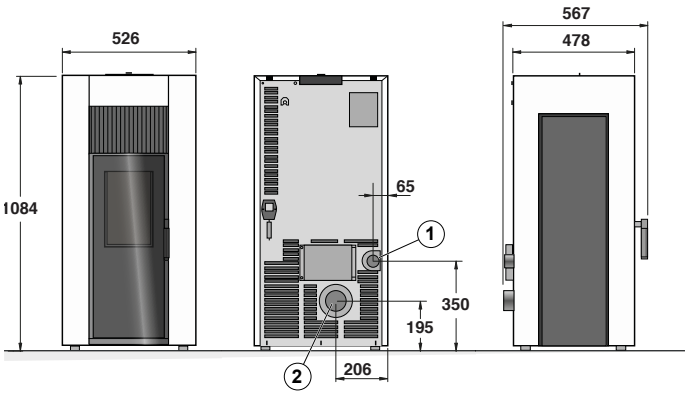

Vue de dessus

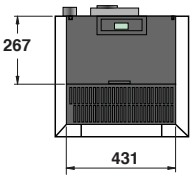

① Raccordement air/fumées Ø 80 mm
② Entrée d'air de combustion Ø 50 mm

(Modèle représenté : PPA 7 PB)

EUCALIA		7 PB/7 PG/7 PC
Puissance	kW	3,1 - 6,5
Rendement*	%	90,5
Débit massique des fumées	g/s	5
Température des fumées	°C	129
Dépression nécessaire à la buse	Pa	12
CO à 13 % de O_2	%	0,01 à 0,03
Poussières à 13 % de O_2	mg/Nm^3	27
Indice de performance environnementale		0,18
Consommation en granulés de bois	kg/h	0,68 - 1,5
Réserve de granulés	kg	22
Consommation électrique	W	143
Poids net	kg	121

* Performances selon EN 14785

Détails des données
Voir feuillet technique

PRIX H.T.		7 PB	7 PG
EUCALIA	N° colis	ER980	ER981
	Réf.	7693522	7693544
	€	**3 983,00**	**3 983,00**

Eco-Participation : voir liste des colis page suivante

De Dietrich

EUCALIA DE 2,9 À 6,5 KW

POÊLE À GRANULÉS DE BOIS **NON HYDRAULIQUE**

COLISAGE

DÉSIGNATION	RÉFÉRENCE	PRIX HT (€) ECOPART : VOIR LISTE COLIS	NOMBRE DE COLIS	POÊLES À GRANULÉS BOIS EUCALIA
POÊLE À PELLETS EUCALIA PPA 7 PB (Blanc)	7693522	**3 983,00**	1	7693522
POÊLE À PELLETS EUCALIA PPA 7 PG (Gris métallisé)	7693544	**3 983,00**	1	7693544

LISTE DES COLIS

RÉF.	DÉSIGNATION	COLIS	PRIX HT (€)	RÉF.	DÉSIGNATION	COLIS	PRIX HT (€)
7693522	POÊLE À PELLETS EUCALIA PPA 7 PB (Blanc)	ER980	**3 983,00**	7693544	POÊLE À PELLETS EUCALIA PPA 7 PG (Gris métallisé)	ER981	**3 983,00**

OPTIONS THERMOSTATS ET SONDES D'AMBIANCE

	RÉF.	DÉSIGNATION	COLIS	CONNEXION	PILES	PROGRAMME HORAIRE	CONNECTE INTERNET	CLASSE	PRIX HT (€)
	7649289	SONDE D'AMBIANCE SMART TC° CONNECTÉE	AD311	filaire	non	oui	oui	IV	**378,00**
	7691377	SONDE D'AMBIANCE SMART TC° CONNECTÉE SANS FIL (RF)	AD341	sans fil	oui	oui	oui	IV	**479,00**
	7768817	THERMOSTAT D'AMBIANCE PROGRAMMABLE (FILAIRE)	AD337	filaire	oui	oui	non	IV	**134,00**
	7768818	THERMOSTAT D'AMBIANCE PROGRAMMABLE (SANS FILS)	AD338	sans fil	oui	oui	non	IV	**324,00**
	88017859	THERMOSTAT D'AMBIANCE NON PROGRAMMABLE	AD140	filaire	non	non	non	IV	**71,00**

ÉCO-PART. **5,00** **1,67** **0,83** **0,12** **0,02**
HT (€) EN SUS

ÉCO-PART. **16,20** **0,09** **0,02**
HT (€) INCLUSE

Les montants des éco-participations sont susceptibles d'évoluer en cas de modification du barème par notre organisme collecteur.

MISE EN SERVICE

		PRIX NET HT (€)
7809015	MES poêle granulés	177€

POUR PLUS D'INFORMATIONS SUR NOS **SERVICES & OUTILS**
SE REPORTER AUX P 30 ET SUIVANTES

RONDALIA DE 2,9 À 8,8 KW

POÊLE À GRANULÉS DE BOIS **NON HYDRAULIQUE**



Poêles à granulés de bois, non hydraulique, particulièrement silencieux, destiné à être installé dans l'espace de vie

- Proposé dans 3 couleurs d'habillage : blanc, gris métallisé ou rouge bordeaux
- Fonctionnement automatique, avec module de commande placé sur le dessus de l'appareil, de puissance modulante en fonction des besoins de l'utilisateur
- Télécommande livrée d'origine
- Connecteur pour commande à distance du poêle par SMART TC°
- Départ de fumée sur l'arrière et entrée d'air comburant séparée
- Chambre de combustion entièrement garnie de plaques réfractaires en vermiculite
- Porte en verre céramique
- Réserve de granulés de 17 kg
- Combustibles utilisables :
- granulés de bois (pellets) Ø 6 mm qualité DIN ou DIN+

PPAR 7 B
(BLANC)



PPAR 7 R
(ROUGE)



PPAR 7 N
(NOIR)



(mm et pouces)

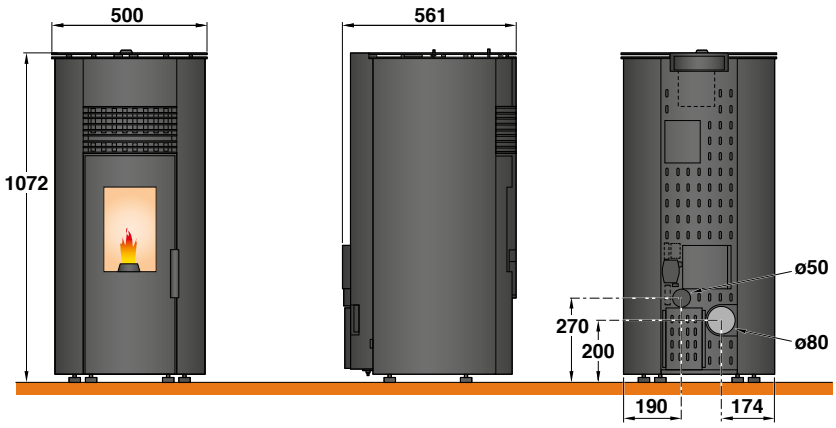

Vue de dessus

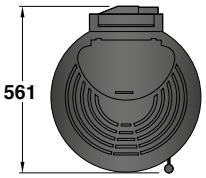

RONDALIA		PPAR 7 B/N/R
Puissance	kW	3,0 - 8,8
Rendement*	%	91
Débit massique des fumées	g/s	5
Température des fumées	°C	165
Dépression nécessaire à la buse	Pa	12
CO à 13 % de O_2	%	0,01 à 0,03
Poussières à 13 % de O_2	mg/Nm^3	119
Indice de performance environnementale		0,57
Consommation en granulés de bois	kg/h	0,68 à 1,5
Réserve de granulés	kg	17,5
Consommation électrique	W	106
Poids net	kg	92

* Performances selon EN 14785

PRIX H.T.		PPAR 7 B	PPAR 7 N	PPAR 7 R
RONDALIA	N° colis	LB96	LB97	LB98
	Réf.	7749393	7749394	7749395
	€	**4 385,00**	**4 385,00**	**4 385,00**

Eco-Participation : voir liste des colis page suivante

De Dietrich

RONDALIA DE 2,9 À 8,8 KW

POÊLE À GRANULÉS DE BOIS **NON HYDRAULIQUE**

COLISAGE

DÉSIGNATION	RÉFÉRENCE	PRIX HT (€) ECOPART : VOIR LISTE COLIS	NOMBRE DE COLIS	POÊLES À GRANULÉS BOIS RONDALIA
RONDALIA PPAR 7B (Blanc)	7749393	**4 385,00**	1	7749393
RONDALIA PPAR 7N (Noir)	7749394	**4 385,00**	1	7749394
RONDALIA PPAR 7R (Rouge)	7749395	**4 385,00**	1	7749395

LISTE DES COLIS

RÉF.	DÉSIGNATION	COLIS	PRIX HT (€)	RÉF.	DÉSIGNATION	COLIS	PRIX HT (€)
7749393	POÊLE À GRANULÉS BOIS RONDALIA	LB96	**4 385,00**	7749395	POÊLE À GRANULÉS BOIS RONDALIA	LB98	**4 385,00**
7749394	POÊLE À GRANULÉS BOIS RONDALIA	LB97	**4 385,00**				

OPTIONS THERMOSTATS ET SONDES D'AMBIANCE

	RÉF.	DÉSIGNATION	COLIS	CONNEXION	PILES	PROGRAMME HORAIRE	CONNECTE INTERNET	CLASSE	PRIX HT (€)
	7649289	SONDE D'AMBIANCE SMART TC° CONNECTÉE	AD311	filaire	non	oui	oui	IV	**378,00**
	7691377	SONDE D'AMBIANCE SMART TC° CONNECTÉE SANS FIL (RF)	AD341	sans fil	oui	oui	oui	IV	**479,00**
	7768817	THERMOSTAT D'AMBIANCE PROGRAMMABLE (FILAIRE)	AD337	filaire	oui	oui	non	IV	**134,00**
	7768818	THERMOSTAT D'AMBIANCE PROGRAMMABLE (SANS FILS)	AD338	sans fil	oui	oui	non	IV	**324,00**
	88017859	THERMOSTAT D'AMBIANCE NON PROGRAMMABLE	AD140	filaire	non	non	non	IV	**71,00**

ÉCO-PART. **5,00** **1,67** **0,83**
HT (€) EN SUS **0,12** **0,02**

ÉCO-PART. **16,20** **0,09** **0,02**
HT (€) INCLUSE

Les montants des éco-participations sont susceptibles d'évoluer en cas de modification du barème par notre organisme collecteur.

MISE EN SERVICE

		PRIX NET HT (€)
7809015	MES poêle granulés	**177€**

POUR PLUS D'INFORMATIONS SUR NOS
SERVICES & OUTILS
SE REPORTER AUX P 30 ET SUIVANTES

RONDALIS DE 2,5 À 9 KW

POÊLE À GRANULÉS DE BOIS **NON HYDRAULIQUE**



Poêle à granulés de bois, non hydraulique, destiné à être installé dans l'espace de vie

- Plusieurs versions sont proposées :
  - PPA.R-NO : avec habillage tôle de couleur noire,
  - PPA.R-NB : avec habillage tôle de couleurs noire et blanche,
- Réglage d'air secondaire automatique, porte avec double vitre en verre céramique, chambre de combustion en fonte et acier, cendrier
- Télécommande de série
- Combustibles utilisables :
  - Granulés de bois (pellets) Ø 6 mm qualité DIN ou DIN +

PPA .R-NO/NB



PPA .R-NO (noir)



PPA .R-NB (noir et blanc)

(mm et pouces)

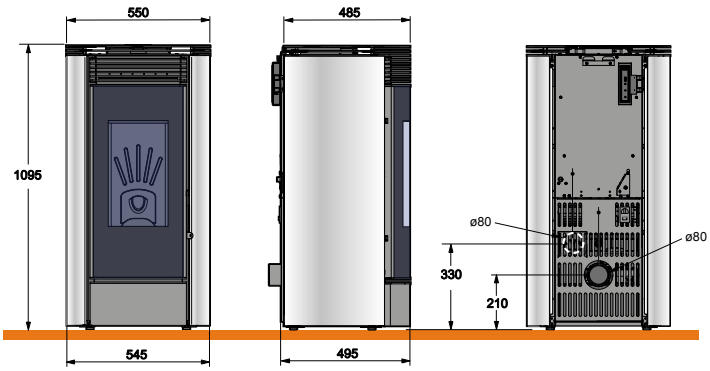

Vue de dessus

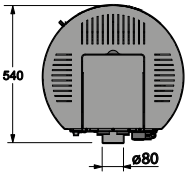

RONDALIS		PPA 6...	PPA 9...
Puissance	kW	3,1 - 6	3,1 - 9,1
Rendement de combustion*	%	87	87
Débit massique des fumées	g/s	3,0 à 4,9	3,0 à 6,3
Température des fumées	°C	140	178
Dépression nécessaire à la buse	Pa	6	7
CO (à 13 % de O_2)	%	0,02	0,02
Poussières à 13 % de O_2	mg/Nm³	23	23
Indice de protection environnementale		0,19	0,20
Consommation en granulés de bois	kg/h	0,69 à 1,5	0,69 à 2,14
Réserve de granulés	kg	16,5	16,5
Consommation électrique	W	en phase allumage : 430 W / en phase chauffage : 70	en phase allumage : 430 W / en phase chauffage : 70
Poids net / emballé	kg	76/88	76/88

* Performances selon EN 14785

Détails des données
Voir feuillet technique

PRIX H.T.		6R-NO	6R-NB	9R-NO	9R-NB
RONDALIS	N° colis	LB117 + LB59	LB117 + LB60	LB118 + LB59	LB118 + LB60
	Réf.	7647788	7647790	7647789	7647792
	€	**5 373,00**	**5 373,00**	**5 526,00**	**5 526,00**

Eco-Participation : voir liste des colis page suivante

De Dietrich

RONDALIS DE 2,5 À 9 KW

POÊLE À GRANULÉS DE BOIS **NON HYDRAULIQUE**

COLISAGE

DÉSIGNATION POÊLES À GRANULÉS BOIS RONDALIS	RÉFÉRENCE COMPLÈTE	PRIX HT (€) ECOPART : VOIR LISTE COLIS	NOMBRE DE COLIS	CORPS DE CHAUFFE 	HABILLAGE TÔLE PEINTE 
PPA 6 R-NO (avec habillage tôle de couleur noire)	7647788	**5 373,00**	2	7804825	7647773
PPA 9 R-NO (avec habillage tôle de couleur noire)	7647789	**5 526,00**	2	7804837	7647773
PPA 6 R-NB (avec habillage tôle de couleur noire et blanche)	7647790	**5 373,00**	2	7804825	7647774
PPA 9 R-NB (avec habillage tôle de couleur noire et blanche)	7647792	**5 526,00**	2	7804837	7647774

LISTE DES COLIS

RÉF.	DÉSIGNATION	COLIS	PRIX HT (€)	RÉF.	DÉSIGNATION	COLIS	PRIX HT (€)
7804825	CORPS POÊLE MPA 6KW	LB117	**3 071,00**	7647773	HABILLAGE ROND ACIER NOIR	LB59	**2 302,00**
7804837	CORPS POÊLE MPA 9KW	LB118	**3 224,00**	7647774	HABILLAGE ROND ACIER N-B	LB60	**2 302,00**

OPTIONS THERMOSTATS ET SONDES D'AMBIANCE

	RÉF.	DÉSIGNATION	COLIS	CONNEXION	PILES	PROGRAMME HORAIRE	CONNECTE INTERNET	CLASSE	PRIX HT (€)
	7649289	SONDE D'AMBIANCE SMART TC° CONNECTÉE	AD311	filaire	non	oui	oui	IV	**378,00**
	7691377	SONDE D'AMBIANCE SMART TC° CONNECTÉE SANS FIL (RF)	AD341	sans fil	oui	oui	oui	IV	**479,00**
	7768817	THERMOSTAT D'AMBIANCE PROGRAMMABLE (FILAIRE)	AD337	filaire	oui	oui	non	IV	**134,00**
	7768818	THERMOSTAT D'AMBIANCE PROGRAMMABLE (SANS FILS)	AD338	sans fil	oui	oui	non	IV	**324,00**
	88017859	THERMOSTAT D'AMBIANCE NON PROGRAMMABLE	AD140	filaire	non	non	non	IV	**71,00**

ÉCO-PART. **5,00** **1,67** **0,83** **0,12** **0,02**
HT (€) EN SUS

ÉCO-PART. **16,20** **0,09** **0,02**
HT (€) INCLUSE

Les montants des éco-participations sont susceptibles d'évoluer en cas de modification du barème par notre organisme collecteur.

MISE EN SERVICE

		PRIX NET HT (€)
7809015	MES poêle granulés	**177€**

POUR PLUS D'INFORMATIONS SUR NOS
SERVICES & OUTILS
SE REPORTER AUX P 30 ET SUIVANTES

EBENIS 2 DE 7 KW

POÊLE À BÛCHES **NON HYDRAULIQUE**



Poêle à bois, non hydraulique, destiné à être installé dans l'espace de vie

- Forme cylindrique et jaquette en acier de couleur noir de 6 kW,
- Peuvent être raccordés soit par le dessus, soit par l'arrière et sont livrés avec une entrée d'air de combustion Ø 100 mm pour raccordement à l'extérieur
- Équipés d'une grille de décendrage rotative actionnée de l'extérieur, réglage d'air primaire et secondaire, triple verrouillage de la porte, grande vitre en verre céramique, chambre de combustion garnie de briques réfractaires,
- Fonctionnement en feu continu sur 24 h
- Grande poignée latérale, étanche pour un raccordement sur conduit, PGI ou cheminée,
- Système vitre propre
- Combustibles utilisables :

- bûche bois lg 30 cm refendue (section maxi 10 x 10 cm)
- bûche en bois compressé 30 cm (Ø 10 cm maxi)

- Livré en version cheminée avec kit de raccordement pour l'air de combustion à monter sur place pour les installations dans des pièces avec ventilation mécanique

PBA 7N
(Anthracite/ noir)



(mm et pouces)

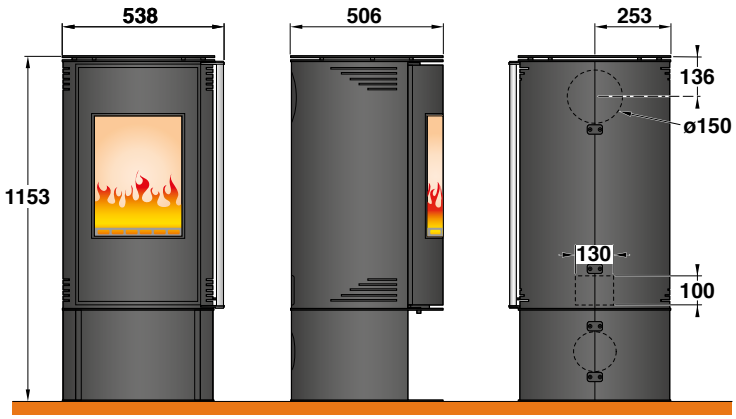

Vue de dessus

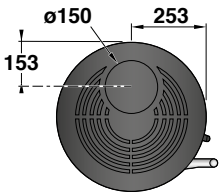

EBENIS 2		PBA 7N
Puissance	kW	7,3
Couleur		anthracite / noir
Rendement*	%	81
Longueur maxi des bûches	mm	300
Débit massique des fumées	g/s	7
Température des fumées	°C	235
Dépression nécessaire à la buse	Pa	12
CO (à 13 % de O_2)	%	0.073
Poussière à 13 % de O_2	mg/Nm³	13
Indice de performance environnementale		0,32
Poids d'expédition/Poids installé	kg	130/115

* Performances selon EN 13240

Détails des données
Voir feuillet technique

PRIX H.T.		24
EBENIS 2	N° colis	LB107
	Réf.	7749434
	€	**3 219,00**

ÉCO-PART. **5,00** **1,67** **0,83** **0,12** **0,02**
HT (€) EN SUS

ÉCO-PART. **16,20** **0,09** **0,02**
HT (€) INCLUSE

Les montants des éco-participations sont susceptibles d'évoluer en cas de modification du barème par notre organisme collecteur.

NOTES

RADIATEURS

SOMMAIRE - GUIDE DE CHOIX

RADIATEURS ACIER

			
	SAMBA PURE 6T	**SAMBA PROGRESS PURE 4T ET 6T**	**SAMBA 6T**
Raccordement	Bas central	Haut/bas Bas droite/gauche	Bas central - droite/gauche
Types	11-21-22	21	11-21-22-33
Face avant	Face plane	Face plane	Lignes verticales
Agencement	Horizontal	Vertical	Horizontal
Hauteur (mm)	400 à 900	1 500 à 2 200	400 à 900
Longueur (mm)	400 à 1 400	400 à 800	400 à 1 900
Puissance (ΔT 50K)	270 - 2 950	1 030 - 2 690	350 - 5 355
Page	584 et 587	584 et 590	584 et 592

De Dietrich

DE DIETRICH VOUS PRÉSENTE L'OFFRE RADIATEURS

CHAPPEE

Egalement consultable dans le Catalogue Chappée



				
SAMBA PROGRESS 4T ET 6T	**SAMBA CLASSIQUE 4T**	**SAMBA TERTIAIRE 4T**	**SAMBA TERTIAIRE MATERNELLES 6T**	**ACCESSOIRES RADIATEURS**
Haut/bas Bas droite/gauche	Latéral	Haut-bas (V) Latéral (H)	Bas droite/gauche	
21	11-21-22-33	10-20	32	
Lignes verticales	Lignes verticales	Lignes verticales (sans ailettes)	Lignes verticales (paroi froide)	
Vertical	Horizontal	Horizontal-Vertical	Horizontal	
1 500 à 2 200	400 à 900	600 à 900	400 à 900	
400 à 800	400 à 1 900	400 à 1 900	500 à 1 900	
1 120 - 2 990	250 - 5 990	250 - 2 660	620 - 4 360	
584 et 600	**584 et 602**	**584 et 607**	**584 et 608**	**610**

RADIATEURS ACIER

Produit

- Gamme étendue : solution adaptée à chaque besoin
- Installation facile : partie supérieure réglable, facilité de montage sur cloisons creuses
- Adaptabilité : possibilité de déplacer latéralement le radiateur après fixation
- Qualité : Fabrication française - Traitement anti-corrosion sur l'ensemble du radiateur
- Compatibilité basse température : adapté à un fonctionnement avec des pompes à chaleur…
- Accessoires : packs robinetterie pour tous types d'installation et de raccordement

- GENIUS II : système d'accroche permettant un montage simple
- Réversibilité : possibilité de choisir la face visible
- Choix du raccordement hydraulique : 4T ou 6T en raccordement latéral, bas central, droite ou gauche



RADIATEURS, CONVECTEURS ET PANNEAUX RAYONNANTS À EAU CHAUDE - NF 047

FABRICATION 100% FRANÇAISE

Informations pratiques

Éligibles Aides & Subventions Voir p. 34

Formations proposées Voir p. 42

On vous accompagne Voir p. 33

Page produit site internet

Bénéfices utilisateur

- Esthétique
- Discrétion
- Qualité
- Entretien facile
- Compatibilité basse température

S'intègrent parfaitement à votre intérieur avec le choix d'une face plane ou striée, en version horizontale ou verticale

Raccordement discret

Fabriqué en France dans notre usine de La Chartre-sur-le-Loir (72) - Garantie 10 ans

Grille supérieure aisément retirable pour faciliter le nettoyage de l'intérieur des radiateurs

Adapté à tous type de générateurs : pompes à chaleur, chaudière...



Rénover son système de chauffage, c'est aussi penser à changer ses radiateurs

Pour optimiser l'efficacité énergétique et le confort de votre système de chauffage lors d'une rénovation, il est essentiel d'intervenir sur tous les composants de l'installation, notamment les radiateurs. Bien qu'ils soient souvent négligés, leur remplacement peut générer des économies supplémentaires. Transformez votre rénovation en un investissement gagnant en changeant aussi vos radiateurs.



GAMMES SAMBA

ESTHÉTIQUE

› S'intègrent **parfaitement** à votre **intérieur**

› Face **plane** ou **striée**



Gamme Classique

› Joues latérales avec **clips de maintien** et grille supérieure montées d'usine



Gamme Pure

› Face plane pour une **intégration discrète** dans l'habitation



Gamme Tertiaire

› Entretien facile **sans ailettes**

› **Face avant non-irriguée** pour garantir la sécurité

FIABLE

Fabriqués en France

› **La Chartre-sur-le-Loir** (72)

› Usine ISO 9001 et 14001

Durable

› **Peinture époxy** polyester blanc

› Pression de service **10 bar** (modèles horizontaux) et **6 bar** (modèles verticaux)

› Traitement **anti-corrosion**

› **Emballage carton 6 faces** et plastique protecteur



INSTALLATION FACILITÉE

Système de fixation avec consoles Genius II



› Adapté à tous les environnements : **partie supérieure réglable,** facilité de montage sur **murs non droits** ou **cloisons creuses**

› Possibilité de **déplacer latéralement le radiateur après fixation**

› Réversibilité : possibilité de **choisir la face visible**

COMPATIBLE BASSE TEMPÉRATURE

› Compatibles avec les **systèmes basse température : pompes à chaleur...**

CHAPPEE

Crédits photos : rawpixel.com sur Freepik

SAMBA PURE 6T 11HB - CENTRAL

RADIATEUR ACIER HORIZONTAL
À FACE PLANE



Radiateurs horizontaux en acier avec panneau décoratif à face plane, revêtus d'une peinture époxy polyester blanc RAL 9016 et traitées anti-corrosion. Connexion 6 orifices situés en bas au centre du radiateur. Compatible avec tous les systèmes de chauffage.

- 1 jeu de barrettes
- Habillage monté d'usine en tôle peinte comprenant :
  - les joues latérales avec clips de maintien et grille supérieure
  - une face plane
- 6 orifices (4 latéraux Ø 1/2“ et 2 en dessous du radiateur Ø 3/4“)
- 1 bouchon purgeur Ø 1/2“
- 1 bouchon plein Ø 1/2“
- Pression de service maximum 10 bar.
- Thermostatisable par simple adjonction du kit de thermostatisation

11 HB 6T CENTRAUX
- Panneau équipé d'une rangée d'ailettes.
- Épaisseur 72 mm.

ESTHÉTIQUE
- Tuyauterie invisible
- Robinetterie intégrée

PRATIQUE
- Gain de temps à l'installation

RACCORDEMENT

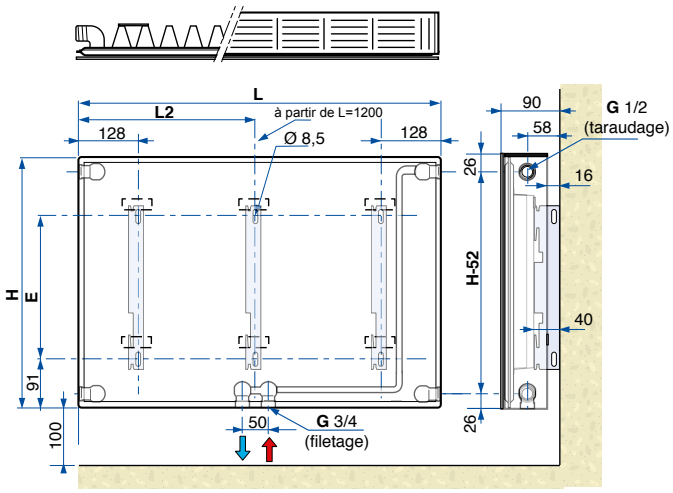

H	E
600mm	381mm
700mm	481mm
900mm	681mm

L	400 à 1000mm	1200mm
L2	-	611mm

RACCORDEMENT POSSIBLE LATÉRALEMENT (TEL UN RADIATEUR TRADITIONNEL)
OU PAR-DESSOUS EN POSITION CENTRALE, ENTRAXE 50 MM.

HAUTEUR EN MM		600			700			900		
NOMBRE ÉLÉMENTS	L MM	RÉFÉRENCE	PUISSANCE (W) ΔT 30/40/50K	PRIX HT (€)	RÉFÉRENCE	PUISSANCE (W) ΔT 30/40/50K	PRIX HT (€)	RÉFÉRENCE	PUISSANCE (W) ΔT 30/40/50K	PRIX HT (€)
12	400	**CP135C612**	161/232/307	**265,00**	**CP135C712**	198/287/383	**295,00**	**CP135C912**	234/341/455	**330,00**
15	500	**CP135C615**	201/290/384	**314,00**	**CP135C715**	248/359/479	**316,00**	**CP135C915**	293/426/569	**355,00**
18	600	**CP135C618**	241/347/461	**331,00**	**CP135C718**	297/430/574	**335,00**	**CP135C918**	351/511/682	**378,00**
21	700	**CP135C621**	281/405/538	**350,00**	**CP135C721**	347/502/670	**363,00**	**CP135C921**	410/596/796	**415,00**
24	800	**CP135C624**	322/463/614	**370,00**	**CP135C724**	396/574/766	**386,00**	**CP135C924**	468/682/910	**446,00**
27	900	**CP135C627**	362/521/691	**387,00**	**CP135C727**	446/645/861	**401,00**	**CP135C927**	527/767/1023	**493,00**
30	1000	**CP135C630**	402/579/768	**415,00**	**CP135C730**	495/717/957	**434,00**	**CP135C930**	585/852/1137	**522,00**
33	1100	**CP135C633**	442/637/845	**444,00**	**CP135C733**	545/789/1053	**473,00**	**CP135C933**	644/937/1251	**570,00**
36	1200	**CP135C636**	482/695/922	**484,00**	**CP135C736**	594/860/1148	**515,00**	**CP135C936**	702/1022/1364	**614,00**

ÉCO-PART. **1,67** **0,83**
HT (€) EN SUS

ÉCO-PART. **0,02**
HT (€) INCLUSE

Les montants des éco-participations sont susceptibles d'évoluer en cas de modification du barème par notre organisme collecteur.

ACCESSOIRES RADIATEURS
À RETROUVER **P 610**

SAMBA PURE 6T 21HB - CENTRAL

RADIATEUR ACIER HORIZONTAL
À FACE PLANE



Radiateurs horizontaux en acier avec panneau décoratif à face plane, revêtus d'une peinture époxy polyester blanc RAL 9016 et traitées anti-corrosion. Connexion 6 orifices situés en bas au centre du radiateur. Compatible avec tous les systèmes de chauffage.

- 1 jeu de console Génius II
- Habillage monté d'usine en tôle peinte comprenant :
  - les joues latérales avec clips de maintien et grille supérieure
  - une face plane
- 6 orifices (4 latéraux Ø 1/2" et 2 en dessous du radiateur Ø 3/4")
- 1 bouchon purgeur Ø 1/2"
- 1 bouchon plein Ø 1/2"
- Pression de service maximum 10 bar
- Thermostatisable par simple adjonction du kit de thermostatisation

21 HB 6T CENTRAUX
- Panneau équipé d'une rangée d'ailettes
- Épaisseur 72 mm

ESTHÉTIQUE
- Tuyauterie invisible
- Robinetterie intégrée

PRATIQUE
- Gain de temps à l'installation

RACCORDEMENT

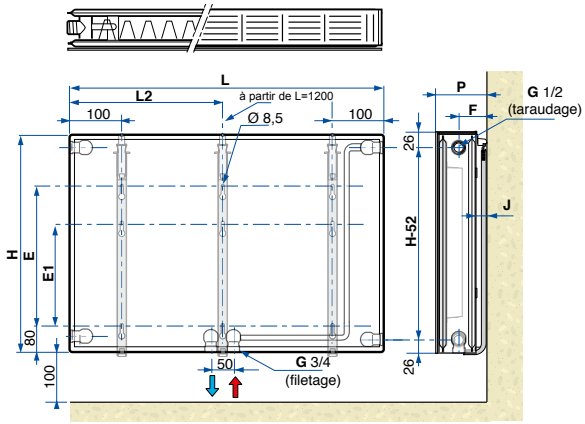

	H	E	E1
	400 mm	180 mm	80 mm
	500 mm	280 mm	180 mm
	600 mm	380 mm	280 mm
	700 mm	480 mm	380 mm
	900 mm	680 mm	580 mm

	P	F	J
Mini	102 mm	64 mm	28 mm
Maxi	117 mm	79 mm	43 mm

L	400 à 1000 mm	1200 mm	1400 mm
L2	-	600 mm	700 mm

RACCORDEMENT POSSIBLE LATÉRALEMENT (TEL UN RADIATEUR TRADITIONNEL) OU PAR-DESSOUS EN POSITION CENTRALE, ENTRAXE 50 MM.

HAUTEUR EN MM		400			500			600		
NOMBRE ÉLÉMENTS	L MM	RÉFÉRENCE	PUISSANCE (W) ΔT 30/40/50K	PRIX HT (€)	RÉFÉRENCE	PUISSANCE (W) ΔT 30/40/50K	PRIX HT (€)	RÉFÉRENCE	PUISSANCE (W) ΔT 30/40/50K	PRIX HT (€)
12	400	CP215C412	172/248/330	296,00	CP215C512	206/299/398	309,00	CP215C612	234/343/463	330,00
15	500	CP215C415	215/311/413	311,00	CP215C515	258/374/498	332,00	CP215C615	293/429/579	356,00
18	600	CP215C418	257/373/495	331,00	CP215C518	310/448/598	358,00	CP215C618	351/515/695	370,00
21	700	CP215C421	300/435/578	365,00	CP215C521	361/523/697	385,00	CP215C621	409/601/811	407,00
24	800	CP215C424	343/497/660	405,00	CP215C524	413/598/797	413,00	CP215C624	468/686/926	440,00
27	900	CP215C427	386/559/743	452,00	CP215C527	464/672/896	460,00	CP215C627	526/772/1042	476,00
30	1000	CP215C430	429/621/825	486,00	CP215C530	516/747/996	496,00	CP215C630	585/858/1158	511,00
33	1100	CP215C433	472/683/908	514,00	CP215C533	568/822/1096	524,00	CP215C633	644/944/1274	551,00
36	1200	CP215C436	515/745/990	564,00	CP215C536	619/896/1195	587,00	CP215C636	702/1030/1390	601,00
39	1300	CP215C439	558/807/1073	609,00	CP215C539	671/971/1295	632,00	CP215C639	761/1115/1505	645,00
42	1400	CP215C442	601/869/1155	666,00	CP215C542	722/1046/1394	660,00	CP215C642	819/1201/1621	688,00

HAUTEUR EN MM		700			900		
NOMBRE ÉLÉMENTS	L MM	RÉFÉRENCE	PUISSANCE (W) ΔT 30/40/50K	PRIX HT (€)	RÉFÉRENCE	PUISSANCE (W) ΔT 30/40/50K	PRIX HT (€)
12	400	CP215C712	270/396/533	345,00	CP215C912	337/491/655	396,00
15	500	CP215C715	338/495/666	378,00	CP215C915	422/614/819	425,00
18	600	CP215C718	405/594/799	387,00	CP215C918	506/736/983	453,00
21	700	CP215C721	472/693/932	435,00	CP215C921	590/859/1147	502,00
24	800	CP215C724	540/792/1066	468,00	CP215C924	674/982/1310	558,00
27	900	CP215C727	607/891/1199	503,00	CP215C927	759/1104/1474	614,00
30	1000	CP215C730	675/990/1332	551,00	CP215C930	843/1227/1638	666,00
33	1100	CP215C733	743/1089/1465	608,00	CP215C933	927/1350/1802	761,00
36	1200	CP215C736	810/1188/1598	646,00	CP215C936	1012/1472/1966	793,00
39	1300	CP215C739	878/1287/1732	687,00	CP215C939	1096/1595/2129	819,00
42	1400	CP215C742	945/1386/1865	740,00	CP215C942	1180/1718/2293	904,00

ÉCO-PART. 1,67 0,83
HT (€) EN SUS

ÉCO-PART. 0,02
HT (€) INCLUSE

Les montants des éco-participations sont susceptibles d'évoluer en cas de modification du barème par notre organisme collecteur.

ACCESSOIRES RADIATEURS
À RETROUVER **P 610**

De Dietrich

SAMBA PURE 6T 22HB - CENTRAL

RADIATEUR ACIER HORIZONTAL
À FACE PLANE



Radiateurs horizontaux en acier avec panneau décoratif à face plane, revêtus d'une peinture époxy polyester blanc RAL 9016 et traitées anti-corrosion. Connexion 6 orifices situés en bas au centre du radiateur. Compatible avec tous les systèmes de chauffage.

- 1 jeu de console Génius II
- Habillage monté d'usine en tôle peinte comprenant :
  - les joues latérales avec clips de maintien et grille supérieure
  - une face plane
- 6 orifices (4 latéraux Ø 1/2" et 2 en dessous du radiateur Ø 3/4")
- 1 bouchon purgeur Ø 1/2"
- 1 bouchon plein Ø 1/2"
- Pression de service maximum 10 bar
- Thermostatisable par simple adjonction du kit de thermostatisation

22 HB 6T CENTRAUX
- Assemblage de 2 panneaux équipés d'ailettes
- Épaisseur 101 mm

ESTHÉTIQUE
- Tuyauterie invisible
- Robinetterie intégrée

PRATIQUE
- Gain de temps à l'installation

RACCORDEMENT

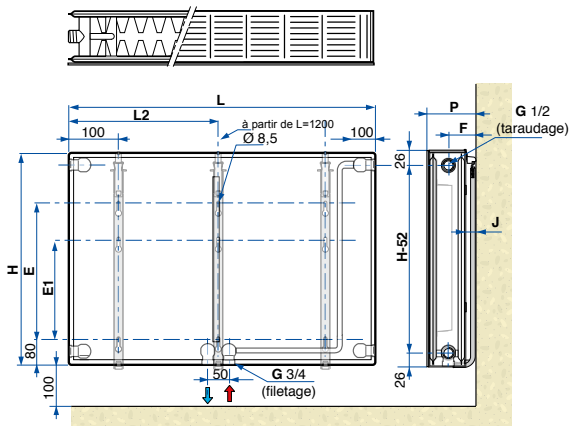

	H	E	E1
	400 mm	180 mm	80 mm
	500 mm	280 mm	180 mm
	600 mm	380 mm	280 mm
	700 mm	480 mm	380 mm
	900 mm	680 mm	580 mm

	P	F	J
Mini	132 mm	79 mm	28 mm
Maxi	147 mm	94 mm	43 mm

L	400 à 1000 mm	1200 mm	1400 mm
L2	-	600 mm	700 mm

RACCORDEMENT POSSIBLE LATÉRALEMENT (TEL UN RADIATEUR TRADITIONNEL)
OU PAR-DESSOUS EN POSITION CENTRALE, ENTRAXE 50 MM.

HAUTEUR EN MM		400			500			600		
NOMBRE ÉLÉMENTS	L MM	RÉFÉRENCE	PUISSANCE (W) ΔT 30/40/50K	PRIX HT (€)	RÉFÉRENCE	PUISSANCE (W) ΔT 30/40/50K	PRIX HT (€)	RÉFÉRENCE	PUISSANCE (W) ΔT 30/40/50K	PRIX HT (€)
12	400	**CP235C412**	220/318/425	**369,00**	**CP235C512**	266/388/518	**387,00**	**CP235C612**	301/442/595	**409,00**
15	500	**CP235C415**	275/398/531	**397,00**	**CP235C515**	333/485/648	**421,00**	**CP235C615**	377/552/744	**446,00**
18	600	**CP235C418**	329/477/637	**387,00**	**CP235C518**	400/581/778	**451,00**	**CP235C618**	452/662/893	**440,00**
21	700	**CP235C421**	384/557/743	**449,00**	**CP235C521**	466/678/907	**486,00**	**CP235C621**	527/773/1042	**493,00**
24	800	**CP235C424**	439/636/850	**493,00**	**CP235C524**	533/775/1037	**518,00**	**CP235C624**	602/883/1190	**524,00**
27	900	**CP235C427**	494/716/956	**541,00**	**CP235C527**	599/872/1166	**552,00**	**CP235C627**	678/994/1339	**595,00**
30	1000	**CP235C430**	549/795/1062	**597,00**	**CP235C530**	666/969/1296	**607,00**	**CP235C630**	753/1104/1488	**632,00**
33	1100	**CP235C433**	604/875/1168	**663,00**	**CP235C533**	733/1066/1426	**674,00**	**CP235C633**	828/1214/1637	**687,00**
36	1200	**CP235C436**	659/954/1274	**709,00**	**CP235C536**	799/1163/1555	**717,00**	**CP235C636**	904/1325/1786	**733,00**
39	1300	**CP235C439**	714/1034/1381	**750,00**	**CP235C539**	866/1260/1685	**780,00**	**CP235C639**	979/1435/1934	**791,00**
42	1400	**CP235C442**	769/1113/1487	**817,00**	**CP235C542**	932/1357/1814	**826,00**	**CP235C642**	1054/1546/2083	**840,00**

HAUTEUR EN MM		700			900		
NOMBRE ÉLÉMENTS	L MM	RÉFÉRENCE	PUISSANCE (W) ΔT 30/40/50K	PRIX HT (€)	RÉFÉRENCE	PUISSANCE (W) ΔT 30/40/50K	PRIX HT (€)
12	400	**CP235C712**	344/504/679	**435,00**	**CP235C912**	427/626/842	**501,00**
15	500	**CP235C715**	431/630/849	**479,00**	**CP235C915**	534/783/1053	**541,00**
18	600	**CP235C718**	517/756/1019	**476,00**	**CP235C918**	641/940/1264	**567,00**
21	700	**CP235C721**	603/882/1189	**529,00**	**CP235C921**	748/1096/1474	**641,00**
24	800	**CP235C724**	689/1008/1358	**596,00**	**CP235C924**	854/1253/1685	**712,00**
27	900	**CP235C727**	775/1134/1528	**660,00**	**CP235C927**	961/1409/1895	**783,00**
30	1000	**CP235C730**	861/1260/1698	**702,00**	**CP235C930**	1068/1566/2106	**854,00**
33	1100	**CP235C733**	947/1386/1868	**761,00**	**CP235C933**	1175/1723/2317	**946,00**
36	1200	**CP235C736**	1033/1512/2038	**839,00**	**CP235C936**	1282/1879/2527	**1 020,00**
39	1300	**CP235C739**	1119/1638/2207	**898,00**	**CP235C939**	1388/2036/2738	**1 061,00**
42	1400	**CP235C742**	1205/1764/2377	**949,00**	**CP235C942**	1495/2192/2948	**1 169,00**

ÉCO-PART. **1,67** **0,83**
HT (€) EN SUS

ÉCO-PART. **0,02**
HT (€) INCLUSE

Les montants des éco-participations sont susceptibles d'évoluer en cas de modification du barème par notre organisme collecteur.

ACCESSOIRES RADIATEURS
À RETROUVER **P 610**

SAMBA PROGRESS PURE 4T 21V HB

RADIATEUR ACIER VERTICAL
À FACE PLANE



Radiateurs verticaux en acier avec panneau décoratif à face plane, revêtus d'une peinture époxy polyester blanc RAL 9016 et traitées anti-corrosion. Connexion 4 orifices pour raccordement haut/bas. Radiateur réversible. Compatible avec tous les systèmes de chauffage.

- Radiateur à équiper d'une robinetterie thermostatique
- Joues latérales montées d'usine
- 4 orifices Ø 1/2"
- 1 ensemble bouchon plein, bouchon purgeur Ø 1/2"
- Radiateur réversible haut / bas
- Pression de service maximum 6 bar
- Console Génius pour radiateur vertical

RACCORDEMENT

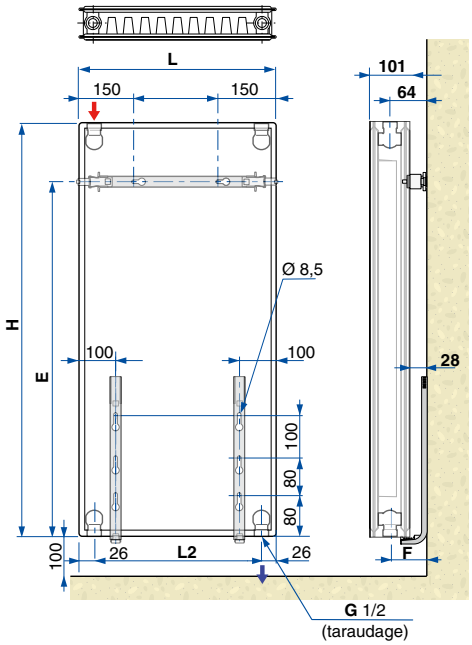

	H	E
	1500mm	1250mm
	1800mm	1550mm
	2000mm	1750mm
	2200mm	1950mm

L	400mm	600mm	800mm
L2	348mm	548mm	748mm

RACCORDEMENT POSSIBLE LATÉRALEMENT (TEL UN RADIATEUR TRADITIONNEL) OU PAR-DESSOUS EN POSITION CENTRALE, ENTRAXE 50 MM.

HAUTEUR EN MM		1500			1800			2000		
NOMBRE ÉLÉMENTS	L MM	RÉFÉRENCE	PUISSANCE (W) ΔT 30/40/50K	PRIX HT (€)	RÉFÉRENCE	PUISSANCE (W) ΔT 30/40/50K	PRIX HT (€)	RÉFÉRENCE	PUISSANCE (W) ΔT 30/40/50K	PRIX HT (€)
6	400	**C21P6V445**	520/762/1026	**680,00**	**C21P6V454**	595/871/1171	**763,00**	**C21P6V460**	642/940/1260	**814,00**
9	600	**C21P6V645**	779/1143/1539	**895,00**	**C21P6V654**	839/1307/1757	**1 002,00**	**C21P6V660**	963/1409/1890	**1 059,00**
12	800	**C21P6V845**	1039/1524/2052	**1 134,00**	**C21P6V854**	1190/1742/2342	**1 225,00**	**C21P6V860**	1284/1879/2520	**1 378,00**

HAUTEUR EN MM		2200		
NOMBRE ÉLÉMENTS	L MM	RÉFÉRENCE	PUISSANCE (W) ΔT 30/40/50K	PRIX HT (€)
6	400	**C21P6V466**	688/1006/1344	**879,00**
9	600	**C21P6V666**	1031/1508/2016	**1 172,00**
12	800	**C21P6V866**	1375/2011/2688	**1 475,00**

ÉCO-PART. **1,67** **0,83**
HT (€) EN SUS

ÉCO-PART. **0,02**
HT (€) INCLUSE

Les montants des éco-participations sont susceptibles d'évoluer en cas de modification du barème par notre organisme collecteur.

ACCESSOIRES RADIATEURS
À RETROUVER **P 610**

SAMBA PROGRESS PURE 6T 21VRE

RADIATEUR ACIER VERTICAL
À FACE PLANE



Radiateurs verticaux en acier avec panneau décoratif à face plane, revêtus d'une peinture époxy polyester blanc RAL 9016 et traitées anti-corrosion. Connexion 6 orifices pour raccordement bas gauche ou droite. Radiateur réversible. Compatible avec tous les systèmes de chauffage.

- Radiateur à équiper d'une robinetterie thermostatique
- Joues latérales montées d'usine
- 4 orifices Ø 1/2"
- 1 ensemble bouchon plein, bouchon purgeur Ø 1/2"
- Radiateur réversible haut / bas
- Pression de service maximum 6 bar
- Console Génius pour radiateur vertical

RACCORDEMENT BAS GAUCHE

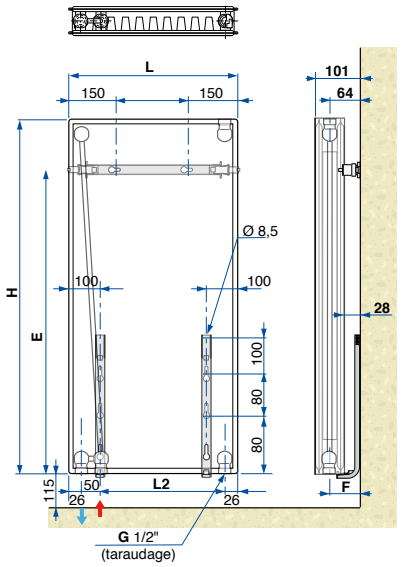

RACCORDEMENT BAS DROITE

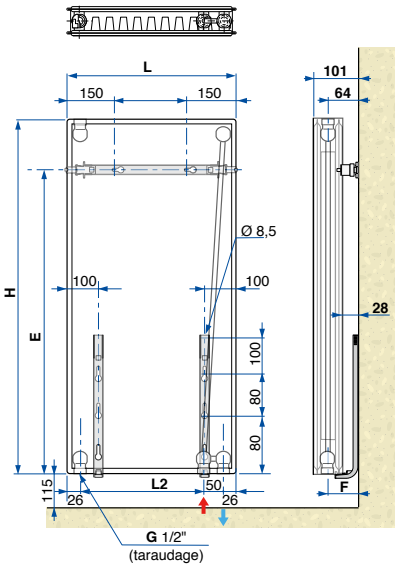

H	E
1500mm	1250mm
1800mm	1550mm
2000mm	1750mm
2200mm	1950mm

L	400mm	600mm	800mm
L2	298mm	498mm	698mm

RACCORDEMENT BAS GAUCHE

HAUTEUR EN MM		1500			1800			2000			2200		
NOMBRE ÉLÉMENTS	L MM	RÉFÉRENCE	PUISSANCE (W) ΔT 30/40/50K	PRIX HT (€)	RÉFÉRENCE	PUISSANCE (W) ΔT 30/40/50K	PRIX HT (€)	RÉFÉRENCE	PUISSANCE (W) ΔT 30/40/50K	PRIX HT (€)	RÉFÉRENCE	PUISSANCE (W) ΔT 30/40/50K	PRIX HT (€)
6	400	**C21P6L445**	520/762/1026	**773,00**	**C21P6L454**	595/871/1171	**839,00**	**C21P6L460**	642/940/1260	**881,00**	**C21P6L466**	688/1006/1344	**971,00**
9	600	**C21P6L645**	779/1143/1539	**973,00**	**C21P6L654**	893/1307/1757	**1 090,00**	**C21P6L660**	963/1409/1890	**1 145,00**	**C21P6L666**	1031/1508/2016	**1 227,00**
12	800	**C21P6L845**	1039/1524/2052	**1 230,00**	**C21P6L854**	1190/1742/2342	**1 318,00**	**C21P6L860**	1284/1879/2520	**1 468,00**	**C21P6L866**	1375/2011/2688	**1 568,00**

RACCORDEMENT BAS DROIT

HAUTEUR EN MM		1500			1800			2000			2200		
NOMBRE ÉLÉMENTS	L MM	RÉFÉRENCE	PUISSANCE (W) ΔT 30/40/50K	PRIX HT (€)	RÉFÉRENCE	PUISSANCE (W) ΔT 30/40/50K	PRIX HT (€)	RÉFÉRENCE	PUISSANCE (W) ΔT 30/40/50K	PRIX HT (€)	RÉFÉRENCE	PUISSANCE (W) ΔT 30/40/50K	PRIX HT (€)
6	400	**C21P6R445**	520/762/1026	**773,00**	**C21P6R454**	595/871/1171	**839,00**	**C21P6R460**	642/940/1260	**881,00**	**C21P6R466**	688/1006/1344	**971,00**
9	600	**C21P6R645**	779/1143/1539	**973,00**	**C21P6R654**	893/1307/1757	**1 090,00**	**C21P6R660**	963/1409/1890	**1 145,00**	**C21P6R666**	1031/1508/2016	**1 227,00**
12	800	**C21P6R845**	1039/1524/2052	**1 230,00**	**C21P6R854**	1190/1742/2342	**1 318,00**	**C21P6R860**	1284/1879/2520	**1 468,00**	**C21P6R866**	1375/2011/2688	**1 568,00**

ÉCO-PART. **1,67** **0,83**
HT (€) EN SUS

ÉCO-PART. **0,02**
HT (€) INCLUSE

Les montants des éco-participations sont susceptibles d'évoluer en cas de modification du barème par notre organisme collecteur.

ACCESSOIRES RADIATEURS
À RETROUVER **P 610**

SAMBA 6T 11HB - CENTRAL

RADIATEUR ACIER HORIZONTAL
AVEC FAÇADE A LIGNES VERTICALES



Radiateurs horizontaux en acier avec panneau à lignes verticales, revêtus d'une peinture époxy polyester blanc RAL 9016 et traitées anti-corrosion. Connexion 6 orifices situés en bas au centre du radiateur. Compatible avec tous les systèmes de chauffage.

- 1 jeu de consoles barrettes
- Joues latérales avec clips de maintien et grille supérieure, montées d'usine
- 1 bouchon purgeur Ø 1/2"
- 1 bouchon plein Ø 1/2"
- Pression de service maximum 10 bar
- 6 orifices (4 latéraux Ø 1/2" et 2 en dessous du radiateur Ø 3/4")
- Thermostatisable par simple adjonction du kit de thermostatisation

11 HB 6T C
- Panneau équipé d'une rangée d'ailettes
- Épaisseur 72 mm

ESTHÉTIQUE
- Tuyauterie invisible
- Robinetterie intégrée

PRATIQUE
- Gain de temps à l'installation

RACCORDEMENT

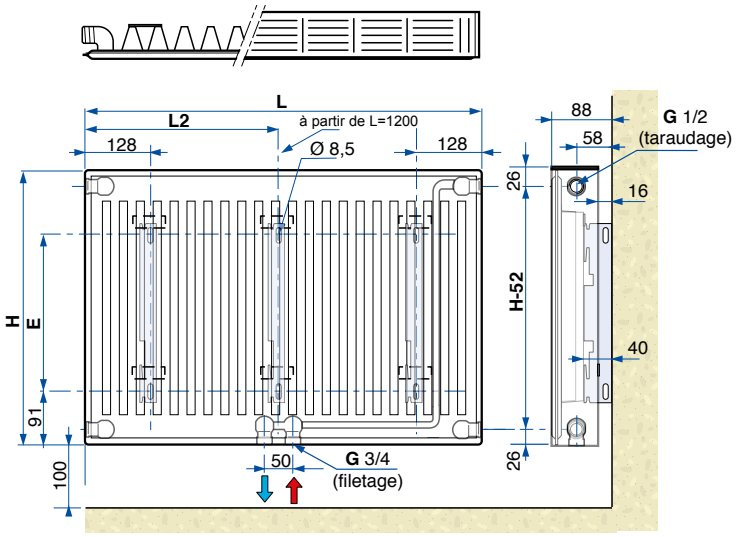

	H	E
	600 mm	381 mm
	700 mm	481 mm
	900 mm	681 mm

L	400 à 1000 mm	1200 mm
L2	-	611 mm

RACCORDEMENT POSSIBLE LATÉRALEMENT (TEL UN RADIATEUR TRADITIONNEL)
OU PAR-DESSOUS EN POSITION CENTRALE, ENTRAXE 50 MM.

HAUTEUR EN MM		600			700			900		
NOMBRE ÉLÉMENTS	L MM	RÉFÉRENCE	PUISSANCE (W) ΔT 30/40/50K	PRIX HT (€)	RÉFÉRENCE	PUISSANCE (W) ΔT 30/40/50K	PRIX HT (€)	RÉFÉRENCE	PUISSANCE (W) ΔT 30/40/50K	PRIX HT (€)
12	400	**CZ135C612**	192/278/368	**203,00**	**CZ135C712**	216/317/418	**200,00**	**CZ135C912**	268/392/521	**236,00**
15	500	**CZ135C615**	240/348/461	**230,00**	**CZ135C715**	270/396/522	**231,00**	**CZ135C915**	335/491/651	**256,00**
18	600	**CZ135C618**	286/418/551	**220,00**	**CZ135C718**	322/475/626	**226,00**	**CZ135C918**	404/589/781	**272,00**
21	700	**CZ135C621**	336/487/645	**256,00**	**CZ135C721**	378/554/731	**261,00**	**CZ135C921**	468/687/911	**289,00**
24	800	**CZ135C624**	382/557/734	**259,00**	**CZ135C724**	430/634/835	**273,00**	**CZ135C924**	538/785/1042	**319,00**
27	900	**CZ135C627**	432/626/829	**281,00**	**CZ135C727**	486/713/940	**298,00**	**CZ135C927**	602/883/1172	**338,00**
30	1000	**CZ135C630**	477/696/918	**291,00**	**CZ135C730**	537/792/1044	**311,00**	**CZ135C930**	673/981/1302	**364,00**
33	1100	**CZ135C633**	528/766/1013	**319,00**	**CZ135C733**	594/871/1148	**330,00**	**CZ135C933**	736/1079/1432	**388,00**
36	1200	**CZ135C636**	573/835/1102	**345,00**	**CZ135C736**	645/950/1253	**370,00**	**CZ135C936**	808/1177/1562	**436,00**

ÉCO-PART. **1,67** **0,83**
HT (€) EN SUS

ÉCO-PART. **0,02**
HT (€) INCLUSE

Les montants des éco-participations sont susceptibles d'évoluer en cas de modification du barème par notre organisme collecteur.

ACCESSOIRES RADIATEURS
À RETROUVER **P 610**

De Dietrich

SAMBA 6T 21HB - CENTRAL

RADIATEUR ACIER HORIZONTAL
AVEC FAÇADE A LIGNES VERTICALES



Radiateurs horizontaux en acier avec panneau à lignes verticales, revêtus d'une peinture époxy polyester blanc RAL 9016 et traitées anti-corrosion. Connexion 6 orifices situés en bas au centre du radiateur. Radiateur réversible. Compatible avec tous les systèmes de chauffage.

- 1 jeu de consoles Genius II
- Joues latérales avec clips de maintien et grille supérieure, montées d'usine
- 1 bouchon purgeur Ø 1/2"
- 1 bouchon plein Ø 1/2"
- Pression de service maximum 10 bar
- 6 orifices (4 latéraux Ø 1/2" et 2 en dessous du radiateur Ø 3/4")
- Thermostatisable par simple adjonction du kit de thermostatisation

21 HB 6T C
- Assemblage de deux panneaux, un équipé d'une rangée d'ailettes et un sans ailette
- Épaisseur 72 mm

ESTHÉTIQUE
- Tuyauterie invisible
- Robinetterie intégrée

PRATIQUE
- Gain de temps à l'installation

RACCORDEMENT

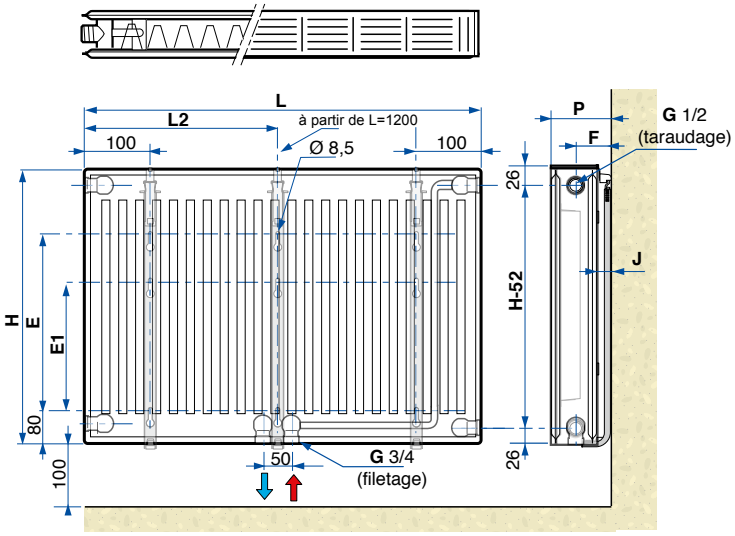

	H	E	E1
	400mm	180mm	80mm
	500mm	280mm	180mm
	600mm	380mm	280mm
	700mm	480mm	380mm
	900mm	680mm	580mm

	P	F	J
Mini	100mm	64mm	28mm
Maxi	115mm	79mm	43mm

L	400 à 1000mm	1200mm
L2	-	600mm

RACCORDEMENT POSSIBLE LATÉRALEMENT (TEL UN RADIATEUR TRADITIONNEL)
OU PAR-DESSOUS EN POSITION CENTRALE, ENTRAXE 50 MM.

HAUTEUR EN MM		400			500			600		
NOMBRE ÉLÉMENTS	L MM	RÉFÉRENCE	PUISSANCE (W) ΔT 30/40/50K	PRIX HT (€)	RÉFÉRENCE	PUISSANCE (W) ΔT 30/40/50K	PRIX HT (€)	RÉFÉRENCE	PUISSANCE (W) ΔT 30/40/50K	PRIX HT (€)
12	400	CZ215C412	181/263/352	211,00	CZ215C512	220/320/428	222,00	CZ215C612	264/390/518	237,00
15	500	CZ215C415	227/329/440	231,00	CZ215C515	275/401/536	241,00	CZ215C615	330/488/648	258,00
18	600	CZ215C418	272/394/527	246,00	CZ215C518	329/481/643	261,00	CZ215C618	400/585/778	265,00
21	700	CZ215C421	317/460/615	269,00	CZ215C521	384/561/750	281,00	CZ215C621	467/683/907	294,00
24	800	CZ215C424	362/526/703	296,00	CZ215C524	439/641/857	306,00	CZ215C624	533/780/1037	324,00
27	900	CZ215C427	408/591/791	332,00	CZ215C527	494/721/964	342,00	CZ215C627	600/878/1166	355,00
30	1000	CZ215C430	453/657/879	332,00	CZ215C530	549/801/1071	372,00	CZ215C630	667/975/1296	387,00
33	1100	CZ215C433	498/723/967	403,00	CZ215C533	604/881/1178	413,00	CZ215C633	726/1073/1426	430,00
36	1200	CZ215C436	544/788/1055	430,00	CZ215C536	659/961/1285	405,00	CZ215C636	800/1170/1555	451,00
39	1300	CZ215C439	589/854/1143	422,00	CZ215C539	714/1041/1392	463,00	CZ215C639	858/1268/1685	479,00
42	1400	CZ215C442	634/920/1231	496,00	CZ215C542	769/1121/1499	467,00	CZ215C642	933/1365/1814	518,00

HAUTEUR EN MM		700			900		
NOMBRE ÉLÉMENTS	L MM	RÉFÉRENCE	PUISSANCE (W) ΔT 30/40/50K	PRIX HT (€)	RÉFÉRENCE	PUISSANCE (W) ΔT 30/40/50K	PRIX HT (€)
12	400	CZ215C712	300/443/587	253,00	CZ215C912	367/538/713	295,00
15	500	CZ215C715	375/554/734	267,00	CZ215C915	459/672/891	316,00
18	600	CZ215C718	450/664/880	286,00	CZ215C918	546/806/1069	336,00
21	700	CZ215C721	525/775/1027	318,00	CZ215C921	638/941/1247	378,00
24	800	CZ215C724	600/886/1174	346,00	CZ215C924	729/1075/1426	418,00
27	900	CZ215C727	675/996/1320	378,00	CZ215C927	820/1210/1604	460,00
30	1000	CZ215C730	750/1107/1467	415,00	CZ215C930	911/1344/1782	502,00
33	1100	CZ215C733	825/1218/1614	455,00	CZ215C933	1010/1478/1960	509,00
36	1200	CZ215C736	900/1328/1760	488,00	CZ215C936	1093/1613/2138	597,00
39	1300	CZ215C739	975/1439/1907	480,00	CZ215C939	1193/1747/2317	646,00
42	1400	CZ215C742	1050/1550/2054	558,00	CZ215C942	1275/1882/2495	678,00

ÉCO-PART. 1,67 0,83
HT (€) EN SUS

ÉCO-PART. 0,02
HT (€) INCLUSE

Les montants des éco-participations sont susceptibles d'évoluer en cas de modification du barème par notre organisme collecteur.

ACCESSOIRES RADIATEURS
À RETROUVER **P 610**

SAMBA 6T 22HB - CENTRAL

RADIATEUR ACIER HORIZONTAL
AVEC FAÇADE A LIGNES VERTICALES



Radiateurs horizontaux en acier avec panneau à lignes verticales, revêtus d'une peinture époxy polyester blanc RAL 9016 et traitées anti-corrosion. Connexion 6 orifices situés en bas au centre du radiateur. Radiateur réversible. Compatible avec tous les systèmes de chauffage.

- 1 jeu de consoles Genius II
- Joues latérales avec clips de maintien et grille supérieure, montées d'usine
- 1 bouchon purgeur Ø 1/2"
- 1 bouchon plein Ø 1/2"
- Pression de service maximum 10 bar
- 6 orifices (4 latéraux Ø 1/2" et 2 en dessous du radiateur Ø 3/4")
- Thermostatisable par simple adjonction du kit de thermostatisation

22 HB 6T C
- Assemblage de deux panneaux équipés d'ailettes
- Épaisseur 101 mm

ESTHÉTIQUE
- Tuyauterie invisible
- Robinetterie intégrée

PRATIQUE
- Gain de temps à l'installation

RACCORDEMENT

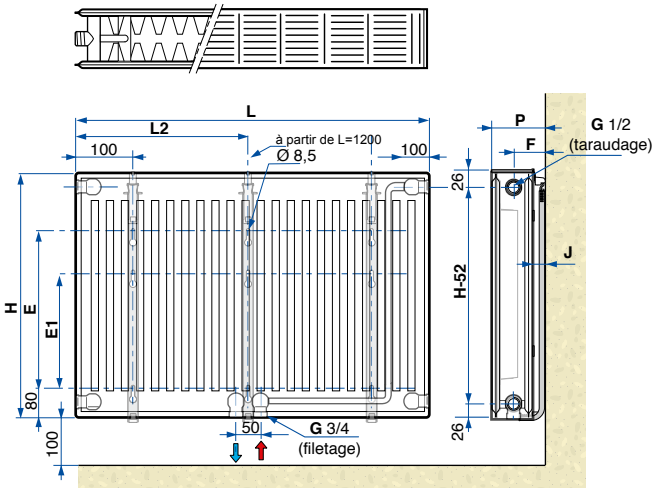

	H	E	E1
	400mm	180mm	80mm
	500mm	280mm	180mm
	600mm	380mm	280mm
	700mm	480mm	380mm
	900mm	680mm	580mm

	P	F	J
Mini	130mm	79mm	28mm
Maxi	145mm	94mm	43mm

L	400 à 1000mm	1200mm	1400mm
L2		- 600mm	700mm

RACCORDEMENT POSSIBLE LATÉRALEMENT (TEL UN RADIATEUR TRADITIONNEL)
OU PAR-DESSOUS EN POSITION CENTRALE, ENTRAXE 50 MM.

HAUTEUR EN MM		400			500			600		
NOMBRE ÉLÉMENTS	L MM	RÉFÉRENCE	PUISSANCE (W) ΔT 30/40/50K	PRIX HT (€)	RÉFÉRENCE	PUISSANCE (W) ΔT 30/40/50K	PRIX HT (€)	RÉFÉRENCE	PUISSANCE (W) ΔT 30/40/50K	PRIX HT (€)
12	400	CZ235C412	229/332/444	261,00	CZ235C512	280/407/545	269,00	CZ235C612	340/500/665	285,00
15	500	CZ235C415	287/416/555	281,00	CZ235C515	350/509/681	289,00	CZ235C615	425/626/831	313,00
18	600	CZ235C418	344/499/666	301,00	CZ235C518	419/610/817	314,00	CZ235C618	514/751/997	305,00
21	700	CZ235C421	401/582/777	316,00	CZ235C521	489/712/953	338,00	CZ235C621	599/876/1163	348,00
24	800	CZ235C424	458/665/888	345,00	CZ235C524	559/814/1090	363,00	CZ235C624	685/1001/1330	374,00
27	900	CZ235C427	516/748/999	379,00	CZ235C527	629/915/1226	388,00	CZ235C627	771/1126/1496	418,00
30	1000	CZ235C430	573/831/1110	418,00	CZ235C530	699/1017/1362	430,00	CZ235C630	856/1251/1662	445,00
33	1100	CZ235C433	630/914/1221	460,00	CZ235C533	769/1119/1498	472,00	CZ235C633	934/1376/1828	484,00
36	1200	CZ235C436	688/997/1332	501,00	CZ235C536	839/1220/1634	511,00	CZ235C636	1028/1501/1994	523,00
39	1300	CZ235C439	745/1080/1443	535,00	CZ235C539	909/1322/1771	558,00	CZ235C639	1104/1626/2161	570,00
42	1400	CZ235C442	802/1163/1554	578,00	CZ235C542	979/1424/1907	587,00	CZ235C642	1199/1751/2327	601,00

HAUTEUR EN MM		700			900		
NOMBRE ÉLÉMENTS	L MM	RÉFÉRENCE	PUISSANCE (W) ΔT 30/40/50K	PRIX HT (€)	RÉFÉRENCE	PUISSANCE (W) ΔT 30/40/50K	PRIX HT (€)
12	400	CZ235C712	384/568/752	301,00	CZ235C912	470/694/920	358,00
15	500	CZ235C715	480/710/941	331,00	CZ235C915	588/867/1151	377,00
18	600	CZ235C718	576/851/1129	335,00	CZ235C918	700/1040/1381	403,00
21	700	CZ235C721	672/993/1317	378,00	CZ235C921	816/1214/1611	453,00
24	800	CZ235C724	768/1135/1505	423,00	CZ235C924	933/1387/1841	507,00
27	900	CZ235C727	864/1277/1693	473,00	CZ235C927	1050/1561/2071	559,00
30	1000	CZ235C730	960/1419/1881	502,00	CZ235C930	1166/1734/2301	611,00
33	1100	CZ235C733	1056/1561/2069	551,00	CZ235C933	1294/1907/2531	687,00
36	1200	CZ235C736	1152/1703/2257	599,00	CZ235C936	1400/2081/2761	732,00
39	1300	CZ235C739	1248/1845/2445	645,00	CZ235C939	1529/2254/2991	782,00
42	1400	CZ235C742	1345/1987/2633	678,00	CZ235C942	1633/2428/3221	834,00

ÉCO-PART. 1,67 0,83
HT (€) EN SUS

ÉCO-PART. 0,02
HT (€) INCLUSE

Les montants des éco-participations sont susceptibles d'évoluer en cas de modification du barème par notre organisme collecteur.

ACCESSOIRES RADIATEURS
À RETROUVER **P 610**

De Dietrich

SAMBA 6T 11HB - LATÉRAL GAUCHE

RADIATEUR ACIER HORIZONTAL
AVEC FAÇADE A LIGNES VERTICALES



Radiateurs horizontaux en acier avec panneau à lignes verticales, revêtus d'une peinture époxy polyester blanc RAL 9016 et traitées anti-corrosion. Connexion 6 orifices pour raccordement bas gauche. Compatible avec tous les systèmes de chauffage.

- 1 jeu de consoles Genius II
- Joues latérales avec clips de maintien et grille supérieure, montées d'usine
- 1 bouchon purgeur Ø 1/2"
- 1 bouchon plein Ø 1/2"
- Pression de service maximum 10 bar
- 6 orifices (4 latéraux Ø 1/2" et 2 en dessous du radiateur Ø 3/4")
- Thermostatisable par simple adjonction du kit de thermostatisation

11 HB 6T
- Panneau équipé d'une rangée d'ailettes
- Épaisseur 72 mm

ESTHÉTIQUE
- Tuyauterie invisible
- Robinetterie intégrée

PRATIQUE
- Gain de temps à l'installation

RACCORDEMENT

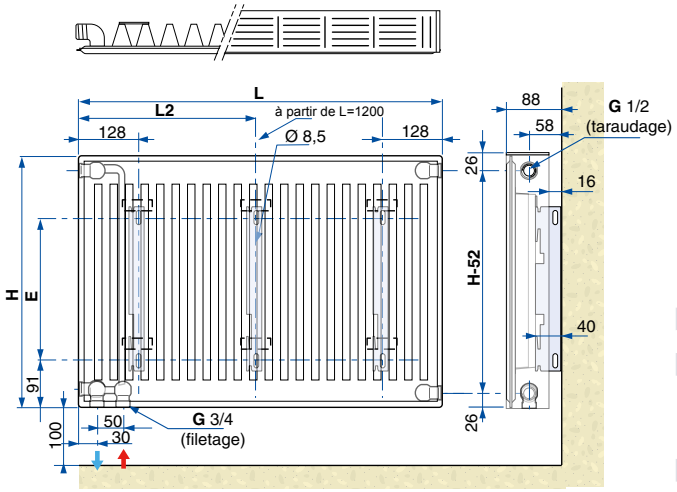

	H	E
	600 mm	381 mm
	700 mm	481 mm
	900 mm	681 mm

L	400 à 1000 mm	1200 mm
L2	-	600 mm

RACCORDEMENT POSSIBLE LATÉRALEMENT (TEL UN RADIATEUR TRADITIONNEL)
OU PAR-DESSOUS EN POSITION CENTRALE, ENTRAXE 50 MM.

HAUTEUR EN MM		600			700			900		
NOMBRE ÉLÉMENTS	L MM	RÉFÉRENCE	PUISSANCE (W) ΔT 30/40/50K	PRIX HT (€)	RÉFÉRENCE	PUISSANCE (W) ΔT 30/40/50K	PRIX HT (€)	RÉFÉRENCE	PUISSANCE (W) ΔT 30/40/50K	PRIX HT (€)
12	400	**CZ135K612**	183/269/356	**159,00**	**CZ135K712**	209/308/407	**160,00**	**CZ135K912**	259/380/504	**182,00**
15	500	**CZ135K615**	229/336/446	**175,00**	**CZ135K715**	262/386/509	**178,00**	**CZ135K915**	324/476/630	**209,00**
18	600	**CZ135K618**	275/403/535	**191,00**	**CZ135K718**	314/463/610	**199,00**	**CZ135K918**	389/571/756	**229,00**
21	700	**CZ135K621**	321/470/624	**209,00**	**CZ135K721**	366/540/712	**215,00**	**CZ135K921**	454/666/882	**260,00**
24	800	**CZ135K624**	367/538/713	**223,00**	**CZ135K724**	419/617/814	**236,00**	**CZ135K924**	519/761/1008	**272,00**
27	900	**CZ135K627**	413/605/802	**245,00**	**CZ135K727**	471/694/915	**260,00**	**CZ135K927**	584/856/1134	**301,00**
30	1000	**CZ135K630**	459/672/891	**261,00**	**CZ135K730**	524/771/1017	**272,00**	**CZ135K930**	649/951/1260	**314,00**
33	1100	**CZ135K633**	505/739/980	**270,00**	**CZ135K733**	576/848/1119	**286,00**	**CZ135K933**	713/1046/1386	**346,00**
36	1200	**CZ135K636**	550/806/1069	**295,00**	**CZ135K736**	628/925/1220	**320,00**	**CZ135K936**	778/1141/1512	**374,00**

ÉCO-PART. **1,67** **0,83**
HT (€) EN SUS

ÉCO-PART. **0,02**
HT (€) INCLUSE

Les montants des éco-participations sont susceptibles d'évoluer en cas de modification du barème par notre organisme collecteur.

ACCESSOIRES RADIATEURS
À RETROUVER **P 610**

SAMBA 6T 11HB - LATÉRAL DROIT

RADIATEUR ACIER HORIZONTAL
AVEC FAÇADE A LIGNES VERTICALES



Radiateurs horizontaux en acier avec panneau à lignes verticales, revêtus d'une peinture époxy polyester blanc RAL 9016 et traitées anti-corrosion. Connexion 6 orifices pour raccordement bas droite. Compatible avec tous les systèmes de chauffage.

- 1 jeu de consoles Genius II
- Joues latérales avec clips de maintien et grille supérieure, montées d'usine
- 1 bouchon purgeur Ø 1/2"
- 1 bouchon plein Ø 1/2"
- Pression de service maximum 10 bar
- 6 orifices (4 latéraux Ø 1/2" et 2 en dessous du radiateur Ø 3/4")
- Thermostatisable par simple adjonction du kit de thermostatisation

11 HB 6T
- Panneau équipé d'une rangée d'ailettes
- Épaisseur 72 mm

ESTHÉTIQUE
- Tuyauterie invisible
- Robinetterie intégrée

PRATIQUE
- Gain de temps à l'installation

RACCORDEMENT

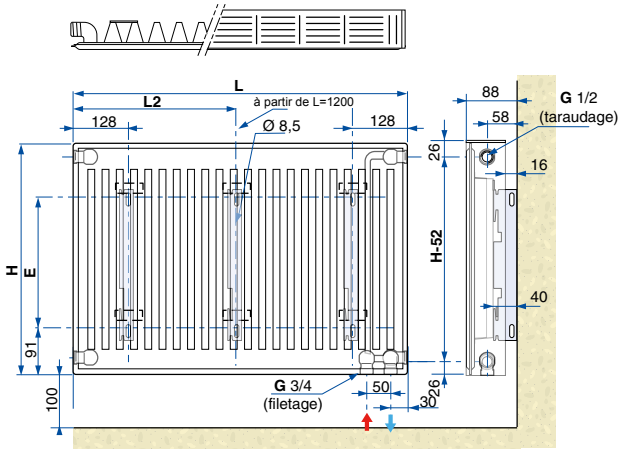

	H	E
	600 mm	381 mm
	700 mm	481 mm
	900 mm	681 mm

L	400 à 1000 mm	1200 mm
L2	-	600 mm

RACCORDEMENT POSSIBLE LATÉRALEMENT (TEL UN RADIATEUR TRADITIONNEL)
OU PAR-DESSOUS EN POSITION CENTRALE, ENTRAXE 50 MM.

HAUTEUR EN MM		600			700			900		
NOMBRE ÉLÉMENTS	L MM	RÉFÉRENCE	PUISSANCE (W) ΔT 30/40/50K	PRIX HT (€)	RÉFÉRENCE	PUISSANCE (W) ΔT 30/40/50K	PRIX HT (€)	RÉFÉRENCE	PUISSANCE (W) ΔT 30/40/50K	PRIX HT (€)
12	400	**CZ135J612**	183/269/356	**160,00**	**CZ135J712**	209/308/407	**160,00**	**CZ135J912**	259/380/504	**183,00**
15	500	**CZ135J615**	229/336/446	**175,00**	**CZ135J715**	262/386/509	**178,00**	**CZ135J915**	324/476/630	**209,00**
18	600	**CZ135J618**	275/403/535	**191,00**	**CZ135J718**	314/463/610	**199,00**	**CZ135J918**	389/571/756	**229,00**
21	700	**CZ135J621**	321/470/624	**209,00**	**CZ135J721**	366/540/712	**215,00**	**CZ135J921**	454/666/882	**260,00**
24	800	**CZ135J624**	367/538/713	**223,00**	**CZ135J724**	419/617/814	**236,00**	**CZ135J924**	519/761/1008	**272,00**
27	900	**CZ135J627**	413/605/802	**245,00**	**CZ135J727**	471/694/915	**260,00**	**CZ135J927**	584/856/1134	**301,00**
30	1000	**CZ135J630**	459/672/891	**261,00**	**CZ135J730**	524/771/1017	**272,00**	**CZ135J930**	649/951/1260	**324,00**
33	1100	**CZ135J633**	505/739/980	**276,00**	**CZ135J733**	576/848/1119	**286,00**	**CZ135J933**	713/1046/1386	**339,00**
36	1200	**CZ135J636**	550/806/1069	**295,00**	**CZ135J736**	628/925/1220	**314,00**	**CZ135J936**	778/1141/1512	**385,00**

ÉCO-PART. **1,67** **0,83**
HT (€) EN SUS

ÉCO-PART. **0,02**
HT (€) INCLUSE

Les montants des éco-participations sont susceptibles d'évoluer en cas de modification du barème par notre organisme collecteur.

ACCESSOIRES RADIATEURS
À RETROUVER **P 610**

De Dietrich

SAMBA 6T 21HB - LATÉRAL RÉVERSIBLE (GAUCHE/DROITE)

RADIATEUR ACIER HORIZONTAL
AVEC FAÇADE A LIGNES VERTICALES



Radiateurs horizontaux en acier avec panneau à lignes verticales, revêtus d'une peinture époxy polyester blanc RAL 9016 et traitées anti-corrosion. Connexion 6 orifices pour raccordement bas gauche/droite. Radiateur réversible. Compatible avec tous les systèmes de chauffage.

- 1 jeu de consoles Genius II
- Joues latérales avec clips de maintien et grille supérieure, montées d'usine
- 1 bouchon purgeur Ø 1/2"
- 1 bouchon plein Ø 1/2"
- Pression de service maximum 10 bar
- 6 orifices (4 latéraux Ø 1/2" et 2 en dessous du radiateur Ø 3/4")
- Thermostatisable par simple adjonction du kit de thermostatisation

21 HB 6T
- Assemblage de deux panneaux, un équipé d'une rangée d'ailettes et un sans ailette
- Épaisseur 72 mm

ESTHÉTIQUE
- Tuyauterie invisible
- Robinetterie intégrée

PRATIQUE
- Gain de temps à l'installation

RACCORDEMENT

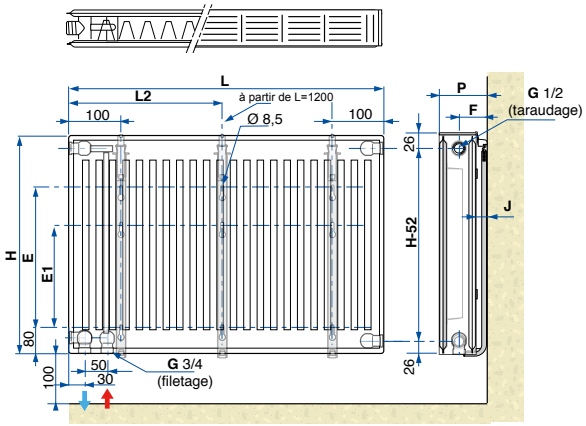

	H	E	E1
	500 mm	280 mm	180 mm
	600 mm	380 mm	280 mm
	700 mm	480 mm	380 mm
	900 mm	680 mm	580 mm

	P	F	J
Mini	100 mm	64 mm	28 mm
Maxi	115 mm	79 mm	43 mm

L	400 à 1000 mm	1200 mm	1300 mm	1400 mm	1500 mm	1700 mm	1900 mm
L2	-	600 mm	700 mm	700 mm	800 mm	900 mm	1000 mm

RACCORDEMENT POSSIBLE LATÉRALEMENT (TEL UN RADIATEUR TRADITIONNEL)
OU PAR-DESSOUS EN POSITION CENTRALE, ENTRAXE 50 MM.

HAUTEUR EN MM		500			600			700			900		
NOMBRE ÉLÉMENTS	L MM	RÉFÉRENCE	PUISSANCE (W) ΔT 30/40/50K	PRIX HT (€)	RÉFÉRENCE	PUISSANCE (W) ΔT 30/40/50K	PRIX HT (€)	RÉFÉRENCE	PUISSANCE (W) ΔT 30/40/50K	PRIX HT (€)	RÉFÉRENCE	PUISSANCE (W) ΔT 30/40/50K	PRIX HT (€)
12	400	**CZ215U512**	227/334/443	**166,00**	**CZ215U612**	263/386/514	**171,00**	**CZ215U712**	297/439/582	**180,00**	**CZ215U912**	366/540/716	**213,00**
15	500	**CZ215U515**	283/417/554	**187,00**	**CZ215U615**	328/483/642	**200,00**	**CZ215U715**	372/549/728	**208,00**	**CZ215U915**	457/675/896	**243,00**
18	600	**CZ215U518**	340/500/664	**213,00**	**CZ215U618**	394/580/770	**221,00**	**CZ215U718**	446/659/873	**236,00**	**CZ215U918**	549/810/1075	**280,00**
21	700	**CZ215U521**	396/584/775	**236,00**	**CZ215U621**	460/676/899	**244,00**	**CZ215U721**	521/769/1019	**266,00**	**CZ215U921**	640/945/1254	**316,00**
24	800	**CZ215U524**	453/667/886	**266,00**	**CZ215U624**	525/773/1027	**270,00**	**CZ215U724**	595/878/1164	**289,00**	**CZ215U924**	732/1080/1433	**348,00**
27	900	**CZ215U527**	510/751/996	**283,00**	**CZ215U627**	591/869/1156	**295,00**	**CZ215U727**	669/988/1310	**318,00**	**CZ215U927**	823/1215/1612	**388,00**
30	1000	**CZ215U530**	566/834/1107	**311,00**	**CZ215U630**	657/966/1284	**320,00**	**CZ215U730**	744/1098/1455	**346,00**	**CZ215U930**	915/1350/1791	**417,00**
33	1100	**CZ215U533**	623/917/1218	**336,00**	**CZ215U633**	722/1063/1412	**346,00**	**CZ215U733**	818/1208/1601	**373,00**	**CZ215U933**	1006/1485/1970	**453,00**
36	1200	**CZ215U536**	680/1001/1328	**365,00**	**CZ215U636**	788/1159/1541	**378,00**	**CZ215U736**	892/1318/1746	**406,00**	**CZ215U936**	1098/1620/2149	**497,00**
39	1300	**CZ215U539**	736/1084/1439	**361,00**	**CZ215U639**	854/1256/1669	**403,00**	**CZ215U739**	967/1427/1892	**435,00**	**CZ215U939**	1189/1755/2328	**535,00**
42	1400	**CZ215U542**	793/1168/1550	**386,00**	**CZ215U642**	919/1352/1798	**400,00**	**CZ215U742**	1041/1537/2037	**464,00**	**CZ215U942**	1281/1890/2507	**524,00**
45	1500	**CZ215U545**	850/1251/1661	**406,00**	**CZ215U645**	985/1449/1926	**454,00**	**CZ215U745**	1115/1647/2183	**455,00**	**CZ215U945**	1372/2025/2687	**559,00**
51	1700	**CZ215U551**	963/1418/1882	**453,00**	**CZ215U651**	1116/1642/2183	**465,00**	**CZ215U751**	1264/1867/2474	**505,00**	**CZ215U951**	1555/2295/3045	**619,00**
57	1900	**CZ215U557**	1076/1585/2103	**501,00**	**CZ215U657**	1247/1835/2440	**515,00**	**CZ215U757**	1413/2086/2765	**603,00**	**CZ215U957**	1738/2565/3403	**687,00**

ÉCO-PART. **1,67** **0,83**
HT (€) EN SUS

ÉCO-PART. **0,02**
HT (€) INCLUSE

Les montants des éco-participations sont susceptibles d'évoluer en cas de modification du barème par notre organisme collecteur.

ACCESSOIRES RADIATEURS
À RETROUVER **P 610**

SAMBA 6T 22HB - LATÉRAL RÉVERSIBLE (GAUCHE/DROITE)

RADIATEUR ACIER HORIZONTAL
AVEC FAÇADE A LIGNES VERTICALES



Radiateurs horizontaux en acier avec panneau à lignes verticales, revêtus d'une peinture époxy polyester blanc RAL 9016 et traitées anti-corrosion. Connexion 6 orifices pour raccordement bas gauche/droite. Radiateur réversible. Compatible avec tous les systèmes de chauffage.

- 1 jeu de consoles Genius II
- Joues latérales avec clips de maintien et grille supérieure, montées d'usine
- 1 bouchon purgeur Ø 1/2"
- 1 bouchon plein Ø 1/2"
- Pression de service maximum 10 bar
- 6 orifices (4 latéraux Ø 1/2" et 2 en dessous du radiateur Ø 3/4")
- Thermostatisable par simple adjonction du kit de thermostatisation

22 HB 6T
- Assemblage de 2 panneaux équipés d'ailettes
- Épaisseur 101 mm

ESTHÉTIQUE
- Tuyauterie invisible
- Robinetterie intégrée

PRATIQUE
- Gain de temps à l'installation

RACCORDEMENT

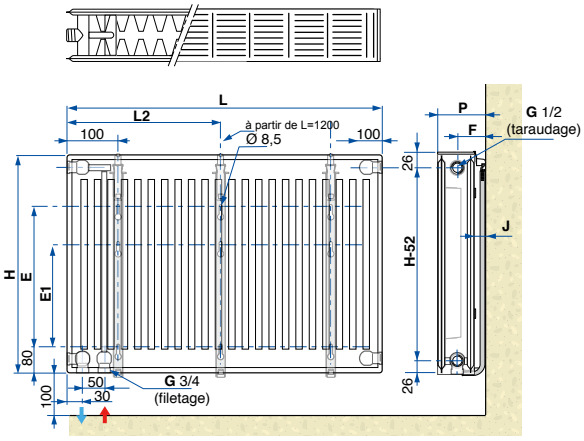

	H	E	E1
	500 mm	280 mm	180 mm
	600 mm	380 mm	280 mm
	700 mm	480 mm	380 mm
	900 mm	680 mm	580 mm

	P	F	J
Mini	130 mm	79 mm	28 mm
Maxi	145 mm	94 mm	43 mm

L	400 à 1100 mm	1200 mm	1300 mm	1400 mm	1500 mm	1700 mm	1900 mm
L2	-	600 mm	700 mm	700 mm	800 mm	900 mm	1000 mm

RACCORDEMENT POSSIBLE LATÉRALEMENT (TEL UN RADIATEUR TRADITIONNEL)
OU PAR-DESSOUS EN POSITION CENTRALE, ENTRAXE 50 MM.

HAUTEUR EN MM		500			600			700			900		
NOMBRE ÉLÉMENTS	L MM	RÉFÉRENCE	PUISSANCE (W) ΔT 30/40/50K	PRIX HT (€)	RÉFÉRENCE	PUISSANCE (W) ΔT 30/40/50K	PRIX HT (€)	RÉFÉRENCE	PUISSANCE (W) ΔT 30/40/50K	PRIX HT (€)	RÉFÉRENCE	PUISSANCE (W) ΔT 30/40/50K	PRIX HT (€)
12	400	**CZ235U512**	289/427/568	**189,00**	**CZ235U612**	336/496/659	**208,00**	**CZ235U712**	381/562/744	**223,00**	**CZ235U912**	464/682/902	**260,00**
15	500	**CZ235U515**	361/534/710	**213,00**	**CZ235U615**	420/620/824	**234,00**	**CZ235U715**	476/702/930	**256,00**	**CZ235U915**	580/852/1128	**295,00**
18	600	**CZ235U518**	433/641/851	**236,00**	**CZ235U618**	504/743/988	**261,00**	**CZ235U718**	571/842/1116	**286,00**	**CZ235U918**	696/1022/1354	**336,00**
21	700	**CZ235U521**	506/748/993	**261,00**	**CZ235U621**	588/867/1153	**287,00**	**CZ235U721**	666/983/1302	**315,00**	**CZ235U921**	812/1193/1579	**378,00**
24	800	**CZ235U524**	578/854/1135	**287,00**	**CZ235U624**	672/991/1318	**314,00**	**CZ235U724**	761/1123/1488	**350,00**	**CZ235U924**	928/1363/1805	**423,00**
27	900	**CZ235U527**	650/961/1277	**314,00**	**CZ235U627**	756/1115/1482	**341,00**	**CZ235U727**	856/1264/1674	**385,00**	**CZ235U927**	1044/1534/2030	**468,00**
30	1000	**CZ235U530**	722/1068/1419	**343,00**	**CZ235U630**	840/1239/1647	**372,00**	**CZ235U730**	952/1404/1860	**418,00**	**CZ235U930**	1160/1704/2256	**512,00**
33	1100	**CZ235U533**	794/1175/1561	**372,00**	**CZ235U633**	925/1363/1812	**396,00**	**CZ235U733**	1047/1544/2046	**458,00**	**CZ235U933**	1276/1874/2482	**554,00**
36	1200	**CZ235U536**	867/1282/1703	**409,00**	**CZ235U636**	1009/1487/1976	**436,00**	**CZ235U736**	1142/1685/2232	**501,00**	**CZ235U936**	1392/2045/2707	**608,00**
39	1300	**CZ235U539**	939/1388/1845	**433,00**	**CZ235U639**	1093/1611/2141	**468,00**	**CZ235U739**	1237/1825/2418	**533,00**	**CZ235U939**	1508/2215/2933	**648,00**
42	1400	**CZ235U542**	1011/1495/1987	**464,00**	**CZ235U642**	1177/1735/2306	**501,00**	**CZ235U742**	1332/1966/2604	**567,00**	**CZ235U942**	1624/2386/3158	**698,00**
45	1500	**CZ235U545**	1083/1602/2129	**487,00**	**CZ235U645**	1261/1859/2471	**528,00**	**CZ235U745**	1427/2106/2790	**605,00**	**CZ235U945**	1740/2556/3384	**740,00**
51	1700	**CZ235U551**	1228/1816/2412	**535,00**	**CZ235U651**	1429/2106/2800	**587,00**	**CZ235U751**	1618/2387/3162	**674,00**	**CZ235U951**	1972/2897/3835	**833,00**
57	1900	**CZ235U557**	1372/2029/2696	**605,00**	**CZ235U657**	1597/2354/3129	**648,00**	**CZ235U757**	1808/2668/3534	**744,00**	**CZ235U957**	2204/3238/4286	**918,00**

ÉCO-PART. **1,67** **0,83**
HT (€) EN SUS

ÉCO-PART. **0,02**
HT (€) INCLUSE

Les montants des éco-participations sont susceptibles d'évoluer en cas de modification du barème par notre organisme collecteur.

ACCESSOIRES RADIATEURS
À RETROUVER **P 610**

De Dietrich

SAMBA 6T 33HB - LATÉRAL RÉVERSIBLE (GAUCHE/DROITE)

RADIATEUR ACIER HORIZONTAL
AVEC FAÇADE A LIGNES VERTICALES



Radiateurs horizontaux en acier avec panneau à lignes verticales, revêtus d'une peinture époxy polyester blanc RAL 9016 et traitées anti-corrosion. Connexion 6 orifices pour raccordement bas gauche/droite. Radiateur réversible. Compatible avec tous les systèmes de chauffage.

- 1 jeu de consoles Genius II
- Joues latérales avec clips de maintien et grille supérieure, montées d'usine
- 1 bouchon purgeur Ø 1/2"
- 1 bouchon plein Ø 1/2"
- Pression de service maximum 10 bar
- 6 orifices (4 latéraux Ø 1/2" et 2 en dessous du radiateur Ø 3/4")
- Thermostatisable par simple adjonction du kit de thermostatisation

33 HB 6T
- Assemblage de 3 panneaux, un équipé d'une rangée d'ailettes et un sans ailette
- Épaisseur 157 mm

ESTHÉTIQUE
- Tuyauterie invisible
- Robinetterie intégrée

PRATIQUE
- Gain de temps à l'installation

RACCORDEMENT

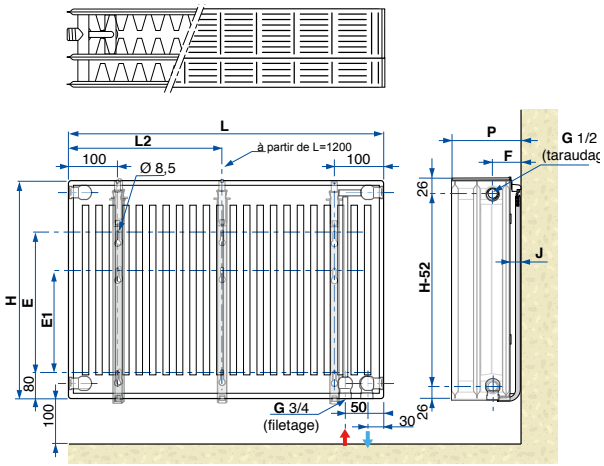

	H	E	E1
	500 mm	280 mm	180 mm
	600 mm	380 mm	280 mm
	700 mm	480 mm	380 mm
	900 mm	680 mm	580 mm

RACCORDEMENT À DROITE

	P	F	J
Mini	185 mm	79 mm	28 mm
Maxi	200 mm	94 mm	43 mm

RACCORDEMENT À GAUCHE

	P	F	J
Mini	185 mm	134 mm	28 mm
Maxi	200 mm	149 mm	43 mm

L	400 à 1000 mm	1200 mm	1300 mm	1400 mm	1500 mm	1700 mm
L2	-	600 mm	700 mm	700 mm	800 mm	900 mm

RACCORDEMENT POSSIBLE LATÉRALEMENT (TEL UN RADIATEUR TRADITIONNEL)
OU PAR-DESSOUS EN POSITION CENTRALE, ENTRAXE 50 MM.

HAUTEUR EN MM		500			600			700			900		
NOMBRE ÉLÉMENTS	L MM	RÉFÉRENCE	PUISSANCE (W) ΔT 30/40/50K	PRIX HT (€)	RÉFÉRENCE	PUISSANCE (W) ΔT 30/40/50K	PRIX HT (€)	RÉFÉRENCE	PUISSANCE (W) ΔT 30/40/50K	PRIX HT (€)	RÉFÉRENCE	PUISSANCE (W) ΔT 30/40/50K	PRIX HT (€)
12	400	**CZ335U512**	401/595/792	**250,00**	**CZ335U612**	468/691/919	**267,00**	**CZ335U712**	530/781/1038	**295,00**	**CZ335U912**	648/952/1260	**356,00**
15	500	**CZ335U515**	502/744/990	**294,00**	**CZ335U615**	585/864/1149	**317,00**	**CZ335U715**	662/977/1298	**378,00**	**CZ335U915**	809/1190/1575	**437,00**
18	600	**CZ335U518**	602/893/1188	**372,00**	**CZ335U618**	701/1037/1379	**410,00**	**CZ335U718**	795/1172/1557	**447,00**	**CZ335U918**	971/1427/1890	**528,00**
21	700	**CZ335U521**	703/1042/1386	**406,00**	**CZ335U621**	818/1210/1609	**453,00**	**CZ335U721**	927/1367/1817	**496,00**	**CZ335U921**	1133/1665/2205	**588,00**
24	800	**CZ335U524**	803/1190/1584	**446,00**	**CZ335U624**	935/1382/1838	**496,00**	**CZ335U724**	1060/1562/2076	**537,00**	**CZ335U924**	1295/1903/2520	**651,00**
27	900	**CZ335U527**	903/1339/1782	**482,00**	**CZ335U627**	1052/1555/2068	**539,00**	**CZ335U727**	1192/1758/2336	**595,00**	**CZ335U927**	1457/2141/2835	**715,00**
30	1000	**CZ335U530**	1004/1488/1980	**528,00**	**CZ335U630**	1169/1728/2298	**582,00**	**CZ335U730**	1325/1953/2595	**643,00**	**CZ335U930**	1619/2379/3150	**782,00**
33	1100	**CZ335U533**	1104/1637/2178	**559,00**	**CZ335U633**	1286/1901/2528	**624,00**	**CZ335U733**	1457/2148/2855	**698,00**	**CZ335U933**	1781/2617/3465	**852,00**
36	1200	**CZ335U536**	1204/1786/2376	**627,00**	**CZ335U636**	1403/2074/2758	**676,00**	**CZ335U736**	1590/2344/3114	**761,00**	**CZ335U936**	1943/2855/3780	**925,00**
39	1300	**CZ335U539**	1305/1934/2574	**669,00**	**CZ335U639**	1520/2246/2987	**702,00**	**CZ335U739**	1722/2539/3374	**815,00**	**CZ335U939**	2105/3093/4095	**989,00**
42	1400	**CZ335U542**	1405/2083/2772	**700,00**	**CZ335U642**	1637/2419/3217	**768,00**	**CZ335U742**	1855/2734/3633	**880,00**	**CZ335U942**	2267/3331/4410	**1 038,00**
45	1500	**CZ335U545**	1506/2232/2970	**743,00**	**CZ335U645**	1754/2592/3447	**798,00**	**CZ335U745**	1987/2930/3893	**930,00**	**CZ335U945**	2428/3569/4725	**1 134,00**
51	1700	**CZ335U551**	1706/2530/3366	**830,00**	**CZ335U651**	1987/2938/3907	**899,00**	**CZ335U751**	2252/3320/4412	**1 016,00**	**CZ335U951**	2752/4044/5355	**1 272,00**

ÉCO-PART. **1,67** **0,83**
HT (€) EN SUS

ÉCO-PART. **0,02**
HT (€) INCLUSE

Les montants des éco-participations sont susceptibles d'évoluer en cas de modification du barème par notre organisme collecteur.

ACCESSOIRES RADIATEURS
À RETROUVER **P 610**

SAMBA PROGRESS 6T 21 VRE

RADIATEUR ACIER VERTICAL
AVEC FAÇADE A LIGNES VERTICALES



Radiateurs verticaux en acier avec panneau à lignes verticales, revêtus d'une peinture époxy polyester blanc RAL 9016 et traitées anti-corrosion. Connexion 6 orifices pour raccordement bas gauche ou droite. Radiateur réversible. Compatible avec tous les systèmes de chauffage.

- Radiateur à équiper d'une robinetterie thermostatique
- Joues latérales montées d'usine
- 4 orifices Ø 1/2"
- 1 ensemble bouchon plein, bouchon purgeur Ø 1/2"
- Raccordement par le dessous ou dessus, 2 orifices Ø 1/2", Entraxe 50 mm.
- Radiateur réversible haut / bas
- Pression de service maximum 6 bar.
- Console Génius pour radiateur

RACCORDEMENT BAS GAUCHE

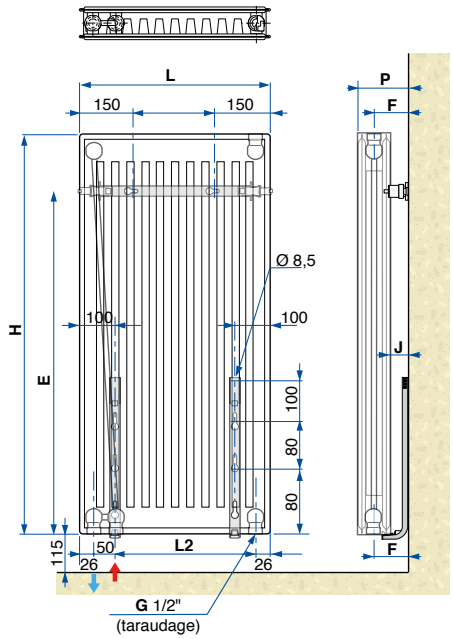

RACCORDEMENT BAS DROITE

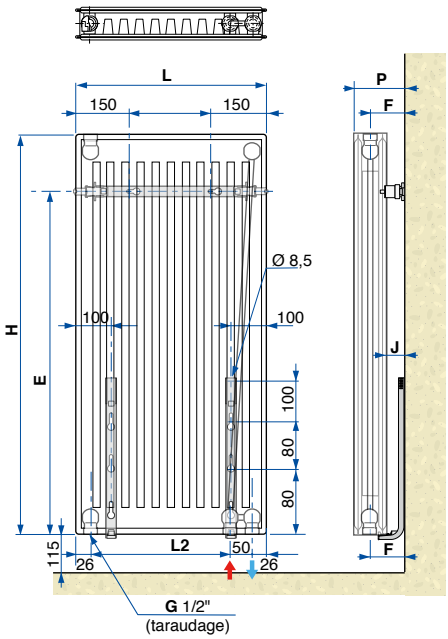

H	E
1500 mm	1250 mm
1800 mm	1550 mm
2000 mm	1750 mm
2200 mm	1950 mm

P	F	J
99 mm	64 mm	28 mm

L	400 mm	600 mm	800 mm
L2	298 mm	498 mm	698 mm

RACCORDEMENT PAR LE DESSOUS OU DESSUS, 2 ORIFICES Ø 1/2", ENTRAXE 50 MM

RACCORDEMENT BAS GAUCHE

HAUTEUR EN MM		1 500			1 800			2 000			2 200		
NOMBRE ÉLÉMENTS	L MM	RÉFÉRENCE	PUISSANCE (W) ΔT 30/40/50K	PRIX HT (€)	RÉFÉRENCE	PUISSANCE (W) ΔT 30/40/50K	PRIX HT (€)	RÉFÉRENCE	PUISSANCE (W) ΔT 30/40/50K	PRIX HT (€)	RÉFÉRENCE	PUISSANCE (W) ΔT 30/40/50K	PRIX HT (€)
6	400	C21C6L445	563/839/1122	541,00	C21C6L454	643/959/1284	605,00	C21C6L460	693/1034/1386	643,00	C21C6L466	745/1114/1494	678,00
9	600	C21C6L645	844/1258/1683	668,00	C21C6L654	964/1438/1926	748,00	C21C6L660	1039/1551/2079	784,00	C21C6L666	1118/1670/2241	841,00
12	800	C21C6L845	1126/1678/2244	843,00	C21C6L854	1285/1918/2568	904,00	C21C6L860	1385/2068/2772	1 006,00	C21C6L866	1491/2227/2988	1 077,00

RACCORDEMENT BAS DROIT

HAUTEUR EN MM		1 500			1 800			2 000			2 200		
NOMBRE ÉLÉMENTS	L MM	RÉFÉRENCE	PUISSANCE (W) ΔT 30/40/50K	PRIX HT (€)	RÉFÉRENCE	PUISSANCE (W) ΔT 30/40/50K	PRIX HT (€)	RÉFÉRENCE	PUISSANCE (W) ΔT 30/40/50K	PRIX HT (€)	RÉFÉRENCE	PUISSANCE (W) ΔT 30/40/50K	PRIX HT (€)
6	400	C21C6M445	563/839/1122	541,00	C21C6M454	643/959/1284	605,00	C21C6M460	693/1034/1386	582,00	C21C6M466	745/1114/1494	678,00
9	600	C21C6M645	844/1258/1683	668,00	C21C6M654	964/1438/1926	748,00	C21C6M660	1039/1551/2079	784,00	C21C6M666	1118/1670/2241	841,00
12	800	C21C6M845	1126/1678/2244	843,00	C21C6M854	1285/1918/2568	904,00	C21C6M860	1385/2068/2772	1 006,00	C21C6M866	1491/2227/2988	1 077,00

ACCESSOIRES RADIATEURS
À RETROUVER **P 610**

ÉCO-PART. 1,67 0,83
HT (€) EN SUS

ÉCO-PART. 0,02
HT (€) INCLUSE

Les montants des éco-participations sont susceptibles d'évoluer en cas de modification du barème par notre organisme collecteur.

SAMBA PROGRESS 4T 21VHB

RADIATEUR ACIER VERTICAL
AVEC FAÇADE A LIGNES VERTICALES



Radiateurs verticaux en acier avec panneau à lignes verticales, revêtus d'une peinture époxy polyester blanc RAL 9016 et traitées anti-corrosion. Connexion 4 orifices pour raccordement haut/bas. Radiateur réversible. Compatible avec tous les systèmes de chauffage.

- Radiateur à équiper d'une robinetterie thermostatique
- Joues latérales montées d'usine
- 4 orifices Ø 1/2"
- 1 ensemble bouchon plein, bouchon purgeur Ø 1/2"
- Radiateur réversible haut / bas
- Pression de service maximum 6 bar
- Console Génius pour radiateur vertical

RACCORDEMENT

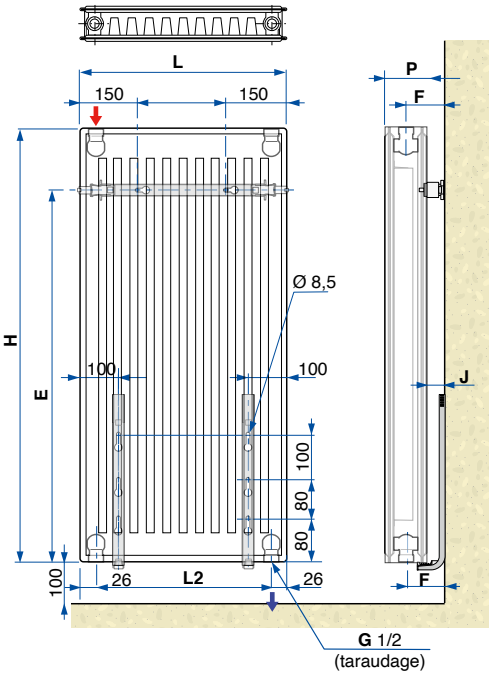

	H	E
	1500 mm	1250 mm
	1800 mm	1550 mm
	2000 mm	1750 mm
	2200 mm	1950 mm

P	F	J
99 mm	64 mm	28 mm

L	400 mm	600 mm	800 mm
L2	348 mm	548 mm	748 mm

HAUTEUR EN MM		1 500			1 800			2 000			2 200		
NOMBRE ÉLÉMENTS	L MM	RÉFÉRENCE	PUISSANCE (W) ΔT 30/40/50K	PRIX HT (€)	RÉFÉRENCE	PUISSANCE (W) ΔT 30/40/50K	PRIX HT (€)	RÉFÉRENCE	PUISSANCE (W) ΔT 30/40/50K	PRIX HT (€)	RÉFÉRENCE	PUISSANCE (W) ΔT 30/40/50K	PRIX HT (€)
6	400	**C21C6H445**	563/839/1122	**468,00**	**C21C6H454**	643/959/1284	**494,00**	**C21C6H460**	693/1034/1386	**524,00**	**C21C6H466**	745/1114/1494	**602,00**
9	600	**C21C6H645**	844/1258/1683	**597,00**	**C21C6H654**	964/1438/1926	**679,00**	**C21C6H660**	1039/1551/2079	**716,00**	**C21C6H666**	1118/1670/2241	**775,00**
12	800	**C21C6H845**	1126/1678/2244	**776,00**	**C21C6H854**	1285/1918/2568	**842,00**	**C21C6H860**	1385/2068/2772	**946,00**	**C21C6H866**	1491/2227/2988	**1 014,00**

DÉLAI DE LIVRAISON

Radiateurs disponibles sur stock : **1 semaine***
*La disponibilité des produits stockés dépend des quantités demandées, contactez-nous pour plus d'information.

ÉCO-PART. **1,67** **0,83** *HT (€) EN SUS*

ÉCO-PART. **0,02** *HT (€) INCLUSE*

Les montants des éco-participations sont susceptibles d'évoluer en cas de modification du barème par notre organisme collecteur.

ACCESSOIRES RADIATEURS
À RETROUVER **P 610**

SAMBA CLASSIQUE 4T 11HB

RADIATEUR ACIER HORIZONTAL AVEC FAÇADE A LIGNES VERTICALES SANS AILETTES



Radiateurs horizontaux en acier avec panneau à lignes verticales, revêtus d'une peinture époxy polyester blanc RAL 9016 et traitées anti-corrosion. Connexion 4 orifices pour raccordement latéral. Compatible avec tous les systèmes de chauffage.

- Joues latérales avec clips de maintien, montées d'usine
- Grille supérieure
- 4 orifices Ø 1/2"
- 1 bouchon Ø 1/2" (avec purgeur orientable et joint)
- 1 bouchon Ø 1/2" (avec joint)
- Pression de service maximum 10 bar

11 HB
- Panneau équipé d'une rangée d'ailettes
- Épaisseur 72 m

RACCORDEMENT

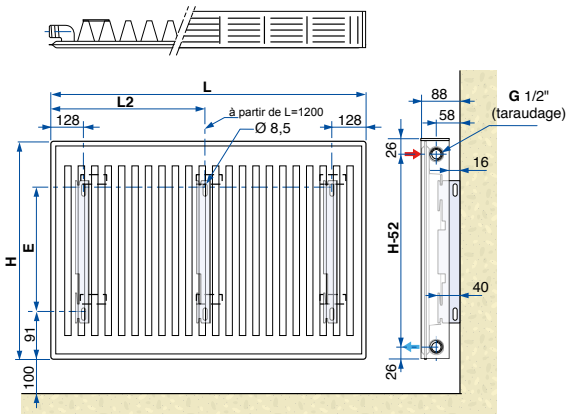

H	E
400 mm	181 mm
500 mm	281 mm
600 mm	381 mm
700 mm	481 mm
900 mm	681 mm

L	400 à 1200 mm	1200 mm	1300 mm	1400 mm	1500 mm	1700 mm	1900 mm
L2	-	611 mm	678 mm	711 mm	778 mm	878 mm	978 mm

HAUTEUR EN MM		400			500			600		
NOMBRE ÉLÉMENTS	L MM	RÉFÉRENCE	PUISSANCE (W) ΔT 30/40/50K	PRIX HT (€)	RÉFÉRENCE	PUISSANCE (W) ΔT 30/40/50K	PRIX HT (€)	RÉFÉRENCE	PUISSANCE (W) ΔT 30/40/50K	PRIX HT (€)
12	400	CC135H412	130/191/252	97,00	CC135H512	157/230/305	102,00	CC135H612	183/269/356	108,00
15	500	CC135H415	162/239/315	110,00	CC135H515	196/288/381	118,00	CC135H615	229/336/446	125,00
18	600	CC135H418	195/286/378	121,00	CC135H518	235/346/457	129,00	CC135H618	275/403/535	140,00
21	700	CC135H421	227/334/441	127,00	CC135H521	275/403/533	142,00	CC135H621	321/470/624	158,00
24	800	CC135H424	259/382/504	146,00	CC135H524	314/461/610	155,00	CC135H624	367/538/713	179,00
27	900	CC135H427	292/429/567	160,00	CC135H527	353/518/686	167,00	CC135H627	413/605/802	195,00
30	1000	CC135H430	324/477/630	177,00	CC135H530	392/576/762	186,00	CC135H630	459/672/891	213,00
33	1100	CC135H433	357/525/693	186,00	CC135H533	431/634/838	202,00	CC135H633	505/739/980	227,00
36	1200	CC135H436	389/572/756	203,00	CC135H536	471/691/914	220,00	CC135H636	550/806/1069	246,00

HAUTEUR EN MM		700			900		
NOMBRE ÉLÉMENTS	L MM	RÉFÉRENCE	PUISSANCE (W) ΔT 30/40/50K	PRIX HT (€)	RÉFÉRENCE	PUISSANCE (W) ΔT 30/40/50K	PRIX HT (€)
12	400	CC135H712	209/308/407	110,00	CC135H912	259/380/504	135,00
15	500	CC135H715	262/386/509	128,00	CC135H915	324/476/630	160,00
18	600	CC135H718	314/463/610	150,00	CC135H918	389/571/756	185,00
21	700	CC135H721	366/540/712	167,00	CC135H921	454/666/882	209,00
24	800	CC135H724	419/617/814	187,00	CC135H924	519/761/1008	230,00
27	900	CC135H727	471/694/915	209,00	CC135H927	584/856/1134	261,00
30	1000	CC135H730	524/771/1017	222,00	CC135H930	649/951/1260	280,00
33	1100	CC135H733	576/848/1119	246,00	CC135H933	713/1046/1386	305,00
36	1200	CC135H736	628/925/1220	273,00	CC135H936	778/1141/1512	336,00

ÉCO-PART. 1,67 0,83
HT (€) EN SUS

ÉCO-PART. 0,02
HT (€) INCLUSE

Les montants des éco-participations sont susceptibles d'évoluer en cas de modification du barème par notre organisme collecteur.

DÉLAI DE LIVRAISON

Radiateurs disponibles sur stock : **1 semaine***

*La disponibilité des produits stockés dépend des quantités demandées, contactez-nous pour plus d'information.

ACCESSOIRES RADIATEURS
À RETROUVER **P 610**

De Dietrich

SAMBA CLASSIQUE 4T 21HB

RADIATEUR ACIER HORIZONTAL **AVEC FAÇADE**
A LIGNES VERTICALES SANS AILETTES



Radiateurs horizontaux en acier avec panneau à lignes verticales, revêtus d'une peinture époxy polyester blanc RAL 9016 et traitées anti-corrosion. Connexion 4 orifices pour raccordement latéral. Radiateur réversible. Compatible avec tous les systèmes de chauffage.

- 1 jeu de console Génius II
- Joues latérales avec clips de maintien, montées d'usine
- Grille supérieure
- 4 orifices Ø 1/2"
- 1 bouchon Ø 1/2" (avec purgeur orientable et joint)
- 1 bouchon Ø 1/2" (avec joint)
- Pression de service maximum 10 bar

21 HB
- Assemblage de deux panneaux, un équipé d'une rangée d'ailettes et un sans ailette
- Épaisseur 72 mm

RACCORDEMENT

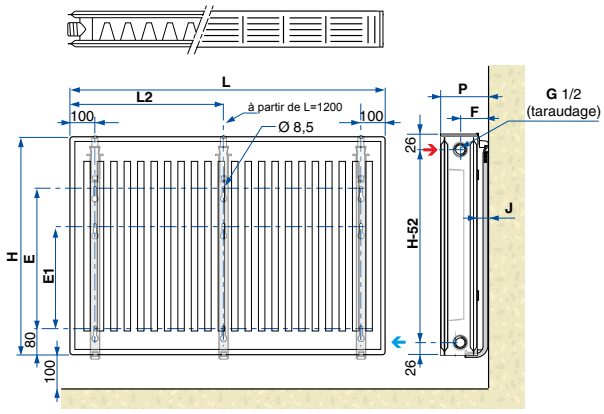

	H	E	E1
	400mm	180mm	80mm
	500mm	280mm	180mm
	600mm	380mm	280mm
	700mm	480mm	380mm
	900mm	680mm	580mm

	P	F	J
Mini	100mm	64mm	28mm
Maxi	115mm	79mm	43mm

L	400 à 1100mm	1200mm	1300mm	1400mm	1500mm	1700mm	1900mm
L2	-	600mm	700mm	700mm	800mm	900mm	1000mm

HAUTEUR EN MM		400			500			600		
NOMBRE ÉLÉMENTS	L MM	RÉFÉRENCE	PUISSANCE (W) ΔT 30/40/50K	PRIX HT (€)	RÉFÉRENCE	PUISSANCE (W) ΔT 30/40/50K	PRIX HT (€)	RÉFÉRENCE	PUISSANCE (W) ΔT 30/40/50K	PRIX HT (€)
12	400	**CC215H412**	189/278/370	**110,00**	**CC215H512**	227/334/443	**123,00**	**CC215H612**	263/386/514	**127,00**
15	500	**CC215H415**	236/348/462	**125,00**	**CC215H515**	283/417/554	**142,00**	**CC215H615**	328/483/642	**155,00**
18	600	**CC215H418**	284/418/554	**146,00**	**CC215H518**	340/500/664	**169,00**	**CC215H618**	394/580/770	**173,00**
21	700	**CC215H421**	331/487/647	**166,00**	**CC215H521**	396/584/775	**190,00**	**CC215H621**	460/676/899	**193,00**
24	800	**CC215H424**	378/557/739	**181,00**	**CC215H524**	453/667/886	**215,00**	**CC215H624**	525/773/1027	**222,00**
27	900	**CC215H427**	425/626/832	**206,00**	**CC215H527**	510/751/996	**240,00**	**CC215H627**	591/869/1156	**247,00**
30	1000	**CC215H430**	473/696/924	**221,00**	**CC215H530**	566/834/1107	**268,00**	**CC215H630**	657/966/1284	**279,00**
33	1100	**CC215H433**	520/766/1016	**243,00**	**CC215H533**	623/917/1218	**290,00**	**CC215H633**	722/1063/1412	**300,00**
36	1200	**CC215H436**	567/835/1109	**266,00**	**CC215H536**	680/1001/1328	**315,00**	**CC215H636**	788/1159/1541	**328,00**
39	1300	**CC215H439**	615/905/1201	**289,00**	**CC215H539**	736/1084/1439	**335,00**	**CC215H639**	854/1256/1669	**357,00**
42	1400	**CC215H442**	662/974/1294	**305,00**	**CC215H542**	793/1168/1550	**363,00**	**CC215H642**	919/1352/1798	**384,00**
45	1500	**CC215H445**	709/1044/1386	**330,00**	**CC215H545**	850/1251/1661	**400,00**	**CC215H645**	985/1449/1926	**410,00**
51	1700	**CC215H451**	804/1183/1571	**373,00**	**CC215H551**	963/1418/1882	**447,00**	**CC215H651**	1116/1642/2183	**467,00**
57	1900	**CC215H457**	898/1322/1756	**415,00**	**CC215H557**	1076/1585/2103	**500,00**	**CC215H657**	1247/1835/2440	**514,00**

HAUTEUR EN MM		700			900		
NOMBRE ÉLÉMENTS	L MM	RÉFÉRENCE	PUISSANCE (W) ΔT 30/40/50K	PRIX HT (€)	RÉFÉRENCE	PUISSANCE (W) ΔT 30/40/50K	PRIX HT (€)
12	400	**CC215H712**	297/439/582	**131,00**	**CC215H912**	366/539/716	**168,00**
15	500	**CC215H715**	372/549/728	**160,00**	**CC215H915**	457/674/896	**194,00**
18	600	**CC215H718**	446/659/873	**188,00**	**CC215H918**	549/808/1075	**233,00**
21	700	**CC215H721**	521/769/1019	**218,00**	**CC215H921**	640/943/1254	**275,00**
24	800	**CC215H724**	595/878/1164	**243,00**	**CC215H924**	732/1078/1433	**305,00**
27	900	**CC215H727**	669/988/1310	**278,00**	**CC215H927**	823/1212/1612	**339,00**
30	1000	**CC215H730**	744/1098/1455	**301,00**	**CC215H930**	915/1347/1791	**376,00**
33	1100	**CC215H733**	818/1208/1601	**330,00**	**CC215H933**	1006/1482/1970	**416,00**
36	1200	**CC215H736**	892/1318/1746	**359,00**	**CC215H936**	1098/1616/2149	**461,00**
39	1300	**CC215H739**	967/1427/1892	**399,00**	**CC215H939**	1189/1751/2328	**498,00**
42	1400	**CC215H742**	1041/1537/2037	**419,00**	**CC215H942**	1281/1886/2507	**524,00**
45	1500	**CC215H745**	1115/1647/2183	**450,00**	**CC215H945**	1372/2021/2687	**568,00**
51	1700	**CC215H751**	1264/1867/2474	**510,00**	**CC215H951**	1555/2290/3045	**637,00**
57	1900	**CC215H757**	1413/2086/2765	**568,00**	**CC215H957**	1738/2559/3403	**659,00**

ÉCO-PART. **1,67** **0,83**
HT (€) EN SUS

ÉCO-PART. **0,02**
HT (€) INCLUSE

Les montants des éco-participations sont susceptibles d'évoluer en cas de modification du barème par notre organisme collecteur.

DÉLAI DE LIVRAISON

Radiateurs disponibles sur stock : **1 semaine***

*La disponibilité des produits stockés dépend des quantités demandées, contactez-nous pour plus d'information.

ACCESSOIRES RADIATEURS
À RETROUVER **P 610**

SAMBA CLASSIQUE 4T 22HB - RÉVERSIBLE

RADIATEUR ACIER HORIZONTAL AVEC FAÇADE
A LIGNES VERTICALES SANS AILETTES



Radiateurs horizontaux en acier avec panneau à lignes verticales, revêtus d'une peinture époxy polyester blanc RAL 9016 et traitées anti-corrosion. Connexion 4 orifices pour raccordement latéral. Radiateur réversible. Compatible avec tous les systèmes de chauffage.

- 1 jeu de consoles Genius II
- Joues latérales avec clips de maintien, montées d'usine
- Grille supérieure
- 4 orifices Ø 1/2"
- 1 bouchon Ø 1/2" (avec purgeur orientable et joint)
- 1 bouchon Ø 1/2" (avec joint)
- Pression de service maximum 10 bar

22 HB
- Assemblage de deux panneaux avec ailettes
- Épaisseur 101 mm
- Chaleur diffusée par convection et rayonnement

RACCORDEMENT

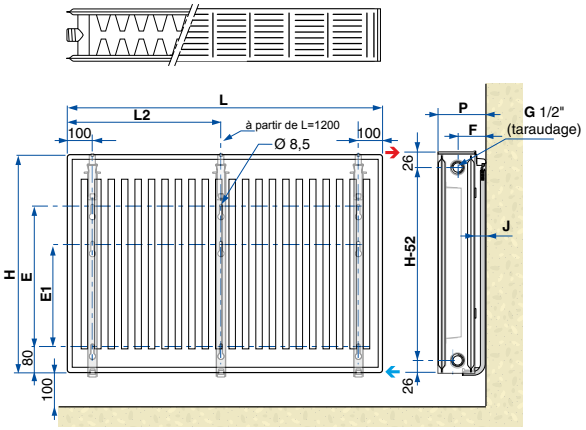

	H	E	E1
	400mm	180mm	80mm
	500mm	280mm	180mm
	600mm	380mm	280mm
	700mm	480mm	380mm
	900mm	680mm	580mm

	P	F	J
Mini	130mm	79mm	28mm
Maxi	145mm	94mm	43mm

L	400 à 1100mm	1200mm	1300mm	1400mm	1500mm	1700mm	1900mm
L2	-	600mm	700mm	700mm	800mm	900mm	1000mm

HAUTEUR EN MM		400			500			600		
NOMBRE ÉLÉMENTS	L MM	RÉFÉRENCE	PUISSANCE (W) ΔT 30/40/50K	PRIX HT (€)	RÉFÉRENCE	PUISSANCE (W) ΔT 30/40/50K	PRIX HT (€)	RÉFÉRENCE	PUISSANCE (W) ΔT 30/40/50K	PRIX HT (€)
12	400	CC235H412	239/354/470	127,00	CC235H512	289/427/568	146,00	CC235H612	336/496/659	155,00
15	500	CC235H415	299/443/588	155,00	CC235H515	361/534/710	176,00	CC235H615	420/620/824	193,00
18	600	CC235H418	358/531/706	183,00	CC235H518	433/641/851	198,00	CC235H618	504/743/988	206,00
21	700	CC235H421	418/620/823	201,00	CC235H521	506/748/993	222,00	CC235H621	588/867/1153	245,00
24	800	CC235H424	478/708/941	221,00	CC235H524	578/854/1135	246,00	CC235H624	672/991/1318	269,00
27	900	CC235H427	537/797/1058	243,00	CC235H527	650/961/1277	275,00	CC235H627	756/1115/1482	301,00
30	1000	CC235H430	597/885/1176	267,00	CC235H530	722/1068/1419	303,00	CC235H630	840/1239/1647	335,00
33	1100	CC235H433	567/974/1294	290,00	CC235H533	794/1175/1561	335,00	CC235H633	925/1363/1812	361,00
36	1200	CC235H436	716/1062/1411	316,00	CC235H536	867/1282/1703	361,00	CC235H636	1009/1487/1976	393,00
39	1300	CC235H439	776/1151/1529	342,00	CC235H539	939/1388/1845	390,00	CC235H639	1093/1611/2141	423,00
42	1400	CC235H442	836/1239/1646	367,00	CC235H542	1011/1495/1987	418,00	CC235H642	1177/1735/2306	453,00
45	1500	CC235H445	896/1328/1764	393,00	CC235H545	1083/1602/2129	447,00	CC235H645	1261/1859/2471	486,00
51	1700	CC235H451	1015/1505/1999	446,00	CC235H551	1228/1816/2412	502,00	CC235H651	1429/2106/2800	550,00
57	1900	CC235H457	1134/1682/2234	498,00	CC235H557	1372/2029/2696	571,00	CC235H657	1597/2354/3129	609,00

HAUTEUR EN MM		700			900		
NOMBRE ÉLÉMENTS	L MM	RÉFÉRENCE	PUISSANCE (W) ΔT 30/40/50K	PRIX HT (€)	RÉFÉRENCE	PUISSANCE (W) ΔT 30/40/50K	PRIX HT (€)
12	400	CC235H712	381/562/744	183,00	CC235H912	464/682/902	220,00
15	500	CC235H715	476/702/930	213,00	CC235H915	580/852/1128	258,00
18	600	CC235H718	571/842/1116	233,00	CC235H918	696/1022/1354	296,00
21	700	CC235H721	666/983/1302	276,00	CC235H921	812/1193/1579	340,00
24	800	CC235H724	761/1123/1488	310,00	CC235H924	928/1363/1805	384,00
27	900	CC235H727	856/1264/1674	342,00	CC235H927	1044/1534/2030	431,00
30	1000	CC235H730	952/1404/1860	382,00	CC235H930	1160/1704/2256	475,00
33	1100	CC235H733	1047/1544/2046	418,00	CC235H933	1276/1874/2482	522,00
36	1200	CC235H736	1142/1685/2232	454,00	CC235H936	1392/2045/2707	568,00
39	1300	CC235H739	1237/1825/2418	488,00	CC235H939	1508/2215/2933	613,00
42	1400	CC235H742	1332/1966/2604	528,00	CC235H942	1624/2386/3158	657,00
45	1500	CC235H745	1427/2106/2790	571,00	CC235H945	1740/2556/3384	716,00
51	1700	CC235H751	1618/2387/3162	647,00	CC235H951	1972/2897/3835	808,00
57	1900	CC235H757	1808/2668/3534	720,00	CC235H957	2204/3238/4286	901,00

ÉCO-PART. 1,67 0,83
HT (€) EN SUS

ÉCO-PART. 0,02
HT (€) INCLUSE

Les montants des éco-participations sont susceptibles d'évoluer en cas de modification du barème par notre organisme collecteur.

DÉLAI DE LIVRAISON

Radiateurs disponibles sur stock :
1 semaine*
*La disponibilité des produits stockés dépend des quantités demandées, contactez-nous pour plus d'information.

ACCESSOIRES RADIATEURS
À RETROUVER **P 610**

SAMBA CLASSIQUE 4T 33HB - RÉVERSIBLE

RADIATEUR ACIER HORIZONTAL **AVEC FAÇADE**
A LIGNES VERTICALES SANS AILETTES



Radiateurs horizontaux en acier avec panneau à lignes verticales, revêtus d'une peinture époxy polyester blanc RAL 9016 et traitées anti-corrosion. Connexion 4 orifices pour raccordement latéral. Radiateur réversible. Compatible avec tous les systèmes de chauffage.

- 1 jeu de consoles Genius II
- Joues latérales avec clips de maintien, montées d'usine
- Grille supérieure
- 4 orifices Ø 1/2"
- 1 bouchon Ø 1/2" (avec purgeur orientable et joint)
- 1 bouchon Ø 1/2" (avec joint)
- Pression de service maximum 10 bar

33 HB
- Assemblage de trois panneaux avec ailettes
- Épaisseur 157 mm
- Chaleur diffusée par convection et rayonnement

RACCORDEMENT

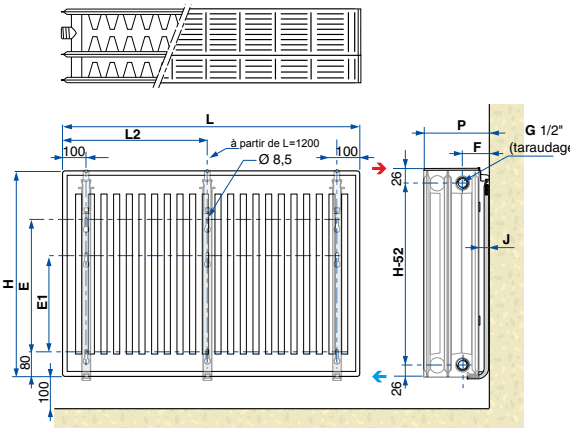

	H	E	E1
	400 mm	180 mm	80 mm
	500 mm	280 mm	180 mm
	600 mm	380 mm	280 mm
	700 mm	480 mm	380 mm
	900 mm	680 mm	580 mm

	P	F	J
Mini	185 mm	79 mm	28 mm
Maxi	200 mm	94 mm	43 mm

L	400 à 1100 mm	1200 mm	1300 mm	1400 mm	1500 mm	1700 mm	1900 mm
L2	-	600 mm	700 mm	700 mm	800 mm	900 mm	1000 mm

HAUTEUR EN MM		400			500			600		
NOMBRE ÉLÉMENTS	L MM	RÉFÉRENCE	PUISSANCE (W) ΔT 30/40/50K	PRIX HT (€)	RÉFÉRENCE	PUISSANCE (W) ΔT 30/40/50K	PRIX HT (€)	RÉFÉRENCE	PUISSANCE (W) ΔT 30/40/50K	PRIX HT (€)
12	400	**CC335H412**	331/491/655	**205,00**	**CC335H512**	401/595/792	**238,00**	**CC335H612**	468/595/919	**254,00**
15	500	**CC335H415**	414/614/819	**250,00**	**CC335H515**	502/744/990	**292,00**	**CC335H615**	585/744/1149	**313,00**
18	600	**CC335H418**	497/736/983	**298,00**	**CC335H518**	602/893/1188	**331,00**	**CC335H618**	701/893/1379	**367,00**
21	700	**CC335H421**	579/859/1147	**335,00**	**CC335H521**	703/1042/1386	**370,00**	**CC335H621**	818/1042/1609	**400,00**
24	800	**CC335H424**	662/982/1310	**365,00**	**CC335H524**	803/1190/1584	**409,00**	**CC335H624**	935/1190/1838	**450,00**
27	900	**CC335H427**	745/1104/1474	**400,00**	**CC335H527**	903/1339/1782	**446,00**	**CC335H627**	1052/1339/2068	**498,00**
30	1000	**CC335H430**	828/1227/1638	**434,00**	**CC335H530**	1004/1488/1980	**484,00**	**CC335H630**	1169/1488/2298	**543,00**
33	1100	**CC335H433**	911/1350/1802	**467,00**	**CC335H533**	1104/1637/2178	**532,00**	**CC335H633**	1286/1637/2528	**585,00**
36	1200	**CC335H436**	993/1472/1966	**517,00**	**CC335H536**	1204/1786/2376	**585,00**	**CC335H636**	1403/1786/2758	**639,00**
39	1300	**CC335H439**	1076/1595/2129	**553,00**	**CC335H539**	1305/1934/2574	**631,00**	**CC335H639**	1520/1934/2987	**684,00**
42	1400	**CC335H442**	1159/1718/2293	**593,00**	**CC335H542**	1405/2083/2772	**678,00**	**CC335H642**	1637/2083/3217	**738,00**
45	1500	**CC335H445**	1242/1841/2457	**640,00**	**CC335H545**	1506/2232/2970	**725,00**	**CC335H645**	1754/2232/3447	**786,00**
51	1700	**CC335H451**	1407/2086/2785	**720,00**	**CC335H551**	1706/2530/3366	**821,00**	**CC335H651**	1987/2530/3907	**886,00**
57	1900	**CC335H457**	1573/2331/3112	**798,00**	**CC335H557**	1907/2827/3762	**912,00**	**CC335H657**	2221/2827/4366	**990,00**

HAUTEUR EN MM		700			900		
NOMBRE ÉLÉMENTS	L MM	RÉFÉRENCE	PUISSANCE (W) ΔT 30/40/50K	PRIX HT (€)	RÉFÉRENCE	PUISSANCE (W) ΔT 30/40/50K	PRIX HT (€)
12	400	**CC335H712**	530/781/1038	**296,00**	**CC335H912**	648/952/1260	**356,00**
15	500	**CC335H715**	662/977/1298	**354,00**	**CC335H915**	809/1190/1575	**415,00**
18	600	**CC335H718**	795/1172/1557	**400,00**	**CC335H918**	971/1427/1890	**474,00**
21	700	**CC335H721**	927/1367/1817	**454,00**	**CC335H921**	1133/1665/2205	**546,00**
24	800	**CC335H724**	1060/1562/2076	**496,00**	**CC335H924**	1295/1903/2520	**614,00**
27	900	**CC335H727**	1192/1758/2336	**555,00**	**CC335H927**	1457/2141/2835	**683,00**
30	1000	**CC335H730**	1325/1953/2595	**606,00**	**CC335H930**	1619/2379/3150	**757,00**
33	1100	**CC335H733**	1457/2148/2855	**666,00**	**CC335H933**	1781/2617/3465	**824,00**
36	1200	**CC335H736**	1590/2344/3114	**725,00**	**CC335H936**	1943/2855/3780	**901,00**
39	1300	**CC335H739**	1722/2539/3374	**786,00**	**CC335H939**	2105/3093/4095	**971,00**
42	1400	**CC335H742**	1855/2734/3633	**842,00**	**CC335H942**	2267/3331/4410	**1 046,00**
45	1500	**CC335H745**	1987/2930/3893	**901,00**	**CC335H945**	2428/3569/4725	**1 123,00**
51	1700	**CC335H751**	2252/3320/4412	**1 019,00**	**CC335H951**	2752/4044/5355	**1 259,00**
57	1900	**CC335H757**	2517/3711/4931	**1 134,00**	**CC335H957**	3076/4520/5985	**1 406,00**

ÉCO-PART. **1,67** **0,83**
HT (€) EN SUS

ÉCO-PART. **0,02**
HT (€) INCLUSE

Les montants des éco-participations sont susceptibles d'évoluer en cas de modification du barème par notre organisme collecteur.

ACCESSOIRES RADIATEURS
À RETROUVER **P 610**

SAMBA TERTIAIRE PROGRESS 4T 20V

RADIATEUR ACIER VERTICAL **AVEC FAÇADE**
A LIGNES VERTICALES SANS AILETTES



Radiateurs verticaux en acier avec panneau à lignes verticales sans ailettes, revêtus d'une peinture époxy polyester blanc RAL 9016 et traitées anti-corrosion. Connexion 4 orifices pour raccordement haut/bas. Radiateur réversible. Compatible avec tous les systèmes de chauffage.

- Joues latérales montées d'usine
- 4 orifices Ø 1/2" F
- 1 bouchon Ø 1/2" (avec purgeur orientable et joint)
- 1 bouchon Ø 1/2" avec joint
- Pression de service maximum 6 bar

20V
- Entretien facile
- Assemblage de 2 panneaux sans ailette
- Épaisseur 72 mm

RACCORDEMENT

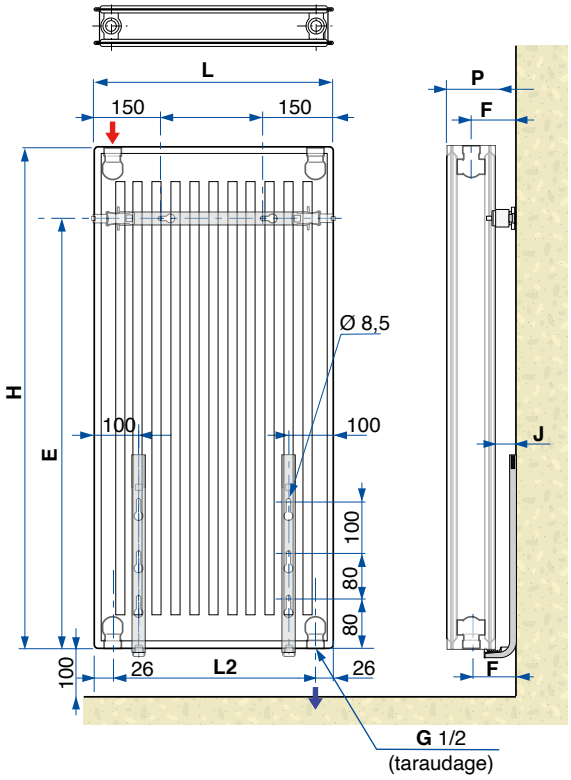

	H	E
	1800 mm	1550 mm
	2000 mm	1750 mm
	2200 mm	1950 mm

P	F	J
99 mm	64 mm	28 mm

L	600 mm
L2	548 mm

HAUTEUR EN MM		1800			2000			2200		
NOMBRE ÉLÉMENTS	L MM	RÉFÉRENCE	PUISSANCE (W) ΔT 30/40/50K	PRIX HT (€)	RÉFÉRENCE	PUISSANCE (W) ΔT 30/40/50K	PRIX HT (€)	RÉFÉRENCE	PUISSANCE (W) ΔT 30/40/50K	PRIX HT (€)
9	600	**C20C6H654**	808/1195/1593	**1 072,00**	**C20C6H660**	886/1311/1746	**1 120,00**	**C20C6H666**	962/1420/1890	**1 200,00**

ÉCO-PART. **1,67** **0,83** *HT (€) EN SUS*

ÉCO-PART. **0,02** *HT (€) INCLUSE*

Les montants des éco-participations sont susceptibles d'évoluer en cas de modification du barème par notre organisme collecteur.

ACCESSOIRES RADIATEURS
À RETROUVER **P 610**

SAMBA TERTIAIRE 4T 10 NU ET 20 NU

RADIATEUR ACIER HORIZONTAL **AVEC FAÇADE**
A LIGNES VERTICALES SANS AILETTES



Radiateurs horizontaux en acier avec panneau à lignes verticales sans ailettes, revêtus d'une peinture époxy polyester blanc RAL 9016 et traitées anti-corrosion. Connexion 4 orifices pour raccordement latéral. Compatible avec tous les systèmes de chauffage.

- 4 orifices Ø 1/2"
- 1 bouchon Ø 1/2" (avec purgeur orientable et joint)
- 1 bouchon Ø 1/2" avec joint
- Pression de service maximum 10 bar

10 NU
- Panneau avant sans ailettes
- Épaisseur 45 mm
- La totalité de la surface de chauffe de Samba 10 NU est en contact avec le fluide

20 NU
- Assemblage de 2 panneaux sans ailettes
- 2 faces intérieures sans ailette facilitant l'entretien
- Épaisseur 72 mm
- La chaleur est diffusée essentiellement par rayonnement

RACCORDEMENT 10 NU

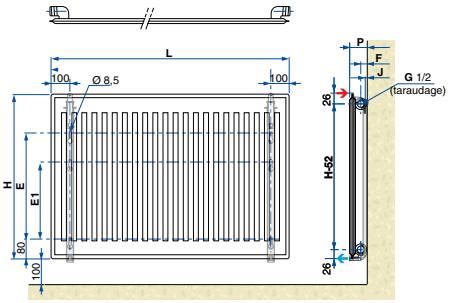

H	E	E1
600	380	280
700	480	380
900	680	580

	P	F	J
Mini	50	19	5
Maxi	60	29	15

L	600 à 900

10 NU

HAUTEUR EN MM		600			700			900		
NOMBRE ÉLÉMENTS	L MM	RÉFÉRENCE	PUISSANCE (W) ΔT 30/40/50K	PRIX HT (€)	RÉFÉRENCE	PUISSANCE (W) ΔT 30/40/50K	PRIX HT (€)	RÉFÉRENCE	PUISSANCE (W) ΔT 30/40/50K	PRIX HT (€)
12	400	**CC1050612**	129/188/248	**94,00**	**CC1050712**	146/214/282	**92,00**	**CC1050912**	180/264/350	**100,00**
15	500	**CC1050615**	161/236/311	**97,00**	**CC1050715**	182/267/353	**109,00**	**CC1050915**	225/330/438	**127,00**
18	600	**CC1050618**	193/283/373	**113,00**	**CC1050718**	219/320/423	**121,00**	**CC1050918**	270/396/526	**162,00**

RACCORDEMENT 20 NU

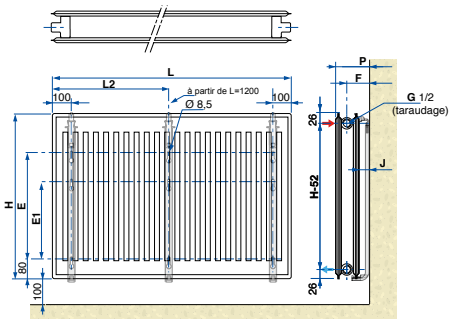

H	E	E1
600 mm	380 mm	280 mm
700 mm	480 mm	380 mm
800 mm	580 mm	480 mm
900 mm	680 mm	580 mm

	P	F	J
Mini	105 mm	69 mm	33 mm
Maxi	120 mm	84 mm	48 mm

L	400 à 1100 mm	1200 mm	1300 mm	1400 mm	1500 mm	1700 mm	1900 mm
L2	-	600 mm	700 mm	700 mm	800 mm	900 mm	1000 mm

20 NU

HAUTEUR EN MM		600			700			900		
NOMBRE ÉLÉMENTS	L MM	RÉFÉRENCE	PUISSANCE (W) ΔT 30/40/50K	PRIX HT (€)	RÉFÉRENCE	PUISSANCE (W) ΔT 30/40/50K	PRIX HT (€)	RÉFÉRENCE	PUISSANCE (W) ΔT 30/40/50K	PRIX HT (€)
12	400	**CC2050612**	206/304/401	**104,00**	**CC2050712**	234/343/455	**127,00**	**CC2050912**	287/421/559	**150,00**
15	500	**CC2050615**	257/380/501	**133,00**	**CC2050715**	292/429/569	**134,00**	**CC2050915**	359/527/699	**183,00**
18	600	**CC2050618**	309/455/601	**160,00**	**CC2050718**	350/515/682	**171,00**	**CC2050918**	430/632/839	**212,00**
21	700	**CC2050621**	360/531/701	**184,00**	**CC2050721**	409/601/796	**184,00**	**CC2050921**	502/737/979	**238,00**
24	800	**CC2050624**	412/607/802	**206,00**	**CC2050724**	467/686/910	**218,00**	**CC2050924**	574/842/1118	**269,00**
27	900	**CC2050627**	463/683/902	**229,00**	**CC2050727**	526/772/1023	**243,00**	**CC2050927**	645/948/1258	**303,00**
30	1000	**CC2050630**	515/759/1002	**230,00**	**CC2050730**	584/858/1137	**269,00**	**CC2050930**	717/1053/1398	**340,00**
33	1100	**CC2050633**	566/835/1102	**268,00**	**CC2050733**	642/944/1251	**291,00**	**CC2050933**	789/1158/1538	**367,00**
36	1200	**CC2050636**	618/911/1202	**296,00**	**CC2050736**	701/1030/1364	**317,00**	**CC2050936**	860/1264/1678	**400,00**
39	1300	**CC2050639**	669/987/1303	**303,00**	**CC2050739**	759/1115/1478	**346,00**	**CC2050939**	932/1369/1817	**429,00**
42	1400	**CC2050642**	721/1063/1403	**325,00**	**CC2050742**	818/1201/1592	**376,00**	**CC2050942**	1004/1474/1957	**473,00**
45	1500	**CC2050645**	772/1139/1503	**347,00**	**CC2050745**	876/1287/1706	**399,00**	**CC2050945**	1076/1580/2097	**502,00**
51	1700	**CC2050651**	875/1290/1703	**400,00**	**CC2050751**	993/1459/1933	**454,00**	**CC2050951**	1219/1790/2377	**571,00**
57	1900	**CC2050657**	978/1442/1904	**450,00**	**CC2050757**	1110/1630/2160	**503,00**	**CC2050957**	1362/2001/2656	**640,00**

SAMBA TERTIAIRE MATERNELLES 6T 32 - GAUCHE

RADIATEUR ACIER HORIZONTAL AVEC FAÇADE A LIGNES VERTICALES ET FACE AVANT NON IRRIGUEE



Radiateurs horizontaux en acier avec panneau à lignes verticales et face avant non-irriguée permettant d'éviter les risques de brûlures, revêtus d'une peinture époxy polyester blanc RAL 9016 et traitées anti-corrosion. Connexion 6 orifices pour raccordement bas gauche. Compatible avec tous les systèmes de chauffage.

- Thermostatisable par simple adjonction du kit de thermostatisation
- Joues latérales avec clips de maintien et grille supérieure montées d'usine
- 6 orifices (4 latéraux Ø 1/2" et 2 en dessous du radiateur Ø 3/4")
- 1 bouchon purgeur Ø 1/2"
- 1 bouchon plein Ø 1/2"
- Pression de service maximum 10 bar
- Chaleur diffusée par convection et rayonnement

32C 6T
- Assemblage de 3 panneaux
- Épaisseur de 157 mm
- Thermostatisable
- La face avant non irriguée garantit une température de contact inférieure à 60°C à ΔT 50 K : fini les risques de brûlures !

RACCORDEMENT

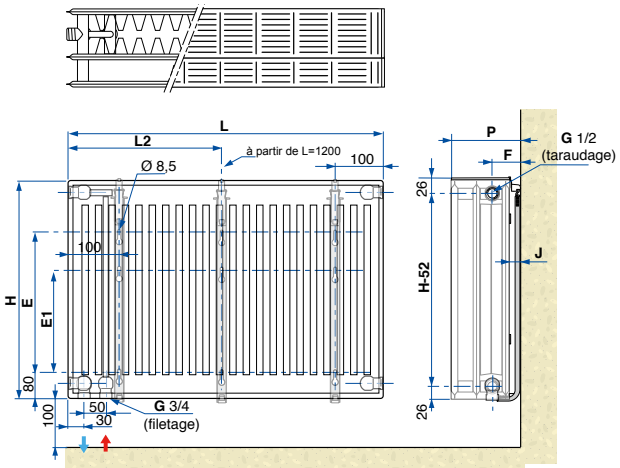

	H	E	E1
	400mm	180mm	80mm
	600mm	380mm	280mm
	700mm	480mm	380mm
	900mm	680mm	580mm

	P	F	J
Mini	185mm	79mm	28mm
Maxi	200mm	94mm	43mm

L	500 à 1100mm	1200mm	1300mm	1400mm	1500mm	1700mm	1900mm
L2	-	600mm	700mm	700mm	800mm	900mm	1000mm

RACCORDEMENT POSSIBLE LATÉRALEMENT (TEL UN RADIATEUR TRADITIONNEL) OU PAR-DESSOUS EN POSITION CENTRALE, ENTRAXE 50 MM.

HAUTEUR EN MM		400			600			700			900		
NOMBRE ÉLÉMENTS	L MM	RÉFÉRENCE	PUISSANCE (W) ΔT 30/40/50K	PRIX HT (€)	RÉFÉRENCE	PUISSANCE (W) ΔT 30/40/50K	PRIX HT (€)	RÉFÉRENCE	PUISSANCE (W) ΔT 30/40/50K	PRIX HT (€)	RÉFÉRENCE	PUISSANCE (W) ΔT 30/40/50K	PRIX HT (€)
15	500	**CC332K415**	323/474/626	**276,00**	**CC332K615**	425/630/842	**321,00**	**CC332K715**	484/716/953	**356,00**	**CC332K915**	589/867/1148	**422,00**
18	600	**CC332K418**	387/569/751	**335,00**	**CC332K618**	510/756/1010	**386,00**	**CC332K718**	580/859/1143	**424,00**	**CC332K918**	706/1040/1377	**500,00**
21	700	**CC332K421**	452/664/876	**331,00**	**CC332K621**	595/882/1178	**431,00**	**CC332K721**	677/1002/1334	**434,00**	**CC332K921**	824/1214/1607	**555,00**
24	800	**CC332K424**	516/758/1001	**391,00**	**CC332K624**	680/1008/1346	**445,00**	**CC332K724**	774/1145/1524	**484,00**	**CC332K924**	942/1387/1836	**603,00**
27	900	**CC332K427**	581/853/1126	**419,00**	**CC332K627**	765/1134/1515	**509,00**	**CC332K727**	870/1288/1715	**536,00**	**CC332K927**	1059/1561/2066	**644,00**
30	1000	**CC332K430**	645/948/1251	**450,00**	**CC332K630**	850/1260/1683	**552,00**	**CC332K730**	967/1431/1905	**587,00**	**CC332K930**	1177/1734/2295	**724,00**
33	1100	**CC332K433**	710/1043/1376	**475,00**	**CC332K633**	935/1386/1851	**577,00**	**CC332K733**	1064/1574/2096	**637,00**	**CC332K933**	1295/1907/2525	**781,00**
36	1200	**CC332K436**	774/1138/1501	**530,00**	**CC332K636**	1020/1512/2020	**622,00**	**CC332K736**	1161/1717/2286	**688,00**	**CC332K936**	1413/2081/2754	**849,00**
39	1300	**CC332K439**	839/1232/1626	**585,00**	**CC332K639**	1105/1638/2188	**681,00**	**CC332K739**	1257/1860/2477	**757,00**	**CC332K939**	1530/2254/2984	**925,00**
42	1400	**CC332K442**	903/1327/1751	**642,00**	**CC332K642**	1190/1764/2356	**748,00**	**CC332K742**	1354/2003/2667	**823,00**	**CC332K942**	1648/2428/3213	**1 011,00**
45	1500	**CC332K445**	968/1422/1877	**761,00**	**CC332K645**	1275/1890/2525	**894,00**	**CC332K745**	1451/2147/2858	**990,00**	**CC332K945**	1766/2601/3443	**1 219,00**
51	1700	**CC332K451**	1097/1612/2127	**823,00**	**CC332K651**	1444/2142/2861	**968,00**	**CC332K751**	1644/2433/3239	**1 073,00**	**CC332K951**	2001/2948/3902	**1 325,00**
57	1900	**CC332K457**	1226/1801/2377	**886,00**	**CC332K657**	1614/2394/3198	**1 041,00**	**CC332K757**	1838/2719/3620	**1 158,00**	**CC332K957**	2237/3295/4361	**1 428,00**

ÉCO-PART. **1,67** **0,83**
HT (€) EN SUS

ÉCO-PART. **0,02**
HT (€) INCLUSE

Les montants des éco-participations sont susceptibles d'évoluer en cas de modification du barème par notre organisme collecteur.

Le radiateur Samba maternelle est une demande spécifique qui nécessite un délai de commande de 4 semaines

ACCESSOIRES RADIATEURS
À RETROUVER **P 610**

SAMBA TERTIAIRE MATERNELLES 6T 32 - DROITE

RADIATEUR ACIER HORIZONTAL **AVEC FAÇADE A LIGNES VERTICALES ET FACE AVANT NON IRRIGUEE**



Radiateurs horizontaux en acier avec panneau à lignes verticales et face avant non-irriguée permettant d'éviter les risques de brûlures, revêtus d'une peinture époxy polyester blanc RAL 9016 et traitées anti-corrosion. Connexion 6 orifices pour raccordement bas droite. Compatible avec tous les systèmes de chauffage.

- Thermostatisable par simple adjonction du kit de thermostatisation
- Joues latérales avec clips de maintien et grille supérieure montées d'usine
- 6 orifices (4 latéraux Ø 1/2" et 2 en dessous du radiateur Ø 3/4")
- 1 bouchon purgeur Ø 1/2"
- 1 bouchon plein Ø 1/2"
- Pression de service maximum 10 bar
- Chaleur diffusée par convection et rayonnement

32C 6T
- Assemblage de 3 panneaux
- Épaisseur de 157 mm
- Thermostatisable
- La face avant non irriguée garantit une température de contact inférieure à 60°C à ΔT 50 K : fini les risques de brûlures !

RACCORDEMENT

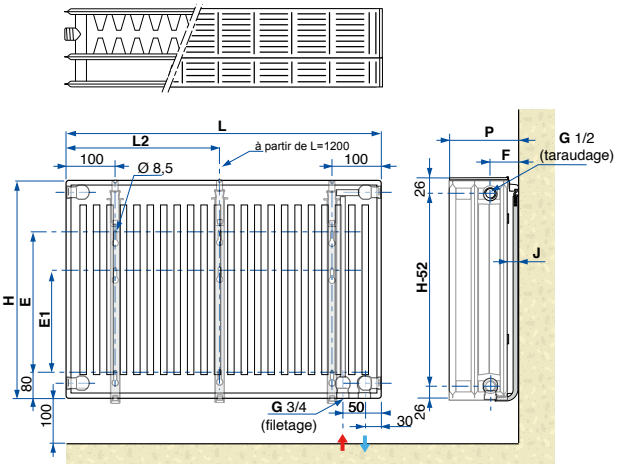

	H	E	E1
	400 mm	180 mm	80 mm
	600 mm	380 mm	280 mm
	700 mm	480 mm	380 mm
	900 mm	680 mm	580 mm

	P	F	J
Mini	185 mm	79 mm	28 mm
Maxi	200 mm	94 mm	43 mm

L	500 à 1100 mm	1200 mm	1300 mm	1400 mm	1500 mm	1700 mm	1900 mm
L2		-	600 mm	700 mm	700 mm	800 mm	900 mm	1000 mm

RACCORDEMENT POSSIBLE LATÉRALEMENT (TEL UN RADIATEUR TRADITIONNEL) OU PAR-DESSOUS EN POSITION CENTRALE, ENTRAXE 50 MM.

HAUTEUR EN MM		400			600			700			900		
NOMBRE ÉLÉMENTS	L MM	RÉFÉRENCE	PUISSANCE (W) ΔT 30/40/50K	PRIX HT (€)	RÉFÉRENCE	PUISSANCE (W) ΔT 30/40/50K	PRIX HT (€)	RÉFÉRENCE	PUISSANCE (W) ΔT 30/40/50K	PRIX HT (€)	RÉFÉRENCE	PUISSANCE (W) ΔT 30/40/50K	PRIX HT (€)
15	500	**CC332J415**	323/474/626	**276,00**	**CC332J615**	425/630/842	**321,00**	**CC332J715**	484/716/953	**324,00**	**CC332J915**	589/867/1148	**422,00**
18	600	**CC332J418**	387/569/751	**335,00**	**CC332J618**	510/756/1010	**386,00**	**CC332J718**	580/859/1143	**400,00**	**CC332J918**	706/1040/1377	**500,00**
21	700	**CC332J421**	452/664/876	**357,00**	**CC332J621**	595/882/1178	**431,00**	**CC332J721**	677/1002/1334	**449,00**	**CC332J921**	824/1214/1607	**555,00**
24	800	**CC332J424**	516/758/1001	**391,00**	**CC332J624**	680/1008/1346	**473,00**	**CC332J724**	774/1145/1524	**517,00**	**CC332J924**	942/1387/1836	**603,00**
27	900	**CC332J427**	581/853/1126	**419,00**	**CC332J627**	765/1134/1515	**511,00**	**CC332J727**	870/1288/1715	**536,00**	**CC332J927**	1059/1561/2066	**667,00**
30	1000	**CC332J430**	645/948/1251	**450,00**	**CC332J630**	850/1260/1683	**552,00**	**CC332J730**	967/1431/1905	**587,00**	**CC332J930**	1177/1734/2295	**724,00**
33	1100	**CC332J433**	710/1043/1376	**489,00**	**CC332J633**	935/1386/1851	**589,00**	**CC332J733**	1064/1574/2096	**650,00**	**CC332J933**	1295/1907/2525	**781,00**
36	1200	**CC332J436**	774/1138/1501	**518,00**	**CC332J636**	1020/1512/2020	**639,00**	**CC332J736**	1161/1717/2286	**688,00**	**CC332J936**	1413/2081/2754	**849,00**
39	1300	**CC332J439**	839/1232/1626	**570,00**	**CC332J639**	1105/1638/2188	**681,00**	**CC332J739**	1257/1860/2477	**757,00**	**CC332J939**	1530/2254/2984	**925,00**
42	1400	**CC332J442**	903/1327/1751	**642,00**	**CC332J642**	1190/1764/2356	**748,00**	**CC332J742**	1354/2003/2667	**823,00**	**CC332J942**	1648/2428/3213	**1 011,00**
45	1500	**CC332J445**	968/1422/1877	**761,00**	**CC332J645**	1275/1890/2525	**870,00**	**CC332J745**	1451/2147/2858	**990,00**	**CC332J945**	1766/2601/3443	**1 191,00**
51	1700	**CC332J451**	1097/1612/2127	**806,00**	**CC332J651**	1444/2142/2861	**944,00**	**CC332J751**	1644/2433/3239	**1 073,00**	**CC332J951**	2001/2948/3902	**1 326,00**
57	1900	**CC332J457**	1226/1801/2377	**864,00**	**CC332J657**	1614/2394/3198	**1 016,00**	**CC332J757**	1838/2719/3620	**1 132,00**	**CC332J957**	2237/3295/4361	**1 393,00**

ÉCO-PART. **1,67** **0,83** *HT (€) EN SUS*

ÉCO-PART. **0,02** *HT (€) INCLUSE*

Les montants des éco-participations sont susceptibles d'évoluer en cas de modification du barème par notre organisme collecteur.

Le radiateur Samba maternelle est une demande spécifique qui nécessite un délai de commande de 4 semaines

ACCESSOIRES RADIATEURS
À RETROUVER **P 610**

ACCESSOIRES RADIATEURS VERTICAUX 4T ET 6T

POUR RADIATEURS **SAMBA PROGRESS - SAMBA PROGRESS PURE ET SAMBA TERTIAIRE 20V**

RACCORDEMENTS

	RÉF.	DÉSIGNATION	PRIX HT (€)
	C89090009	ENSEMBLE BOUCHON PLEIN + BOUCHON PURGEUR Ø 1/2" NICKELÉS AVEC JOINTS [1]	6,00
	C89090003	RÉDUCTION Ø 15/21 NICKELÉE AVEC JOINT	4,80
	C89090007	ROBINET DE VIDANGE NICKELÉ Ø 1/2" AVEC JOINT	4,80
	C89090131	CLÉ POUR PURGEUR	3,60

[1] un kit livré par radiateur + consoles de fixations incluses

POUR LES RADIATEURS VERTICAUX AVEC RACCORDEMENT 6T

	CC9091521	1 VOLANT DE COMMANDE MANUEL	4,80
	CC9091500	TÊTE THERMOSTATIQUE M28 (VT=0,6)	39,70
	CC9091501	TÊTE THERMOSTATIQUE M28 (VT=0,3)	57,00
	C89091541	PACK 10 : RACCORD ORIENTABLE	165,40

POUR LE RACCORDEMENT DES TUBES SUR LES VANNES DE RÉGLAGE

	C89091672	PACK 5	2 RACCORDS À COMPRESSION POUR TUBE PER	12/10	39,90
	C89091673			16/13	49,30
	C89091668	PACK 6	2 RACCORDS SYSTÈME BREVETÉ POUR TUBE CUIVRE	10/12	37,60
	C89091669			12/14	37,60
	C89091670			14/16	37,60
	C89091671			16/18	49,30
	C89091664	PACK 8	2 RACCORDS À COMPRESSION POUR TUBES MULTI-COUCHES	10/14	44,30
	C89091665			12/16	40,50
	C89091666			14/18	40,50
	C89091667			16/20	37,90

FIXATIONS ET PIEDS

	RÉF.	DÉSIGNATION	PRIX HT (€)
	C89090144	CONSOLES RAPIDES (3 PIÈCES) POUR RADIATEURS LARGEUR 400MM	44,30
	C89090146	CONSOLES RAPIDES (3 PIÈCES) POUR RADIATEURS LARGEUR 600MM	44,30
	C89090148	CONSOLES RAPIDES (3 PIÈCES) POUR RADIATEURS LARGEUR 800MM	32,30
	C89090610	PIED SUPPORT POSE AU SOL (À L'UNITÉ)	17,00
	C89090918	KIT DE VERROUILLAGE POUR CONSOLES GENIUS II	4,80

PEINTURE

	C89090901	STYLO RETOUCHE NITRO-SYNTHÉTIQUE RAL 9016 (8 ML)	15,60
	C89090920	BOMBE AÉROSOL POUR RETOUCHE TEINTE RAL 9016 (400 ML)	66,00

POUR LES RADIATEURS VERTICAUX AVEC RACCORDEMENT 4T

	C89091603	RADPACK 1	ÉQUIPEMENTS ROBINETTERIE POUR TOUT RADIATEUR COMPRENANT : - 1 TÊTE THERMOSTATIQUE (VT = 0,6) - 1 ROBINET THERMOSTATIQUE À KV FIXE ÉQUERRE Ø 1/2" M-F - 1 COUDE DE RÉGLAGE Ø 1/2" M-F	81,70
	C89091605	RADPACK 2	ÉQUIPEMENTS ROBINETTERIE POUR TOUT RADIATEUR COMPRENANT : - 1 TÊTE THERMOSTATIQUE (VT = 0,3) - 1 ROBINET THERMOSTATIQUE À KV FIXE ÉQUERRE Ø 1/2" M-F - 1 COUDE DE RÉGLAGE Ø 1/2" M-F	93,40
	7664882	RADPACK PERFORMANCE	AVEC TÊTE THERMOSTATIQUE VARIATION TEMPORELLE VT = 0,3 CERTIFIÉE : - 1 TÊTE THERMOSTATIQUE PERFORMANCE M28 (VT = 0,3) - 1 ROBINET THERMOSTATIQUE À KV FIXE ÉQUERRE Ø 1/2" M-F - 1 COUDE DE RÉGLAGE Ø 1/2" M-F	87,70

ÉCO-PART. **1,67** **0,83** *HT (€) EN SUS*

ÉCO-PART. **0,02** *HT (€) INCLUSE*

Les montants des éco-participations sont susceptibles d'évoluer en cas de modification du barème par notre organisme collecteur.

DÉLAI DE LIVRAISON

Radiateurs disponibles sur stock : **1 semaine***
Radiateurs horizontaux hauteur 600, 700, 900 : **2 semaines**
Radiateurs horizontaux hauteur 400, 500 : **4 semaines**
Palettisation spécifique : **6 semaines**

*La disponibilité des produits stockés dépend des quantités demandées, contactez-nous pour plus d'informations.

NOMBRE DE RADIATEURS PAR PALETTE

LARGUEUR	≤ 400	≥ 400
	20	10

De Dietrich

ACCESSOIRES RADIATEURS VERTICAUX 4T ET 6T

POUR RADIATEURS **SAMBA PROGRESS - SAMBA PROGRESS PURE ET SAMBA TERTIAIRE 20V**

VERSION 6T

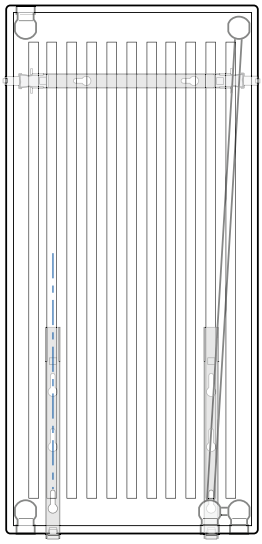





PACK 10



Volant manuel



Tête thermostatique (VT = 0,3)



Tête thermostatique (VT = 0,6)

ou ou



PACK 5



PACK 6



PACK 8

VERSION 4T

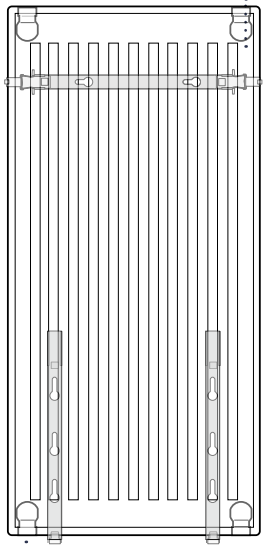



ou



RADPACK 1

RADPACK 2 ET PERFORMANCE

ou ou



PACK 5



PACK 6



PACK 8

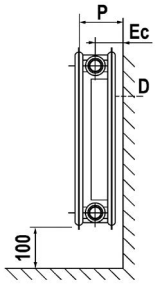

CÔTES D'ENCOMBREMENT

TYPE	LARGEUR RADIATEUR	P		EC	
		MINI	MAXI	MINI	MAXI
20V	72	100	/	64	/
21V	72	100	/	64	/

ACCESSOIRES RADIATEURS HORIZONTAUX 6T

POUR RADIATEURS **SAMBA PURE - SAMBA CENTRAL - SAMBA LATÉRAL ET SAMBA TERTIAIRE MATERNELLES**

RACCORDEMENTS

	RÉF.	DÉSIGNATION	PRIX HT (€)
	C89090009	ENSEMBLE BOUCHON PLEIN + BOUCHON PURGEUR Ø 1/2" NICKELÉS AVEC JOINTS (1)	**6,00**
	C89090003	RÉDUCTION Ø 15/21 NICKELÉE AVEC JOINT	**4,80**
	C89090007	ROBINET DE VIDANGE NICKELÉ Ø 1/2" AVEC JOINT	**4,80**
	C89090131	CLÉ POUR PURGEUR	**3,60**
	CC9091526	TÉ DE RÉGLAGE 1/2 M-F M28 CH	**12,70**
	CC9091506	ROBINET DROIT	**30,50**

(1) un kit livré par radiateur + consoles de fixations incluses

FIXATIONS

	RÉF.	DÉSIGNATION		PRIX HT (€)
	C89090174	PAIRE DE CONSOLES GENIUS MODÈLES HABILLÉS (SAUF TYPE 11)	400	**13,30**
	C89090175		500	**13,30**
	C89090176		600	**13,30**
	C89090177		700	**13,30**
	C89090179		900	**13,20**
	C89090156	PAIRE DE CONSOLES GENIUS POUR TYPE 11	600	**13,30**
	C89090157		700	**13,30**
	C89090159		900	**13,30**
	C89090918	KIT DE VERROUILLAGE POUR CONSOLES GENIUS II	3 PIÈCES	**4,80**

PIEDS

	C89090402	RÉGLAGE EN HAUTEUR DE 150 À 200MM (APPLI. PLANCHER FINI) LA PAIRE	**137,30**
	C89090207	RÉGLAGE EN HAUTEUR DE 200 À 360MM (APPLI. PLANCHER BRUT) LA PAIRE	**167,40**
	C89090206	PIED SUPPORT POUR MODÈLES HORIZONTAUX 10 - 11 - 20 - 21 H = 70 MM L'UNITÉ	**7,30**
	C89090205	PIED SUPPORT POUR MODÈLES HORIZONTAUX 22 - 33 - 32 H = 70 MM L'UNITÉ	**9,60**

PEINTURE

	C89090901	STYLO RETOUCHE NITRO-SYNTHÉTIQUE RAL 9016 (8 ML)	**15,60**
	C89090920	BOMBE AÉROSOL POUR RETOUCHE TEINTE RAL 9016 (400 ML)	**66,00**

POUR LE RÉGLAGE, L'ISOLATION ET LA VIDANGE

	C89090697	PACK 3	2 VANNES DROITES D'ISOLATION RADIATEUR	**51,00**
	C89090698	PACK 4	2 VANNES COUDÉES D'ISOLATION RADIATEUR	**56,10**
	C89090678	PACK 7	1 VANNE BY-PASS ET ISOLATION/MONOTUBE/BITUDE	**54,80**

POUR LE RACCORDEMENT DES TUBES SUR LES VANNES DE RÉGLAGE

	C89091672	PACK 5	2 RACCORDS À COMPRESSION POUR TUBE PER	12/10	**39,90**
	C89091673			16/13	**49,30**
	C89091668	PACK 6	2 RACCORDS SYSTÈME BREVETÉ POUR TUBE CUIVRE	10/12	**37,60**
	C89091669			12/14	**37,60**
	C89091670			14/16	**37,60**
	C89091671			16/18	**49,30**
	C89091664	PACK 8	2 RACCORDS À COMPRESSION POUR TUBES MULTI-COUCHES	10/14	**44,30**
	C89091665			12/16	**40,50**
	C89091666			14/18	**40,50**
	C89091667			16/20	**37,90**

POUR LE PILOTAGE DE LA TEMPÉRATURE PAR TÊTE THERMOSTATIQUE

	7664881	PACK PERFORMANCE	1 INSERT THERMOSTATIQUE PERFORMANCE M28 (VT = 0,3) 1 TÊTE THERMOSTATIQUE CHAPPÉE 1 BOUCHON PLEIN	**62,50**
	C89091635	PACK 1	1 INSERT THERMOSTATIQUE M28 (VT = 0,6) CLASSIQUE RÉNOVATION 1 TÊTE THERMOSTATIQUE CHAPPÉE 1 BOUCHON PLEIN	**65,70**
	C89091636	PACK 2	1 INSERT THERMOSTATIQUE M28 (VT = 0,6) CLASSIQUE RÉNOVATION 1 VOLANT DE COMMANDE MANUEL 1 BOUCHON PLEIN	**23,10**
	CC9091500	OPTION PACK 2 : COMMANDE POUR INSERT THERMO-DYNAMIQUE	TÊTE THERMOSTATIQUE M28 (VT=0,6)	**39,70**
	CC9091501		TÊTE THERMOSTATIQUE M28 (VT=0,3)	**57,00**
	CC9091521		1 VOLANT DE COMMANDE MANUEL	**4,80**

ÉCO-PART. **1,67** **0,83**
HT (€) EN SUS

ÉCO-PART. **0,02**
HT (€) INCLUSE

Les montants des éco-participations sont susceptibles d'évoluer en cas de modification du barème par notre organisme collecteur.

NOMBRE DE RADIATEURS PAR PALETTE

	HAUTEUR	≤ 400	≥ 500	≤ 400	≥ 500
	LONGUEUR	400 -500		600 - 900	
TYPE RADIATEURS	10/11/20/21	20	20	10	10
	22	20	10	10	10
	32/33	20	10	10	5

DÉLAI DE LIVRAISON*

Radiateurs horizontaux hauteur 600, 700, 900 : **2 semaines**
Radiateurs horizontaux hauteur 400, 500 : **4 semaines**
Palettisation spécifique : **6 semaines**

ACCESSOIRES RADIATEURS HORIZONTAUX 6T

POUR RADIATEURS **SAMBA PURE - SAMBA CENTRAL -**
SAMBA LATÉRAL ET SAMBA TERTIAIRES - MATERNELLES

PACK 1 OU PERFORMANCE



ou

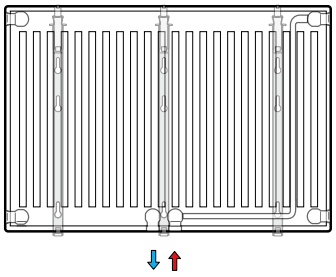

PACK 2



ou ou



PACK 3



PACK 4



PACK 7

ou ou



PACK 5



PACK 6



PACK 8

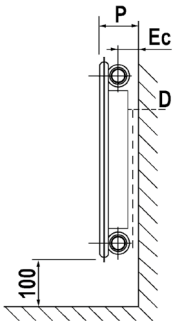

Encombrement
10-11

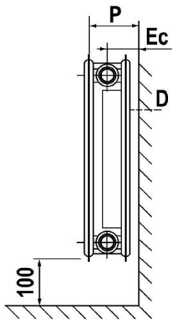

Encombrement
20 à 33

CÔTES D'ENCOMBREMENT

TYPE	LARGEUR RADIATEUR	P		EC	
		MINI	MAXI	MINI	MAXI
10	45	50	60	19	29
11	72	90	/	58	/
20	72	105	120	69	84
21	72	100	115	64	79
22	101	130	145	79	94
33/32	157	185	200	79	94

ACCESSOIRES RADIATEURS HORIZONTAUX 4T

POUR RADIATEURS **SAMBA CLASSIQUE 4T - SAMBA TERTIAIRE**

RACCORDEMENTS

	RÉF.	DÉSIGNATION	PRIX HT (€)
	C89090009	ENSEMBLE BOUCHON PLEIN + BOUCHON PURGEUR Ø 1/2" NICKELÉS AVEC JOINTS (1)	6,00
	C89090003	RÉDUCTION Ø 15/21 NICKELÉE AVEC JOINT	4,80
	C89090007	ROBINET DE VIDANGE NICKELÉ Ø 1/2" AVEC JOINT	4,80
	C89090131	CLÉ POUR PURGEUR	3,60

(1) un kit livré par radiateur + consoles de fixations incluses

ROBINET THERMOSTATIQUE AVEC VOLANT MANUEL

	CC9091505	1 TÊTE THERMOSTATIQUE + 1 ROBINET ÉQUERRE Ø 1/2" M-F	23,00
	CC9091506	1 TÊTE THERMOSTATIQUE + 1 ROBINET DROIT Ø 1/2" M-F	30,50
	CC9091507	1 TÊTE THERMOSTATIQUE + 1 ROBINET ÉQUERRE INVERSE Ø 1/2" M-F	28,20

TÊTE THERMOSTATIQUE SEULE

	CC9091500	TÊTE THERMOSTATIQUE M28 (VT=0,6)	39,70
	CC9091501	TÊTE THERMOSTATIQUE M28 (VT=0,3)	57,00

ROBINET MANUEL SIMPLE RÉGLAGE

	CC9091515	ÉQUERRE Ø 1/2" M-F	15,80
	CC9091516	DROIT Ø 1/2" M-F	15,80

VANNES DE RÉGLAGE

	CC9091525	COUDE DE RÉGLAGE Ø 1/2" M-F	12,70
	CC9091526	TÉ DE RÉGLAGE Ø 1/2" M-F	12,70

KIT DE RACCORDEMENT HYDRAUCABLE

	C89091543	COMPOSANT D'UN KIT (2) 2 TUBES NICKEL COUDÉS EXTRÉMITÉS FILETÉES Ø 1/2" X 16 FM (ÉCARTEMENT MAXI : 100 MM) CORPS THERMOSTATIQUE ÉQUERRE INVERSÉ À KV FIXE Ø 1/2" X 16 MM COUDE DE RÉGLAGE Ø 1/2" X 16 MM	100,30

(2) Le kit n'est pas adapté aux accroches fournies avec les radiateurs de type 11. Il est nécessaire de commander des consoles GENIUS II spécifiquement pour les types 11.

ÉCO-PART. 1,67 0,83
HT (€) EN SUS

ÉCO-PART. 0,02
HT (€) INCLUSE

Les montants des éco-participations sont susceptibles d'évoluer en cas de modification du barème par notre organisme collecteur.

DÉLAI DE LIVRAISON

Radiateurs disponibles sur stock : **1 semaine***
Radiateurs horizontaux hauteur 600, 700, 900 : **2 semaines**
Radiateurs horizontaux hauteur 400, 500 : **4 semaines**
Palettisation spécifique : **6 semaines**

*La disponibilité des produits stockés dépend des quantités demandées, contactez-nous pour plus d'informations.

FIXATIONS

	RÉF.	DÉSIGNATION		PRIX HT (€)
	C89090174	PAIRE DE CONSOLES GENIUS MODÈLES HABILLÉS (SAUF TYPE 11)	400	13,30
	C89090175		500	13,30
	C89090176		600	13,30
	C89090177		700	13,30
	C89090179		900	13,20
	C89090154	PAIRE DE CONSOLES GENIUS POUR TYPE 11	400	13,30
	C89090155		500	13,30
	C89090156		600	13,30
	C89090157		700	13,30
	C89090159		900	13,30
	C89090918	KIT DE VERROUILLAGE POUR CONSOLES GENIUS II	3 PIÈCES	4,80

PIEDS

	C89090402	RÉGLAGE EN HAUTEUR DE 150 À 200MM (APPLI. PLANCHER FINI) LA PAIRE	137,30
	C89090207	RÉGLAGE EN HAUTEUR DE 200 À 360MM (APPLI. PLANCHER BRUT) LA PAIRE	167,40
	C89090206	PIED SUPPORT POUR MODÈLES HORIZONTAUX 10 - 11 - 20 - 21 H = 70 MM L'UNITÉ	7,30
	C89090205	PIED SUPPORT POUR MODÈLES HORIZONTAUX 22 - 33 - 32 H = 70 MM L'UNITÉ	9,60

PEINTURE

	C89090901	STYLO RETOUCHE NITRO-SYNTHÉTIQUE RAL 9016 (8 ML)	15,60
	C89090920	BOMBE AÉROSOL POUR RETOUCHE TEINTE RAL 9016 (400 ML)	66,00

POUR LE PILOTAGE DE LA TEMPÉRATURE PAR TÊTE THERMOSTATIQUE

	C89091603	RADPACK 1	ÉQUIPEMENTS ROBINETTERIE POUR TOUT RADIATEUR COMPRENANT : - 1 TÊTE THERMOSTATIQUE (VT = 0,6) - 1 ROBINET THERMOSTATIQUE À KV FIXE ÉQUERRE Ø 1/2" M-F - 1 COUDE DE RÉGLAGE Ø 1/2" M-F	81,70
	C89091605	RADPACK 2	ÉQUIPEMENTS ROBINETTERIE POUR TOUT RADIATEUR COMPRENANT : - 1 TÊTE THERMOSTATIQUE (VT = 0,3) - 1 ROBINET THERMOSTATIQUE À KV FIXE ÉQUERRE Ø 1/2" M-F - 1 COUDE DE RÉGLAGE Ø 1/2" M-F	93,40
	7664882	RADPACK PERFORMANCE	AVEC TÊTE THERMOSTATIQUE VARIATION TEMPORELLE VT = 0,3 CERTIFIÉE : - 1 TÊTE THERMOSTATIQUE PERFORMANCE M28 (VT = 0,3) - 1 ROBINET THERMOSTATIQUE À KV FIXE ÉQUERRE Ø 1/2" M-F - 1 COUDE DE RÉGLAGE Ø 1/2" M-F	87,70

NOMBRE DE RADIATEURS PAR PALETTE

	HAUTEUR	≤ 400	≥ 500	≤ 400	≥ 500
	LONGUEUR	400 -500		600 - 900	
TYPE RADIATEURS	10/11/20/21	20	20	10	10
	22	20	10	10	10
	32/33	20	10	10	5

De Dietrich

ACCESSOIRES RADIATEURS HORIZONTAUX 4T

POUR RADIATEURS **SAMBA CLASSIQUE 4T - SAMBA TERTIAIRE**

RADPACK 1



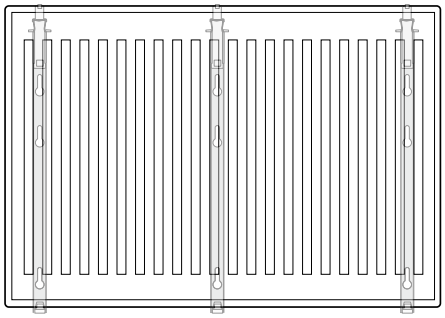

RADPACK 2 OU PERFORMANCE



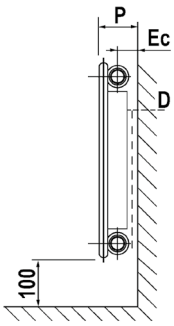

Encombrement 10-11

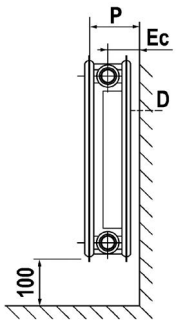

Encombrement 20 à 33

CÔTES D'ENCOMBREMENT

TYPE	LARGEUR RADIATEUR	P		EC	
		MINI	MAXI	MINI	MAXI
10	45	50	60	19	29
11	72	90	/	58	/
20	72	105	120	69	84
21	72	100	115	64	79
22	101	130	145	79	94
33/32	157	185	200	79	94

SMART TC°

Simplicité et connectivité



Maîtrise parfaite
de votre installation

Avec la sonde d'ambiance SMART TC° et son application DE DIETRICH SMART, pilotez votre chauffage et votre eau chaude depuis votre smartphone.

Votre chauffage selon vos envies



De Dietrich

Plus d'infos page 620

REGULATION
SOMMAIRE

GUIDE DE CHOIX P. 618

SOLUTIONS CONNECTÉES P.620

SOLUTIONS CHAUFFERIE COLLECTIVE P.623

SONDES ET THERMOSTATS D'AMBIANCE P.624

TABLEAUX DE COMMANDE

E-PILOT P.625

DIEMATIC EVOLUTION P.626

DIEMATIC ISYSTEM P.627

DIEMATIC 3 ET DIEMATIC-M3 P.628

IX ET IX-M P.629

RÉGULATIONS MURALES

VM DIEMATIC EVOLUTION P.630

VM DIEMATIC ISYSTEM P.631

VM HSM P.632

REGULATION
GUIDE DE CHOIX

CHAUDIÈRE/ PAC TYPE	Performance chauffage	Augmentation de la performance chauffage en fonction des options raccordées								
		SONDE EXTÉ-RIEURE	THER-MOSTAT D'AM-BIANCE ON/OFF	THERMOSTAT D'AMBIANCE MODULANT	SONDE D'AMBIANCE CONNECTÉE SMART TC®			SONDE D'AMBIANCE		
					R-BUS (FILAIRE)	OPENTHERM OU «OT» - ON/OFF (FILAIRE)	RF (SANS FIL)	PRO-GRAM-MABLE	SIMPLI-FIÉE	CDI/CDR D. ISYSTEM
										
		FM46 HX94	AD337 AD338 AD345	AD303 AD304 AD301	AD324	AD311	AD341	SA47	FM52	AD284 AD285
HPI-M	Sonde extérieure livrée d'origine: + 2 % A++	+ 2 % A++ CLASSE IV		Avec sonde extérieure: + 4 % A++ CLASSE VI	-	Avec sonde extérieure: + 4 % A++ CLASSE VI	-	-	-	
HPI-S	Sonde extérieure livrée d'origine: + 2 % A++	+ 2 % A++ CLASSE IV	-	Avec sonde extérieure: + 4 % A++ CLASSE VI	-	Avec sonde extérieure: + 4 % A++ CLASSE VI	-	-	-	
Alezio S Alezio S R32	Sonde extérieure livrée d'origine: + 2 % A++	+ 2 % A++ CLASSE IV	-	Avec sonde extérieure: + 4 % A++ CLASSE VI	-	Avec sonde extérieure: + 4 % A++ CLASSE VI	-	-	-	
Alezio S V200 Alezio S V200 R32										
Alezio M R32										
STRATEO										
MMTC Diemacontrol										
GSHP	Sonde extérieure livrée d'origine: + 1,5 % A++	-	-	-	-			Avec sonde extérieure: + 4 % A++ CLASSE VI		
HPI G Hybrid	-	-	-	-	-	-	-	Avec sonde extérieure: + 4 % A+ CLASSE VI		
Alezio S R32 Hybrid	Sonde extérieure livrée d'origine: + 2 % A++	+ 2 % A++ CLASSE IV	-	Avec sonde extérieure: + 4 % A++ CLASSE VI	-	Avec sonde extérieure: + 4 % A++ CLASSE VI	-	-	-	
Alezio O Hybrid										
Evodens	Sonde extérieure livrée d'origine: + 2 % A	+ 2 % A CLASSE IV	-	Avec sonde extérieure: + 4 % A+ CLASSE VI	-	Avec sonde extérieure: + 4 % A+ CLASSE VI	-	-	-	
MCR 2	Sonde extérieure livrée d'origine: + 2 % A++	+ 2 % A++ CLASSE IV	-	Avec sonde extérieure: + 4 % A++ CLASSE VI	-	Avec sonde extérieure: + 4 % A++ CLASSE VI	-	-	-	
MPX 2										

De Dietrich

CHAUDIÈRE/ PAC TYPE	Performance chauffage	Augmentation de la performance chauffage en fonction des options raccordées								
		SONDE EXTÉRIEURE FM46 HX31 AD225 HX94	THERMOSTAT D'AMBIANCE ON/OFF AD337 AD338 AD345	THERMOSTAT D'AMBIANCE MODULANT AD303/304 AD301	SONDE D'AMBIANCE CONNECTÉE SMART TC® R-BUS (FILAIRE) AD324	"OT" - ON/OFF (FILAIRE) AD311	RF (SANS FIL) AD341	SONDE D'AMBIANCE PROGRAMMABLE SA47	SIMPLIFIÉE FM52	CDI/CDR D. ISYSTEM AD284 AD285
Modulens G®		Sonde extérieure livrée d'origine : + 2 % A	-	-	-	-	-	-	Avec sonde extérieure : + 4 % A+ CLASSE VI	
GT220 avec DIEMATIC M3 GT330, GT430, GT530 avec DIEMATIC M3										
Twineo		A	+ 2 % A CLASSE IV	Sans sonde extérieure : + 3 % A CLASSE V Avec sonde extérieure : + 4 % A+ CLASSE VI	-	Sans sonde extérieure : + 3 % A CLASSE V Avec sonde extérieure : + 4 % A+ CLASSE VI	Sans sonde extérieure : + 3 % A CLASSE V Avec sonde extérieure : + 4 % A+ CLASSE VI	-	-	-
		+ 2 % A								
IX 50-70 IX-M		Sonde extérieure livrée d'origine : + 2 % A	+ 2 % A CLASSE IV	-	-	+ 2 % A CLASSE IV	+ 2 % A CLASSE IV	Avec sonde ext. : + 4 % A CLASSE VI	-	-
IX 145 - 245										
Evodens Pro AMC 45/115		Sonde extérieure livrée d'origine : + 2 % A	+ 2 % A CLASSE IV	-	Avec sonde extérieure : + 4 % A+ CLASSE VI	-	Avec sonde extérieure : + 4 % A+ CLASSE VI	-	-	-
Innovens Pro MCA 160		Sonde extérieure livrée d'origine : + 2 % A	+ 2 % A CLASSE IV	-	Avec sonde extérieure : + 4 % A+ CLASSE VI	-	Avec sonde extérieure : + 4 % A+ CLASSE VI	-	-	-
Elidens C140 45/65		Sonde extérieure livrée d'origine : + 2 % A	+ 2 % A CLASSE IV	-	Avec sonde extérieure : + 4 % A+ CLASSE VI	-	Avec sonde extérieure : + 4 % A+ CLASSE VI	-	-	-
C 230 EVO										
C 340 - C 640										
Modulens O®		Sonde extérieure livrée d'origine : + 2 % A++	+ 2 % A++ CLASSE IV	-	Avec sonde extérieure : + 4 % A++ CLASSE VI	-	Avec sonde extérieure : + 4 % A++ CLASSE VI	-	-	-
CFU C... Plus Condens		Sonde extérieure livrée d'origine : + 1,5 % A	+ 2 % A CLASSE IV	Avec sonde extérieure : + 3,5 % A CLASSE VII	Avec sonde extérieure : + 3,5 % A CLASSE VII	-	Avec sonde extérieure : + 3,5 % A CLASSE VII	-	-	-
CFU EcoNox		B	+ 2 % B CLASSE IV	Sans sonde extérieure : + 2 % B CLASSE IV Avec sonde extérieure : + 3,5 % A CLASSE VII	Sans sonde extérieure : + 2 % B CLASSE IV Avec sonde extérieure : + 3,5 % A CLASSE VII	-	Sans sonde extérieure : + 2 % B CLASSE IV Avec sonde extérieure : + 3,5 % A CLASSE VII	-	-	-
		+ 1,5 % B								

SOLUTIONS CONNECTÉES

SONDES ET THERMOSTATS D'AMBIANCE



Les sondes SMART TC° et SMART TC° RF sont conçues :

- Pour être compatibles avec l'ensemble des gammes, en version filaire et sans fil :
  - en OpenTherm (interface livrée avec le colis) sur nos chaudières Vivadens et Twineo,
  - en ON/OFF (interface livrée avec le colis) sur nos chaudières, Premys, Eucalia, Rondalis.
  - en R-BUS natif sur HPI-S, HPI-M, Alesio S R32, Alezio S, Alezio S V200 R32, Alezio S V200, Evodens, MCR 2, MPX 2, Evodens Pro, C140, C340, C640, CFU..C, CFU.
- Pour permettre le pilotage à distance du chauffage et de l'eau chaude sanitaire* via une application à télécharger gratuitement, facile de prise en main par l'utilisateur avec possibilité de donner accès à son installation au professionnel. L'application est la même quelle que soit la version de Smart TC° choisie.

* ECS disponible selon version

	RÉF.	DÉSIGNATION	COLIS	PRIX HT (€)
SONDE ET THERMOSTAT D'AMBIANCE CONNECTÉ SMART TC° ET SMART TC° RF				
	7649289	SONDE D'AMBIANCE CONNECTÉ SMART TC° « OT « pour raccordement en On/Off ou en Opentherm (filaire)	AD311	**378,00**
	7691375	SONDE D'AMBIANCE CONNECTÉ SMART TC° NATIF (FILAIRE)	AD324	**289,00**
	7691377	SONDE D'AMBIANCE CONNECTÉ SANS FIL SMART TC° RF pour communication en ON/OFF, en OpenTherm ou en Natif, livré avec sa passerelle de communication radio et WiFi	AD341	**479,00**
	7765144	SONDE D'AMBIANCE CONNECTÉ SANS FIL POUR 2E CIRCUIT DE CHAUFFAGE SMART TC° RF EN NATIF (se connecte sur la passerelle de communication de l'AD341)	AD342	**226,00**
	7776874	SONDE EXTÉRIEURE COMPATIBLE UNIQUEMENT AVEC LA PASSERELLE DE COMMUNICATION DU SMART TC RF (AD341) (sans fil)	AD346	**124,80**

ÉCO-PART. **0,12** **0,02**

HT (€) EN SUS

Les montants des éco-participations sont susceptibles d'évoluer en cas de modification du barème par notre organisme collecteur.

PRINCIPE D'INSTALLATION

- L'application De Dietrich SMART est disponible gratuitement sous Playstore et App Store et est compatible avec tout Smartphone et tablette sous système d'exploitation Android et iOS (Apple) (non compatible avec Windows 10)

- Avec Twineo, Premys, Eucalia, Rondalis

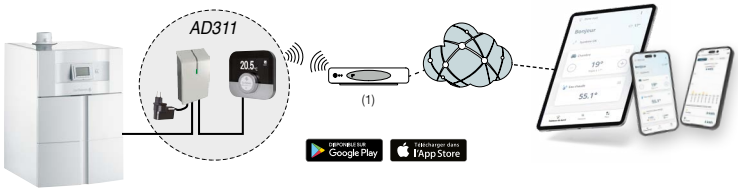

(1) Si le SMART TC° peut fonctionner comme une commande à distance classique, néanmoins il est recommandé de le connecter à Internet pour bénéficier des dernières mises à jour.

- Avec Evodens AMC, Evodens Pro AMC, MCR 2, MPX 2, Elidens C140, CFU C… Plus Condens, CF/CFU EcoNox, Alezio S, Alezio S R32, Alezio S V200, Alezio S V200 R32, HPI-M, HPI-S, Alezio S Hybrid R32, Alezio O Hybrid

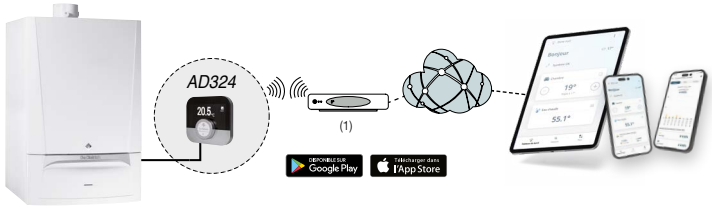

(1) Si le SMART TC° peut fonctionner comme une commande à distance classique, néanmoins il est recommandé de le connecter à Internet pour bénéficier des dernières mises à jour.

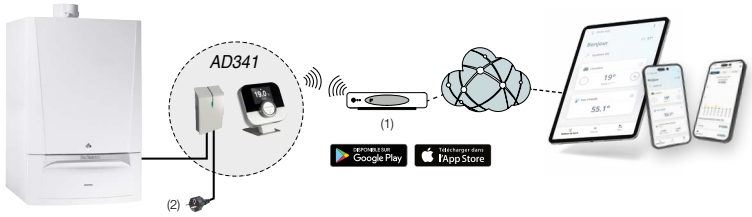

(1) Si le SMART TC° peut fonctionner comme une commande à distance classique, néanmoins il est recommandé de le connecter à Internet pour bénéficier de l'ensemble des fonctionnalités et des dernières mises à jour.

(2) Prise électrique non fournie

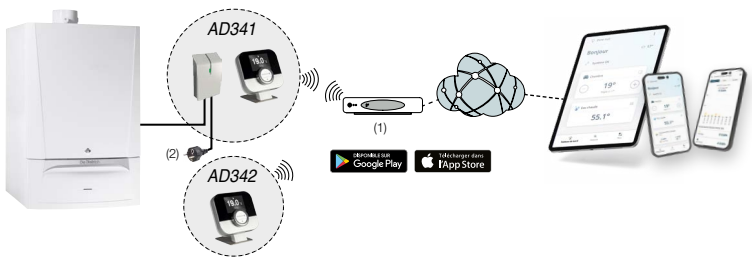

(1) Si le SMART TC° peut fonctionner comme une commande à distance classique, néanmoins il est recommandé de le connecter à Internet pour bénéficier de l'ensemble des fonctionnalités et des dernières mises à jour.

(2) Prise électrique non fournie

SOLUTIONS CONNECTÉES

SONDES ET THERMOSTATS D'AMBIANCE

PRINCIPALES FONCTIONNALITÉS

- Contrôle de la température à distance, modulation sur modèles fonctionnant en mode OpenTherm et R-BUS.
- Plusieurs programmations horaires pour le chauffage et l'eau chaude sanitaire modifiables uniquement sur l'appli ou le générateur en version RF.
- Aide pour faciliter la programmation sur l'application.
- Sauvegarde des données installateur.
- Indicateurs de consommation d'énergies en chauffage et ECS sur modèles fonctionnant en mode OpenTherm et R-BUS.
- Accès aux alertes de dysfonctionnement sur modèles fonctionnant en mode OpenTherm et R-BUS.
- Ide pour faciliter et comprendre l'usage de l'application en un coup d'œil en mode OpenTherm ou R-bus.
- Smart TC° livré d'origine avec l'interface OpenTherm ON-OFF dans le colis AD311.
- Smart TC° RF livré d'origine avec la passerelle de communication Radio/ Wifi dans le colis AD341.

INTÉGRATION DANS LA MAISON CONNECTÉE

- Le SMART TC° est également compatible avec le service connecté Alexa d'Amazon.

Enceinte connectée Alexa d'Amazon

- Ces enceintes permettent de commander par la voix les équipements qui y sont connectés. En connectant le SMART TC° sur Alexa, le particulier va pouvoir contrôler vocalement son confort.

RÉCAPITULATIF DES FONCTIONS ACCESSIBLES POUR LES CHAUDIÈRES COMPATIBLES SUR LE SMART TC° OU SUR SON APPLICATION

SMART TC°	TYPE	MODE DE COMMUNICATION ET CLASSE DU REGULATEUR			GESTION À DISTANCE DE				AFFICHAGE ÉCRAN D'ACCUEIL SMART TC°								COORDONNÉES INSTALLATEUR										
		ON/OFF (AVEC GW16/ GTW18 - AD311)	OPENTHERM (AVEC GW16/GTW18 - AD311)	R-BUS (SANS PASSERELLE - AD324 AVEC GTW18 DE L'AD341)	GESTION MULTIZONES VIA SMART TC° (4)	CHAUFFAGE	RAFRAÎCHISSEMENT	ECS	T° CONSIGNE/ AMBIANTE	STATUT CHAUDIÈRE (4)	T° EXTÉRIEURE (6)	HEURE/DATE (6)	ESTIMATION DES CONSOMMATIONS D'ENERGIE (3)	ALERTES DYSFONCTIONNEMENT	CODES DÉFAUT (6)	ENREGISTREMENT / MODIFICATION	VISUALISATION	MODE CHEMINÉE (6)	RÉGLAGE DE LA COURBE DE CHAUFFE (7)	RÉGLAGE DE LA STRATÉGIE DE RÉGULATION (7)	VISUALISATION DE LA TEMPÉRATURE EXTÉRIEURE (7)	VISUALISATION DE LA TEMPÉRATURE GÉNÉRATEUR (7)	VISUALISATION DE LA PRESSION D'EAU DE L'INSTALLATION (7)	REMPLISSAGE AUTOMATIQUE (ART) (7)	VISUALISATION DE L'ÉTAT DE LA CONNEXION
IX ET IX-M	Chaudière Gaz	IV				●			●			●				▭	▭ ▯								▭ ▯
ELIDENS C140 EVODENS PRO AMC INNOVENS PRO 160	Chaudière Gaz			VII	●	●		●	●	●	●	●	▭ ▯	▭ ▯	▭	▭	▭ ▯	▭ ▯	▭ ▯	▭ ▯	▭ ▯	▭ ▯			▭ ▯
EVODENS, MRC2	Chaudière Murale Gaz			VI	●	●		●	●	●	●	●	▭ ▯	▭ ▯	▭	▭	▭ ▯	▭ ▯	▭ ▯	▭ ▯	▭ ▯	▭ ▯	▭ ▯	▭ ▯	▭ ▯
EVODENS BIC	Chaudière Murale Gaz			VI	●	●			●	●	●	●	▭ ▯	▭ ▯	▭	▭	▭ ▯	▭ ▯	▭ ▯	▭ ▯	▭ ▯	▭ ▯	▭ ▯	▭ ▯	▭ ▯
TWINEO	Chaudière Sol Gaz		V			●			●		●	●	▭ ▯	▭ ▯	▭	▭	▭ ▯	▭ ▯	▭ ▯	▭ ▯	▭ ▯	▭ ▯	▭ ▯	▭ ▯	▭ ▯
CFU ...C PLUS	Chaudière Sol Fioul			VII	●	●		●	●	●	●	●	▭ ▯	▭ ▯	▭	▭	▭ ▯	▭ ▯	▭ ▯	▭ ▯	▭ ▯	▭ ▯	▭ ▯		▭ ▯
CFU ECONOX	Chaudière Sol Fioul			IV	●	●		●	●	●	●	●	▭ ▯	▭ ▯	▭	▭	▭ ▯	▭ ▯	▭ ▯	▭ ▯	▭ ▯	▭ ▯	▭ ▯		▭ ▯
PREMYS	Chaudière Sol Fioul	IV				●			●			●				▭	▭ ▯								▭ ▯
HPI M	PAC R/O			VI	●	●	●	●	●	●	●	●	▭ ▯	▭ ▯	▭	▭	▭ ▯	▭ ▯	▭ ▯	▭ ▯	▭ ▯	▭ ▯	▭ ▯	▭ ▯	▭ ▯
HPI-S	PAC R/O			VI	●	●	●	●	●	●	●	●	▭ ▯	▭ ▯	▭	▭	▭ ▯	▭ ▯	▭ ▯	▭ ▯	▭ ▯	▭ ▯	▭ ▯	▭ ▯	▭ ▯
ALEZIO S	PAC R/O			VI	●	●	●	●	●	●	●	●	▭ ▯	▭ ▯	▭	▭	▭ ▯	▭ ▯	▭ ▯	▭ ▯	▭ ▯	▭ ▯	▭ ▯		▭ ▯
ALEZIO M R32	PAC R/O			VI	●	●	●	●	●	●	●	●	▭ ▯	▭ ▯	▭	▭	▭ ▯	▭ ▯	▭ ▯	▭	▭ ▯	▭ ▯	▭ ▯		▭ ▯
ALEZIO S R32	PAC R/O			VI	●	●	●	●	●	●	●	●	▭ ▯	▭ ▯	▭	▭	▭ ▯	▭ ▯	▭ ▯	▭	▭ ▯	▭ ▯	▭ ▯		▭ ▯
ALEZIO S V 200	PAC R/O			VI	●	●	●	●	●	●	●	●	▭ ▯	▭ ▯	▭	▭	▭ ▯	▭ ▯	▭ ▯	▭	▭ ▯	▭ ▯	▭ ▯		▭ ▯
ALEZIO S V 200 R32	PAC R/O			VI	●	●	●	●	●	●	●	●	▭ ▯	▭ ▯	▭	▭	▭ ▯	▭ ▯	▭ ▯	▭	▭ ▯	▭ ▯	▭ ▯		▭ ▯
ALEZIO O HYBRID	PAC Hybride			VI	●	●	●	●	●	●	●	●	(2)	(2)	(2)	▭	▭ ▯	(2)	(2)	(2)	(2)	(2)	(2)		▭ ▯
ALEZIO S R32 HYBRID GAZ	PAC Hybride			VI	●	●	●	●	●	●	●	●	(2)	(2)	(2)	▭	▭ ▯	(2)	(2)	(2)	(2)	(2)	(2)		▭ ▯
EUCALIA	Poêle à bois	IV				●			●			●				▭	▭ ▯								▭ ▯
RONDALIS	Poêle à bois	IV				●			●			●				▭	▭ ▯								▭ ▯

▭ = SMART TC° (Room Unit) ▯ = Application ; (1) Avec 1 SMART TC° par circuit ou via l'appli (2) Accès uniquement aux informations de la PAC, pas d'informations provenant de la chaudière (dans le comptage d'énergie la part énergie chaudière n'est pas comptée). (3) Sur le SMART TC° : consommations totales du générateur en chauffage et ECS en kW uniquement ; Sur APP : informations disponibles en plus par jour, semaine, mois et année en kW et € (4) À activer dans le menu " réglages " (2 possibilités d'affichage au choix) (5) Infos partielles sur VIVADENS et TWINEO (6) Non disponible sur RF (7) Informations disponibles sur appli et Smart TC° filaire

Détails des données
Voir feuillet technique

INTEROPÉRABILITÉ AVEC L'ÉCOSYSTÈME TAHOMA DE SOMFY

HOME MOTION by somfy

PRINCIPALES FONCTIONNALITÉS DE TAHOMA

TAHOMA© est une interface de pilotage simple et intuitive qui centralise, contrôle et programme tous les équipements connectés de la maison : volets, portail, porte de garage, éclairage, alarme, y compris l'ensemble de votre système de chauffage et de production d'eau chaude sanitaire…

Utilisation en mode communication simple avec tous nos produits disposant d'un contact ON/OFF
En raccordant un thermostat connecté Somfy à la box Tahoma, l'application permettra le pilotage à distance du chauffage par le particulier.

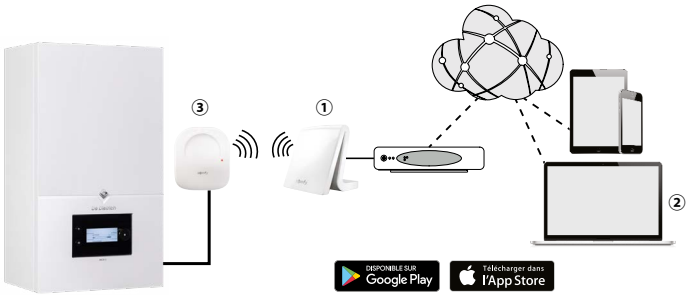

① Box Tahoma Somfy
② Application Tahoma ou Interface Web
③ Thermostat connecté Somfy

Pour plus d'informations rendez-vous sur le site Somfy.

INTEROPÉRABILITÉ AVEC L'ÉCOSYSTÈME TYDOM DELTA DORE

DELTA DORE
Smart is the new power

Tous nos produits équipés d'un contact ON/OFF sont intégrables dans l'écosystème Tydom de Delta Dore. Il faut pour cela raccorder un thermostat connecté Delta Dore de classe IV connectable à l'application Tydom ou avec notre thermostat sans fil AD338.

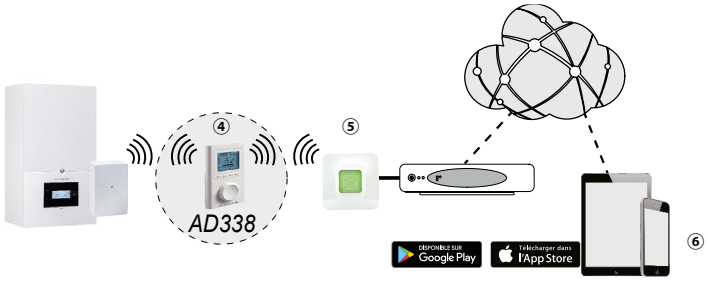

④ Thermostat sans fil AD338
⑤ Tydom Delta Dore
⑥ Application Tydom

Pour plus d'informations rendez-vous sur le site Delta Dore.

SOLUTIONS CHAUFFERIES COLLECTIVES

PASSERELLES DE COMMUNICATION

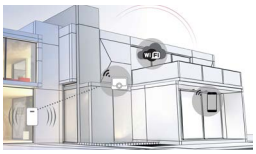

- Pour répondre à la maîtrise de la consommation d'énergie qui est un impératif pour les cahiers des charges de chaufferies collectives, De Dietrich propose un large éventail de mode de communication avec ces différents produits.
- Ces différents modes de communication répondent aux différents besoins des automates présents sur le marché.

LA COMMUNICATION 0-10V

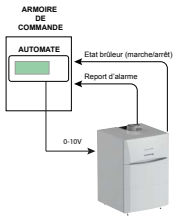

- L'un des premiers niveaux de la chaufferie pilotée par Gestion Technique Centralisée est le pilotage de la chaudière par signal 0-10V.
- Un automate envoie la consigne de chauffe à la chaudière par un signal 0-10V qui est proportionnelle à la consigne de la chaudière soit en puissance soit en température. En général ce type d'automate peut aussi recevoir des reports d'alarme et des informations de marche ou arrêt du brûleur.

	RÉF.	DÉSIGNATION	COLIS	PRIX HT (€)
LA COMMUNICATION 0-10V				
	7695736	MODULE DE RÉGULATION CIRCUIT V3V	SA45	**490,90**
PASSERELLE DE COMMUNICATION MODBUS				
		• De nombreux réseaux d'automates programmables de chaufferie pour la Gestion Technique Centralisée utilisent le Modbus comme protocole de communication. • Bien qu'étant un protocole de communication non propriétaire, le Modbus comporte des paramètres qui peuvent diverger d'une application à l'autre. • C'est pourquoi nos passerelles de communication qui traduisent nos bus propriétaires en Modbus standard RTU RS485 ont des paramètres ajustables comme la vitesse, la parité et le bit de stop. • La passerelle de communication AD325 est livrée sans le câble de bus de raccordement avec la chaudière.		
	7714175	PASSERELLE DE COMMUNICATION GTW26 DIEMATIC ISYSTEM/M3 – MODBUS	AD325	**259,20**
	7721982	PASSERELLE DE COMMUNICATION GTW08 L-BUS – MODBUS	AD332	**243,30**
	7756023	PASSERELLE DE COMMUNICATION GTW21 L-BUS - BACNET IP		**295,00**
LE WEB SERVER OZW				
		• Idéal pour une gestion d'un petit collectif en local ou à distance. • Le web server permet d'accéder à l'ensemble des paramètres de la chaudière ou des chaudières du site soit en local via USB, soit à distance via un portail internet (router). Possibilité d'accès à une cascade de chaudières ou des chaudières indépendantes sur le même site. • Il est également possible de créer des rapports sur l'état de la chaufferie et de les communiquer par mail. Il est possible de connecter de 1 à 4 chaudières par web server :		
	7753497	WEB SERVER OZW 672.04, JUSQU'À 4 CHAUDIÈRES	AD336	**1 216,70**

LE GUIDE DE CHOIX

APPAREILS		COMMUNICATION EN 0-10V			COMMUNICATION EN MODBUS RTU RS485	COMMUNICATION BACNET / IP	WEB SERVER
		0-10 V	REPORT D'ALARME	INFO STATUT BRÛLEUR			
INNOVENS Pro EVODENS Pro MODULENS O Pro ELIDENS C140	Diematic Evolution	Disponible sans option	Disponible sans option	Disponible sans option	GTW08- colis AD332	GTW21	Non compatible
ELIDENS DTG GTU C 220 GT 220	Diematic 3	Disponible sans option	Platine de report d'alarme - colis GR12	Non disponible	Non compatible	Non compatible	Non compatible
C 330 et C 630	Diematic iSystem	Disponible sans option	Disponible sans option	Non disponible	GTW26 (colis AD325)	Non compatible	Non compatible
C 230 Evo, C 340 et C 640	Diematic Evolution	Disponible sans option	Disponible sans option	Non disponible	GTW08 (colis AD332)	GTW21	Non compatible
C 230 Eco GT 330 GT 430 GT 530 CA 430 CA 530	Diematic m3	Disponible sans option	Disponible sans option	Non disponible	GTW26 (colis AD325)	Non compatible	Non compatible
INNOVENS Pro EVODENS Pro	IniControl 2	Disponible sans option	Disponible sans option	Disponible sans option	GTW08 (colis AD332)	GTW21	Non compatible
IX	-	Module de régulation, intégrable (colis SA45)	Module de régulation, intégrable (colis SA45)	Module de régulation, intégrable (colis SA45)	Non compatible	Non compatible	Web server OZW 672.04 (colis AD336)
IX-M	-	Module Intégrable AGU2.500 (Réf. 7755306)	Module Intégrable AGU2.500 (Réf. 7755306)	Module Intégrable AGU2.500 (Réf. 7755306)	Non compatible	Non compatible	Web server OZW 672.04 (colis AD336)

Détails des données
Voir feuillet technique

ÉCO-PART. **0,12** **0,02**
HT (€) EN SUS

Les montants des éco-participations sont susceptibles d'évoluer en cas de modification du barème par notre organisme collecteur.

SONDES ET THERMOSTATS D'AMBIANCE

THERMOSTATS D'AMBIANCE ON/OFF



Thermostat d'ambiance programmable

Ce thermostat assure la régulation du chauffage selon plusieurs modes de fonctionnement :

- AUTOMATIQUE : selon la programmation horaire la température de consigne passe automatique de Confort à Économique et inversement.
  Il est aussi possible de rester en Confort permanent, Réduit permanent ou Hors Gel permanent.
- ABSENCE : ce mode permet de régler une température permanente entre 5 et 15°.
- MANUEL : ce mode permet de passer de confort à économique (ou inversement) jusqu'au prochain changement de programme.
- ARRÊT : ce mode permet d'arrêter la demande de chauffe en été par exemple.

	RÉF.	DÉSIGNATION	COLIS	PRIX HT (€)
THERMOSTATS D'AMBIANCE ON/OFF				
	7768817	THERMOSTAT D'AMBIANCE PROGRAMMABLE (FILAIRE)	AD337	**134,00**
	7774421	THERMOSTAT D'AMBIANCE PROGRAMMABLE FILAIRE (ALIMENTATION 230V)	AD345	**146,00**
	7768818	THERMOSTAT D'AMBIANCE PROGRAMMABLE (SANS FILS)	AD338	**324,00**
	88017859	THERMOSTAT D'AMBIANCE NON PROGRAMMABLE (FILAIRE)	AD140	**71,00**

THERMOSTAT D'AMBIANCE MODULANT OPENTHERM

PRINCIPES DE FONCTIONNEMENT DES COMMANDES À DISTANCE «OPENTHERM»



Les thermostats d'ambiance OpenTherm sont des régulateurs indépendants. Ils ont leurs propres courbes de chauffe et programmes horaires.
Le thermostat d'ambiance OpenTherm raccordé sur un générateur impose la température du circuit de chauffage en fonction de sa courbe de chauffe, de la consigne et de la température extérieure.
Il impose aussi ces programmes horaires. Les programmes horaires de la chaudière sont alors inactifs.
À NOTER : avec un AD301 il n'y a pas de possibilité de programme horaire, les programmes horaires des chaudières deviennent inactifs.

Thermostat d'ambiance «OpenTherm» programmable.
Il assure la régulation et la programmation du chauffage et de l'eau chaude sanitaire
Le régulateur adapte la puissance chaudière aux besoins effectifs. Il intègre des paramètres de réglage pour les chaudières concernées : pente de chauffe, programme horaire… ainsi que des fonctions de comptage d'énergie (nombre d'heures de fonctionnement de la pompe, ECS, totale…) conformément à la réglementation thermique RE 2020.
3 modes de fonctionnement sont possibles :

- AUTOMATIQUE : selon programmation hebdomadaire effectuée : pour chaque période programmée on pourra indiquer la température de consigne.
- PERMANENT : permet de maintenir en permanence la température choisie pour le jour, la nuit ou l'antigel.
- VACANCES : destiné aux absences de longue durée. Permet de rentrer les dates de début et de fin de congé ainsi que la température de maintien. Pour un fonctionnement en fonction de la température extérieure, une sonde extérieure peut-être rajoutée.

THERMOSTATS D'AMBIANCE MODULANTS PROGRAMMABLES				
	7609763	SONDE D'AMBIANCE «OPENTHERM» (FILAIRE)	AD304	**291,00**
	7609762	SONDE D'AMBIANCE «OPENTHERM» (SANS FILS)	AD303	**478,00**
SONDES D'AMBIANCE MODULANTES NON PROGRAMMABLE				
	7768818	SONDE D'AMBIANCE «OPENTHERM», NON PROGRAMMABLE	AD301	**324,00**

ÉCO-PART. **0,12** **0,02**
HT (€) EN SUS

Les montants des éco-participations sont susceptibles d'évoluer en cas de modification du barème par notre organisme collecteur.

De Dietrich

E-PILOT

OPTIONS TABLEAUX DE COMMANDE



Le tableau de commande E-Pilot équipe les chaudières MCR 2, CFU EcoNox, CFU C… Plus et les pompes à chaleur Alezio S, Alezio S Compact, Alezio S V200 et Strateo y compris les versions hybrides et permet la gestion (avec programmation) d'un circuit direct, d'un circuit sur vanne 3 voies et la production ECS.

- E-Pilot est équipé d'un écran rétro-éclairé en texte clair avec un accès rapide aux consignes de températures.
- La commande de 1 jusqu'à 3 circuits avec vanne mélangeuse est possible par la mise en place d'1 ou 2 " platine + sonde pour vanne " (option). La mise en route ou l'arrêt du générateur en fonction de la température extérieure est activée par raccordement d'une sonde extérieure.
- Pour les pompes à chaleur : la mise en route ou l'arrêt du compresseur ainsi que le passage du mode chaud au mode rafraîchissement est activé grâce au raccordement de la sonde extérieure livrée d'usine. La température, la pression et l'état de fonctionnement de l'appareil sont clairement affichés.
- Pour le suivi de l'installation, possibilité de lire l'historique des défauts ainsi que les compteurs horaires de fonctionnement.
- Pour chaque circuit, une page d'écran est dédié : mode de fonctionnement et température de consigne clairement indiqués.

	RÉF.	DÉSIGNATION	COLIS	PRIX HT (€)
OPTIONS TABLEAU DE COMMANDE E-PILOT				
	7628142	PLATINE + SONDE POUR 1 VANNE MÉLANGEUSE (LONG. 2,5 M) POUR CFU ECONOX ET CFU C… PLUS CONDENS	MY440	**447,50**
	7683828	KIT RÉGULATION 2 CIRCUITS POUR ALEZIO S ET ALEZIO S COMPACT	EH783	**176,70**
	7689751	KIT RÉGULATION 2 CIRCUITS POUR ALEZIO S V 200 ET ALEZIO O HYBRID	EH862	**161,90**
	7726492	KIT RÉGULATION 2 CIRCUITS POUR STRATEO ET STRATEO R32	EH916	**173,50**
	7800385	KIT DE RÉGULATIONS 2 CARTES SCB 17 POUR LA GAMME MCR 2		**394,00**
	7847503	KIT DE RÉGULATION 2ND CIRC SCB17 + SONDE DE DÉPART POUR ALEZIO M R32		**525,00**
	7683828	KIT DE RÉGULATION 2 CIRCUITS ALEZIO S R32	EH783	**176,70**
	88017017	SONDE DÉPART V3V Permet la gestion du circuit de chauffage mélangé.	AD199	**121,00**
	100000030	SONDE ECS (LONG. 5 M) Elle permet la régulation avec priorité de la température et la programmation de la production d'eau chaude sanitaire par un préparateur à accumulation.	AD212	**74,50**
	85757741	SONDE EXTÉRIEURE Permet la gestion des circuits par mesure de la température extérieure.	FM46	**60,00**
	7776874	SONDE EXTÉRIEURE (SANS FIL) Compatible uniquement avec la passerelle de communication du Smart TC RF (AD341).	AD346	**124,80**
	7768817	THERMOSTAT D'AMBIANCE PROGRAMMABLE Ce thermostat assure la régulation du chauffage selon plusieurs modes de fonctionnement : AUTOMATIQUE : selon la programmation horaire la température de consigne passe automatique de Confort à Économique et inversement. Il est aussi possible de rester en Confort permanent, Réduit permanent ou Hors gel permanent ; ABSENT : ce mode permet de régler une température permanente entre 5° et 15° ; MANUEL : ce mode permet de passer de confort à économique (ou inversement) jusqu'au prochain changement de programme. ; ARRÊT : ce mode permet d'arrêter la demande de chauffe en été par exemple.	AD337 (FILAIRE)	**134,00**
	7768818		AD338 (SANS FILS)	**324,00**
	88017859	THERMOSTAT D'AMBIANCE NON PROGRAMMABLE (FILAIRE) Ce thermostat d'ambiance permet de réguler la température ambiante entre 6 et 30 °C par action sur le brûleur.	AD140	**71,00**
	7691375	SONDE D'AMBIANCE CONNECTÉ SMART TC° (R-BUS FILAIRE) La sonde d'ambiance connecté SMART TC° est conçu pour être raccordé en câble R-BUS. Il permet le pilotage à distance du chauffage et de l'eau chaude sanitaire via une appli à télécharger gratuitement, facile de prise en main par l'utilisateur avec possibilité de donner accès à son installation au professionnel.	AD324	**289,00**
	7691377	SONDE D'AMBIANCE CONNECTÉ SMART TC° RF (SANS FIL) Pour communication en ON/OFF, en OpenTherm ou en Natif.	AD341	**479,00**
	7765144	SONDE D'AMBIANCE SMART TC° RF (SANS FIL) POUR 2E CIRCUIT.	AD342	**226,00**

ÉCO-PART. **0,12** **0,02**
HT (€) EN SUS

Les montants des éco-participations sont susceptibles d'évoluer en cas de modification du barème par notre organisme collecteur.

DIEMATIC EVOLUTION

OPTIONS TABLEAUX DE COMMANDE



Le tableau Diematic Evolution équipe des chaudières ou des pompes à chaleur, elle intègre d'origine une régulation programmable en fonction de la température extérieure. De base ce tableau permet de piloter jusque 3 circuits vannes 3 voies et 2 zones d'eau chaude sanitaire. Le tableau Diematic Evolution permet la gestion de la cascade jusque 8 générateurs.

- L'écran d'accueil permet d'analyser l'état de l'installation d'un seul coup d'œil.
- Accès à tous les réglages de manière intuitive avec un seul bouton rotatif et de validation.
  - Écran couleur avec texte claire. Explication pour chaque paramètre
  - Courbe de chauffe graphique et dynamique
  - Aide aux diagnostics par messages d'alertes en texte clair

	RÉF.	DÉSIGNATION	COLIS	PRIX HT (€)
OPTIONS TABLEAU DE COMMANDE DIEMATIC EVOLUTION				
	100000030	SONDE POUR EAU CHAUDE SANITAIRE (LONG. 5 M) Elle permet la régulation avec priorité de la température et la programmation de la production d'eau chaude sanitaire par un préparateur à accumulation.	AD212	**74,50**
	88017017	SONDE DÉPART APRÈS VANNE (LONG. 2,5 M) 1 ou 2 sondes sont nécessaires pour raccorder le 1er circuit et le 2ème avec vanne mélangeuse sur une chaudière équipée d'une régulation DIEMATIC Evolution.	AD199	**121,00**
	100013304	PLATINE + SONDE POUR 1 VANNE MÉLANGEUSE (LONG. 2,5 M) Elle permet de commander une vanne mélangeuse à moteur électromécanique ou électrothermique. La carte s'implante dans le tableau DIEMATIC Evolution et se raccorde par connecteurs embrochables. DIEMATIC Evolution peut recevoir 1 option "platine + sonde", lui permettant la commande de 1 vanne mélangeuse supplémentaire.	AD249	**233,80**
	100013305	SONDE SYSTÈME (LONG. 5 M) Comprend 1 sonde pour la gestion d'un ballon tampon ou d'une cascade avec un appareil équipé d'un tableau Diematic Evolution (chaudière ou une pompe à chaleur ou une VM Diematic Evolution).	AD250	**68,00**
	7663618	CÂBLE S-BUS (AVEC TERMINAISONS) LG 1,5 M Permet la liaison entre les chaudières dans les installations cascades	AD308	**51,10**
	7663561	CÂBLE S-BUS (AVEC TERMINAISONS LG 12 M) Permet la liaison entre les chaudières dans les installations cascades	AD309	**151,30**
	7663619	CÂBLE S-BUS (AVEC TERMINAISONS) LG 20 M Permet la liaison entre les chaudières dans les installations cascades	AD310	**201,00**
	7688305	TERMINAISONS S-BUS	AD321	**75,60**
	85757741	SONDE EXTÉRIEURE Permet la gestion des circuits par mesure de la température extérieure.	FM46	**60,00**
	7768817	THERMOSTAT D'AMBIANCE PROGRAMMABLE Ce thermostat assure la régulation du chauffage selon plusieurs modes de fonctionnement : AUTOMATIQUE : selon la programmation horaire la température de consigne passe automatique de Confort à Économique et inversement. Il est aussi possible de rester en Confort permanent, Réduit permanent ou Hors gel permanent ; ABSENT : ce mode permet de régler une température permanente entre 5° et 15° ; MANUEL : ce mode permet de passer de confort à économique (ou inversement) jusqu'au prochain changement de programme. ; ARRÊT : ce mode permet d'arrêter la demande de chauffe en été par exemple.	AD337 (FILAIRE)	**134,00**
	7768818		AD338 (SANS FILS)	**324,00**
	88017859	THERMOSTAT D'AMBIANCE NON PROGRAMMABLE (FILAIRE) Ce thermostat d'ambiance permet de réguler la température ambiante entre 6 et 30 °C par action sur le brûleur.	AD140	**71,00**
	7691375	SONDE D'AMBIANCE CONNECTÉ SMART TC° (R-BUS FILAIRE) La sonde d'ambiance connecté SMART TC° est conçu pour être raccordéen câble R-BUS. Il permet le pilotage à distance du chauffage et de l'eau chaude sanitaire via une appli à télécharger gratuitement, facile de prise en main par l'utilisateur avec possibilité de donner accès à son installation au professionnel.	AD324	**289,00**
	7691377	SONDE D'AMBIANCE CONNECTÉ SMART TC° RF (SANS FIL) Pour communication en ON/OFF, en OpenTherm ou en Natif.	AD341	**479,00**
	7765144	SONDE D'AMBIANCE SMART TC° RF (SANS FIL) POUR 2E CIRCUIT.	AD342	**226,00**
	7776874	SONDE EXTÉRIEURE (SANS FIL) Compatible uniquement avec la passerelle de communication du Smart TC RF (AD341).	AD346	**124,80**
	7721982	GTW 08 INTERFACE MODBUS	AD332	**243,30**
	7756023	GTW 21 INTERFACE BACNET		**295,00**
	7676561	VM DIEMATIC EVOLUTION	AD315	**1 579,00**

ÉCO-PART. **0,12** **0,02**
HT (€) EN SUS

Les montants des éco-participations sont susceptibles d'évoluer en cas de modification du barème par notre organisme collecteur.

De Dietrich

DIEMATIC ISYSTEM

OPTIONS TABLEAUX DE COMMANDE



Le tableau DIEMATIC iSystem intègre d'origine une régulation programmable en fonction de la température extérieure. De base ce tableau permet de piloter jusqu'à 2 circuits vannes 3 voies, 1 circuit direct et 1 zone d'eau chaude sanitaire. Le tableau DIEMATIC iSystem peut piloter jusqu'à 9 chaudières en cascade.

- Accès direct à tous les réglages de façon intuitive
  - Écran LCD large, avec affichage texte multi-lignes (par ex. explication claire des paramètres qu'on règle), affichage de la pente de chauffe sous forme graphique, aide au diagnostic grâce à l'affichage des courbes de températures et d'un historique des dernières erreurs dans leur contexte,
  - Touches de sélection des modes de fonctionnement, des températures, d'accès aux programmes et paramètres de réglages complétées par un simple bouton rotatif pour ajuster ou confirmer les valeurs réglées et faire défiler les menus.

	RÉF.	DÉSIGNATION	COLIS	PRIX HT (€)
OPTIONS TABLEAU DE COMMANDE DIEMATIC ISYSTEM				
	100000030	SONDE POUR EAU CHAUDE SANITAIRE (LONG. 5 M) Elle permet la régulation avec priorité de la température et la programmation de la production d'eau chaude sanitaire par un préparateur à accumulation.	AD212	**74,50**
	88017017	SONDE DÉPART APRÈS VANNE (LONG. 2,5 M). Cette sonde est nécessaire pour raccorder le 1er circuit avec vanne mélangeuse sur une chaudière équipée d'une régulation DIEMATIC iSystem.	AD199	**121,00**
	100013304	PLATINE + SONDE POUR 1 VANNE MÉLANGEUSE (LONG. 2,5 M) Elle permet de commander une vanne mélangeuse à moteur électromécanique ou électrothermique. La carte s'implante dans le tableau DIEMATIC iSystem et se raccorde par connecteurs embrochables. DIEMATIC iSystem peut recevoir 1 option "platine + sonde", lui permettant la commande de 1 vanne mélangeuse supplémentaire.	AD249	**233,80**
	100018924	SONDE D'AMBIANCE CDI D. ISYSTEM	AD285	**250,00**
	100018923	SONDE D'AMBIANCE À DISTANCE INTERACTIVE "RADIO" CDR D. ISYSTEM	AD284	**334,00**
	100013307	MODULE CHAUDIÈRE "RADIO" (ÉMETTEUR)	AD252	**175,00**
		Elles permettent depuis la pièce où elles sont installées, de déroger à toutes les instructions du tableau DIEMATIC iSystem. Par ailleurs, elles permettent l'auto-adaptivité de la loi de chauffe du circuit concerné (une CDI D. iSystem ou CDR D. iSystem par circuit). Dans le cas de la CDR D. iSystem, les données sont transmises par ondes radio depuis leur lieu d'installation jusqu'au boîtier émetteur/récepteur (colis AD252) placé à proximité de la chaudière.		
	100013306	SONDE EXTÉRIEURE RADIO	AD251	**114,30**
	100013307	MODULE CHAUDIÈRE RADIO (ÉMETTEUR RADIO)	AD252	**175,00**
		La sonde extérieure radio est livrable en option pour les installations où la mise en place de la sonde extérieure filaire livrée avec le tableau DIEMATIC iSystem s'avérerait trop complexe. Si cette sonde est utilisée : • avec une commande à distance filaire (AD285 ou FM52), il est nécessaire de commander en plus le "Module chaudière radio" • avec une commande à distance radio (AD284) déjà associée à un "Module chaudière radio" (AD252), la commande d'un 2e module n'est pas nécessaire.		
	85757747	SONDE D'AMBIANCE SIMPLIFIÉE Elle permet depuis la pièce où elle est installée de déroger à certaines instructions du tableau DIEMATIC iSystem : • dérogation du programme et de consigne de la température ambiante. Par ailleurs, elle permet l'auto-adaptivité de la courbe de chauffe du circuit concerné (1 CDS par circuit).	FM52	**147,00**
	88017851	CÂBLE DE LIAISON BUS (LONG. 12 M) Le câble BUS permet la liaison entre 2 chaudières équipées du tableau DIEMATIC iSystem dans le cadre d'une installation en cascade, ainsi que le raccordement d'une régulation DIEMATIC VM iSystem ou d'un transmetteur d'un réseau de télégestion.	AD134	**162,90**
	88017836	CÂBLE DE LIAISON INTER-MODULE (LONG. 1,5 M) Il permet l'interconnexion de deux régulations murales VM DIEMATIC iSystem.	AD124	**127,00**
	81997720	CÂBLE DE LIAISON (LONG. 40 M) Il est destiné à remplacer indifféremment les câbles 12 m et 1 m, lorsque ces derniers s'avèrent trop courts.	DB119	**223,20**
	100013305	SONDE POUR BALLON TAMPON : SYSTÈME (LONG. 5 M) Comprend 1 sonde pour la gestion d'un ballon tampon avec une chaudière équipée d'un tableau de commande DIEMATIC iSystem	AD250	**68,00**
	88017858	PROLONGATEUR DE CÂBLE BUS Cet accessoire permet de connecter entre eux deux câbles BUS, dans le cas où les deux chaudières à relier sont trop éloignées l'une de l'autre.	AD139	**36,80**
	100004781	SONDE À PLONGEUR AVEC DOIGT DE GANT La sonde à plongeur NTC 147 est livrée avec un boîtier de raccordement IP 54 et avec un doigt de gant Ø 1/2», longueur utile sous tête 120 mm.	AD218	**289,90**
	7714175	GTW26 DIEMATIC ISYSTEM/M3-MODBUS	AD325	**259,20**

ÉCO-PART. **0,12** **0,02**
HT (€) EN SUS

Les montants des éco-participations sont susceptibles d'évoluer en cas de modification du barème par notre organisme collecteur.

DIEMATIC 3 ET DIEMATIC-M3

OPTIONS TABLEAUX DE COMMANDE



Les tableaux DIEMATIC 3 et DIEMATIC-m3 intègrent d'origine une régulation programmable en fonction de la température extérieure. De base ces tableaux peuvent piloter jusqu'à 2 circuits vannes 3 voies et 1 zone d'eau chaude sanitaire. Les tableaux DIEMATIC 3 et DIEMATIC-M3 peuvent piloter jusqu'à 9 chaudières en cascade.

- 2 niveaux d'accès aux réglages : volet fermé et volet ouvert
  - Écran LCD rétro-éclairé avec affichage en clair des date, heure et programme en cours ; affichage des modes de fonctionnement en cours par symboles explicites,
  - Volet fermé : touches de sélection du mode de fonctionnement et de réglage des températures complétées par 2 touches de réglage + ou -,
  - Volet ouvert : Touches de sélection des programmes standards ou personnalisables, de sélection des circuits et de défilement des menus pour avoir accès aux réglages.

	RÉF.	DÉSIGNATION	COLIS	PRIX HT (€)
OPTIONS TABLEAU DE COMMANDE DIEMATIC 3 ET DIEMATIC-M3				
	100000030	SONDE POUR EAU CHAUDE SANITAIRE (LONG. 5 M) Elle permet la régulation avec priorité de la température et la programmation de la production d'eau chaude sanitaire par un préparateur à accumulation.	AD212	**74,50**
	85757743	PLATINE + SONDE POUR 1 VANNE MÉLANGEUSE (LONGUEUR 2,5 M) Elle permet de commander une vanne mélangeuse à moteur électromécanique ou électrothermique. La carte s'implante dans le tableau DIEMATIC 3 ou DIEMATIC-m3 et se raccorde par connecteurs embrochables. DIEMATIC 3 ou DIEMATIC-M 3 peut recevoir 1 ou 2 options "platine + sonde", lui permettant la commande de 1 ou 2 vannes mélangeuses.	FM48	**270,00**
	100018924	SONDE D'AMBIANCE CDI D. ISYSTEM	AD285	**250,00**
	100018923	SONDE D'AMBIANCE "RADIO" CDR D. ISYSTEM (SANS ÉMETTEUR RADIO)	AD284	**334,00**
	100013307	MODULE CHAUDIÈRE "RADIO" (ÉMETTEUR)	AD252	**175,00**
		Elles permettent depuis la pièce où elles sont installées, de déroger à toutes les instructions du tableau DIEMATIC iSystem. Par ailleurs, elles permettent l'auto-adaptivité de la loi de chauffe du circuit concerné (une CDI D. iSystem ou CDR D. iSystem par circuit). Dans le cas de la CDR D. iSystem, les données sont transmises par ondes radio depuis leur lieu d'installation jusqu'au boîtier émetteur/récepteur (colis AD252) placé à proximité de la chaudière.		
	85757747	SONDE D'AMBIANCE SIMPLIFIÉE AVEC SONDE D'AMBIANCE Elle permet depuis la pièce où elle est installée de déroger à certaines instructions du tableau DIEMATIC-m3 : • dérogation du programme et de consigne de la température ambiante. Par ailleurs, elle permet l'auto-adaptivité de la courbe de chauffe du circuit concerné (1 CDS par circuit).	FM52	**147,00**
	100013306	SONDE EXTÉRIEURE RADIO	AD251	**114,30**
	100013307	MODULE CHAUDIÈRE RADIO (ÉMETTEUR RADIO)	AD252	**175,00**
		La sonde extérieure radio est livrable en option pour les installations où la mise en place de la sonde extérieure filaire livrée avec le tableau DIEMATIC iSystem s'avérerait trop complexe. Si cette sonde est utilisée : • avec une commande à distance filaire (AD285 ou FM52), il est nécessaire de commander en plus le "Module chaudière radio" • avec une commande à distance radio (AD284) déjà associée à un "Module chaudière radio" (AD252), la commande d'un 2e module n'est pas nécessaire.		
	88017851	CÂBLE DE LIAISON BUS LG 12 M	AD134	**162,90**
	7714175	GTW26 DIEMATIC ISYSTEM/M3-MODBUS	AD325	**259,20**
+ POUR GT 220				
	100004294	PLATINE 2 ALL./MOD./V 3 V Cette platine permet la commande d'une chaudière GT 220 D équipée d'un brûleur 2 allures ou modulant. Elle comprend également la commande et la programmation d'un circuit avec vanne mélangeuse 3 voies ; la sonde départ après vanne (colis AD199) est cependant à commander séparément (option).	AD217	**420,00**
	88017017	SONDE DÉPART APRÈS VANNE (LONG. 2,5 M) Cette sonde est nécessaire en cas d'utilisation de la "platine 2 all./mod./V 3 V" pour la commande d'1 circuit avec vanne mélangeuse.	AD199	**121,00**
+ POUR GT 330				
	88017017	SONDE DÉPART APRÈS VANNE (LONG. 2,5 M) Cette sonde est nécessaire pour raccorder le 1er circuit avec vanne mélangeuse sur une chaudière équipée du tableau de commande DIEMATIC-m 3 lorsqu'il n'y a pas de circuit direct (sans vanne).	AD199	**121,00**
	85757747	SONDE D'AMBIANCE SIMPLIFIÉE AVEC SONDE D'AMBIANCE Elle permet depuis la pièce où elle est installée de déroger à certaines instructions du tableau DIEMATIC-m3 : • dérogation du programme et de consigne de la température ambiante. Par ailleurs, elle permet l'auto-adaptivité de la courbe de chauffe du circuit concerné (1 CDS par circuit).	FM52	**147,00**
DIVERS				
	81997720	CÂBLE DE LIAISON (LONG. 40 M) Le câble blindé longueur 40 m est destiné à remplacer le câble BUS 12 m (colis AD134) lorsque ce dernier s'avère trop court.	DB119	**223,20**
	88017858	PROLONGATEUR DE CÂBLE BUS Cet accessoire permet de connecter entre eux deux câbles BUS, dans le cas où les deux chaudières à relier sont trop éloignées l'une de l'autre.	AD139	**36,80**
	100004781	SONDE À PLONGEUR AVEC DOIGT DE GANT La sonde à plongeur NTC 147 est livrée avec un boîtier de raccordement IP 54 et avec un doigt de gant Ø 1/2», longueur utile sous tête 120 mm.	AD218	**289,90**

ÉCO-PART. **0,12** **0,02**

HT (€) EN SUS

Les montants des éco-participations sont susceptibles d'évoluer en cas de modification du barème par notre organisme collecteur.

IX... ET IX-M...

OPTIONS TABLEAUX DE COMMANDE



Le tableau de commande des IX et IX-M est un tableau très évolué intègre d'origine une régulation électronique programmable permettant la gestion des applications tertiaires les plus complexes.

- L'ensemble des réglages s'effectuent depuis le tableau de commande installé en façade de la chaudière. Le tableau de commande possède un afficheur rétro-éclairé qui permet une manipulation simple et facile. L'ergonomie de commande permet, à l'aide d'un bouton rotatif, une navigation intuitive entre des menus déroulants et le display affiche de manière simple en texte clair les données de fonctionnement les plus importantes (heure, températures, modes de fonctionnement,...) et l'état des différents composants de l'installation (vannes, pompes,...).
- La régulation électronique programmable adapte la température de la chaudière par action sur le brûleur modulant en fonction de la température extérieure (la sonde extérieure est livrée avec la chaudière) et éventuellement de la température ambiante si une commande à distance interactive est raccordée (option SA47).
- D'origine, la régulation est à même de faire fonctionner une installation de chauffage central avec 1 circuit direct et 1 circuit ECS (sonde ECS à commander en option SA49). Le raccordement de la sonde ECS permet la programmation et la gestion du circuit ECS.
- Jusqu'à 3 circuits peuvent être gérés par la régulation : 1 direct + 2 circuits avec vanne mélangeuse. Chacun des circuits avec vanne mélangeuse est piloté par un module de régulation circuit vanne 3 voies (colis SA45 comprenant la sonde départ). Chacun de ces circuits peut être équipé d'une sonde d'ambiance SA47 disponible en option.
- Cette régulation a été spécifiquement développée pour permettre la gestion optimale de systèmes combinant différents générateurs de chauffage (chaudières en cascade, chaudière bois, chaudière fuel, système solaire, ballons tampons…). Elle permet à l'installateur de paramétrer l'ensemble de l'installation de chauffage quel que soit son degré de complexité.
  Dans le cas d'installations plus importantes, il est possible de raccorder en cascade jusqu'à 16 chaudières (voir feuillet technique « Cascades IX et IX-M»).
  Chaque chaudière de la cascade pouvant gérer jusqu'à 3 circuits.
- Elle peut aussi assurer la gestion (sans programmation) de la chaudière par l'intermédiaire d'un signal 0 - 10 V paramétrable.

	RÉF.	DÉSIGNATION	COLIS	PRIX HT (€)
OPTIONS TABLEAU DE COMMANDE IX ET IX-M				
	7712268	SONDE D'AMBIANCE PROGRAMMABLE FILAIRE Appareil d'ambiance avec écran rétroéclairé avec menu déroulant et texte clair • Choix du mode de fonctionnement : Automatique (3 programmes différents), Manuel, Hors Gel, Vacances… • Accès aux paramètres chaudières • Alertes de dysfonctionnement avec codes défaut et historique de panne • Gestion de 2 circuits Des sondes d'ambiance peuvent être ajoutées au système pour augmenter la performance énergétique.	SA47	**140,00**
	7695736	MODULE DE RÉGULATION CIRCUIT VANNE 3 VOIES, INTÉGRABLE Module de régulation intégrable dans la chaudière, pouvant gérer un circuit avec vanne 3 voies (sonde départ incluse) ou un ballon ECS solaire.	SA45	**490,90**
	7695737	MODULE DE RÉGULATION CIRCUIT VANNE 3 VOIES, MURAL Module de régulation à fixer au mur, pouvant gérer un circuit avec vanne 3 voies (sonde départ incluse) ou un ballon ECS solaire.	SA44	**537,50**
	7709438	MODULE DE COMMUNICATION OCI 345 (MODULE LPB) Se monte dans le tableau de la chaudière et permet de raccorder des chaudières en cascade ou un web serveur.	SA50	**104,00**
	7768817	THERMOSTAT D'AMBIANCE PROGRAMMABLE Ces thermostats assurent la régulation du chauffage selon plusieurs modes de fonctionnement : AUTOMATIQUE : selon la programmation horaire la température de consigne passe automatique de Confort à Économique et inversement.	AD337 (FILAIRE)	**134,00**
	7768818	Il est aussi possible de rester en Confort permanent, Réduit permanent ou Hors gel permanent ; ABSENT : ce mode permet de régler une température permanente entre 5° et 15° ; MANUEL : ce mode permet de passer de confort à économique (ou inversement) jusqu'au prochain changement de programme. ; ARRÊT : ce mode permet d'arrêter la demande de chauffe en été par exemple.	AD338 (SANS FILS)	**324,00**
	7649289	SONDE D'AMBIANCE CONNECTÉ SMART TC° « OT « POUR RACCORDEMENT EN ON/OFF OU EN OPENTHERM (FILAIRE)	AD311	**378,00**
	7691377	SONDE D'AMBIANCE CONNECTÉ SMART TC° RF (SANS FIL) Pour communication en ON/OFF, en OpenTherm ou en Natif.	AD341	**479,00**
OPTIONS TABLEAU DE COMMANDE IX				
	7709437	SONDE DOIGT DE GANT UNIVERSELLE (LONG. 6 M) Sonde prévue pour être montée dans des doigts de gant, cette sonde peut être utilisée pour les ballons ECS, les ballons tampon…	SA49	**31,10**
	7709436	SONDE D'APPLIQUE UNIVERSELLE (LONG. 6 M) Sonde pour pose en applique pouvant être utilisée pour les températures de départ et/ou les températures de retour.	SA48	**47,80**
	7670186	SONDE EXTÉRIEURE Fournie avec la chaudière.	HX94	**59,10**
	7695735	RÉGULATION MURALE VM HSM Contrôleur de chaudière en LPB, 0-10V ou ON/OFF et contrôleur de zone : 1 circuit vanne 3 voies. Voir feuillet technique VM HSM.	SA43	**1 350,00**

ÉCO-PART. **0,12** **0,02**
HT (€) EN SUS

Les montants des éco-participations sont susceptibles d'évoluer en cas de modification du barème par notre organisme collecteur.

Détails des données
Voir feuillet technique

RÉGULATION

VM DIEMATIC EVOLUTION

RÉGULATION MURALE



La régulation électronique VM Diematic Evolution, intégrée dans un boîtier mural, permet le pilotage et la régulation de 3 circuits chauffage et de 2 circuits ECS, chacun des circuits chauffage pouvant être un circuit direct ou un circuit avec vanne mélangeuse 3 voies motorisée. Elle permet aussi la gestion de la cascade jusqu'à 8 générateurs.

- Il est possible de relier une VM Diematic Evolution avec une chaudière et/ou une pompe à chaleur et une autre Diematic Evolution et de réaliser ainsi de nombreuses combinaisons quel que soit le type d'installation :
  - VM Diematic Evolution peut être utilisée en combinaison avec les chaudières et pompes à chaleur équipées d'un S-BUS pour gérer des circuits de chauffage et ECS supplémentaires
  - VM Diematic Evolution peut-être intégrée en relation avec un ou plusieurs générateurs équipés de Diematic Evolution ou avec une DIEMACONTROL qui permet la gestion des MMTC
  - VM Diematic Evolution peut-être intégrée dans un système Diematic iSystem via le Modbus Diematic iSystem en suiveuse uniquement.
  - VM Diematic Evolution peut également être utilisé seule de manière autonome pour réguler les circuits de chauffage et ECS en fonction de la température extérieure (sonde à commander séparément FM46)
- Elle sait aussi piloter une cascade de chaudières ou pompes à chaleur équipées d'un tableau Diematic Evolution
- VM Diematic Evolution possède également une entrée 0-10 V et tout ou rien.
- Dimensions : longueur : 320 mm, hauteur : 260 mm, profondeur : 130 mm
- Indice de protection : IP 21 - Porte sur charnière réversible, verrouillable et plombable

OPTIONS RÉGULATION MURALE VM DIEMATIC EVOLUTION

	RÉF.	DÉSIGNATION	COLIS	PRIX HT (€)
	85757741	SONDE EXTÉRIEURE	FM46	**60,00**
	100000030	SONDE POUR EAU CHAUDE SANITAIRE (LONG. 5 M) Elle permet la régulation avec priorité de la température et la programmation de la production d'eau chaude sanitaire par un préparateur à accumulation.	AD212	**74,50**
	88017017	SONDE DÉPART APRÈS VANNE (LONG. 2,5 M) Cette sonde permet de mesurer la température de départ de l'eau de chauffage.	AD199	**121,00**
	100013305	SONDE SYSTÈME (LONG. 5 M) Comprend 1 sonde pour la gestion d'un ballon tampon ou d'une cascade avec un appareil équipé d'un tableau Diematic Evolution (chaudière ou une pompe à chaleur ou une VM Diematic Evolution).	AD250	**68,00**
	7691375	SONDE D'AMBIANCE CONNECTÉ SMART TC° (R-BUS FILAIRE) La sonde d'ambiance connecté SMART TC° est conçu pour être raccordéen câble R-BUS. Il permet le pilotage à distance du chauffage et de l'eau chaude sanitaire via une appli à télécharger gratuitement, facile de prise en main par l'utilisateur avec possibilité de donner accès à son installation au professionnel.	AD324	**289,00**
	7691377	SONDE D'AMBIANCE CONNECTÉ SMART TC° RF (SANS FIL) Pour communication en ON/OFF, en OpenTherm ou en Natif.	AD341	**479,00**
	7765144	SONDE D'AMBIANCE SMART TC° RF (SANS FIL) POUR 2E CIRCUIT.	AD342	**226,00**
	7768817	THERMOSTAT D'AMBIANCE PROGRAMMABLE Ces thermostats assurent la régulation du chauffage selon plusieurs modes de fonctionnement : AUTOMATIQUE : selon la programmation horaire la température de consigne passe automatique de Confort à Économique et inversement.	AD337 (FILAIRE)	**134,00**
	7768818	Il est aussi possible de rester en Confort permanent, Réduit permanent ou Hors gel permanent ; ABSENT : ce mode permet de régler une température permanente entre 5° et 15° ; MANUEL : ce mode permet de passer de confort à économique (ou inversement) jusqu'au prochain changement de programme. ; ARRÊT : ce mode permet d'arrêter la demande de chauffe en été par exemple.	AD338 (SANS FILS)	**324,00**
	100013304	PLATINE + SONDE POUR 1 VANNE MÉLANGEUSE (LONG. 2,5 M) Elle permet de commander une vanne mélangeuse à moteur électromécanique ou électrothermique. La carte s'implante dans le boîtier du tableau Diematic Evolution et se raccorde par connecteurs embrochables. VM Diematic Evolution peut recevoir 1 option "platine + sonde", lui permettant la commande de 1 vanne mélangeuse supplémentaire.	AD249	**233,80**
	7663618	CÂBLE S-BUS (AVEC TERMINAISONS) LG 1,5 M Le câble BUS permet la liaison entre 2 chaudières équipées du tableau Diematic Evolution ou IniControl 2 dans le cadre d'une installation en cascade. Le câble permet également le raccordement entre 2 VM Diematic Evolution.	AD308	**51,10**
	7663561	CÂBLE S-BUS (AVEC TERMINAISONS) LG 12 M Le câble BUS permet la liaison entre 2 chaudières équipées du tableau Diematic Evolution ou IniControl 2 dans le cadre d'une installation en cascade. Le câble permet également le raccordement entre 2 VM Diematic Evolution.	AD309	**151,30**
	7663619	CÂBLE S-BUS (AVEC TERMINAISONS) LG 20 M Le câble BUS permet la liaison entre 2 chaudières équipées du tableau Diematic Evolution ou IniControl 2 dans le cadre d'une installation en cascade. Le câble permet également le raccordement entre 2 VM Diematic Evolution.	AD310	**201,00**
	7688305	TERMINAISONS S-BUS	AD321	**75,60**
	88017851	CÂBLE DE LIAISON MODBUS (LONG. 12 M) Il permet la liaison entre la régulation murale VM Diematic Evolution et le tableau DIEMATIC iSystem de la chaudière.	AD134	**162,90**
	88017836	CÂBLE DE LIAISON INTER-MODULE (LONG. 1,5 M) Il permet la liaison entre la régulation murale VM Diematic Evolution et le tableau DIEMATIC iSystem de la chaudière.	AD124	**127,00**
	81997720	CÂBLE DE LIAISON MODBUS (LONG. 40 M) Il est destiné à remplacer indifféremment les câbles 12 m et 1 m, lorsque ces derniers s'avèrent trop courts.	DB119	**223,20**

Détails des données
Voir feuillet technique

ÉCO-PART. **0,12** **0,02**
HT (€) EN SUS

Les montants des éco-participations sont susceptibles d'évoluer en cas de modification du barème par notre organisme collecteur.

PRIX H.T.	VM Diematic EVOLUTION
	N° colis. AD315
VM Diematic Evolution	Réf. 7676561
	€ **1 579,00**

De Dietrich

VM DIEMATIC ISYSTEM

RÉGULATION MURALE



La régulation électronique VM Diematic iSystem, intégrée dans un boîtier mural, permet le pilotage et la régulation de 2 circuits chauffage et d'un circuit ECS, chacun des circuits chauffage pouvant être un circuit direct ou un circuit avec vanne mélangeuse 3 voies motorisée.

- Il est possible de relier entre elles jusqu'à 20 régulations VM Diematic iSystem et de réaliser ainsi de nombreuses combinaisons quel que soit le type d'installation :
  - VM Diematic iSystem peut être utilisée en relation avec un générateur existant pour piloter des circuits chauffage et ECS supplémentaires. Dans ce cas elle communiquera avec le générateur via un câble BUS (par exemple chaudière De Dietrich équipée d'un tableau de commande DIEMATIC iSystem).
  - VM Diematic iSystem peut également être utilisée seule de manière autonome pour réguler des circuits chauffage et ECS en fonction de la température extérieure (sonde à commander séparément – colis FM46) indépendamment du générateur.

  De plus, VM Diematic iSystem pourra piloter une chaudière via OpenTherm (sortie existante sur VM Diematic iSystem) pour une chaudière équipée d'un bus OpenTherm, ou en « ON/OFF » par l'intermédiaire du contact auxiliaire pour tout autre générateur (brûleur, PAC, chaudière bois…).
- Elle sait aussi piloter une cascade de chaudières :
  - équipées d'un tableau de commande DieiSystem
  - équipées d'un BUS OpenTherm via une carte interface (1 carte par générateur) ;
- VM Diematic iSystem est aussi équipée d'une sortie auxiliaire permettant outre la commande éventuelle en ON/OFF d'un générateur, la commande d'une pompe de circulation, d'une pompe primaire, d'un 2e circuit ECS, d'un signal d'alarme etc. Elle possède également une entrée 0-10V pouvant être configurée pour une commande téléphonique en tout ou rien.
- Dimensions : longueur : 320 mm, hauteur : 260 mm, profondeur : 130 mm
- Indice de protection : IP 65 - Porte sur charnière réversible, verrouillable et plombable

OPTIONS RÉGULATION MURALE VM DIEMATIC ISYSTEM

	RÉF.	DÉSIGNATION	COLIS	PRIX HT (€)
	85757741	SONDE EXTÉRIEURE	FM46	**60,00**
	100000030	SONDE POUR EAU CHAUDE SANITAIRE (LONG. 5 M) Elle permet la régulation avec priorité de la température et la programmation de la production d'eau chaude sanitaire par un préparateur à accumulation.	AD212	**74,50**
	88017017	SONDE DÉPART APRÈS VANNE (LONG. 2,5 M) Cette sonde permet de mesurer la température de départ de l'eau de chauffage.	AD199	**121,00**
	100013305	SONDE SYSTÈME (LONG. 5 M) Comprend 1 sonde pour la gestion d'un ballon tampon avec une chaudière équipée d'une régulation murale VM DIEMATIC iSystem. Peut servir comme sonde départ cascade.	AD250	**68,00**
	100018924	SONDE D'AMBIANCE CDI D. ISYSTEM	AD285	**250,00**
	100018923	SONDE D'AMBIANCE "RADIO" CDR D. ISYSTEM (SANS ÉMETTEUR RADIO)	AD284	**334,00**
	100013307	MODULE CHAUDIÈRE "RADIO" (ÉMETTEUR)	AD252	**175,00**
		Ces commandes à distance permettent depuis la pièce où elles sont installées, de déroger à toutes les instructions de la régulation DIEMATIC VM iSystem. Par ailleurs, elles permettent l'auto-adaptivité de la loi de chauffe du circuit concerné (une CDI D. iSystem ou CDR D. iSystem par circuit). Dans le cas de la CDR D. iSystem, les données sont transmises par ondes radio depuis leur lieu d'installation jusqu'au boîtier émetteur/récepteur (colis AD252) placé à proximité de la chaudière.		
	85757747	SONDE D'AMBIANCE SIMPLIFIÉE Elle permet depuis la pièce où elle est installée de déroger à certaines instructions de la régulation VM DIEMATIC iSystem : • dérogation du programme et de consigne de la température ambiante. Par ailleurs, elle permet l'auto-adaptivité de la courbe de chauffe du circuit concerné (1 CDS par circuit).	FM52	**147,00**
	100013306	SONDE EXTÉRIEURE RADIO	AD251	**114,30**
	100013307	MODULE CHAUDIÈRE RADIO (ÉMETTEUR RADIO)	AD252	**175,00**
		La sonde extérieure radio est livrable en option pour les installations où la mise en place de la sonde extérieure filaire s'avérerait trop complexe. Si cette sonde est utilisée : • avec une commande à distance filaire (AD285 ou FM52), il est nécessaire de commander en plus le "Module chaudière radio" • avec une commande à distance radio (AD284) déjà associé à un "Module chaudière radio" (AD252) la commande d'un 2e module n'est pas nécessaire.		
	88017851	CÂBLE DE LIAISON BUS (LONG. 12 M) Il permet la liaison entre la régulation murale VM DIEMATIC iSystem et le tableau DIEMATIC de la chaudière.	AD134	**162,90**
	88017836	CÂBLE DE LIAISON INTER-MODULE (LONG. 1,5 M) Il permet l'interconnexion de deux régulations murales VM DIEMATIC iSystem.	AD124	**127,00**
	81997720	CÂBLE DE LIAISON (LONG. 40 M) Il est destiné à remplacer indifféremment les câbles 12 m et 1 m, lorsque ces derniers s'avèrent trop courts.	DB119	**223,20**

Détails des données
Voir feuillet technique

ÉCO-PART. **0,12** **0,02**
HT (€) EN SUS

Les montants des éco-participations sont susceptibles d'évoluer en cas de modification du barème par notre organisme collecteur.

PRIX H.T.	VM DIEMATIC iSystem
	N° colis. AD281
Diematic VM iSystem	Réf. 100018254
	€ **1 583,00**

VM HSM

RÉGULATION MURALE



La régulation VM HSM, intégrée dans un boîtier mural, permet le pilotage de générateurs et de circuits chauffage et eau chaude sanitaire.

- La VM-HSM peut gérer différents types de générateurs :
  - une cascade de chaudières IX et IX-M…, par le bus de communication LPB (option SA50), jusqu'à 16 chaudières,
  - une chaudière en ON/OFF.
- La VM HSM peut également piloter de nombreux types de circuits :
  - un circuit direct et un circuit vanne 3 voies,
  - un circuit ECS avec 1 ou 2 sondes,
  - un ballon tampon,
  - un système solaire pour la production d'eau chaude sanitaire.
- Indispensable pour piloter le ballon LSR. Le module VM HSM permet la commande des chaudières IX ou IX-M pour la préparation de l'eau chaude sanitaire condensante.
- La VM HSM est livrée de base avec 2 sondes de contact universelles et 3 sondes universelles pour doigt de gant.
- Dimensions : longueur : 300 mm, hauteur : 230 mm, profondeur : 120 mm

	RÉF.	DÉSIGNATION	COLIS	PRIX HT (€)
OPTIONS RÉGULATION MURALE VM HSM				
	7670186	SONDE EXTÉRIEURE	HX94	**59,10**
	7709436	SONDE D'APPLIQUE UNIVERSELLE Sonde pour pose en applique pouvant être utilisée pour les températures de départ et/ou les températures de retour.	SA48	**47,80**
	7709437	SONDE DOIGT DE GANT UNIVERSELLE (LONG. 6 M) Sonde prévue pour être montée dans des doigts de gant, cette sonde peut être utilisée pour les ballons ECS, les ballons tampon ….	SA49	**31,10**
	7712268	SONDE D'AMBIANCE PROGRAMMABLE Sonde programmable filaire avec écran rétro éclairé et menu déroulant en texte claire Tous les paramétrages utilisateurs et installateurs sont accessibles via cette sonde d'ambiance : • Le mode de fonctionnement : Automatique (3 programmes différents), Manuel, Hors Gel, Vacances…, • Les températures de consignes : confort, réduit, • Les paramètres chaudières et circuits, • Alertes de dysfonctionnement avec codes défaut et historique de panne Cette sonde peut aussi gérer 2 circuits.	SA47	**140,00**
	7768817	THERMOSTAT D'AMBIANCE PROGRAMMABLE Ces thermostats assurent la régulation du chauffage selon plusieurs modes de fonctionnement : AUTOMATIQUE : selon la programmation horaire la température de consigne passe automatique de Confort à Économique et inversement. Il est aussi possible de rester en Confort permanent, Réduit permanent ou Hors gel permanent ; ABSENT : ce mode permet de régler une température permanente entre 5° et 15° ; MANUEL : ce mode permet de passer de confort à économique (ou inversement) jusqu'au prochain changement de programme. ; ARRÊT : ce mode permet d'arrêter la demande de chauffe en été par exemple.	AD337 (FILAIRE)	**134,00**
	7768818		AD338 (SANS FILS)	**324,00**
	88017859	THERMOSTAT D'AMBIANCE NON PROGRAMMABLE (FILAIRE) Ce thermostat d'ambiance permet de réguler la température ambiante entre 6 et 30 °C par action sur le brûleur.	AD140	**71,00**
	7695737	MODULE DE RÉGULATION CIRCUIT VANNE 3 VOIES, MURAL Module de régulation à fixer au mur, pouvant gérer un circuit avec vanne 3 voies (sonde départ incluse) ou un ballon ECS solaire.	SA44	**537,50**
	7709438	MODULE DE COMMUNICATION OCI 345 Module BUS de communication qui se monte dans le tableau des chaudières IX… et permet la communication par BUS entre la VM-HSM et des chaudières IX….	SA50	**104,00**
	7753497	WEB SERVER OZW 672.04, JUSQU'À 4 CHAUDIÈRES Idéal pour une gestion d'un petit collectif en local ou à distance. • Le web server permet d'accéder à l'ensemble des paramètres de la chaudière ou des chaudières du site soit en local via USB, soit à distance via un portail internet (router). Possibilité d'accès à une cascade de chaudières ou des chaudières indépendantes sur le même site. • Il est également possible de créer des rapports sur l'état de la chaufferie et de les communiquer par mail. Il existe 3 références de Web Server selon le nombre de chaudière à contrôler :	AD336	**1 216,70**

ÉCO-PART. **0,12** **0,02**

HT (€) EN SUS

Les montants des éco-participations sont susceptibles d'évoluer en cas de modification du barème par notre organisme collecteur.

PRIX H.T.		**VM HSM**
	N° colis.	SA43
VM HSM	Réf.	7695735
	€	**1 350,00**

De Dietrich

NOTES

SMART TC°

Simplicité et connectivité



Maîtrise parfaite
de votre installation

Avec la sonde d'ambiance SMART TC° et son application DE DIETRICH SMART, pilotez votre chauffage et votre eau chaude depuis votre smartphone.

Votre chauffage selon vos envies



De Dietrich

Plus d'infos page 620

EQUIPEMENTS & FUMISTERIE

SOMMAIRE

ÉQUIPEMENTS DE CHAUFFERIE P.636

FUMISTERIE P.642

FUMISTERIE MCR 2 - MPX 2 - EVODENS - MODULENS G - TWINEO P.644

FUMISTERIE ELIDENS C140 - EVODENS PRO AMC P.650

FUMISTERIE CFU C PLUS P.656

FUMISTERIE MODULENS O P.662

FUMISTERIE MCA 160 P.666

FUMISTERIE IX-M P.670

FUMISTERIE C230 - C340 - C640 P.674

FUMISTERIE IX 145 - IX 245 P.680

AUTRES ACCESSOIRES DE FUMISTERIE P.685

ÉQUIPEMENTS DE CHAUFFERIE

POUR CHAUDIÈRES MODULENS

À partir des différents éléments présentés en page suivante, il est possible en fonction de l'installation à réaliser, de constituer des kits de raccordements hydrauliques complets. Liste des colis nécessaires en fonction du type d'installation à réaliser :

JA83

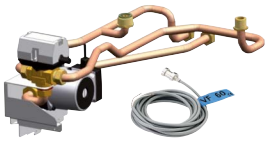

JA7

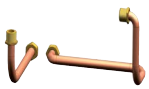

TYPE DE CHAUDIÈRE ▶ / TYPE D'INSTALLATION À RÉALISER ▼	MODULENS G® AGC
1 circuit direct radiateurs ou plancher chauffant 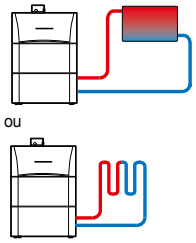 ou 	- + Options régulation : -
1 circuit avec vanne mélangeuse + 1 circuit direct radiateur (ou plancher chauffant) 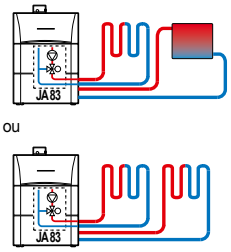 ou 	JA83 + Options régulation : - (sonde intégrée dans JA 83)
3 circuits dont 2 avec une vanne mélangeuse 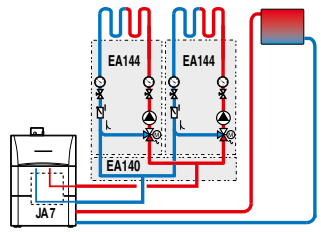	JA7 + EA140 + 2 x EA144 + Options régulation : 1 x AD199 + 1 x AD249

TYPE DE CHAUDIÈRE ▶ / TYPE D'INSTALLATION À RÉALISER ▼	MODULENS O® AFC-S
1 circuit direct radiateurs ou plancher chauffant 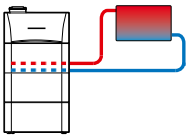	- + Options régulation : -
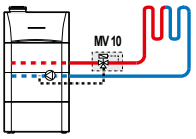	MV10 (1) + Options régulation : -
1 circuit avec vanne mélangeuse + 1 circuit direct radiateur 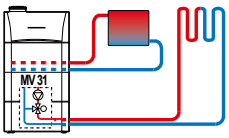	MV31 + Options régulation : - (sonde intégrée dans MV31)
3 circuits dont 2 avec une vanne mélangeuse ou 2 circuits avec vanne mélangeuse 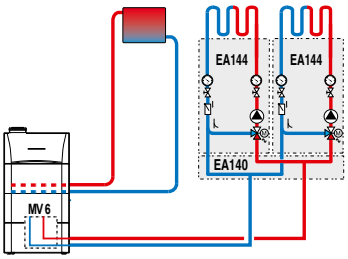	MV6 + EA140 + 2 x EA144 + Options régulation : 1 x AD199 + 1 x AD249

(1) + MV10 en cas de raccordement d'un circuit plancher chauffant en direct.
Le montage simultané des colis MV10 et MV31 n'est pas possible

De Dietrich

ÉQUIPEMENTS DE CHAUFFERIE

POUR CHAUDIÈRES CFU ECONOX ET CFU C... PLUS
(MODÈLES NON ÉQUIPÉS DU KIT HYDRAULIQUE MY445)

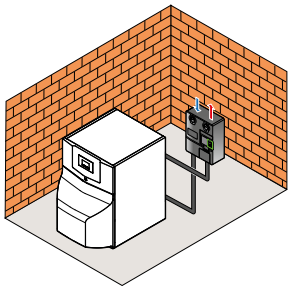

• Montage des modules autoportés

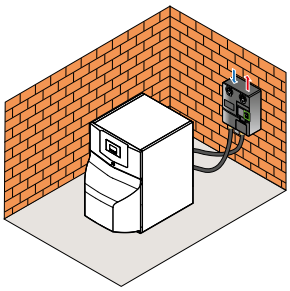



• Montage des modules au mur

TYPE DE CHAUDIÈRE ▶ / TYPE D'INSTALLATION À RÉALISER ▼	CFU ECONOX
1 circuit direct 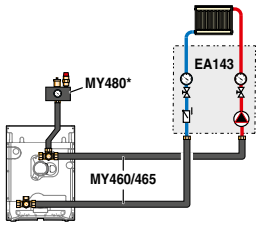	MY460 (montage à droite) ou MY465 (montage à gauche) + EA143 + Options régulation -
1 circuit avec vanne mélangeuse 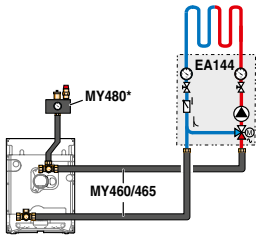	MY460 (montage à droite) ou MY465 (montage à gauche) + EA144 + Options régulation MY440
1 circuit direct + 1 circuit avec vanne mélangeuse 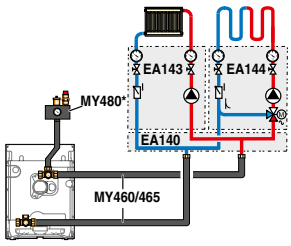	MY460 (montage à droite) ou MY465 (montage à gauche) + EA140 + EA143 + EA144 + Options régulation MY440
2 circuits avec vanne mélangeuse (CFU 36 et 46) 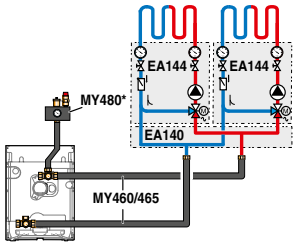	MY460 (montage à droite) ou MY465 (montage à gauche) + EA140 + 2 x EA144 + Options régulation 2 x MY440
3 circuits dont 2 circuits avec vanne mélangeuse (CFU 36 et 46) 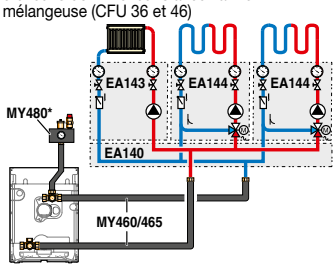	MY460 (montage à droite) ou MY465 (montage à gauche) + EA140 + 2 x EA144 + Options régulation 2 x MY440

* Option

TYPE DE CHAUDIÈRE ▶ / TYPE D'INSTALLATION À RÉALISER ▼	CFU C PLUS CFU ECONOX
1 circuit direct 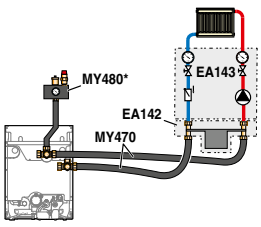	MY470 (montage à droite, à gauche ou montage central) + EA142 + EA143 + Options régulation -
1 circuit avec vanne mélangeuse 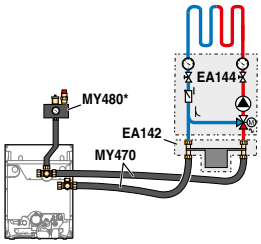	MY470 (montage à droite, à gauche ou montage central) + EA142 + EA144 + Options régulation MY440
1 circuit direct + 1 circuit avec vanne mélangeuse 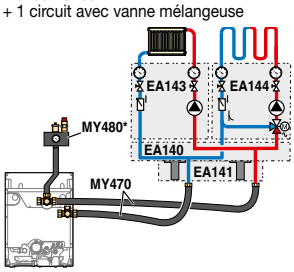	MY470 (montage à droite, à gauche ou montage central) + EA140 + EA141 + EA143 + EA144 + Options régulation MY440
2 circuits avec vanne mélangeuse (CFU 36 et 46) 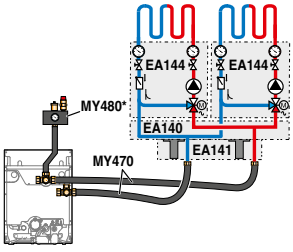	MY470 (montage à droite, à gauche ou montage central) + EA140 + EA141 + 2 x EA144 + Options régulation 2 x MY440
3 circuits dont 2 circuits avec vanne mélangeuse (CFU 36 et 46) 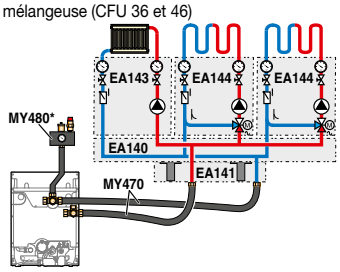	MY470 (montage à droite, à gauche ou montage central) + EA140 + EA141 + EA143 + 2 x EA144 + Options régulation 2 x MY440

* Option

ÉQUIPEMENTS DE CHAUFFERIE

DESCRIPTION DES DIFFÉRENTS COLIS

	RÉF.	DÉSIGNATION	COLIS	PRIX HT (€)
MODULES HYDRAULIQUES 1 CIRCUIT				
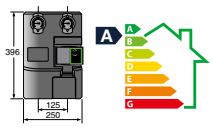	100020167	**Module hydraulique pour 1 circuit direct** Entièrement monté, isolé et testé ; équipé d'une pompe électronique à indice d'efficacité énergétique EEI < 0,23, de thermomètres intégrés dans les vannes d'isolement, et d'un clapet antiretour intégré dans la vanne de retour.	EA143	**942,70**
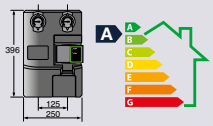	100020168	**Module hydraulique pour 1 circuit avec vanne** Entièrement monté, isolé et testé ; équipé d'une pompe électronique à indice d'efficacité énergétique EEI < 0,23, d'une vanne mélangeuse 3 voies motorisée, de thermomètres intégrés dans les vannes d'isolement, et d'un clapet antiretour intégré dans la vanne de retour.	EA144	**1 341,50**
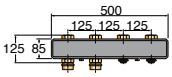	100020164	**Collecteur** Dans le cas d'une installation avec 2 ou 3 circuits	EA140	**512,10**
	100020166	**Console murale pour 1 module hydraulique** Intègre 2 raccords mâle/femelle en laiton. S'utilise quand l'un des 2 modules hydrauliques (pour circuit direct ou pour circuit avec vanne) est monté seul et permet leur fixation au mur.	EA142	**171,40**
	100020165	**Console murale pour collecteur**	EA141	**63,90**
MODULES HYDRAULIQUES COMPACTS 2 CIRCUITS				
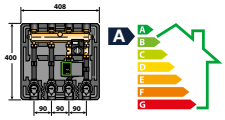	100020169	**Module hydraulique compact pour 2 circuits (avec pompe pour circuit avec vanne à indice d'efficacité énergétique EEI < 0,23)** Ce module intègre la pompe de chauffage et la vanne mélangeuse 3 voies motorisée pour le circuit avec vanne, ainsi que les thermomètres intégrés dans les vannes d'isolement pour les 2 circuits. Il est livré entièrement monté, isolé et testé en usine.	EA145	**1 679,00**
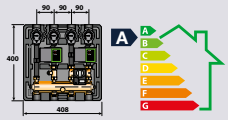	7616233	**Module hydraulique compact pour 2 circuits (avec 2 pompes pour circuit direct et circuit avec vanne à indice d'efficacité énergétique EEI < 0,23)** Ce module intègre d'une part la pompe chauffage pour le circuit direct et d'autre part la pompe chauffage et la vanne 3 voies motorisée pour le circuit avec vanne. Il intègre aussi les thermomètres intégrés dans les vannes d'isolement pour les 2 circuits. Il est entièrement monté, isolé et testé en usine.	MT12	**2 469,40**
OPTIONS POUR MODULES HYDRAULIQUES				
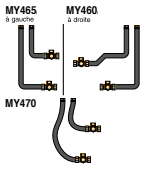		**Tubulures de raccordement chaudière/module** Utilisables pour 1 kit hydraulique constitué d'1 ou 2 circuit(s).		
	7629813	• pour CFU EcoNox, raccordement à droite	MY460	**294,10**
	7629815	• pour CFU EcoNox, raccordement à gauche	MY465	**294,10**
	7629824	• pour CFU EcoNox et CFU C… Plus (flexibles)	MY470	**286,70**
	7629826	**Kit de sécurité hydraulique** Comporte un purgeur automatique, une soupape de sécurité tarée à 3 bar, et un manomètre. Se monte sur la croix de raccordement supérieure. • pour CFU EcoNox, CFU C… Plus	MY480	**223,20**
OPTIONS POUR MODULENS G® AGC ET MODULENS O® AFC-S… UNIQUEMENT				
		**Kit vanne 3 voies interne (avec moteur)** Permet le raccordement d'un circuit avec vanne mélangeuse. Ce kit s'intègre sous l'habillage de la chaudière. Il comporte d'origine la sonde de départ AD199. Kits avec pompe chauffage à indice d'efficacité énergétique EEI < 0,23 :		
	7602811	pour Modulens G® AGC…	JA83	**890,80**
	7608112	pour Modulens O® AFC-S…	MV31	**891,00**
		**Kit circuit externe**		
	100017390	pour Modulens G® AGC…	JA7	**158,70**
	100016490	pour Modulens O® AFC-S…	MV6	**144,90**

ÉQUIPEMENTS DE CHAUFFERIE

GUIDE DE CHOIX

Dans le neuf ou la rénovation, De Dietrich met au cœur de ses priorités la recherche optimale de la performance énergétique dans le temps.

Des générateurs à hautes performances aux équipements de chaufferie, nous avons élaboré des solutions sur mesures pour répondre parfaitement à vos cahiers des charges. De Dietrich développe pour vous un ensemble d'équipements de chaufferie pour sécuriser et pérenniser votre installation dans le temps jusqu'à 1 300 kW.

INSTALLATION DANS LE NEUF

① Échangeur de séparation des circuits (non fourni)
② Purgeur d'air
③ Dégazeur de microbulles
④ Séparateurs de boues
⑤ Groupe clarificateur
⑥a SoluTECH, lessivage et désembouage
⑥b SoluTECH, protection intégrale

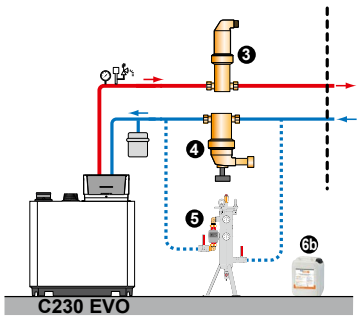

INSTALLATIONS EN RÉNOVATION

- Avec échangeur de séparation des circuits et traitement du circuit primaire uniquement

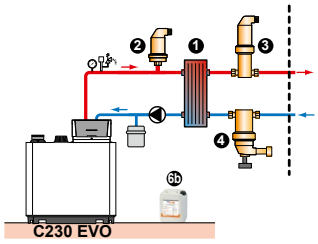

- Avec bouteille de découplage existante

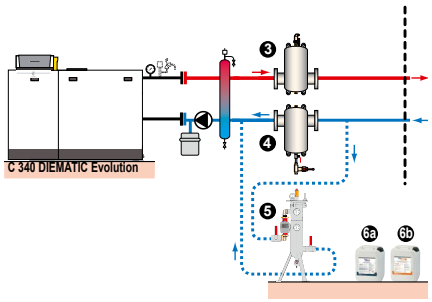

- Sans bouteille de découplage

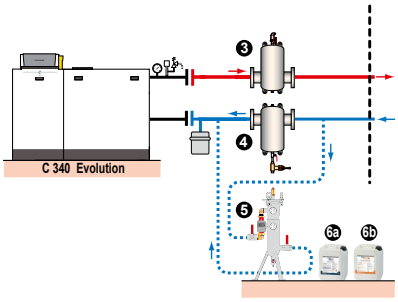

TABLEAU DE PRÉCONISATION

Ci-dessous un tableau de préconisation vous permettant de sélectionner les équipements à commander en fonction de votre configuration d'installation et du type de chaudière retenu.

CHAUDIÈRE TYPE							② PURGEUR D'AIR	③ DÉGAZEUR DE MICROBULLES		④ SÉPARATEURS DE BOUES AVEC AIMANT POUR MONTAGE EN PASSAGE TOTAL		⑤ GROUPES CLARIFICATEURS POUR MONTAGE EN DÉRIVATION		⑥a SOLUTECH LESSIVAGE ET DÉSEMBOUAGE	⑥b SOLUTECH PROTECTION INTÉGRALE
IX-M	AMC C140	C 230 EVO	C 340	C 640	IX 145	IX 245	RÉF.	TYPE	RÉF.	TYPE	RÉF.	TYPE	RÉF.	RÉF.	RÉF.
35, 50, 60, 70	45, 65	85			50, 70		7650329	Rp 1" 1/4	7650330	Rp 1" 1/4 (3,7 m³/h)	7650376	DN32 (4 m³/h)	7651695	7651703	7651705
90, 110, 130	90, 115	130			90, 110	130	7650329	Rp 1" 1/2	7650333	Rp 1" 1/2 (5,0 m³/h)	7650377	DN32 (4 m³/h)	7651695	7651703	7651705
150	160	170				150	7650329	Rp 2"	7650334	Rp 2" (8 m³/h)	7650378	DN32 (4 m³/h)	7651695	7651703	7651705
		210				200	7650329	Rp 2"	7650334	Rp 2" (8 m³/h)	7650378	DN32 (4 m³/h)	7651695	7651703	7651705
			280			250	7650329	DN65	7650338	DN65 (20 m³/h)	7651722	DN32 (4 m³/h)	7651695	7651703	7651705
			350				7650329	DN65	7650338	DN65 (20 m³/h)	7651722	DN32 (4 m³/h)	7651695	2 x 7651703	2 x 7651705
			430				7650329	DN65	7650338	DN65 (20 m³/h)	7651722	DN32 (4 m³/h)	7651695	2 x 7651703	2 x 7651705
			500				7650329	DN65	7650338	DN65 (20 m³/h)	7651722	DN32 (9 m³/h)	7651698	3 x 7651703	3 x 7651705
			570				7650329	DN80	7650339	DN80 (27 m³/h)	7651730	DN32 (9 m³/h)	7651698	4 x 7651703	4 x 7651705
			650				7650329	DN80	7650339	DN80 (27 m³/h)	7651730	DN32 (9 m³/h)	7651698	4 x 7651703	4 x 7651705
				560			7650329	DN80	7650339	DN80 (27 m³/h)	7651730	DN32 (9 m³/h)	7651698	4 x 7651703	4 x 7651705
				700			7650329	DN80	7650339	DN80 (27 m³/h)	7651730	DN32 (9 m³/h)	7651698	4 x 7651703	4 x 7651705
				860			7650329	DN100	7650340	DN100 (47 m³/h)	7651732	DN32 (9 m³/h)	7651698	5 x 7651703	5 x 7651705
				1000			7650329	DN100	7650340	DN100 (47 m³/h)	7651732	DN32 (9 m³/h)	7651698	6 x 7651703	6 x 7651705
				1140			7650329	DN100	7650340	DN100 (47 m³/h)	7651732	DN32 (9 m³/h)	7651698	7 x 7651703	7 x 7651705
				1300			7650329	DN125	7660261	DN125 (72 m³/h)	7651733	DN32 (9 m³/h)	7651698	8 x 7651703	8 x 7651705

ÉQUIPEMENTS DE CHAUFFERIE

	RÉF.	DÉSIGNATION	COLIS	PRIX HT (€)
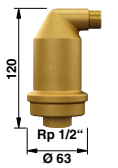	7650329	**Purgeur d'air automatique 1/2" (10 bar)** Purgeur en laiton permettant une purge efficace lors des remplissages et de faire l'appel d'air lors des vidanges. De par sa conception, il est très peu sensible à l'encrassement, optimise la transmission de chaleur et permet de réduire les bruits dans l'installation.	SA16	**85,00**
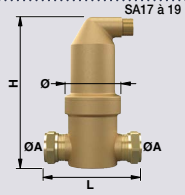		**Dégazeurs de microbulles (10 bar)** Dégazeurs en laiton (Colis SA17 à SA19) ou en acier (Colis SA20 à SA23) pour montage horizontal, aux faibles pertes de charge et équipé d'origine d'un purgeur d'air automatique efficace et fiable. Ils permettent d'évacuer très efficacement les gaz libérés à l'air libre dans les installations de chauffage.		
	7650330	Dégazeur de microbulles laiton Rp 1" 1/4	SA17	**179,00**
	7650333	Dégazeur de microbulles laiton Rp 1" 1/2	SA18	**202,00**
	7650334	Dégazeur de microbulles laiton Rp 2"	SA19	**563,00**
	7650336	Dégazeur de microbulles acier DN 50	SA20	**1 423,00**
	7650338	Dégazeur de microbulles acier DN 65	SA21	**1 458,00**
	7650339	Dégazeur de microbulles acier DN 80	SA22	**1 998,00**
	7650340	Dégazeur de microbulles acier DN 100	SA23	**2 078,00**
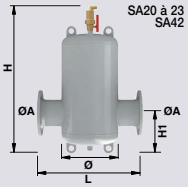	7660261	Dégazeur de microbulles acier DN 125	SA42	**4 908,00**

LÉGENDE CÔTES

	SA17	SA18	SA19	SA20	SA21	SA22	SA23	SA42
H	202	236	277	603	603	718	718	893
L	-	-	-	152	162	158	168	214
H1	88	88	132	350	350	470	470	635
Ø	63	63	100	132	132	206	206	354
ØA	Rp 1"1/4	Rp 1"1/2	Rp 2"	DN50/PN16	DN65/PN16	DN80/PN16	DN100/PN16	DN125/PN16

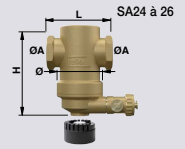		**Séparateurs de boues avec aimant (10 bar) pour montage en passage total** Purgeur en laiton permettant une purge efficace lors des remplissages et de faire l'appel d'air lors des vidanges. De par sa conception, il est très peu sensible à l'encrassement, optimise la transmission de chaleur et permet de réduire les bruits dans l'installation.		
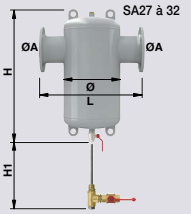	7650376	Séparateur de boues laiton Rp 1" 1/4 (3,7 m³/h)	SA24	**241,00**
	7650377	Séparateur de boues laiton Rp 1" 1/2 (5,0 m³/h)	SA25	**254,00**
	7650378	Séparateur de boues laiton Rp 2 (8,0 m³/h)	SA26	**608,00**
	7651722	Séparateur de boues acier DN 65 (20 m³/h)	SA27+SA31	**2 015,00**
	7651730	Séparateur de boues acier DN 80 (27 m³/h)	SA28+SA31	**2 546,00**
	7651732	Séparateur de boues acier DN 100 (47 m³/h)	SA29+SA31	**2 621,00**
	7651733	Séparateur de boues acier DN 125 (72 m³/h)	SA30+SA32	**4 493,00**

LÉGENDE CÔTES

	SA24	SA25	SA26	SA27+SA31	SA28+SA31	SA29+SA31	SA30+SA32
H	140	174	215	502	617	617	792
L	88	88	132	350	470	470	635
H1	-	-	-	370	430	430	550
Ø	63	63	100	132	206	206	354
ØA	Rp 1"1/4	Rp 1"1/2	Rp 2"	DN65/PN16	DN80/PN16	DN100/PN16	DN125/PN16

		**Produits de traitement**		
	7651703	**SoluTECH Lessivage et Désembouage** (Colis SA39) pour le nettoyage complet de l'installation de chauffage	SA39	**900,00**
	7651705	**SoluTECH Protection Intégrale** (Colis SA40) pour un traitement anti-corrosion préventif de l'installation de chauffage	SA40	**900,00**
	7651707	**Kit de prélèvement** Pour eau de chauffage ou eau de ville	SA41	**115,00**

ÉCO-PART. **1,67** **0,12** *HT (€) EN SUS*

ÉCO-PART. **4,15** **0,02** *HT (€) INCLUSE*

Les montants des éco-participations sont susceptibles d'évoluer en cas de modification du barème par notre organisme collecteur.

ÉQUIPEMENTS DE CHAUFFERIE

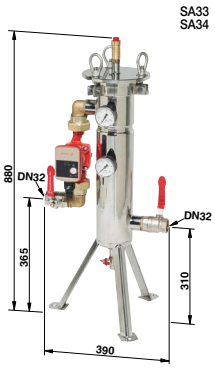

Groupe clarificateur

Groupes clarificateurs conçus pour éliminer en continu à la fois les oxydes et les particules magnétisables grâce au barreau magnétique puissant ainsi que les impuretés solides, boues et matières en suspension grâce à leur poche filtrante captant les particules > 25 microns. Ils sont livrés complets avec :

- circulateur
- 2 manomètres de contrôle
- vannes d'entrée/ sortie
- purgeur automatique
- vanne de vidange
- hauteur de pieds réglables

Commande GTC (option)

À placer en dérivation sur le circuit de chauffage, de préférence en point bas, avec un débit admissible de 15 à 30 % du débit nominal.

RÉF.	DÉSIGNATION	COLIS	PRIX HT (€)
7651695	Groupe clarificateur inox DN32 (4 m³/h)	SA33	2 976,00
7651698	Groupe clarificateur inox DN32 (9 m³/h)	SA34	5 159,00
7753098	Groupe clarificateur inox DN32 (9 m³/h) GTC	MB42	6 661,00
	Consommables :		
7651699	• Poche filtrante 25 µm pour séparateur SA33 et SA34	SA35	47,00
7651700	• Joint torique pour séparateur SA33 et SA34	SA36	16,00

PUISSANCE MAX. CHAUFFERIE	DÉBIT MAX. INSTALLATION	DÉBIT CLARIFICATEUR
465 kW	20 m³/h	4 m³/h
1 045 kW	45 m³/h	9 m³/h

Procédé de traitement complet (groupe clarificateur + traitement d'eau SoluTECH) sous ATEC pour réseaux de chauffage tous métaux

ÉCO-PART. 0,12 1,67 *HT (€) EN SUS*

ÉCO-PART. 4,15 0,02 *HT (€) INCLUSE*

Les montants des éco-participations sont susceptibles d'évoluer en cas de modification du barème par notre organisme collecteur.

INSTALLATION

① Bouteille de découplage
③ Dégazeur de microbulles
④ Séparateurs de boues
⑤ Groupe clarificateur
⑥a SoluTECH, lessivage et désembouage
⑥b SoluTECH, protection intégrale

• Avec bouteille de découplage

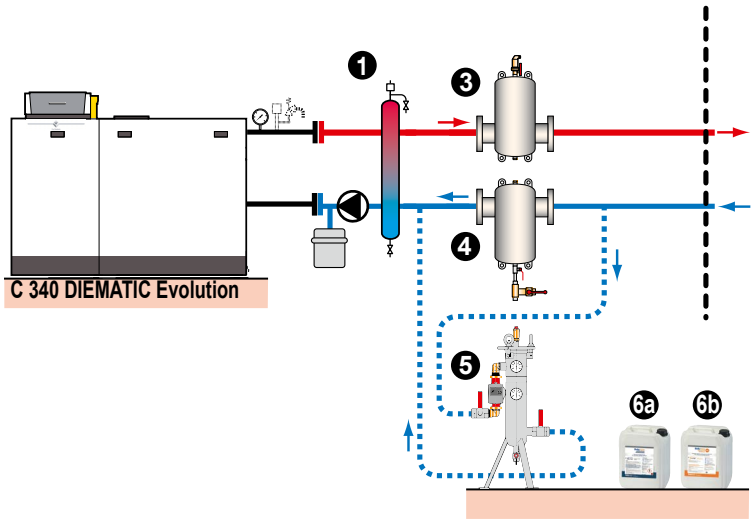

ÉQUIPEMENTS DE FUMISTERIE

CONFIGURATION MCR 2 - MPX 2

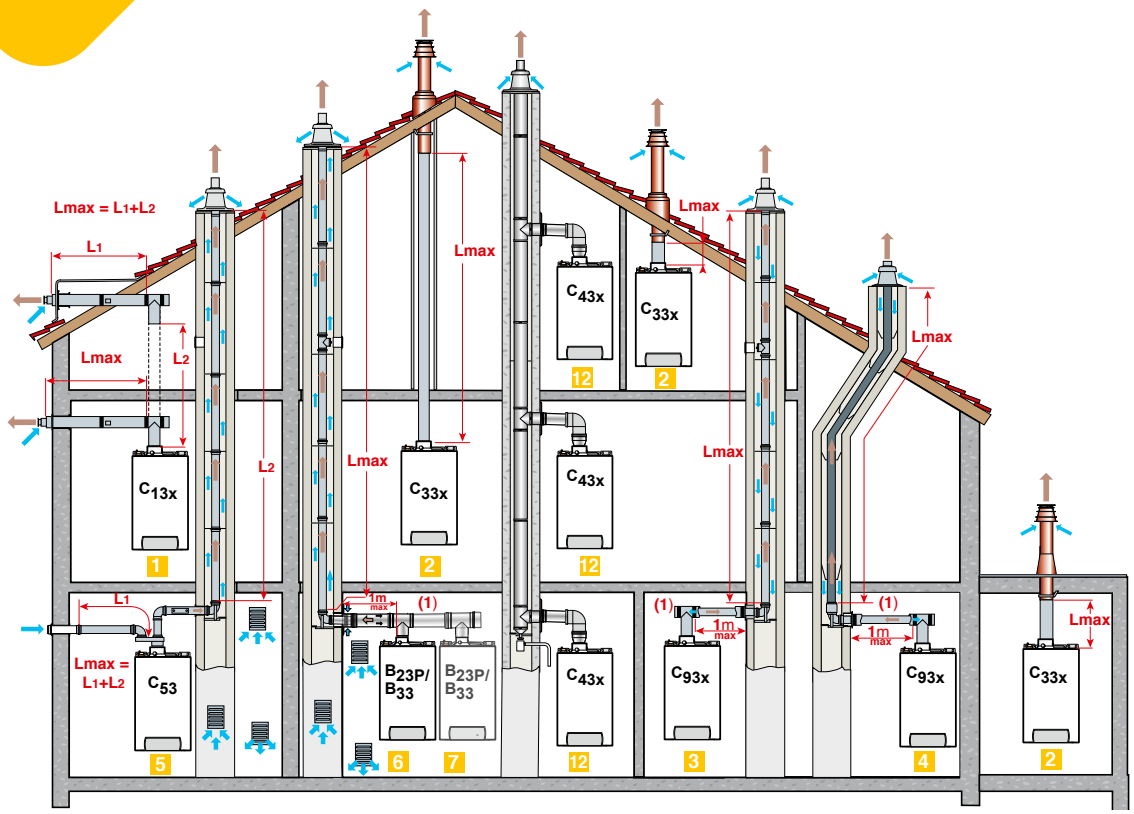

TABLEAUX DES LONGUEURS DES CONDUITS AIR/FUMÉES MAXIMALES ADMISSIBLES EN FONCTION DU TYPE DE CHAUDIÈRE

TYPE DE RACCORDEMENT AIR/FUMÉES	Ø ... MM	L_{max} : LONGUEUR MAXI. ÉQUIVALENTE DES CONDUITS DE RACCORDEMENT EN M POUR MCR 2 - MPX 2			
		24	29 MI - 30 MI	35 MI	35 BIC
C_{13x} (PPs)	60/100	10	10	10	10
	80/125	25	25	25	25
C_{33x} (PPs)	60/100	10	10	10	10
	80/125	25	25	25	25
C_{93x} (PPs)	60/100	1	1	1	1
	60 (rigide)	30	30	20	20
	60/100	1	1	1	1
	80 (rigide)	30	30	20	20
	80/125	2	2	2	2
	80 (rigide)	30	30	20	20
C_{93x} (PPs)	80/125 80 (flex)	20	20	20	20
B_{23P}/B_{33} (PPs)	60/100	1	1	1	1
	50	30	30	20	20
	60/100	1	1	1	1
	60	30	30	20	20
C_{43x}	Pour le dimensionnement d'un tel système, s'adresser au fournisseur du conduit 3 CE P				

(1) ⓘ : la hauteur maxi dans le conduit de fumées du coude support à la sortie ne doit pas dépasser 25 m pour le PPs flexible. Si des longueurs supérieures sont mises en œuvre, des colliers de fixation devront être rajoutés par tranche de 25 m supplémentaires.

IMPORTANT :
Nos chaudières gaz ou fioul de type C ont été mises au point, testées et homologuées avec les conduits de fumée proposés dans notre tarif, conformément aux exigences des normes NF EN 483 et XPD 35-430 en vigueur applicables (jusqu'à 85 kW). Nous garantissons la sécurité et le bon fonctionnement de nos chaudières dès lors que celles-ci sont installées avec la fumisterie homologuée et dans les conditions préconisées dans nos documentations techniques

De Dietrich

CLASSIFICATION

1 Configuration C_{13x} : Raccordement air/fumées par l'intermédiaire de conduits concentriques à un terminal horizontal (dit ventouse)

2 Configuration C_{33x} : Raccordement air/fumées par l'intermédiaire de conduits concentriques à un terminal vertical (sortie de toiture)

3 Configuration C_{93x} : Raccordement air/fumées par conduits concentriques en chaufferie, et simples en cheminée (air comburant en contre-courant dans la cheminée)
ou
4 Raccordement air/fumées par conduits concentriques en chaufferie et simples "flex" en cheminée (air comburant en contre-courant dans la cheminée)

5 Configuration C_{53} : Raccordement air et fumées séparés par l'intermédiaire d'un adaptateur bi-flux et de conduits simples (air comburant pris à l'extérieur)

6 Configuration B_{23P}/B_{33} : Raccordement à une cheminée (air comburant pris dans la chaufferie).

7 Configuration B_{23P} : pour installations en cascade

12 Configuration C_{43x} : Raccordement à un conduit collectif d'une chaudière étanche (3CE P et 3CE)

TABLEAUX DES LONGUEURS DES CONDUITS AIR/FUMÉES MAXIMALES ADMISSIBLES EN FONCTION DU TYPE DE CHAUDIÈRE

L_{max} : LONGUEUR MAXI. ÉQUIVALENTE DES CONDUITS DE RACCORDEMENT EN M POUR		EVODENS AMC					ELIDENS C140	
		10	15	25	35	25/28 MI	45	65
					25/39 BIC	25/28 BIC		
				MODULENS AGC			EVODENS PRO AMC	
TYPE DE RACCORDEMENT AIR/FUMÉES				25	35	-	45	65
	Ø ... MM					TWINEO EGC 25		
C_{13x} (PPs)	60/100	13	20	13 (3,5 pour AGC 25)	9 (8 pour 25/39 BIC) (3,5 pour AGC 35)	11 10 (25/28 BIC) 3,5 (EGC 25)	-	-
	80/125	20	20	20	20 (17,6 pour AGC 35)	20	12,5 (C140-45) 20 (AMC 45)	-
	110/150	-	-	-	-	-	- (C140-45) 20 (AMC 45)	9 (C140-65) 4 (AMC 65)
C_{33x} (PPs)	60/100	13	20	13 (4,9 pour AGC 25)	9 8 (25/39 BIC) 5,5 (AGC 35)	11 10 (25/28 BIC) 4,9 (EGC 25)	-	-
	80/125	20	20	20	20 (19 pour AGC 35)	20	15 (C140-45) 20 (AMC 45)	-
	110/150	-	-	-	-	-	-	8
C_{93x} (PPs)	60/100 60 (rigide)	13	20	13 8,1 (AGC 25)	9 8 (25/39 BIC) 2,8 (AGC 35)	9 10 (25/28 BIC) 8,1 (EGC 25)	-	-
	60/100 80 (rigide)	-	-	- 20 (AGC 25)	- 18 (AGC 35)	20,0	-	-
	80/125 80 (rigide)	-	-	-	20 - (AGC 35)	20 - (EGC 25)	21,5	-
	80/125 110 (rigide)	-	-	-	-	-	-	-
	110/150 110 (rigide)	-	-	-	-	-	-	29
C_{93x} (PPs)	80/125 80 (flex)	6,9	11,1	20 - (AGC 25)	20 - (AGC 35)	20	15	-
	110/150 110 (flex)	-	-	-	-	-	-	20
$C_{53(x)}$ (PPs)	60/100 sur 2 x 80	40	40	40	32	40	-	-
	80/125 sur 2 x 80	-	-	-	-	-	24	-
	100/150 sur 2 x 100	-	-	-	-	-	-	18
	100/150 sur 2 x 110	-	-	-	-	-	-	34
B_{23P}/B_{33} (PPs)	80 (rigide)	40	40	40	40	40	32 (C140-45) 39 (AMC 45)	- (C140-65) 11 (AMC 65)
	110 (rigide)	-	-	-	-	-	-	40
	80 (flex)	40 (1)	40 (1)	40 (1)	40 (1) 28 (AGC 35) (1)	40 (1)	24 (C140-45)	-
	110 (flex)	-	-	-	-	-	-	32
C_{43x}	Pour le dimensionnement d'un tel système, s'adresser au fournisseur du conduit 3 CE P							

(1) ⓘ : la hauteur maxi dans le conduit de fumées du coude support à la sortie ne doit pas dépasser 25 m pour le PPs flexible. Si des longueurs supérieures sont mises en œuvre, des colliers de fixation devront être rajoutés par tranche de 25 m supplémentaires.

ATTENTION : L_{max} se mesure en additionnant les longueurs des conduits air/fumées droits et les longueurs équivalentes des autres éléments :

- Ø 60/100 mm (PPS) : coude à 87° : 1,1 m, coude à 45° : 0,8 m, coude à 30° : 0,7 m, coude à 15° : 0,5 m, Té de visite : 2,2 m, Tube de visite droit : 0,5 m
- Ø 60 mm (PPS) : coude à 87° : 1,1 m, coude à 45° : 0,6 m, coude à 30° : 0,9 m, coude à 15° : 0,6 m, Té de visite : 2,9 m, Tube de visite droit : 0,3 m
- Ø 80/125 mm (PPS) : coude à 87° : 1,5 m, coude à 45° : 1 m, Té de visite : 2,7 m, Tube de visite droit : 0,6 m, coude de visite : 2 m
- Ø 80 mm (PPS) : Tube de visite pour conduit flex : 0,3 m, coude à 87° : 1,9 m, coude à 45° : 1,2 m, coude à 30° : 0,4 m, coude à 15° : 0,2 m, Té de visite : 4,2 m, Tube de visite droit : 0,3 m, coude de visite : 1,9 m
- Ø 110/150 mm (PPS) : coude à 87° : 3,7 m, coude à 45° : 1 m, Té de visite : 2,5 m, Tube de visite droit : 1 m
- Ø 110 mm (PPS) : coude à 87° : 2 m, coude à 45° : 1,1 m, coude de visite : 4,8 m, Té de visite : 5,6 m, Tube de visite pour conduit flex : 0,5 m

1 Configuration C_{13x} - Ventouse horizontale concentrique (raccordement sur mur extérieur ou en sortie de toiture)

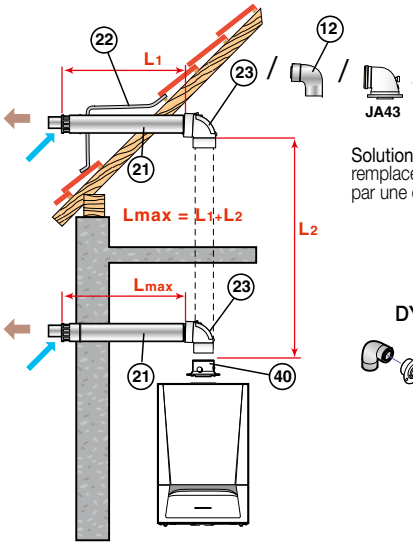

Solution rénovation : idéal en cas de remplacement d'une chaudière existante par une chaudière à condensation

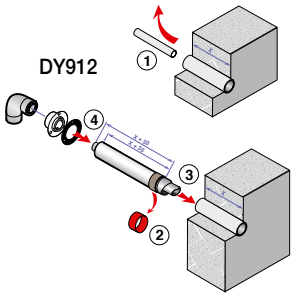

	L_{MAX} (m)	
	Ø 60/100 mm	Ø 80/125 mm
MCR 2 24, 30 MI, 35 MI, 35 BIC	10	25
MPX 2 24, 29 MI, 35 MI	10	25
AGC 25	3,5	20
AMC 10	13	8,0
AMC 15	20	12,3
AMC 25	13	20
AMC 35, AMC 25/39 BIC	9	17,6
AGC 35	3,5	17,6
AMC 25/28 MI, AMC 25/28 BIC	11	20
EGC 25	3,5	20

NOTA :
- Pour les PAC hybrides, se référer aux indications concernant les chaudières auxquelles elles sont associées,
- Pour Twineo, Vivadens, Naneo, le coude de visite ㉓ est remplacé par un coude à 90° : de ce fait, la mise en place d'un manchon de visite entre le terminal et le coude est conseillée.

CHAUDIÈRE REPRÉSENTÉE :
Evodens AMC raccordée à une ventouse horizontale Ø 80/125 mm (DY882) + adaptateur (HR38)

ACCESSOIRES DE FUMISTERIE PPs
NÉCESSAIRES AU MINIMUM POUR LE RACCORDEMENT À UNE VENTOUSE HORIZONTALE

TYPE DE CHAUDIÈRE	Ø DE RACCORDEMENT		VENTOUSE HORIZONTALE			ADAPTATEUR
MCR 2, MPX 2 Twineo EGC…	- Ø 60/100 mm	Colis n°	DY871 (1)(2)	ou	DY912 (3)	-
		Réf.	100008296	ou	100017526	-
		Prix HT (€)	**124,80**	ou	**151,30**	-
Evodens AMC Modulens AGC…	- Ø 60/100 mm	Colis n°			HR48 (1) (4)	-
		Réf.			100013756	-
		Prix HT (€)			**239,10**	-
Evodens AMC Twineo EGC… Modulens AGC…	- Ø 80/125 mm	Colis n°			DY882	HR38
		Réf.			100011365	S100465
		Prix HT (€)			**270,80**	**70,00**

(1) Accessoires fournis d'origine avec la chaudière avec ventouse horizontale.
(2) En cas de remplacement d'une chaudière existante par MCR 2 - MPX 2… MI, se reporter au chapitre GAZ concernées pour effectuer le rattrapage éventuel de la sortie ventouse horizontale
(3) Dans le cadre d'une rénovation, en cas de remplacement d'une chaudière classique par une chaudière à condensation, il est possible de conserver le tube extérieur de la ventouse existante et d'y emboîter une nouvelle ventouse Ø 60/95 mm "Retrofit" - Colis DY912.
(4) Pour gagner de la place en hauteur (- 60 mm), un coude réduit (colis JA43 - Réf. 100018253), peut être commandé en remplacement du coude livré avec la ventouse.

DY871

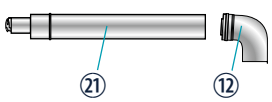

DY882 (HR48)

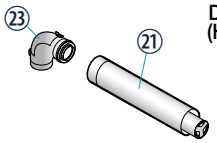

HR68



HR38



⑫ Coude à 90°
㉑ Terminal horizontal
㉓ Coude de visite
㊵ Adaptateur Ø 80/125 mm

ÉCO-PART. 1,67 0,12 *HT (€) EN SUS*

ÉCO-PART. 4,15 0,02 *HT (€) INCLUSE*

Les montants des éco-participations sont susceptibles d'évoluer en cas de modification du barème par notre organisme collecteur.

AUTRES ACCESSOIRES DE FUMISTERIE DISPONIBLES (RALLONGES, TÉS, COUDES, MANCHONS DE COMPENSATION…) : voir pages 686

2 Configuration C_{33x} - Ventouse verticale concentrique (raccordement sur toit en pente ou toit plat)

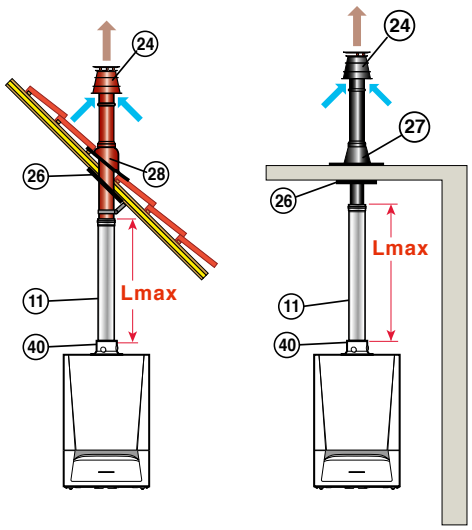

	Lmax (m)	
	Ø 60/100 mm	Ø 80/125 mm
MCR 2 24, 30 MI, 35 MI, 35 BIC	10	25
MPX 2 24, 29 MI, 35 MI	10	25
AGC 25	4,9	20
AGC 35	5,5	19
AMC 10	13	20
AMC 15	20	20
AMC 25	13	20
AMC 35, AMC 25/39 BIC	9	20
AMC 25/28 MI, AMC 25/28 BIC	11	20
EGC 25	4,9	20

NOTA : pour les PAC hybrides, se référer aux indications concernant les chaudières auxquelles elles sont associées

CHAUDIÈRE REPRÉSENTÉE :
Evodens AMC raccordée à une ventouse verticale Ø 80/125 mm (DY843) + adaptateur (HR38)

ACCESSOIRES DE FUMISTERIE PPs

NÉCESSAIRES AU MINIMUM POUR LE RACCORDEMENT UNE VENTOUSE VERTICALE

TYPE DE CHAUDIÈRE	Ø DE RACCORDEMENT		VENTOUSE VERTICALE			ADAPTATEUR
Evodens AMC MCR 2 - MPX 2 Modulens AGC Twineo EGC	- Ø 60/100 mm	Colis n°	DY928 (noir)	ou	DY929 (rouge)	-
		Réf.	7650968		7650969	-
		Prix HT (€)	**193,60**		**193,60**	
	- Ø 80/125 mm	Colis n°	DY843 (1) (noir)	ou	DY844 (rouge)	HR38 (1)
		Réf.	100002732		100002733	S100465
		Prix HT (€)	**183,00**		**183,00**	**70,00**

(1) Accessoires fournis d'origine avec la chaudière avec ventouse verticale.

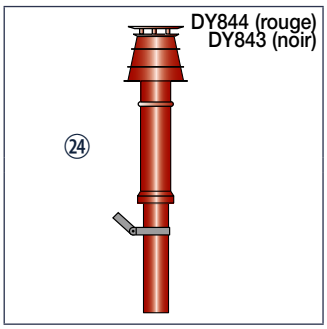

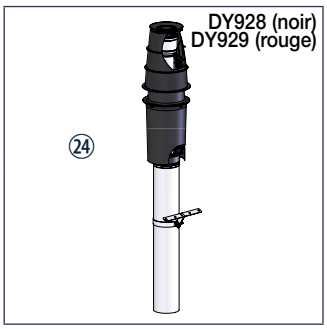



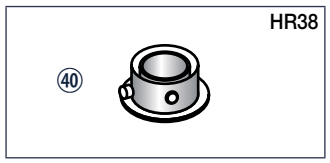

24 Terminal vertical
40 Adaptateur Ø 80/125 mm

ÉCO-PART. 1,67 0,12 *HT (€) EN SUS*
ÉCO-PART. 4,15 0,02 *HT (€) INCLUSE*

Les montants des éco-participations sont susceptibles d'évoluer en cas de modification du barème par notre organisme collecteur.

AUTRES ACCESSOIRES DE FUMISTERIE DISPONIBLES (RALLONGES, TÉS, COUDES, MANCHONS DE COMPENSATION…) : voir pages 686

Attention : ce type de configuration est couvert par l'Avis Technique n° 14/13-1939 (jusqu'à 85 kW)

3 **Configuration C_{93x}**
- Conduits concentriques en chaufferie
- Conduits simples en cheminée (air comburant en contre-courant)

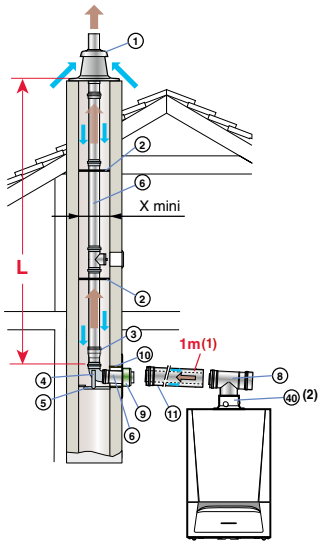

		L_{MAX} (m)		
EN CHAUFFERIE (MM)		Ø 60/100		Ø 80/125
EN CHEMINÉE (MM)		Ø 60	Ø 80	Ø 80
MCR 2 24, 30 MI		30	-	30
MCR 2 35 MI, 35 BIC		20	-	20
MPX 2 24, 29 MI		30	-	30
MPX 2 35 MI		20	-	20
AMC 10		8,5	5,8	-
AMC 15		15	9,9	-
AMC 25		8,1	20	-
AMC 35, AMC 25/39 BIC, AGC 35		2,8	18,0	20
AMC 25/28 MI, AMC 25/28 BIC, AGC 25		9	20	-
EGC 25		8,1	20	-
x mini	⍁	120	140	140
	∅	140	160	160

NOTA : pour les PAC hybrides, se référer aux indications concernant les chaudières auxquelles elles sont associées

CHAUDIÈRE REPRÉSENTÉE :
Evodens AMC raccordée en Ø 60/100 mm en chaufferie et Ø 80 mm en cheminée.
(1) Pour chaque mètre de conduit horizontal supplémentaire, retirer 1,2 m à la longueur verticale Lmax indiquée dans le tableau ci-dessus.
(2) Ou emplacement ③ le cas échéant

ACCESSOIRES DE FUMISTERIE PPs

NÉCESSAIRES AU MINIMUM POUR LE RACCORDEMENT AIR/FUMÉES AVEC DES CONDUITS CONCENTRIQUES EN CHAUFFERIE, ET SIMPLES RIGIDES EN CHEMINÉE

TYPE DE CHAUDIÈRE	Ø DE RACCORDEMENT		KIT DE RACCORDEMENT CHAUDIÈRE	KIT DE RACCORDEMENT CHEMINÉE	ADAPTATEUR
MPX 2 24 MPX 2 29 MI MPX 2 35 MI	- Ø 60/100 mm en chaufferie - Ø 80 mm en cheminée	Colis n°	DY702	DY701	Ø 60 sur 80 mm **inclus** dans DY701
		Réf.	84887702	84887701	-
		Prix HT (€)	**238,10**	**355,50**	
Evodens AMC 35 Modulens AGC 35	- Ø 60/100 mm en chaufferie - Ø 80 mm en cheminée	Colis n°	DY702	DY701	Ø 60 sur 80 mm **inclus** dans DY701
		Réf.	84887702	84887701	-
		Prix HT (€)	**238,10**	**355,50**	
	- Ø 80/125 mm en chaufferie - Ø 80 mm en cheminée	Colis n°	DY716	DY717	HR38
		Réf.	84887716	84887717	S100465
		Prix HT (€)	**187,30**	**206,30**	**70,00**
Evodens AMC Modulens AGC… Twineo EGC…	- Ø 60/100 mm en chaufferie - Ø 60 mm en cheminée	Colis n°	DY702	DY700	-
		Réf.	84887702	84887700	-
		Prix HT (€)	**238,10**	**296,20**	
	- Ø 60/100 mm en chaufferie - Ø 80 mm en cheminée	Colis n°	DY702	DY701	Ø 60 sur 80 mm **inclus** dans DY701
		Réf.	84887702	84887701	-
		Prix HT (€)	**238,10**	**355,50**	

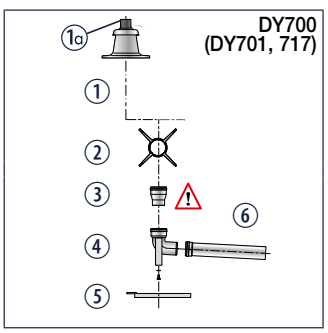

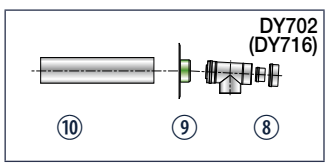



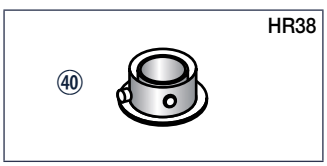

① Terminal avec solin
1a Tube de finition PPs noir, lg 0,345 m
② Étoiles de centrage
③ Adaptateur :
- Ø 60 sur 80 mm pour DY701
- pas d'adaptateur pour DY700 et 717
④ Coude 90° simple
⑤ Rail support
⑥ Rallonge simple 0,5 m
⑧ Té d'inspection concentrique
⑨ Plaque de finition cheminée
⑩ Fourreau galvanisé, L = 0,5 m
40 Adaptateur Ø 80/125 mm

AUTRES ACCESSOIRES DE FUMISTERIE DISPONIBLES (RALLONGES, TÉS, COUDES, MANCHONS DE COMPENSATION…) : voir pages 686

ÉQUIPEMENTS DE FUMISTERIE

MCR 2, MPX 2, EVODENS, MODULENS G, TWINEO

Attention : ce type de configuration est couvert par l'Avis Technique n° 14/13-1939 (jusqu'à 85 kW)

4 **Configuration C_{93x}**
- **Conduits concentriques en chaufferie,**
- **Conduits "flex" en cheminée (air comburant en contre-courant)**

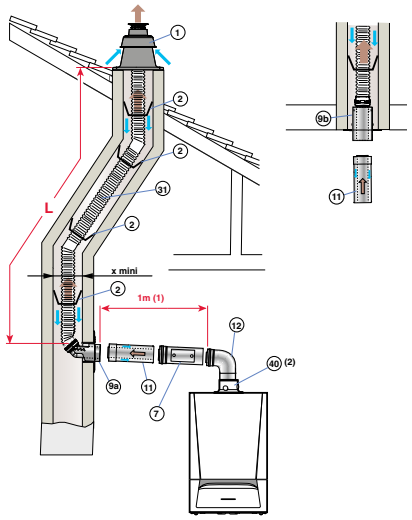

		L_{MAX} (m)
EN CHAUFFERIE (MM		Ø 80/125 mm
EN CHEMINÉE (MM		Ø 80 mm
MCR 2 24, 30 MI, 35 MI, 35 BIC		20
MPX 2 24, 29 MI, 35 MI		20
AMC 10		6,9
AMC 15, AGC 10/15, AGC 15		11,1
AMC 25		20
AMC 35, AMC 25/39 BIC, AGC 35		20
AMC 25/28 MI, AMC 25/28 BIC, AGC 25		20
x mini	⊿	140
	Ø	160

NOTA : pour les PAC hybrides, se référer aux indications concernant les chaudières auxquelles elles sont associées

CHAUDIÈRE REPRÉSENTÉE :
Evodens AMC raccordée en Ø 80/125 mm en chaufferie et Ø 80 mm en cheminée avec un Quick Kit
(1) Pour chaque mètre de conduit horizontal supplémentaire, retirer 1,2 m à la longueur verticale Lmax indiquée dans le tableau ci-dessus.
(2) Ou emplacement ③ le cas échéant

ACCESSOIRES DE FUMISTERIE PPs

NÉCESSAIRES AU MINIMUM POUR LE RACCORDEMENT AIR/FUMÉES AVEC DES CONDUITS CONCENTRIQUES EN CHAUFFERIE, ET SIMPLES "FLEX" EN CHEMINÉE

TYPE DE CHAUDIÈRE	Ø DE RACCORDEMENT		KIT DE RACCORDEMENT CHAUDIÈRE + CHEMINÉE		ADAPTATEUR	CONDUIT FLEX
Modulens AGC… Twineo EGC… MCR 2 MPX 2 Evodens AMC	- Ø 80/125 mm en chaufferie - Ø 80 mm (flex) en cheminée	Colis n°	DY925	ou DY927 + DY899	HR38	DY897
		Quick Kit	(perpendiculaire)	(télescopique, sous conduit)	Ø 80/125 mm	(lg 12,5 m) (1)
		Réf.	7650958	ou 7650964 + 100015329	S100465	100015327
		Prix HT (€)	**603,10**	**275,10 + 231,70**	**70,00**	**464,50**

(1) D'autres longueurs de conduit flex sont disponibles

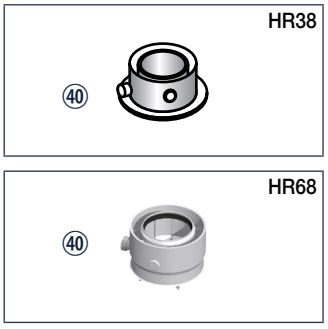

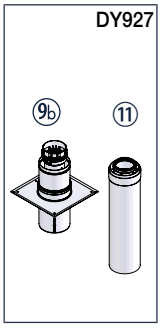



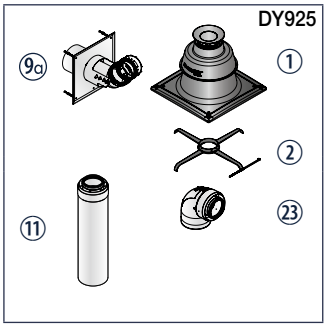

① Terminal avec solin
② Étoiles de centrage
⑨a Plaque de finition cheminée Ø 80/125 mm (avec coude) pour conduit Flex
⑨b Plaque de finition cheminée Ø 80/125 mm (sans coude) pour conduit Flex
⑪ Rallonge concentrique 0,5 m
㉓ Coude de visite concentrique
㊵ Adaptateur Ø 80/125 mm

AUTRES ACCESSOIRES DE FUMISTERIE DISPONIBLES (RALLONGES, TÉS, COUDES, MANCHONS DE COMPENSATION…) : voir pages 686

Attention : Pour ce type de raccordement, il est obligatoire d'utiliser un conduit 3CE P disposant d'un DTA (Document Technique d'Application) du CSTB (jusqu'à 85 kW)

12 **Configuration C_{43x} - Pour raccordement à un conduit collectif 3CE P d'une chaudière étanche**

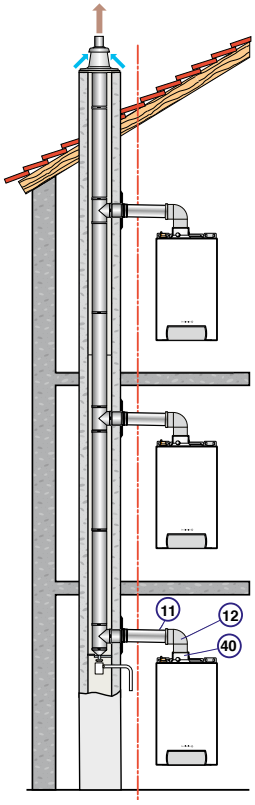

REMARQUE : il est possible de mettre des chaudières de puissances différentes sur un même conduit, consultez le fabricant du conduit.

ACCESSOIRES DE FUMISTERIE PPS NÉCESSAIRES AU MINIMUM POUR LE RACCORDEMENT SUR UN CONDUIT 3CE P

Evodens AMC Modulens AGC… Twineo EGC…	Kit de raccordement chaudière sur conduit 3CE P	Colis n°	DY887
		Réf.	100014000
		Prix HT (€)	**197,80**

NOTA : pour les PAC hybrides, se référer aux indications concernant les chaudières auxquelles elles sont associées

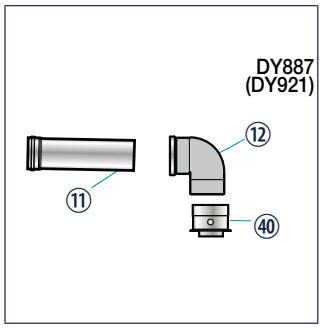

⑪ Rallonge concentrique 0,5 m
⑫ Coude concentrique à 90° Ø 80/125 mm
⑩ Adaptateur Ø 80/125 mm

POUR LE DIMENSIONNEMENT DU SYSTÈME, S'ADRESSER AU FOURNISSEUR DU CONDUIT 3CE P
LE DIMENSIONNEMENT DE LA CHEMINÉE COLLECTIVE EST DÉTERMINÉ PAR LE FOURNISSEUR, CONFORMÉMENT À LA RÈGLE EN 13384-2.

AUTRES ACCESSOIRES DE FUMISTERIE DISPONIBLES (RALLONGES, TÉS, COUDES, MANCHONS DE COMPENSATION…) : voir pages 686

6 **Configuration B_{23P}/B_{33} - Raccordement à une cheminée (air comburant pris en chaufferie ou dans le local d'installation)**

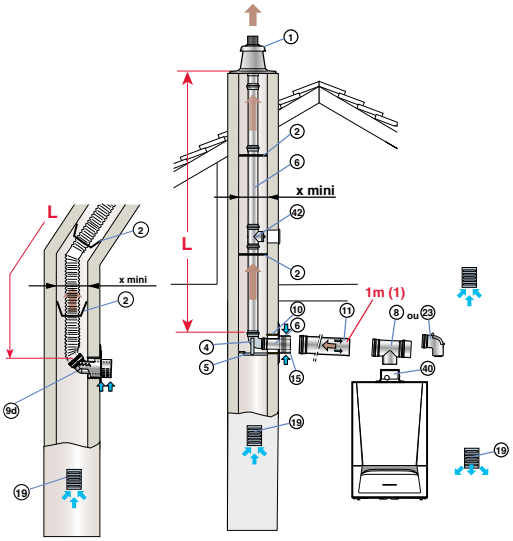

		Lmax (m) Ø 80 mm RIGIDE	Ø 80 mm FLEX
MCR 2 24, 30 MI, 35 MI, 35 BIC		30	30
MPX 2 24, 29 MI, 35 MI		30	30
AMC 10		40	40*
AMC 15		40	40*
AMC 25		40	40*
AMC 35, AMC 25/39 BIC		40	40
AGC 35		40	28
AMC 25/28 MI, AMC 25/28 BIC, AGC 25, EGC 25		40	40*
x mini	⊠	140	140
	∅	160	160

* (!): la hauteur maxi dans le conduit de fumées du coude support à la sortie ne doit pas dépasser 25 m pour le PPs flexible. Si des longueurs supérieures sont mises en œuvre, des colliers de fixation devront être rajoutés par tranche de 25 m supplémentaires.

NOTA: pour les PAC hybrides, se référer aux indications concernant les chaudières auxquelles elles sont associées

CHAUDIÈRE REPRÉSENTÉE: Evodens AMC
(1) Pour chaque mètre de conduit horizontal supplémentaire, retirer 1,2 m à la longueur verticale Lmax indiquée dans le tableau ci-dessus.
(2) Ou emplacement ③ le cas échéant

ACCESSOIRES DE FUMISTERIE PPs
NÉCESSAIRES AU MINIMUM POUR LE RACCORDEMENT À UNE CHEMINÉE

TYPE DE CHAUDIÈRE	Ø DE RACCORDEMENT		KIT DE RACCORDEMENT CHAUDIÈRE	KIT DE RACCORDEMENT CHEMINÉE	ADAPTATEUR	CONDUIT FLEX
Modulens AGC… Twineo EGC… MCR 2 / MPX 2 Evodens AMC	- Ø 80/125 mm dans le local - Ø 80 mm (rigide) en chem.	Colis n°	DY913	DY717	HR38	-
		Réf.	100017527	84887717	S100465	-
		Prix HT (€)	**219,00**	**206,30**	**70,00**	
	- Ø 80/125 mm dans le local - Ø 80 mm (flex) en chem.	Colis n°	DY924		HR38	DY897 (lg 12,5 m) (1)
		Réf.	7650956		S100465	100015327
		Prix HT (€)	**527,90**		**70,00**	**464,50**

(1) D'autres longueurs de conduit flex sont disponibles

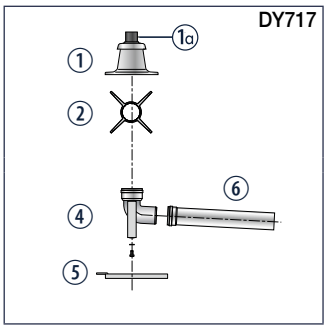

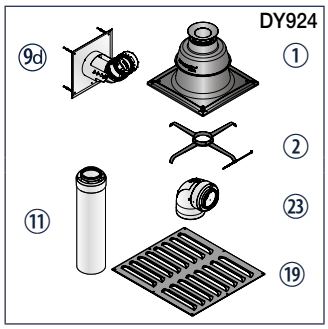

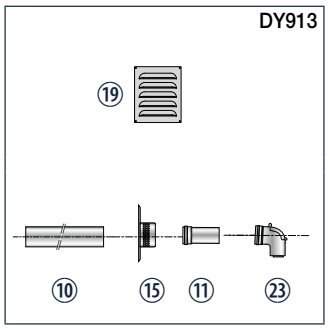





① Terminal avec solin
1a Tube de finition PPs noir, lg 0,345 m
② Étoiles de centrage
④ Coude simple 90°
⑤ Rail support
⑥ Rallonge simple 0,5 m
9d Plaque de finition cheminée Ø 80 mm (avec coude) pour conduit Flex
⑩ Fourreau galvanisé, L = 0,5 m
⑪ Rallonge concentrique 0,5 m
⑮ Prise d'air comburant
⑲ Grille d'aération
㉓ Coude de visite
㊵ Adaptateur Ø 80/125 mm

AUTRES ACCESSOIRES DE FUMISTERIE DISPONIBLES (RALLONGES, TÉS, COUDES, MANCHONS DE COMPENSATION…): voir pages 686

ÉQUIPEMENTS DE FUMISTERIE

ELIDENS C140, EVODENS PRO AMC

1 **Configuration C_{13x} - Ventouse horizontale concentrique (raccordement sur mur extérieur ou en sortie de toiture)**

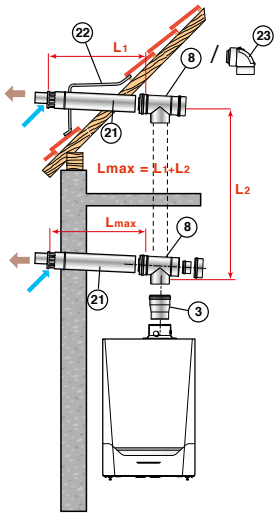

	Lmax (m) Ø 80/125 mm	Ø 110/150 mm
AMC 45	20	-
AMC 65	-	18
AMC 90	-	17
AMC 115	-	13
C140-45	12,5	-
C140-65	-	8,5

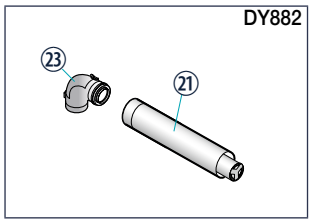

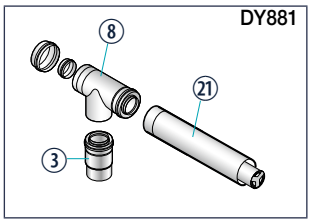

㉑ Terminal horizontal Ø 80/125 mm (DY882), 110/150 mm
㉓ Coude visite 80/125

③ Adaptateur Ø 110/150 mm sur Ø 100/150 mm
⑧ Té de visite concentrique Ø 110/150 mm
㉑ Terminal horizontal Ø 110/150 mm (DY881)

CHAUDIÈRE REPRÉSENTÉE:
AMC raccordée à la ventouse horizontale Ø 110/150 mm (colis DY881)

ACCESSOIRES DE FUMISTERIE PPs

NÉCESSAIRES AU MINIMUM POUR LE RACCORDEMENT À UNE VENTOUSE HORIZONTALE

TYPE DE CHAUDIÈRE	Ø DE RACCORDEMENT		VENTOUSE HORIZONTALE	ADAPTATEUR
Eldens C140-45 Evodens PRO AMC 45	- Ø 80/125 mm	Colis n°	DY882	-
		Réf.	100011365	-
		Prix HT (€)	**270,80**	
Eldens C140-65 Evodens PRO AMC 65, 90, 115	- Ø 110/150 mm	Colis n°	DY881 (3)	-
		Réf.	100011364	-
		Prix HT (€)	**594,60**	

(3) Pour les chaudières Eldens C140-65 à 115, pour gagner en hauteur (en cas du remplacement d'une chaudière Eldens par une Eldens C140 par exemple) nous proposons en option un coude Ø 100/150 mm (Colis DY930, Réf. 7715416) ou un coude de visite Ø 100/150 mm (Colis DY931, Réf. 7715445) à placer directement sur la sortie fumées. Dans ce cas, le manchon avec prises de mesure livré avec l'Eldens C140 ainsi que l'adaptateur Ø100/150 mm sur 110/150 mm livré avec la ventouse horizontale DY881 sont à déplacer après le coude.

2 **Configuration C_{33x} - Ventouse verticale concentrique (raccordement sur toit en pente ou toit plat)**

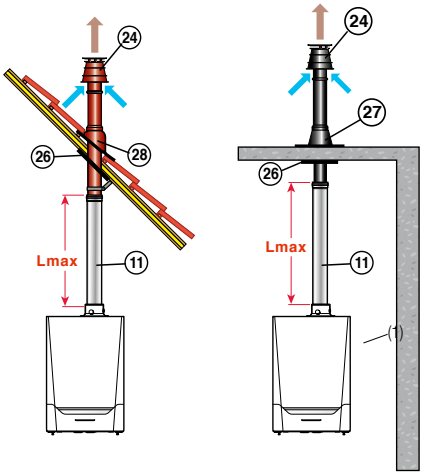

(1) Emplacement ③ le cas échéant

	Lmax (m) Ø 80/125 mm	Ø 110/150 mm
AMC 45	20	-
AMC 65	-	18
AMC 90	-	17
AMC 115	-	13
C140-45	15	-
C140-65	-	8



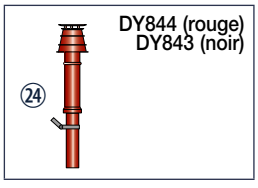

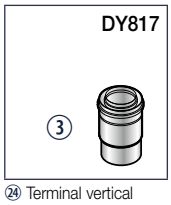

③ Adaptateur Ø 110/150 mm sur Ø 100/150 mm (DY817)

㉔ Terminal vertical

CHAUDIÈRE REPRÉSENTÉE:
AMC 45 raccordée à la ventouse verticale Ø 80/125 mm (colis DY843/844)

ACCESSOIRES DE FUMISTERIE PPs

NÉCESSAIRES AU MINIMUM POUR LE RACCORDEMENT UNE VENTOUSE VERTICALE

TYPE DE CHAUDIÈRE	Ø DE RACCORDEMENT		VENTOUSE VERTICALE			ADAPTATEUR
Eldens C140-45 Evodens PRO AMC 45	- Ø 80/125 mm	Colis n°	DY843 (noir)	ou	DY844 (rouge)	-
		Réf.	100002732		100002733	-
		Prix HT (€)	**183,00**		**183,00**	
Eldens C140-65 Evodens PRO AMC 65, 90, 115	- Ø 110/150 mm	Colis n°			DY845 (noir)	DY817 (Ø 110/150 sur 100/150 mm)
		Réf.			100002734	100002357
		Prix HT (€)			**352,30**	**167,20**

De Dietrich

ÉQUIPEMENTS DE FUMISTERIE

ELIDENS C140, EVODENS PRO AMC

3 **Configuration C_{93x}**
- Conduits concentriques en chaufferie
- Conduits simples en cheminée (air comburant en contre-courant)

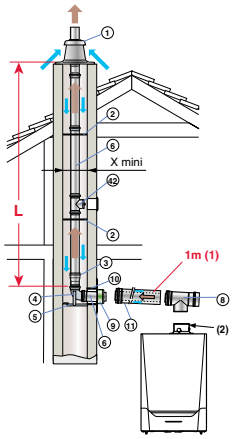

Lmax (m)

EN CHAUFFERIE (MM) / EN CHEMINÉE (MM)		Ø 80/125 Ø 80	Ø 80/125 Ø 110	Ø 110/150 Ø 110
AMC 45		21,5	-	-
AMC 65		-	-	29
AMC 90		-	-	24
AMC 115		-	-	19
C140-45		21,5	-	-
C140-65		-	-	29
x mini	⊠	140	160	160
	Ø	160	180	180

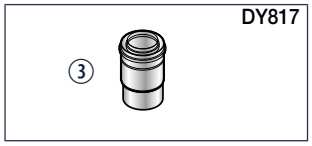

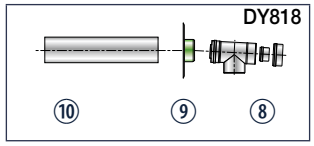

③ Adaptateur Ø 100/150 sur 110/150 pour DY817

⑧ Té d'inspection
⑨ Plaque de finition cheminée
⑩ Fourreau galvanisé, L = 0,5 m

CHAUDIÈRE REPRÉSENTÉE :
AMC 45 raccordée en Ø 80/125 mm en chaufferie et Ø 110 mm en cheminée

ACCESSOIRES DE FUMISTERIE PPs

NÉCESSAIRES AU MINIMUM POUR LE RACCORDEMENT AIR/FUMÉES AVEC DES CONDUITS CONCENTRIQUES EN CHAUFFERIE, ET SIMPLES RIGIDES EN CHEMINÉE

TYPE DE CHAUDIÈRE	Ø DE RACCORDEMENT		KIT DE RACCORDEMENT CHAUDIÈRE	KIT DE RACCORDEMENT CHEMINÉE	ADAPTATEUR
Elidens C140-45 Evodens PRO AMC 45	- Ø 80/125 mm en chaufferie - Ø 80 mm en cheminée	Colis n°	DY716	DY717	-
		Réf.	84887716	84887717	-
		Prix HT (€)	**187,30**	**206,30**	
	- Ø 80/125 mm en chaufferie - Ø 110 mm en cheminée	Colis n°	DY716	DY876	Ø 110 sur 80 mm inclus dans DY876
		Réf.	84887716	100008312	-
		Prix HT (€)	**187,30**	**273,00**	
Elidens C140-65 Evodens PRO AMC 65, 90, 115	- Ø 110/150 mm en chaufferie - Ø 110 mm en cheminée	Colis n°	DY818	DY177	DY817
		Réf.	100002360	84887577	100002357
		Prix HT (€)	**445,40**	**337,50**	**167,20**

4 **Configuration C_{93x}**
- Conduits concentriques en chaufferie,
- Conduits "flex" en cheminée (air comburant en contre-courant)

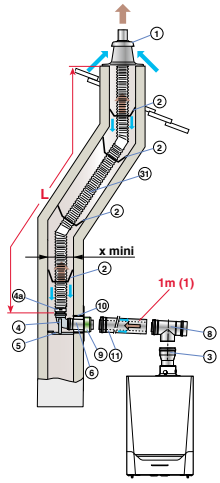

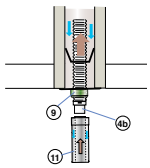

Kit de raccordement chaudière sous conduit Ø 80/125 (DY927)

Lmax (m)

EN CHAUFFERIE (MM) / EN CHEMINÉE (MM		Ø 80/125 mm Ø 80 mm	Ø 110/150 mm Ø 110 mm
AMC 45 et C140-45		15	-
AMC 65 et C140-65		-	20
AMC 90		-	17
AMC 115		-	14
x mini	⊠	140	170
	Ø	160	190

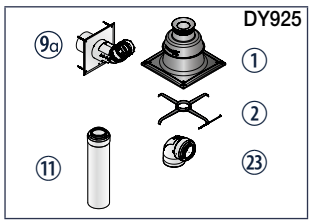

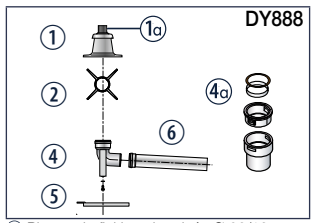

① Terminal avec solin
② Étoiles de centrage
④ Coude 87°
4a Pièce d'adaptation
⑤ Rail support
⑥ Rallonge 0,5 m

9a Plaque de finition cheminée Ø 80/125 mm (avec coude) pour conduit Flex
⑪ Rallonge concentrique 0,5 m
㉓ Coude de visite concentrique

ACCESSOIRES DE FUMISTERIE PPs

NÉCESSAIRES AU MINIMUM POUR LE RACCORDEMENT AIR/FUMÉES AVEC DES CONDUITS CONCENTRIQUES EN CHAUFFERIE, ET SIMPLES «FLEX» EN CHEMINÉE

CHAUDIÈRE REPRÉSENTÉE : AMC 65 à 115 raccordée en Ø 110/150 mm en chaufferie et Ø 110 mm en cheminée

(1) Pour chaque mètre de conduit horizontal supplémentaire, retirer 1,2 m à la longueur vertical Lmax indiquée dans le tableau ci-contre.

TYPE DE CHAUDIÈRE	Ø DE RACCORDEMENT			KIT DE RACCORDEMENT CHAUDIÈRE + CHEMINÉE			ADAPTATEUR	CONDUIT FLEX
Elidens C140-45 Evodens PRO AMC 45	- Ø 80/125 mm en chaufferie - Ø 80 mm (flex) en cheminée	Quick Kit	Colis n°	DY925	ou	DY927 + DY899	-	DY897
				(perpendiculaire)		(télescopique, sous conduit)		(lg 12,5 m) (1)
			Réf.	7650958	ou	7650964 + 100015329	-	100015327
			Prix HT (€)	**603,10**		**275,10 + 231,70**		**464,50**
Elidens C140-65 Evodens PRO AMC 65, 90, 115	- Ø 110/150 mm en chaufferie - Ø 110 mm en cheminée	Kit Standard	Colis n°	DY818	+	DY888	DY817 (Ø 100/150 sur 110/150)	DY889 (lg 15 m) (1)
			Réf.	100002360	+	100015287	100002357	100015288
			Prix HT (€)	**445,40**		**464,50**	**167,20**	**696,20**

(1) D'autres longueurs de conduit flex sont disponibles

Attention : ce type de configuration est couvert par l'Avis Technique n° 14.2/13-1939 (PPs) (jusqu'à 70 kW)

5 Configuration C_{53} - Conduits air et fumées séparés avec adaptateur bi-flux (air comburant pris a l'extérieur)

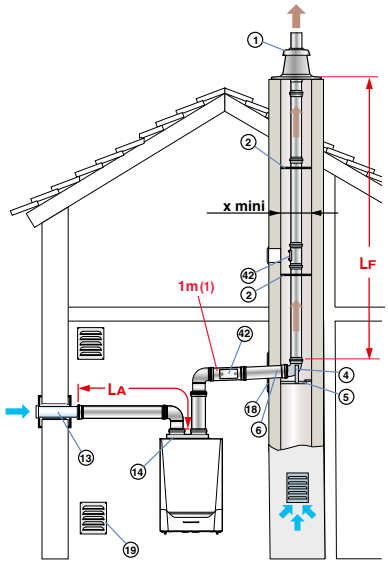

AVEC ADAPTATEUR BI-FLUX		Ø 80/125 mm sur 2 x 80 mm	Ø 100/150 mm sur 2 x 100 mm	Ø 100/150 mm sur 2 x 110 mm
		(LA+LF) max (m)		
AMC 45		29	-	-
AMC 65		-	16	34
AMC 90		-	17	37
AMC 115		-	14	31
C140-45		24	-	-
C140-65		-	16	34
x mini	⊿	140	140	140
	Ø	160	160	160

* LF max = 15 m

(!) : cette configuration n'est possible que dans une chaufferie

CHAUDIÈRE REPRÉSENTÉE : AMC 45 à 115
(1) Pour chaque mètre de conduit horizontal supplémentaire, retirer 1,2 m à la longueur verticale Lmax indiquée dans le tableau ci-dessus.

ACCESSOIRES DE FUMISTERIE PPs

NÉCESSAIRES AU MINIMUM POUR LE RACCORDEMENT PAR CONDUITS AIR/FUMÉES SÉPARÉS (BI-FLUX)

TYPE DE CHAUDIÈRE	Ø DE RACCORDEMENT		ADAPTATEUR BI-FLUX	PRISE D'AIR EXTÉRIEURE	KIT DE RACCORD. CHEMINÉE	PLAQUE DE FINITION CHEMINÉE	ADAPTATEUR
Elidens C140-45	- Ø 80/125 mm sur 2 x 80 mm	Colis n°	DY933	DY38	DY717	DY757	
		Réf.	7736229	84887438	84887717	84887757	
		Prix HT (€)	**102,70**	**130,10**	**206,30**	**53,20**	
Elidens C140-65	- Ø 100/150 mm sur 2 x 110 mm	Colis n°	DY934	DY810	DY177	DY879	DY932
		Réf.	7736230	100002285	84887577	100010270	7736228
		Prix HT (€)	**120,60**	**122,70**	**337,50**	**56,40**	**25,40**
Evodens PRO AMC 45	- Ø 80/125 mm sur 2 x 80 mm	Colis n°	DY906	DY38	DY717	DY757	-
		Réf.	S100762	84887438	84887717	84887757	-
		Prix HT (€)	**95,10**	**130,10**	**206,30**	**53,20**	
Evodens PRO AMC-65/90/115	- Ø 100/150 mm sur 2 x 100 mm	Colis n°	DY907	DY810	DY177	DY879	DY932
		Réf.	S101626	100002285	84887577	100010270	7736228
		Prix HT (€)	**93,60**	**122,70**	**337,50**	**56,40**	**25,40**

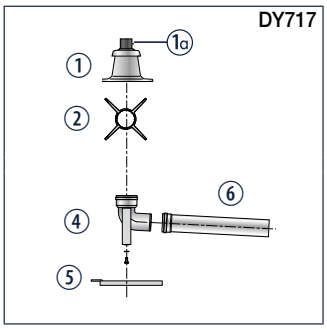

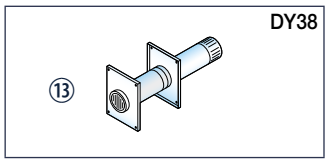

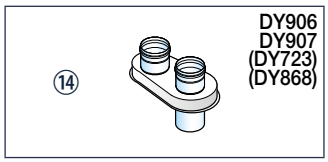

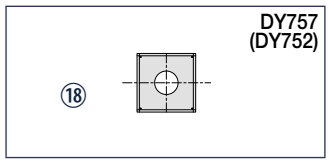

① Terminal avec solin
①a Tube de finition PPs noir, lg 0,345 m
② Étoiles de centrage
④ Coude simple 87°
⑤ Rail support
⑥ Rallonge simple 0,5 m
⑬ Prise d'air extérieure
⑭ Adaptateur bi-flux
⑱ Plaque de finition cheminée

AUTRES ACCESSOIRES DE FUMISTERIE DISPONIBLES (RALLONGES, TÉS, COUDES, MANCHONS DE COMPENSATION…) : voir pages 686

6 **Configuration B_{23P}/B_{33} - Raccordement à une cheminée (air comburant pris en chaufferie ou dans le local d'installation)**

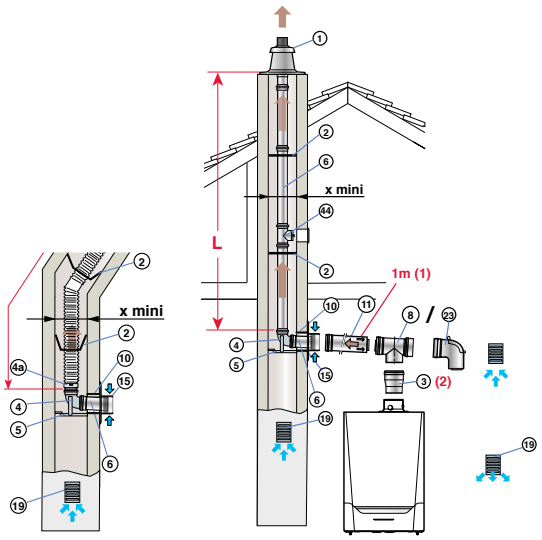

	Lmax (m)			
	Ø 80 mm RIGIDE	Ø 110 mm RIGIDE	Ø 80 mm FLEX	Ø 110 mm FLEX
AMC 45	39	-	24	-
AMC 65	-	40	-	32
AMC 90	-	40	-	30
AMC 115	-	38	-	28
C140-45	32	-	24	-
C140-65	-	40	-	32
x mini ▱	140	170	140	170
x mini ∅	160	190	160	190

CHAUDIÈRE REPRÉSENTÉE : Evodens PRO AMC
(1) Pour chaque mètre de conduit horizontal supplémentaire, retirer 1,2 m à la longueur verticale Lmax indiquée dans le tableau ci-contre.
(2) Sauf pour Elidens C140-45 et AMC 45

ACCESSOIRES DE FUMISTERIE PPs
NÉCESSAIRES AU MINIMUM POUR LE RACCORDEMENT À UNE CHEMINÉE

TYPE DE CHAUDIÈRE	Ø DE RACCORDEMENT			KIT DE RACCORDEMENT CHAUDIÈRE	KIT DE RACCORDEMENT CHEMINÉE	ADAPTATEUR	CONDUIT FLEX
Elidens C140-45 Evodens PRO AMC 45	- Ø 80/125 mm dans le local - Ø 80 mm (rigide) en cheminée		Colis n°	DY913	DY717	-	-
			Réf.	100017527	84887717	-	-
			Prix HT (€)	**219,00**	**206,30**		
	- Ø 80/125 mm dans le local - Ø 80 mm (flex) en cheminée	Quick Kit	Colis n°		DY924	-	DY897 (lg 12,5 m) (1)
			Réf.		7650956	-	100015327
			Prix HT (€)		**527,90**		**464,50**
Elidens C140-65 Evodens PRO AMC 65, 90, 115	- Ø 110/150 mm dans le local - Ø 110 mm (rigide) en cheminée		Colis n°	DY914	DY177	DY817 (Ø 100/150 sur 110/150)	-
			Réf.	100017529	84887577	100002357	-
			Prix HT (€)	**370,30**	**337,50**	**167,20**	
	- Ø 110/150 mm dans le local - Ø 110 mm (flex) en cheminée		Colis n°	DY914	DY888	DY817 (Ø 100/150 sur 110/150)	DY889 (lg 15 m) (1)
			Réf.	100017529	100015287	100002357	100015288
			Prix HT (€)	**370,30**	**464,50**	**167,20**	**696,20**

(1) D'autres longueurs de conduit flex sont disponibles

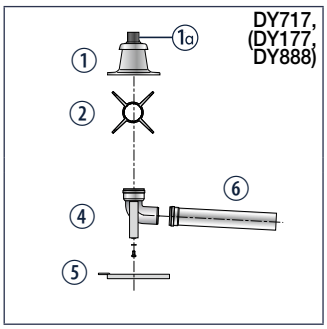

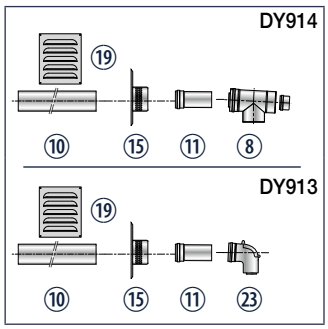

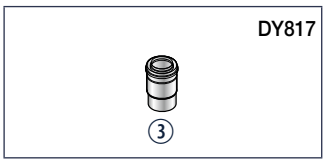

① Terminal avec solin
①ᴀ Tube de finition PPs noir, lg 0,345 m (pour DY888 et DY717 uniquement)
② Étoiles de centrage
③ Adaptateur Ø 110/150 sur 100/150 mm (DY817)
④ Coude simple 90°
⑤ Rail support
⑥ Rallonge simple 0,5 m
⑧ Té de visite
⑩ Fourreau galvanisé, L = 0,5 m
⑪ Rallonge concentrique 0,5 m
⑮ Prise d'air comburant
⑲ Grille d'aération
㉓ Coude de visite

ÉCO-PART. 1,67 0,12 *HT (€) EN SUS*
ÉCO-PART. 4,15 0,02 *HT (€) INCLUSE*

Les montants des éco-participations sont susceptibles d'évoluer en cas de modification du barème par notre organisme collecteur.

AUTRES ACCESSOIRES DE FUMISTERIE DISPONIBLES (RALLONGES, TÉS, COUDES, MANCHONS DE COMPENSATION…) : voir pages 686

7 Configuration B_{23P} pour installation en cascade

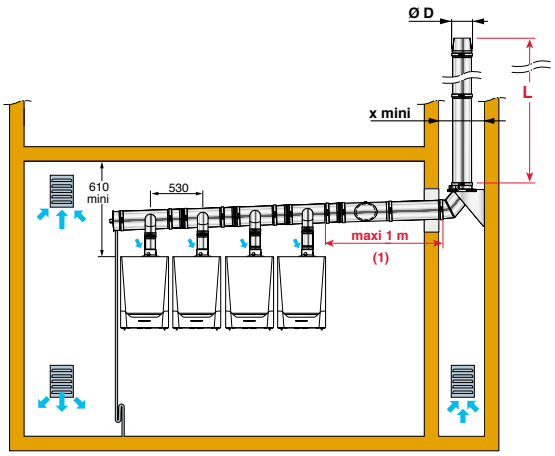

x mini	⍁ (mm)	D + 60
	Ø (mm)	D + 80

(1) Longueur maxi prise en compte pour le dimensionnement ; pour des longueurs différentes un nouveau calcul est nécessaire

LONGUEUR MAXIMALE L EN M ADMISSIBLE EN FONCTION DU Ø DU CONDUIT D (EN MM) POUR DIFFÉRENTES COMBINAISONS “CASCADE”

• combinaisons “cascade” avec chaudières en alignement mural ou au sol

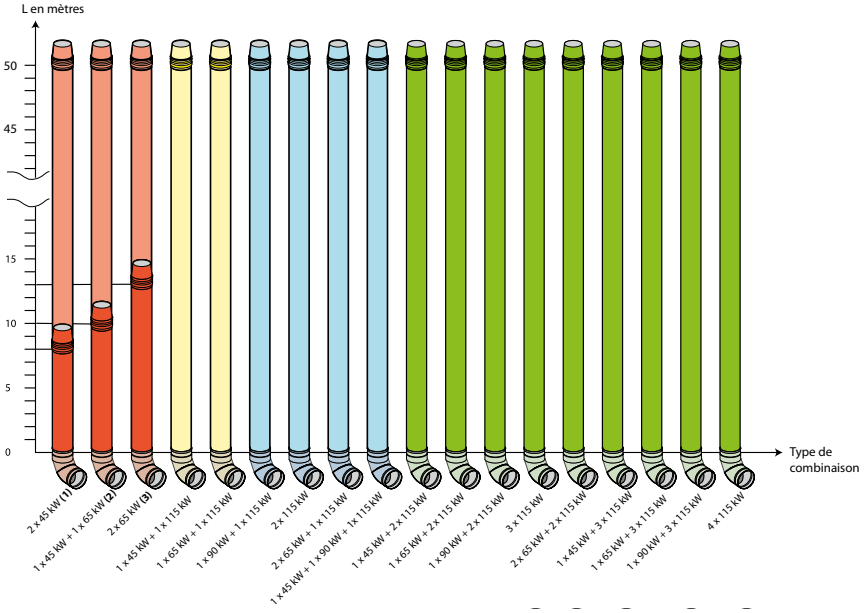

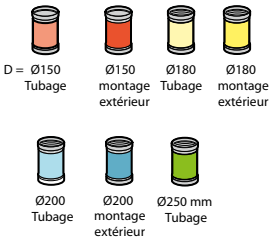

NOTA : dans le cas de conduits à l’extérieur, la hauteur maximum possible pour assurer le fonctionnement est :
(1) : 7,90 m
(2) : 10,20 m
(3) : 13,10 m
(4) : 9,80 m(5) : 11,70 m
(6) : 14,00 m
(7) : 16,40 m
(8) : 14,30 m

• combinaisons “cascade” avec chaudières montées dos à dos

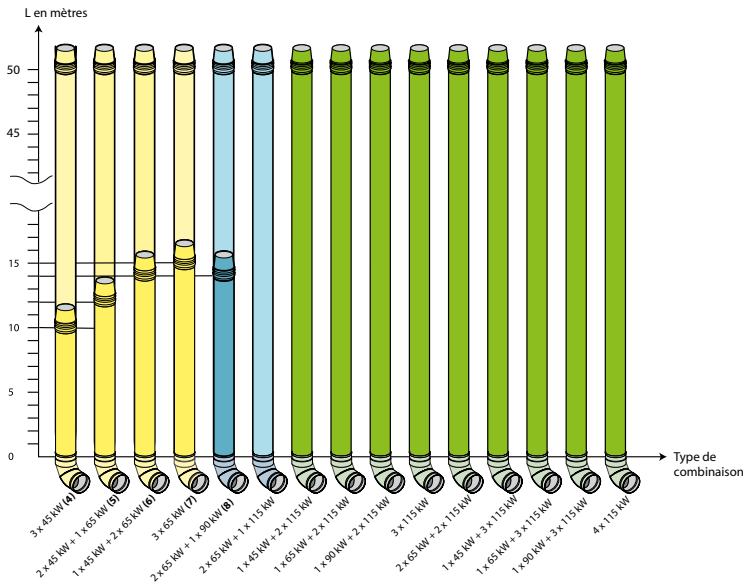

NOTA : Ces longueurs sont données à titre indicatif. La responsabilité de De Dietrich ne peut en aucun cas être engagée.
Pour des configurations de montage différents, veuillez nous consulter pour un calcul spécifique.

- Chaudières Evodens PRO AMC 45, 65, 90, 115, fonctionnement 80/60 °C
- Surpression en sortie de chaudière inférieure à 50 Pa

ÉQUIPEMENTS DE FUMISTERIE

CFU C PLUS

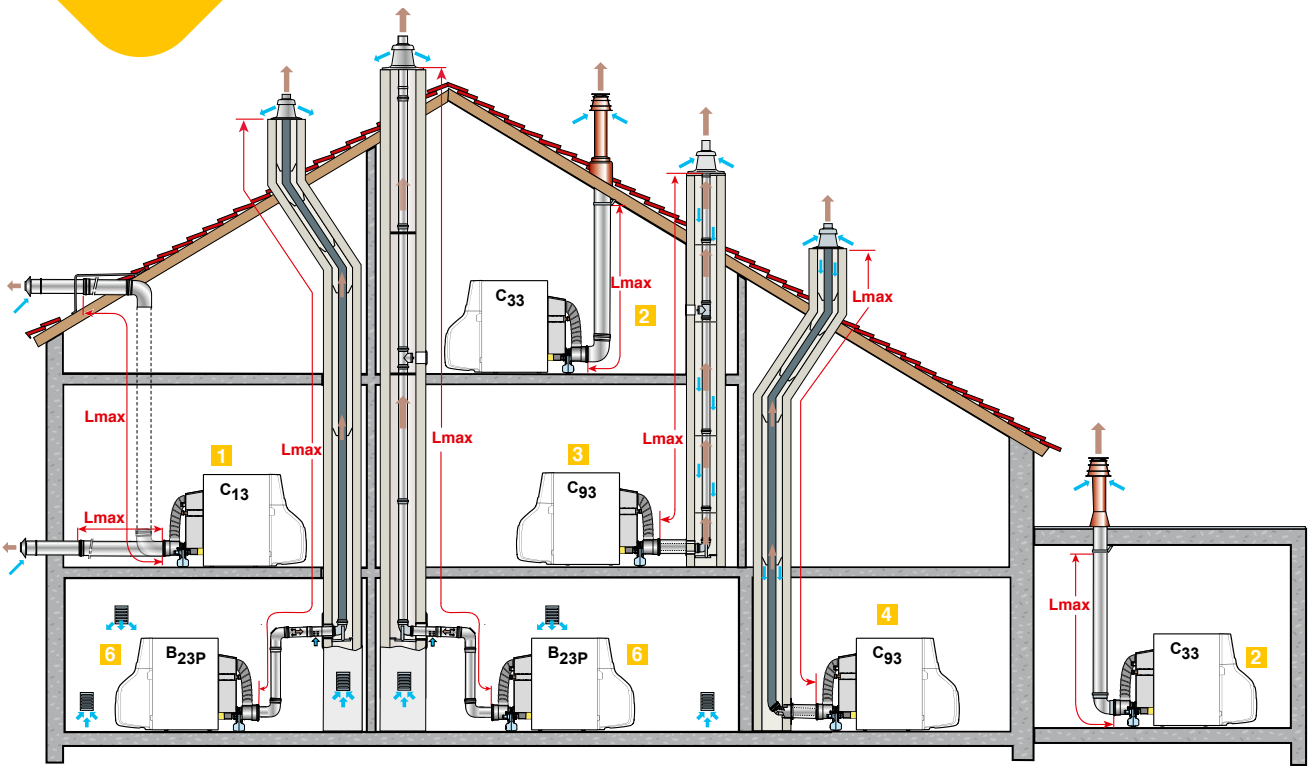

CLASSIFICATION

1 Configuration C_{13} : Raccordement air/fumées par l'intermédiaire de conduits air et fumées séparés à un terminal horizontal concentrique (dit ventouse)
2 Configuration C_{33} : Raccordement air/fumées par l'intermédiaire de conduits air et fumées séparés à un terminal vertical concentrique (sortie de toiture).
3 Configuration C_{93} : Raccordement air/fumées par conduits concentriques en chaufferie, et simples, en cheminée (air comburant en contre-courant dans la cheminée).
ou
4 Raccordement air/fumées par conduits concentriques en chaufferie et simples "flex" en cheminée (air comburant en contre-courant dans la cheminée).
6 Configuration B_{23P} : Raccordement à une cheminée (air comburant pris dans la chaufferie).

TABLEAUX DES LONGUEURS DES CONDUITS AIR/FUMÉES MAXIMALES ADMISSIBLES EN FONCTION DU TYPE DE CHAUDIÈRE

TYPE DE RACCORDEMENT AIR/FUMÉES			L_{max} : LONGUEUR MAXIMALE ÉQUIVALENTE DES CONDUITS DE RACCORDEMENT EN M	
			CFU C 24 ET 32 PLUS FF	CFU C 24 ET 32 PLUS
Conduits concentriques raccordés à un terminal horizontal (PPs)	C_{13}	Ø 80/125 mm	12 (2)	-
Conduits concentriques raccordés à un terminal vertical (PPs)	C_{33}	Ø 80/125 mm	12	-
Conduits : • concentriques en chaufferie • simples "rigides" en cheminée (air comburant en contre-courant) (PPs)	C_{93}	Ø 80/125 mm Ø 80 mm	15 (1)	-
Conduits : • concentriques en chaufferie • simples "flex" en cheminée (air comburant en contre-courant) (PPs)	C_{93}	Ø 80/125 mm Ø 80 mm	15 (1)	-
Conduits simples en cheminée (rigide ou flex) (air comburant pris dans le local) (PPs)	B_{23P}	Ø 80 mm (rigide) Ø 80 mm (flex)	-	15 (1)

(1) 12 m avec 3 coudes
(2) avec un conduit horizontal n'excédant pas 8m

NOTA : L_{MAX} se mesure en additionnant les longueurs des conduits air/fumées droits et les longueurs équivalentes des autres éléments :
- Ø 80/125 mm et Ø 80 mm (PPs) : coude à 87° = 2,0 m, coude à 45° = 1,0 m, coude visite = 2,0 m, tube de visite = 0,3 m, té de visite = 2,5 m, 1 tube de visite pour conduit flex = 0,3 m
- Ø 110 mm (PPs) : coude à 87° = 2 m, coude à 45° = 1,1 m, coude visite = 4,8 m, té de visite = 5,6 m, 1 tube de visite pour conduit flex = 0,5 m

IMPORTANT : Nos chaudières ont été mises au point, testées et homologuées avec les conduits de fumée proposés dans notre tarif, conformément aux exigences des normes en vigueur. Nous garantissons la sécurité et le bon fonctionnement de nos chaudières dès lors que celles-ci sont installées avec la fumisterie homologuée et dans les conditions préconisées dans nos documentations techniques.

AUTRES ACCESSOIRES DE FUMISTERIE DISPONIBLES (RALLONGES, TÉS, COUDES, MANCHONS DE COMPENSATION…) : voir pages 686

Attention : ce type de configuration est couvert par le DTA 14/13-1939

1 **Configuration C_{13} - Ventouse horizontale concentrique (raccordement sur mur extérieur ou en sortie de toiture)**

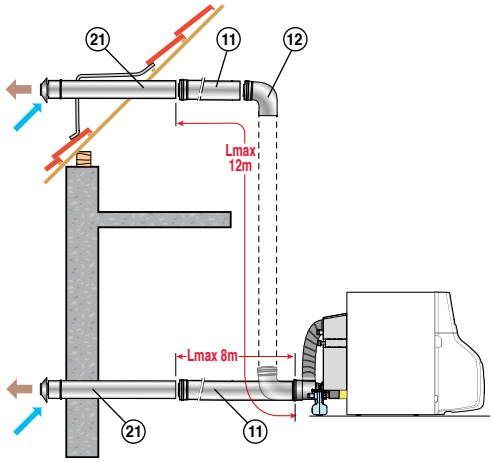

TYPE DE CHAUDIÈRE	Lmax (m) Ø 80/125 mm
CFU C 24 et 32 PLUS FF	12 (1)

(1) Avec un conduit horizontal n'excédant pas 8 m

ACCESSOIRES DE FUMISTERIE PPs
EN OPTION POUR LES CHAUDIÈRES CFU C... PLUS FF HOR.

Ventouse horizontale Ø 80/125 mm	Colis n°	FM183
	Réf.	100007638
	Prix HT (€)	**133,30**

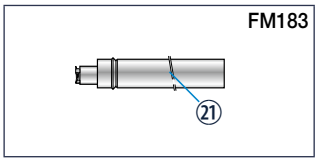

21 Terminal horizontal

Attention : ce type de configuration est couvert par le DTA 14/13-1939

1 **Configuration C_{33} - Ventouse verticale concentrique (raccordement sur toit en pente ou toit plat)**

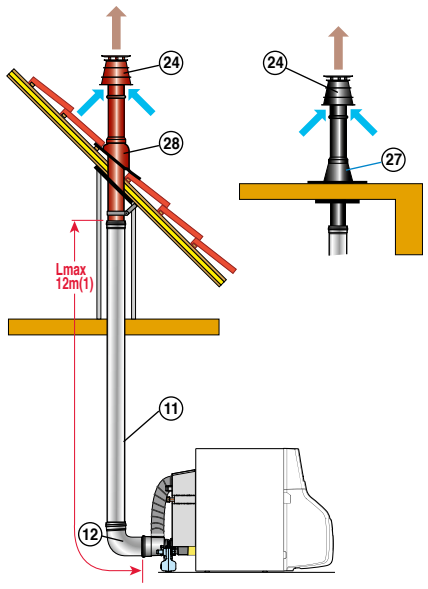

(1) Pour chaque mètre de conduit horizontal supplémentaire, retirer 1,2 m à la longueur verticale L_{max} indiquée

TYPE DE CHAUDIÈRE	Lmax (m) Ø 80/125 mm
CFU C 24 et 32 PLUS FF	12

ACCESSOIRES DE FUMISTERIE PPs
EN OPTION POUR LES CHAUDIÈRES CFU C... PLUS FF VER.

Ventouse verticale	noir	Colis n°	DY843
		Réf.	100002732
		Prix HT (€)	**183,00**
	ou		
	rouge	Colis n°	DY844
		Réf.	100002733
		Prix HT (€)	**183,00**
Coude à 87°		Colis n°	DY131
		Réf.	84887531
		Prix HT (€)	**70,00**

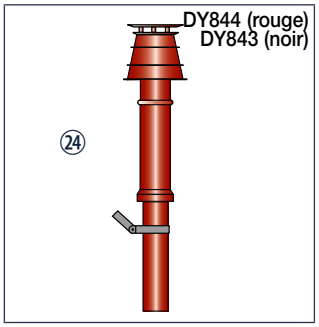

24 Terminal vertical

AUTRES ACCESSOIRES DE FUMISTERIE DISPONIBLES (RALLONGES, TÉS, COUDES, MANCHONS DE COMPENSATION...) : voir pages 686

Attention : ce type de configuration est couvert par le DTA n° 14/13-1939

3 4 **Configuration C_{93}**
- **conduits concentriques en chaufferie**
- **conduits simples en cheminée**
  (air comburant en contre-courant)

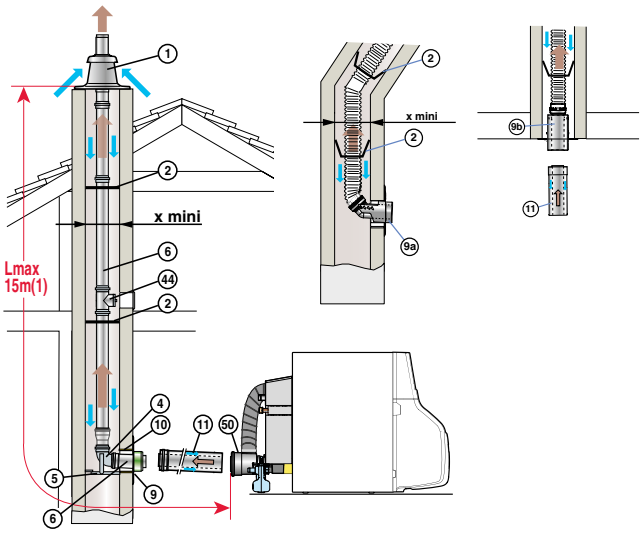

EN CHAUFFERIE (MM)		Ø 80/125 mm	
EN CHEMINÉE (MM)		Ø 80 mm RIGIDE	Ø 80 mm FLEX
CFU C 24 et 32 PLUS FF		15	15
x mini	⍁	140	140
	∅	160	160

Lmax (m)

(1) Pour chaque mètre de conduit horizontal supplémentaire, retirer 1,2 m à la longueur verticale Lmax indiquée.



(50) Kit FF (intégré d'usine dans la chaudière)

ACCESSOIRES DE FUMISTERIE PPs

NÉCESSAIRES AU MINIMUM POUR LE RACCORDEMENT AIR/FUMÉES AVEC DES CONDUITS CONCENTRIQUES EN CHAUFFERIE, SIMPLE RIGIDES OU FLEX EN CHEMINÉE

TYPE DE CHAUDIÈRE	Ø DE RACCORDEMENT				KIT DE RACCORDEMENT	PLAQUE DE FINITION	FOURREAU	COUDE À 87°	CONDUIT FLEX
CFU C 24 et 32 PLUS	- Ø 80/125 mm en chaufferie - Ø 80 mm (rigide) en cheminée			Colis n°	DY717	DY758	DY763	-	-
				Réf.	84887717	84887758	84887763	-	-
				Prix HT (€)	**206,30**	**82,20**	**33,90**		
	- Ø 80/125 mm en chaufferie - Ø 80 mm (flex) en cheminée			Colis n°	DY925 (perpendiculaire)	-	-	-	DY897 (12,5 m) (1)
				Réf.	7650958	-	-	-	100015327
				Prix HT (€)	**603,10**				**464,50**
		Quick Kit	ou	Colis n°	DY927 + DY899 (télescopique, sous conduit)	-	-	DY131	DY897 (12,5 m) (1)
				Réf.	7650964 + 100015329	-	-	84887531	100015327
				Prix HT (€)	**275,10**	**231,70**		**70,00**	**464,50**

(1) D'autres longueurs de conduit flex sont disponibles

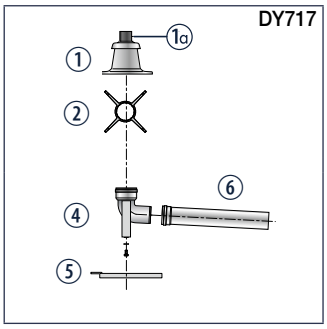

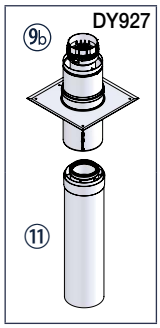



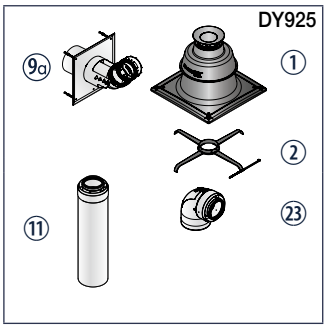

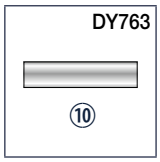

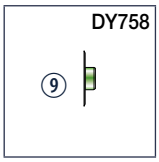

① Terminal avec solin
1a Tube de finition PPs noir, lg 0,345 m
② Étoiles de centrage
④ Coude 90° simple
4a Pièce d'adaptation
⑤ Rail support
⑥ Rallonge 0,5 m
⑨ Plaque de finition cheminée
9a Plaque de finition cheminée Ø 80/125 mm (avec coude) pour conduit Flex
9b Plaque de finition cheminée Ø 80/125 mm (sans coude) pour conduit Flex
⑩ Fourreau galvanisé, L = 0,5 m
⑪ Rallonge concentrique 0,5 m
㉓ Coude de visite concentrique

AUTRES ACCESSOIRES DE FUMISTERIE DISPONIBLES (RALLONGES, TÉS, COUDES, MANCHONS DE COMPENSATION…) : voir pages 686

Attention : ce type de configuration est couvert par le DTA n° 14/13-1939 + 14/13-1939 Add

6 Configuration B_{23P} - Raccordement à une cheminée (air comburant pris en chaufferie)

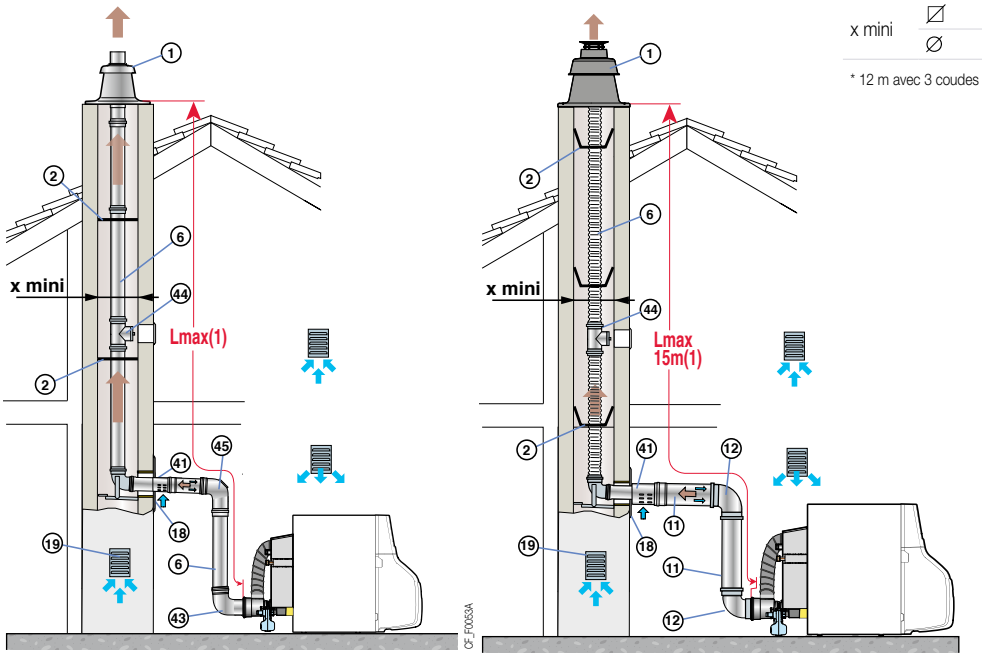

		LMAX (m) Ø 80 mm RIGIDE	FLEX
CFU C 24 et 32 PLUS		15*	15*
x mini	⊠	140	140
	∅	160	160

* 12 m avec 3 coudes



⑤⓪ Kit FF (intégré d'usine dans la chaudière)

Attention : pour éviter la transmission de bruit, ne pas maçonner le conduit dans la cheminée

(1) Pour chaque mètre de conduit horizontal supplémentaire, retirer 1,2 m à la longueur verticale Lmax indiquée.

ACCESSOIRES DE FUMISTERIE PPs
NÉCESSAIRES AU MINIMUM POUR LE RACCORDEMENT À UNE CHEMINÉE

TYPE DE CHAUDIÈRE	Ø DE RACCORDEMENT			KIT DE RACCORDEMENT CHEMINÉE	PLAQUE DE FINITION	KIT ENTRÉE D'AIR Ø 80/125 mm	FOURREAU	CONDUIT FLEX
CFU C 24 et 32 PLUS	- Ø 80 mm (rigide)		Colis n°	DY717	DY757	MY924	DY753	-
			Réf.	84887717	84887757	7763952	84887753	-
			Prix HT (€)	**206,30**	**53,20**	**97,20**	**30,00**	
	- Ø 80 mm (flex)	Quick Kit	Colis n°	DY895	-	MY924	-	DY897 (12,5 m) (1)
			Réf.	100015325	-	7763952	-	100015327
			Prix HT (€)	**310,00**		**97,20**		**464,50**

(1) D'autres longueurs de conduit flex sont disponibles

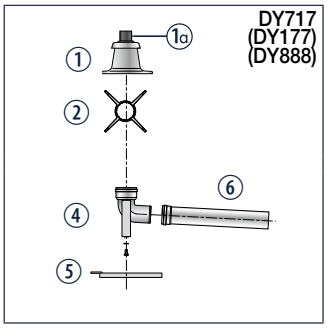

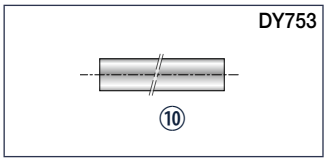

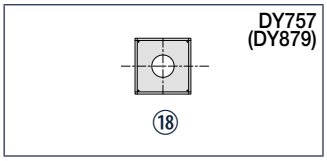



① Terminal avec solin
①a Tube de finition PPs noir, pour DY895 et DY888
② Étoiles de centrage
④ Coude 87° simple
⑤ Rail support
⑥ Rallonge simple 0,5 m
⑨ Plaque de finition cheminée Ø 80 mm (avec coude) pour conduit Flex
⑩ Fourreau galvanisé, L = 0,5 m
⑪ Rallonge concentrique 0,5 m
⑱ Plaque de finition cheminée
⑲ Grille d'aération
㊶ Kit entrée d'air Ø 80/125 mm

AUTRES ACCESSOIRES DE FUMISTERIE DISPONIBLES (RALLONGES, TÉS, COUDES, MANCHONS DE COMPENSATION…) : voir pages 686

Attention : les configurations ci-dessous sont couverts par l'Avis Technique n° 14/12-1821

1 Configuration C_{13} - Ventouse horizontale concentrique

	Lmax (m)
	Ø 80 ou 125 mm
CFU... FF HOR	12 (1) (2)

(1) Avec un conduit horizontal n'excédant pas 8 m.

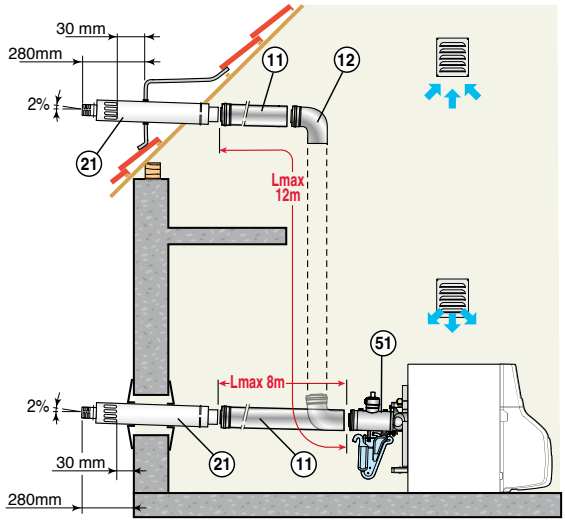

(1) Pour chaque mètre de conduit horizontal supplémentaire, retirer 1,2 m à la longueur verticale Lmax indiquée.

ACCESSOIRES DE FUMISTERIE
EN OPTION POUR LES CHAUDIÈRES HOR

Terminal horizontal Ø 80/125 mm (télescopique de 600 à 900 mm)	Colis n°	DB90
	Réf.	81998533
	Prix HT (€)	**296,20**
Kit FF CFU 22-29 kW	Colis n°	MY921
	Réf.	7742057
	Prix HT (€)	**645,40**

2 Configuration C_{33} - Ventouse verticale concentrique

	Lmax (m)
	Ø 80 ou 125 mm
CFU... FF VER	12 (2)

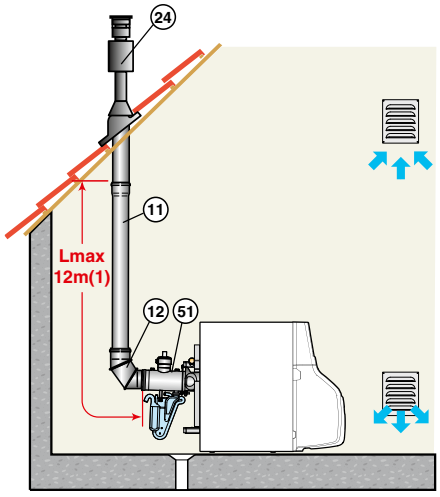

(1) Pour chaque mètre de conduit horizontal supplémentaire, retirer 1,2 m à la longueur verticale Lmax indiquée.

ACCESSOIRES DE FUMISTERIE
EN OPTION POUR LES CHAUDIÈRES VER

Terminal vertical Ø 80/125 mm	noire	Colis n°	DB91
		Réf.	81998534
	ou	Prix HT (€)	**264,50**
	rouge	Colis n°	DB89
		Réf.	81998543
		Prix HT (€)	**251,80**
Coude à 90°		Colis n°	DB96
		Réf.	81998539
		Prix HT (€)	**149,20**
Kit FF CFU 22-29 kW		Colis n°	MY921
		Réf.	7742057
		Prix HT (€)	**645,40**

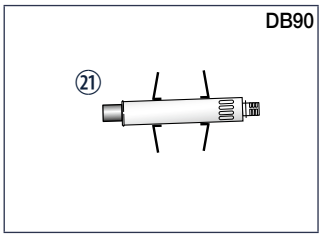

21 Terminal horizontal

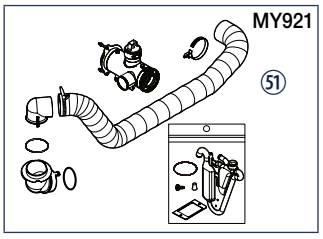

51 Kit FF

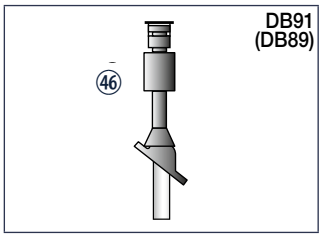

24 Terminal vertical

(2) - Lmax se mesure en additionnant les longueurs de conduits air/fumées droits et des longueurs équivalentes des autres éléments concentriques (1 coude à 90° = 1,3 m, 1 coude à 45° = 0,8 m, 1 coude de visite à 90° = 1,4 m, 1 manchon de visite = 0,3 m).
- Cette longueur correspond à la longueur maxi pouvant être installée jusqu'à 2000 m d'altitude. Pour une chaudière installée à une altitude supérieure, cette longueur maxi ainsi que la puissance nominale utile de la chaudière seront réduites.
- L'utilisation de la cartouche silencieux (livrable en option) amène une perte de charge supplémentaire équivalente à 2 m.

NOTA : Un panier de protection est nécessaire pour coiffer la sortie de la ventouse horiz. lorsque celle-ci débouche à moins de 1,80 m au-dessus du sol.

AUTRES ACCESSOIRES DE FUMISTERIE DISPONIBLES (RALLONGES, TÉS, COUDES, MANCHONS DE COMPENSATION...) : voir pages 686

ÉQUIPEMENTS DE FUMISTERIE

CFU ECONOX

ACCESSOIRES INOX

RÉF.	DÉSIGNATION	COLIS	PRIX HT (€)
▶ Ø 80/125 mm			
81998544	TERMINAL HORIZONTAL LONG	DB87	**296,20**
	RALLONGE:		
81998535	LG 1 M	DB92	**142,80**
81998536	LG 0,5 M	DB93	**103,70**
81998537	LG 0,25 M	DB94	**89,60**
81998538	MANCHON DE COMPENSATION DE 0,39 À 0,64 M	DB95	**223,20**
81998539	COUDE À 90°	DB96	**149,20**
81998540	JEU DE 2 COUDES À 45°	DB97	**214,80**
81998548	MANCHON DE VISITE LG 0,25 M	DB85	**196,80**
81998549	COUDE DE VISITE 90°	DB86	**286,70**
81998533	TERMINAL HORIZONTAL Ø 80/125 MM (TÉLESCOPIQUE DE 70 À 90 MM)	DB90	**296,20**
	TERMINAL VERTICAL Ø 80/125 MM:		
81998534	NOIRE	DB91	**264,50**
81998543	ROUGE	DB89	**251,80**

ACCESSOIRES

RÉF.	DÉSIGNATION	COLIS	PRIX HT (€)
▶ Accessoires communs			
84837779	COLLIER DE FIXATION Ø 125 MM PATTE COURTE	CX79	**22,70**
84837118	COLLIER DE FIXATION Ø 125 MM PATTE LONGUE	CX118	**14,90**
84837729	SORTIE DE TOIT EN PENTE 40 À 60° (UNIQUEMENT POUR TUILES MÉCANIQUES)	CX49	**234,90**
84887411	SORTIE DE TOIT EN PENTE 30 À 45°	DY11	**234,90**
81998542	PANIER DE PROTECTION EN INOX	DB99	**169,30**
Tuile à douille:			
84837121	5 À 25° NOIRE	CX121	**147,10**
84837732	25 À 45° NOIRE	CX52	**101,90**
84837734	35 À 55° NOIRE	CX63	**128,00**
84837120	5 À 25° ROUGE	CX120	**147,10**
84837783	25 À 45° ROUGE	CX83	**101,90**
84837784	35 À 55° ROUGE	CX84	**128,00**
84837731	EMBASE D'ÉTANCHÉITÉ POUR TOIT PLAT	CX51	**56,40**
84837741	PLATINE DE FINITION INTÉRIEURE	CX72	**24,30**

ÉCO-PART. **1,67** **0,12**
HT (€) EN SUS

ÉCO-PART. **4,15** **0,02**
HT (€) INCLUSE

Les montants des éco-participations sont susceptibles d'évoluer en cas de modification du barème par notre organisme collecteur.

AUTRES ACCESSOIRES DE FUMISTERIE DISPONIBLES (RALLONGES, TÉS, COUDES, MANCHONS DE COMPENSATION…): voir pages 686

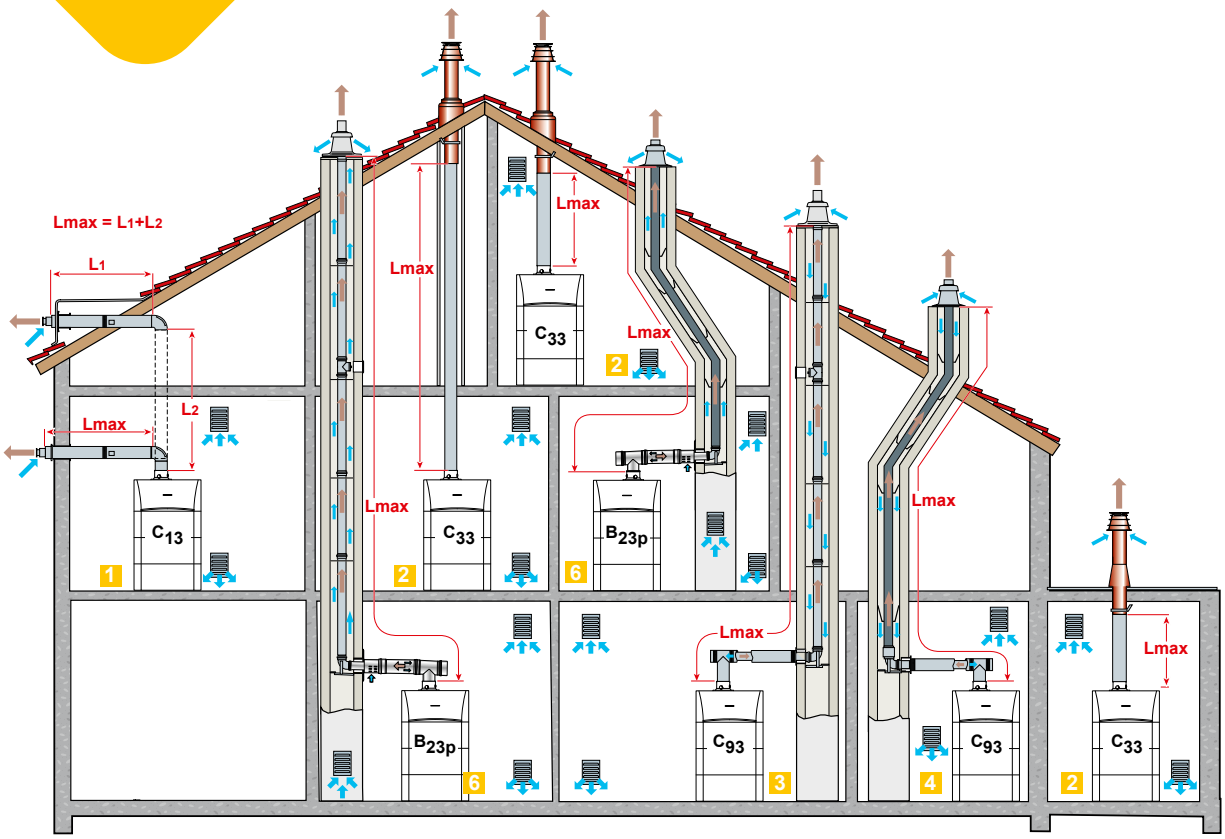

CLASSIFICATION

1 Configuration C_{13} : Raccordement air/fumées par l'intermédiaire de conduits concentriques à un terminal horizontal (dit ventouse).
2 Configuration C_{33} : Raccordement air/fumées par l'intermédiaire de conduits concentriques à un terminal vertical (sortie de toiture).
3 Configuration C_{93} : Raccordement air/fumées par conduits concentriques en chaufferie, et simples, en cheminée (air comburant en contre-courant dans la cheminée).
ou
4 Raccordement air/fumées par conduits concentriques en chaufferie et simples "flex" en cheminée (air comburant en contre-courant dans la cheminée).
6 Configuration B_{23P} : Raccordement à une cheminée (air comburant pris dans la chaufferie).

TABLEAUX DES LONGUEURS DES CONDUITS AIR/FUMÉES MAXIMALES ADMISSIBLES EN FONCTION DU TYPE DE CHAUDIÈRE

TYPE DE RACCORDEMENT AIR/FUMÉES			L_{max} : LONGUEUR MAXIMALE ÉQUIVALENTE DES CONDUITS DE RACCORDEMENT EN M						VOIR PAGES
			AFC-S			AFC-S			
			18 E	24 E	30 E	18 FF	24 FF	30 FF	
Conduits concentriques raccordés à un terminal horizontal (PPs)	C_{13}	Ø 80/125 mm	-	-	-	10	9	8	...
Conduits concentriques raccordés à un terminal vertical (PPS)	C_{33}	Ø 80/125 mm	-	-	-	11	10	8	...
Conduits : • concentriques en chaufferie • simples "rigides" en cheminée (air comburant en contre-courant) (PPs)	C_{93}	Ø 80/125 mm Ø 80 mm	-	-	-	24	22	18	...
Conduits : • concentriques en chaufferie • simples "flex" en cheminée (air comburant en contre-courant) (PPs)	C_{93}	Ø 80/125 mm Ø 80 mm	-	-	-	18	16	15	...
Conduits simples en cheminée (rigide ou flex) (air comburant pris dans le local) (PPs)	B_{23P}	Ø 80 mm (rigide)	24	22	18	-	-	-	...
		Ø 80 mm (flex)	18	16	15	-	-	-	

NOTA : L_{MAX} se mesure en additionnant les longueurs des conduits air/fumées droits et les longueurs équivalentes des autres éléments :
- Ø 80/125 mm (PPs) : coude à 87° = 1,5 m, coude à 45° = 1 m, té de visite 2,7 m, tube de visite droit = 0,6 m, coude de visite = 2 m
- Ø 80 mm (PPs) : coude à 87° = 1,9 m, coude à 45° = 1,2 m, coude visite = 1,9 m, tube de visite = 0,3 m, té de visite = 4,2 m, 1 tube de visite pour conduit flex = 0,3 m

IMPORTANT : Nos chaudières ont été mises au point, testées et homologuées avec les conduits de fumée proposés dans notre tarif, conformément aux exigences des normes en vigueur. Nous garantissons la sécurité et le bon fonctionnement de nos chaudières dès lors que celles-ci sont installées avec la fumisterie homologuée et dans les conditions préconisées dans nos documentations techniques.

Attention : ce type de configuration est couvert par le DTA 14/13-1939

1 Configuration C_{13} - Ventouse horizontale concentrique (raccordement sur mur extérieur ou en sortie de toiture)

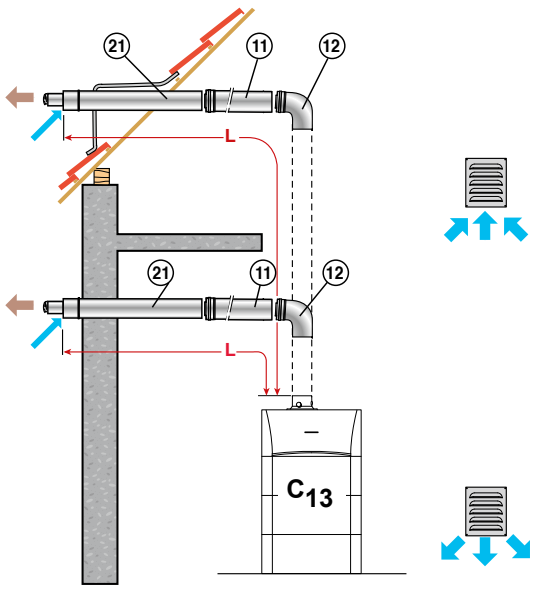

TYPE DE CHAUDIÈRE	Lmax (m) Ø 80/125 mm
AFC-S 18	10
AFC-S 24	9
AFC-S 30	8

ACCESSOIRES DE FUMISTERIE PPs
LIVRÉS AVEC LES CHAUDIÈRES HOR.

Ventouse horizontale Ø 80/125 mm	Colis n°	FM183
	Réf.	100007638
	Prix HT (€)	**133,30**
Coude à 87°	Colis n°	DY131
	Réf.	84887531
	Prix HT (€)	**70,00**

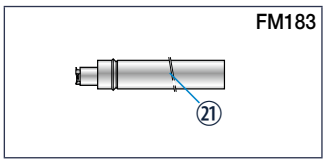

21 Terminal horizontal

Attention : ce type de configuration est couvert par le DTA 14/13-1939

2 Configuration C_{33} - Ventouse verticale concentrique (raccordement sur toit en pente ou toit plat)

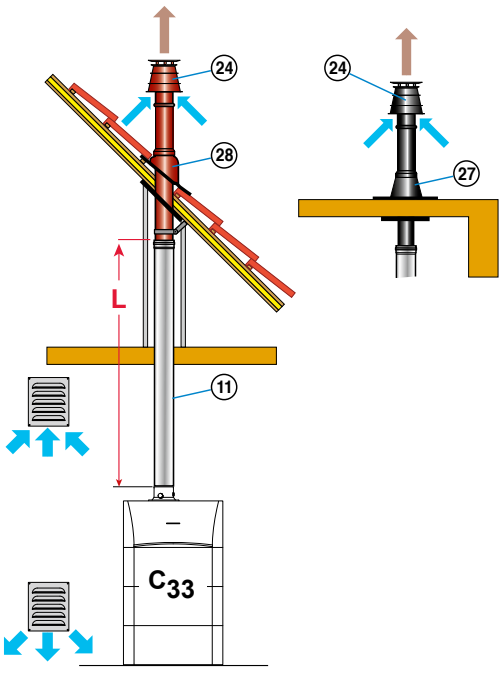

TYPE DE CHAUDIÈRE	Lmax (m) Ø 80/125 mm
AFC-S 18	11
AFC-S 24	10
AFC-S 30	8

ACCESSOIRES DE FUMISTERIE PPs
LIVRÉS AVEC LES CHAUDIÈRES VER.

Ventouse verticale	noire	Colis n°	DY843
		Réf.	100002732
		Prix HT (€)	**183,00**
	ou		
	rouge	Colis n°	DY844
		Réf.	100002733
		Prix HT (€)	**183,00**

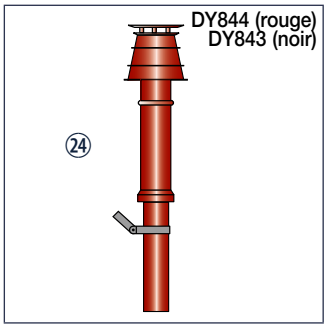

24 Terminal vertical

AUTRES ACCESSOIRES DE FUMISTERIE DISPONIBLES (RALLONGES, TÉS, COUDES, MANCHONS DE COMPENSATION…) : voir pages 686

Attention : ce type de configuration est couvert par le DTA n° 14/13-1939

3 4 **Configuration C_{93}**
- conduits concentriques en chaufferie
- conduits simples en cheminée
(air comburant en contre-courant)

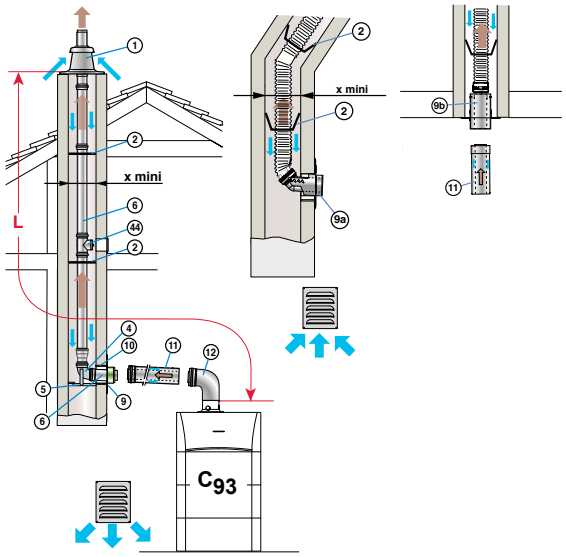

EN CHAUFFERIE (MM)		Lmax (m) Ø 80/125 mm	
EN CHEMINÉE (MM)		Ø 80 mm RIGIDE	Ø 80 mm FLEX
AFC-S 18		24	18
AFC-S 24		22	16
AFC-S 30		18	15
x mini	▱	140	140
	∅	160	160

NOTA : Les longueurs maximales (Lmax) indiquées dans le tableau sont valables pour des conduits dont les tronçons horizontaux n'excèdent pas au total 1 mètre. Pour chaque mètre de conduit horizontal supplémentaire, retirer 1,2 m à la longueur verticale Lmax indiquée dans le tableau ci-dessus.

ACCESSOIRES DE FUMISTERIE PPs

NÉCESSAIRES AU MINIMUM POUR LE RACCORDEMENT AIR/FUMÉES AVEC DES CONDUITS CONCENTRIQUES EN CHAUFFERIE, SIMPLE RIGIDES OU FLEX EN CHEMINÉE

TYPE DE CHAUDIÈRE	Ø DE RACCORDEMENT			KIT DE RACCORDEMENT CHEMINÉE	PLAQUE DE FINITION	FOURREAU	COUDE À 87°	CONDUIT FLEX
AFC-S	Ø 80/125 mm en chaufferie Ø 80 mm (rigide) en cheminée		Colis n°	DY717	DY758	DY763	DY131	-
			Réf.	84887717	84887758	84887763	84887531	-
			Prix HT (€)	**206,30**	**82,20**	**33,90**	**70,00**	
	Ø 80/125 mm en chaufferie Ø 80 mm (flex) en cheminée	Quick Kit	Colis n°	DY925 (perpendiculaire)	-	-	-	DY897 (12,5 m) (1)
			Réf.	7650958	-	-	-	100015327
			Prix HT (€)	**603,10**				**464,50**
		ou	Colis n°	DY927 + DY899	-	-	-	DY897
				(télescopique, sous conduit)			-	(12,5 m) (1)
			Réf.	7650964 + 100015329	-	-	-	100015327
			Prix HT (€)	**275,10** **231,70**				**464,50**

(1) D'autres longueurs de conduit flex sont disponibles

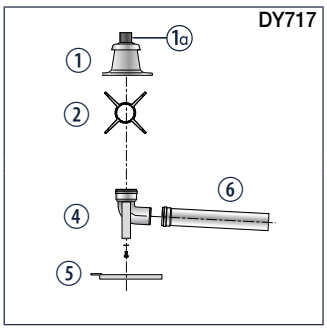

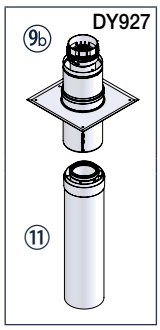

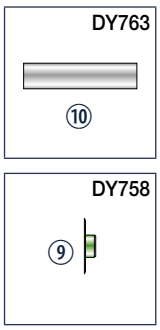

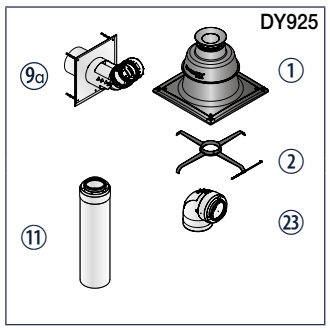



① Terminal avec solin
1a Tube de finition PPs noir
② Étoiles de centrage
④ Coude 87° simple
4a Pièce d'adaptation
⑤ Rail support
⑥ Rallonge 0,5 m
⑨ Plaque de finition cheminée
9a Plaque de finition cheminée Ø 80/125 mm (avec coude) pour conduit Flex
9b Plaque de finition cheminée Ø 80/125 mm (sans coude) pour conduit Flex
⑩ Fourreau galvanisé, L = 0,5 m
⑪ Rallonge concentrique 0,5 m
㉓ Coude de visite concentrique

AUTRES ACCESSOIRES DE FUMISTERIE DISPONIBLES (RALLONGES, TÉS, COUDES, MANCHONS DE COMPENSATION…) :
voir pages 686

Attention : ce type de configuration est couvert par le DTA n° 14/13-1939 + 14/13-1939 Add

6 Configuration B_{23P} - Raccordement à une cheminée (air comburant pris en chaufferie)

• avec sortie fumées sur le dessus

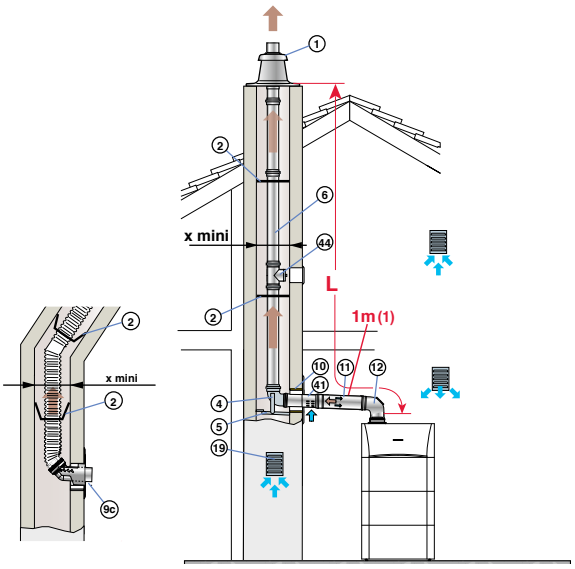

		Lmax (m) Ø 80 mm RIGIDE	Ø 80 mm FLEX
AFC-S... E		18	15
AFC-S 18		24	18
AFC-S 24		22	16
AFC-S 30		18	15
x mini	⊠	140	140
	∅	160	160

Attention : pour éviter la transmission de bruit, ne pas maçonner le conduit dans la cheminée

(1) Pour chaque mètre de conduit horizontal supplémentaire, retirer 1,2 m à la longueur verticale Lmax indiquée.

NOTA : Les longueurs maximales (Lmax) indiquées dans le tableau sont valables pour des conduits dont les tronçons horizontaux n'excèdent pas au total 1 mètre.

ACCESSOIRES DE FUMISTERIE PPs
NÉCESSAIRES AU MINIMUM POUR LE RACCORDEMENT À UNE CHEMINÉE

	TYPE DE CHAUDIÈRE	Ø DE RACCORDEMENT			KIT DE RACCORDEMENT CHEMINÉE	PLAQUE DE FINITION	KIT ENTRÉE D'AIR Ø 80/125 mm	FOURREAU	COUDE Ø 80/125 mm	CONDUITE FLEX
AVEC SORTIE FUMÉE SUR LE DESSUS	AFC-S	- Ø 80 mm (rigide)		Colis n°	DY717	DY757	MY924	DY753	DY131	-
				Réf.	84887717	84887757	7763952	84887753	84887531	-
				Prix HT (€)	**206,30**	**53,20**	**97,20**	**30,00**	**70,00**	
		- Ø 80 mm (flex)	Quick Kit	Colis n°	DY895	-	MY924	-	DY131	DY897 (12,5 m) (1)
				Réf.	100015325	-	7763952	-	84887531	100015327
				Prix HT (€)	**310,00**		**97,20**		**70,00**	**464,50**

(1) D'autres longueurs de conduit flex sont disponibles

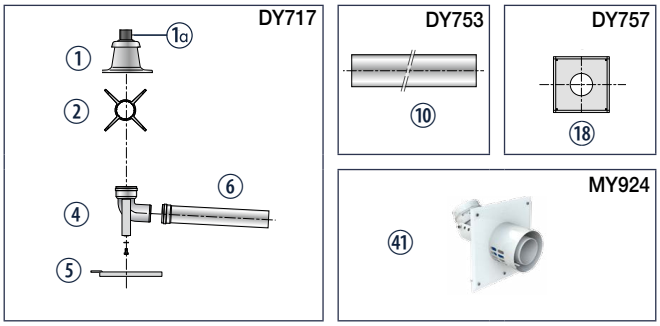

① Terminal avec solin
①ₒ Tube de finition PPs noir
② Étoiles de centrage
④ Coude 87° simple paroi
⑤ Rail support
⑥ Rallonge 0,5 m
⑨c Plaque de finition cheminée Ø 80 mm (avec coude) pour conduit Flex
⑩ Fourreau galvanisé, L = 0,5 m
⑪ Rallonge concentrique 0,5 m
⑫ Coude concentrique à 87°, Ø 80/125 mm
⑱ Plaque de finition cheminée
⑲ Grille d'aération
㊶ Kit entrée d'air Ø 80/125 mm

AUTRES ACCESSOIRES DE FUMISTERIE DISPONIBLES (RALLONGES, TÉS, COUDES, MANCHONS DE COMPENSATION...) : voir pages 686

ÉQUIPEMENTS DE FUMISTERIE

MCA 160

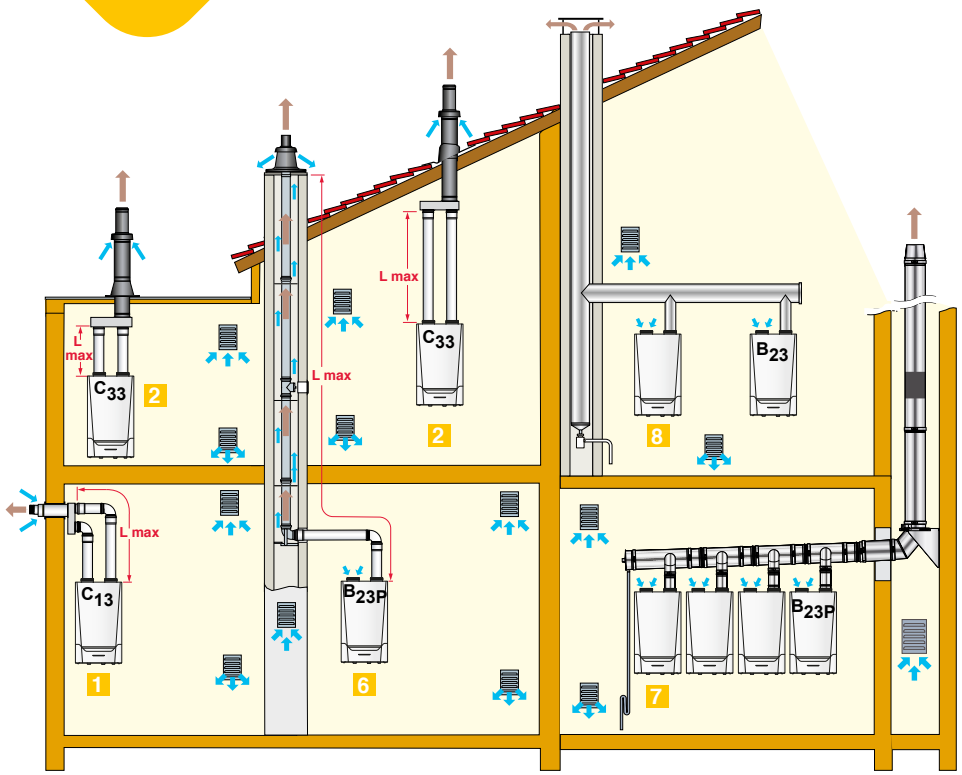

Voir feuillet technique pour les règles d'implantation des ventouses pour les chaudières de puissance > à 70 kW

CLASSIFICATION

1 Configuration $C_{13(x)}$: Raccordement air/fumées par l'intermédiaire de conduits air et fumées séparés à un terminal horizontal concentrique (dit ventouse)
Remarques : cette configuration est interdite dans les ERP (Etablissement recevant du public).

2 Configuration $C_{33(x)}$: Raccordement air/fumées par l'intermédiaire de conduits air et fumées séparés à un terminal vertical concentrique (sortie de toiture).

6 Configuration B_{23P} : Raccordement à un conduit de fumées en pression, l'air comburant étant pris dans la chaufferie. Ce type de configuration est soumis à Avis Technique.

7 Configuration B_{23P} /B_{33} : Raccordement pour installation en cascade. Pour ce type de configuration, il est impératif d'utiliser une fumisterie avec Avis Technique.

8 Configuration B_{23} : Raccordement d'une chaudière seule ou de chaudières en cascade à un conduit de fumées en dépression, insensible à l'humidité, l'air comburant étant pris dans la chaufferie.

RAPPEL : Pour les configurations de type B_{23} et B_{23P} la mixité des matériaux est interdite.

TABLEAUX DES LONGUEURS DES CONDUITS AIR/FUMÉES MAXIMALES ADMISSIBLES EN FONCTION DU TYPE DE CHAUDIÈRE

TYPE DE RACCORDEMENT AIR/FUMÉES			L_{MAX} : LONGUEUR MAXI. ÉQUIVALENTE DES CONDUITS DE RACCORDEMENT EN m POUR INNOVENS PRO MCA 160
Conduits séparés raccordés à un terminal horizontal concentrique	C_{13}	Ø 160 mm (PPs)	20
Conduits séparés raccordés à un terminal vertical concentrique,	C_{33}	Ø 160 mm (PPs)	20
En cheminée (air comburant pris dans le local)	B_{23P}	Ø 160 mm (PPs)	50

NOTA : L_{MAX} se mesure en additionnant les longueurs des conduits air/fumées droits et les longueurs équivalentes des autres éléments :

- en Ø 160 mm (PPs) : 1 coude à 87° = 5 m, 1 coude à 45° = 1,4 m
  1 coude de visite = 5 m, 1 tube de visite = 0,9 m

Attention : configuration interdite dans les ERP !

1 Configuration C_{13} - Ventouse horizontale concentrique

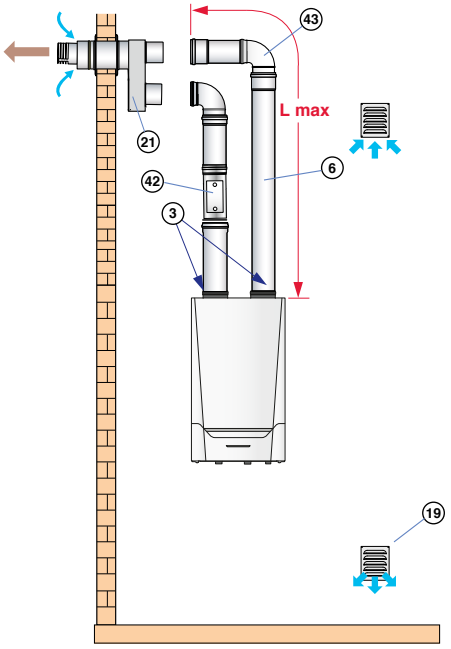

C_{13} : L_{MAX} = 20 m

ACCESSOIRES DE FUMISTERIE PPs
NÉCESSAIRES AU MINIMUM POUR LE RACCORDEMENT À UNE VENTOUSE HORIZONTALE

Ø DE RACCORDEMENT		VENTOUSE HORIZONTALE	KIT DE TRANSFORMATION EN BUSE CONCENTRIQUE	ADAPTATEUR
Ø 160/220 mm (PPs)	Colis n°	DY827 (1)	-	DY825 (Ø150 sur 160 mm)
	Réf.	100002401	-	100002399
	Prix HT (€)	**1 029,40**		**152,40**

(1) Pour les murs d'une épaisseur > 400 mm, une rallonge est livrable en option

Attention : en cas d'installation en ERP, cette configuration n'est autorisée que si la chaudière est installée au dernier niveau

2 Configuration C_{33} - Ventouse verticale concentrique

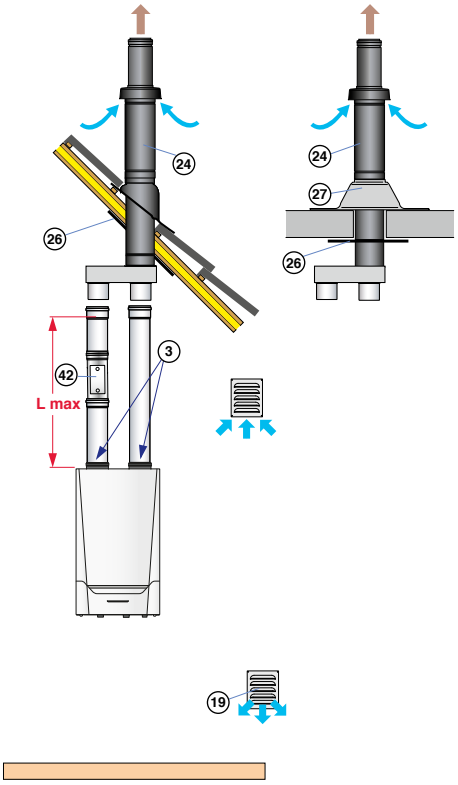

C_{33} : L_{MAX} = 20 m

ACCESSOIRES DE FUMISTERIE PPs
NÉCESSAIRES AU MINIMUM POUR LE RACCORDEMENT À UNE VENTOUSE VERTICALE

Ø DE RACCORDEMENT		VENTOUSE VERTICALE	KIT DE TRANSFORMATION EN BUSE CONCENTRIQUE	ADAPTATEUR
Ø 160/220 mm (PPs)	Colis n°	DY826	-	DY825 (Ø150 sur 160 mm)
	Réf.	100002400	-	100002399
	Prix HT (€)	**1 190,00**		**152,40**

DY827

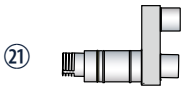

DY826

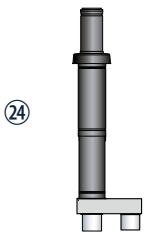

㉑ Terminal horizontal
㉔ Terminal vertical

AUTRES ACCESSOIRES DE FUMISTERIE DISPONIBLES (RALLONGES, TÉS, COUDES, MANCHONS DE COMPENSATION…) : voir pages 686

6 Configuration B_{23P} - Cheminée

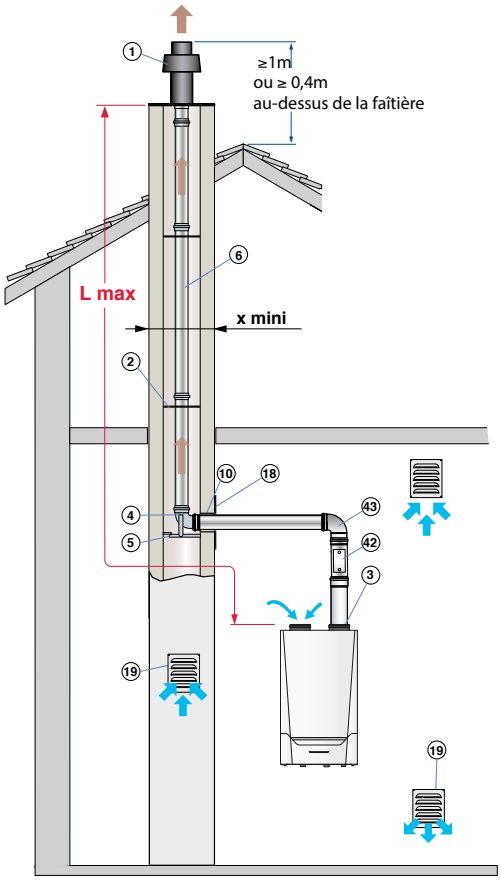

		L_{MAX} (m) Ø 160 mm PPs
MCA 160		50
x mini	⊠	220
	∅	240

RAPPEL : Pour les configurations de type B_{23} et B_{23P} la mixité des matériaux est interdite.

ACCESSOIRES DE FUMISTERIE PPs
NÉCESSAIRES AU MINIMUM POUR LE RACCORDEMENT À UNE CHEMINÉE

Ø DE RACCORDEMENT		KIT DE RACCORDEMENT CHEMINÉE OU TERMINAL AVEC SOLIN	KIT DE RACCORDEMENT CHEMINÉE OU COUDE 87° + SUPPORT	PLAQUE DE FINITION	FOURREAU LG 500 MM	ADAPTATEUR	COUDE À 87°
Ø 160 mm (PPs)	Colis n°	DY837	DY836	DY838	DY773	DY825 (Ø150 sur 160 mm)	DY823
	Réf.	100002475	100002474	100002476	84887773	100002399	100002397
	Prix HT (€)	**270,80**	**278,30**	**60,40**	**52,30**	**152,40**	**148,10**

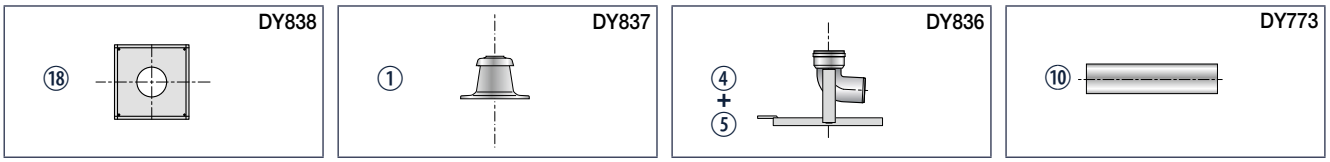

① Terminal avec solin
② Étoiles de centrage
④ Coude simple 87°
⑤ Rail support
⑥ Rallonge simple 0,5 m
⑩ Fourreau galvanisé, L = 0,5 m
⑱ Plaque de finition cheminée

ÉCO-PART. 1,67 0,12 *HT (€) EN SUS*

ÉCO-PART. 4,15 0,02 *HT (€) INCLUSE*

Les montants des éco-participations sont susceptibles d'évoluer en cas de modification du barème par notre organisme collecteur.

AUTRES ACCESSOIRES DE FUMISTERIE DISPONIBLES (RALLONGES, TÉS, COUDES, MANCHONS DE COMPENSATION…) : voir pages 686

7 Configuration B_{23P} - Pour installation en cascade

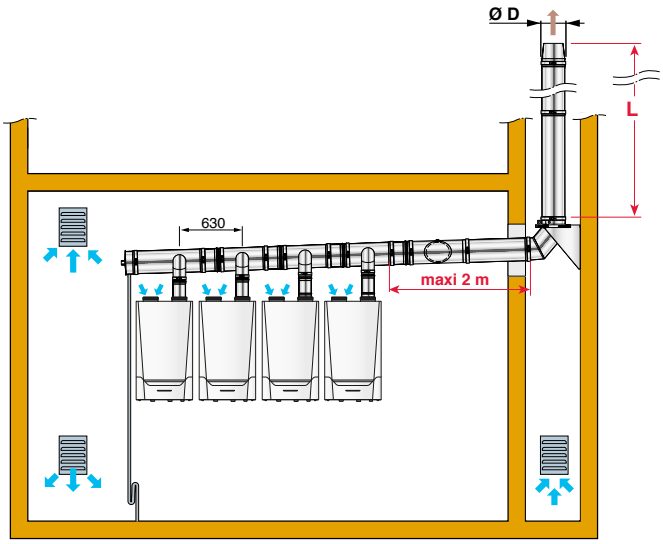

x mini	▱ (mm)	D + 60
	Ø (mm)	D + 80

RAPPEL : Pour les configurations de type B_{23} et B_{23P} la mixité des matériaux est interdite.

LONGUEUR MAXIMALE L (EN M) ADMISSIBLE EN FONCTION DU Ø DU CONDUIT D (EN MM) POUR DIFFÉRENTES COMBINAISONS “CASCADE”
(Ces longueurs ont été définies en tenant compte des contraintes dimensionnelles données sur le schéma ci-dessus. Pour des contraintes dimensionnelles différentes, nous consulter).

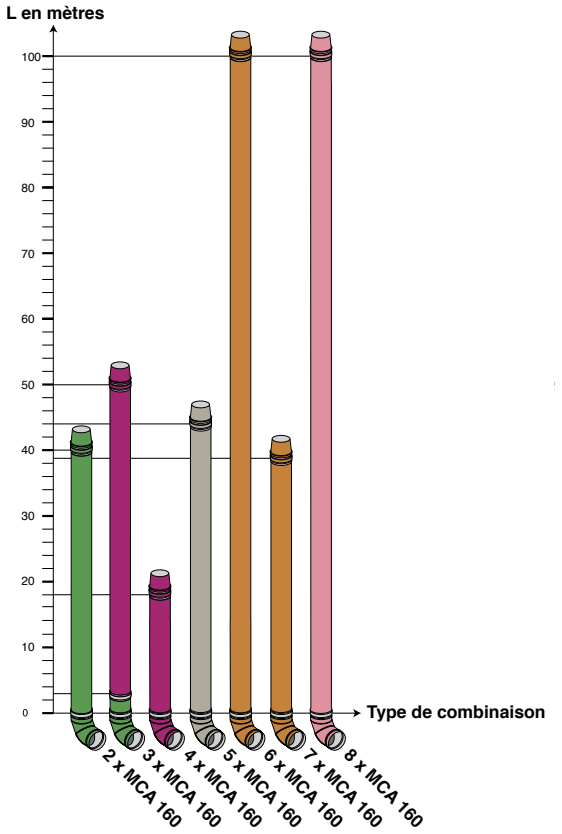

L max en fonction du Ø du conduit D pour différentes combinaisons « cascade » Innovens PRO MCA 160



NOTA : Ces longueurs sont données à titre indicatif. La responsabilité de De Dietrich ne peut en aucun cas être engagée.
Pour des configurations différentes, veuillez nous consulter pour un calcul spécifique.

- Chaudières Innovens PRO MCA 160, fonctionnement 40/30 °C.

AUTRES ACCESSOIRES DE FUMISTERIE DISPONIBLES (RALLONGES, TÉS, COUDES, MANCHONS DE COMPENSATION…) : voir pages 686

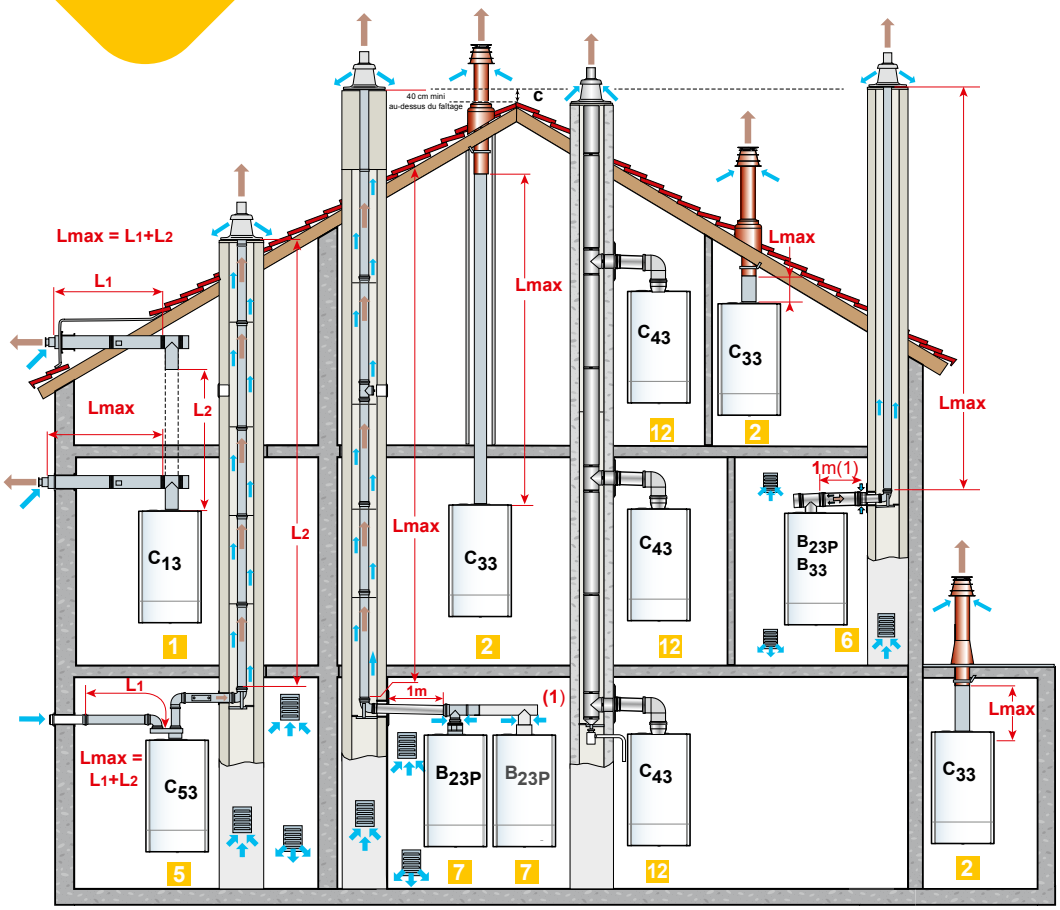

CLASSIFICATION

1 Configuration C_{13} : Raccordement air/fumées par l'intermédiaire de conduits air et fumées séparés à un terminal horizontal concentrique (dit ventouse)
2 Configuration C_{33} : Raccordement air/fumées par l'intermédiaire de conduits air et fumées séparés à un terminal vertical concentrique (sortie de toiture).
6 Configuration B_{23P} /B_{33} : Raccordement à une cheminée (air comburant pris dans la chaufferie).
7 Configuration B_{23P} : Pour installations en cascade

RAPPEL : Pour les configurations de type B_{23} et B_{23P} la mixité des matériaux est interdite.

Règle d'installation des terminaux d'appareils étanches (type C) de puissance totale > 70 kW installés en chaufferie et utilisant des combustibles gazeux : voir feuillet technique correspondant

TABLEAUX DES LONGUEURS DES CONDUITS AIR/FUMÉES MAXIMALES ADMISSIBLES EN FONCTION DU TYPE DE CHAUDIÈRE

TYPE DE RACCORDEMENT AIR/FUMÉES			L_{MAX} : LONGUEUR MAXI. ÉQUIVALENTE DES CONDUITS DE RACCORDEMENT EN m POUR IX-M							
			35	50	60	70	90	110	130	150
Conduits concentriques raccordés à un terminal horizontal	C_{13}	Ø 80/125 mm (PPs)	10	10	10	10	-	-	-	-
		Ø 110/160 mm (PPs)	-	-	-	-	10	10	8	8
Conduits concentriques raccordés à un terminal vertical	C_{33}	Ø 80/125 mm (PPs)	10	10	10	10	-	-	-	-
		Ø 110/160 mm (PPs)	-	-	-	-	10	10	8	8
En cheminée (rigide ou flex) (air comburant pris dans le local) (PPs)	B_{23P}/B_{33}	Ø 80 mm (Rigide)	20	20	8	8	-	-	-	-
		Ø 80 mm (Flex)	15	15	6	6	-	-	-	-
		Ø 110 mm (Rigide)	56	56	56	56	20	56	20	27
		Ø 110 mm (Flex)	56	56	38	38	-	15	7	9

NOTA : L_{MAX} se mesure en additionnant les longueurs des conduits air/fumées droits et les longueurs équivalentes des autres éléments :

- Ø 110/160 mm (PPs) : 1 coude à 87° = 3,7 m, coude à 45° = 1 m,
  1 té de visite = 2,5 m, 1 tube de visite droit = 1 m
- en Ø 160 mm (PPs) : 1 coude à 87° = 5 m, 1 coude à 45° = 1,4 m
  1 coude de visite = 5 m, 1 tube de visite = 0,9 m

1 Configuration C_{13X} - Ventouse horizontale concentrique (raccordement sur mur extérieur ou en sortie de toiture)

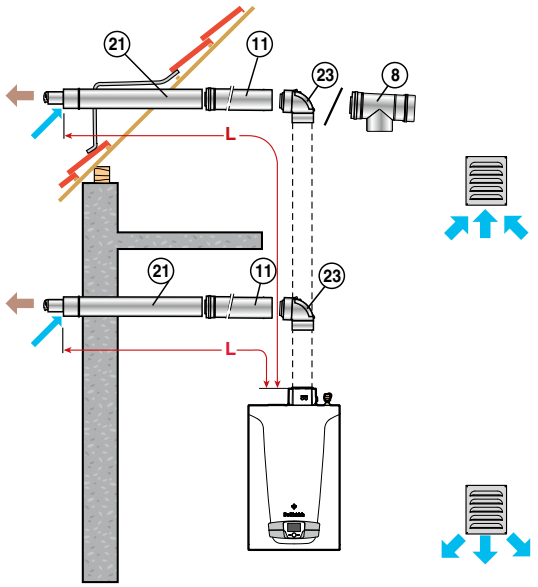

TYPE DE CHAUDIÈRE	Lmax (m)	
	Ø 80/125 mm	Ø 110/160 mm
IX-M 35/50/60/70	10	-
IX-M 90/110	-	10
IX-M 130/150	-	8

2 Configuration C_{33X} - Ventouse verticale concentrique (raccordement sur toit en pente ou toit plat)

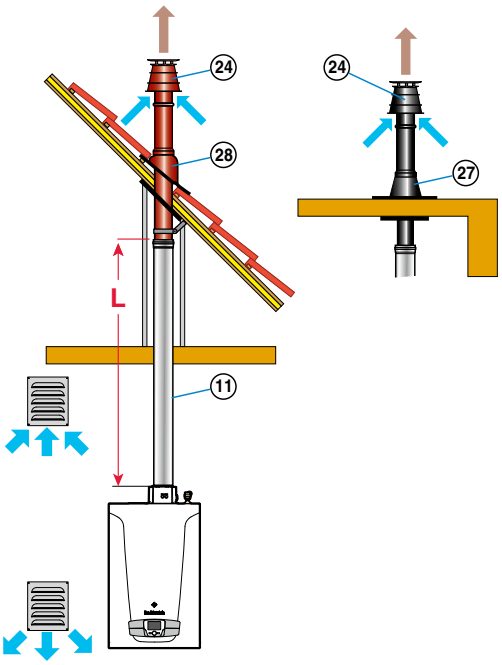

TYPE DE CHAUDIÈRE	Lmax (m)	
	Ø 80/125 mm	Ø 110/160 mm
IX-M 35/50/60/70	10	-
IX-M 90/110	-	10
IX-M 130/150	-	8

ACCESSOIRES DE FUMISTERIE PPs

Ventouse horizontale Ø 80/125 mm	Colis n°	DY882
	Réf.	100011365
	Prix HT (€)	**270,80**
Ventouse horizontale Ø 110/160 mm	Colis n°	DY428
	Réf.	7715069
	Prix HT (€)	**614,70**

ACCESSOIRES DE FUMISTERIE PPs

Ventouse verticale Ø 80/125 mm	ou	noire	Colis n°	DY843
			Réf.	100002732
			Prix HT (€)	**183,00**
		rouge	Colis n°	DY844
			Réf.	100002733
			Prix HT (€)	**183,00**
Ventouse verticale Ø 110/160 mm	ou	noire	Colis n°	DY429
			Réf.	7715070
			Prix HT (€)	**464,50**
		rouge	Colis n°	DY430
			Réf.	7715071
			Prix HT (€)	**464,50**

RÉF.	DÉSIGNATION	COLIS	PRIX HT (€)
ÉLÉMENTS FUMISTERIE Ø 110/160 MM			
7715075	ADAPTATEUR Ø 110/160 MM	DY434	**197,80**
	TUBE CONCENTRIQUE Ø 110/160 MM :		
7715060	LG 500 MM	DY421	**137,50**
7715063	LG 1000 MM	DY422	**202,10**
7715064	LG 2000 MM	DY423	**402,00**
	COUDE Ø 110/160 MM :		
7715066	À 90°	DY425	**196,80**
7715065	À 45°	DY424	**170,30**
7715067	TRAPPE DE VISITE Ø 110/160 MM	DY426	**220,10**
7715068	T DE VISITE Ø 110/160 MM	DY427	**307,90**
7715072	ROSACE DE FINITION Ø 160 MM	DY431	**80,60**

ÉCO-PART. **1,67** **0,12**
HT (€) EN SUS

ÉCO-PART. **4,15** **0,02**
HT (€) INCLUSE

Les montants des éco-participations sont susceptibles d'évoluer en cas de modification du barème par notre organisme collecteur.

AUTRES ACCESSOIRES DE FUMISTERIE DISPONIBLES (RALLONGES, TÉS, COUDES, MANCHONS DE COMPENSATION…) : voir pages 686

6 Configuration B_{23P}/B_{33} - Raccordement à une cheminée (air comburant pris en chaufferie ou dans le local d'installation)

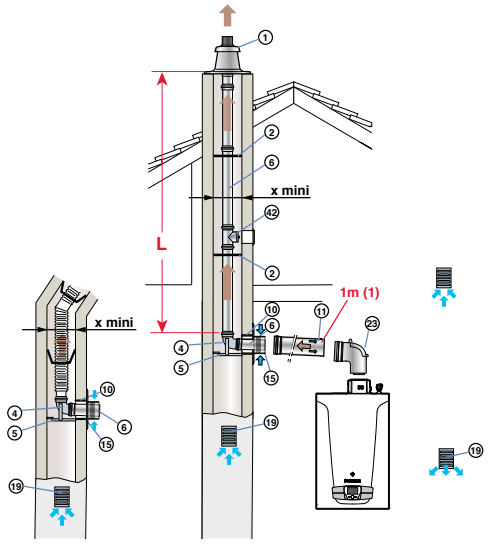

		L_{MAX} (m)			
		Ø 80 mm PPs	Ø 80 mm PPS FLEX	Ø 110 mm PPs	Ø 110 mm PPS FLEX
IX-M 35/50		20	15	56	56
IX-M 60/70		8	6	56	38
IX-M 90		-	-	20	-
IX-M 110		-	-	56	15
IX-M 130		-	-	20	7
IX-M 150		-	-	27	9
x mini	⍁	140	140	170	170
	∅	160	160	190	190

CHAUDIÈRE REPRÉSENTÉE : IX-M 70
(1) Pour chaque mètre de conduit horizontal supplémentaire, retirer 1,2 m à la longueur verticale Lmax indiquée dans le tableau ci-dessus.
(2) Ou emplacement ③ le cas échéant

ACCESSOIRES DE FUMISTERIE PPs
NÉCESSAIRES AU MINIMUM POUR LE RACCORDEMENT À UNE CHEMINÉE

TYPE DE CHAUDIÈRE	Ø DE RACCORDEMENT			KIT DE RACCORDEMENT CHAUDIÈRE	KIT DE RACCORDEMENT CHEMINÉE	ADAPTATEUR	CONDUIT FLEX
IX-M 35/50/60/70	- Ø 80/125 mm dans le local - Ø 80 mm (rigide) en cheminée		Colis n°	DY913	DY717	-	-
			Réf.	100017527	84887717	-	-
			Prix HT (€)	**219,00**	**206,30**		
	- Ø 80/125 mm dans le local - Ø 80 mm (flex) en cheminée	Quick Kit	Colis n°	DY924		-	DY897
						-	(lg 12,5 m) (1)
			Réf.	7650956		-	100015327
			Prix HT (€)	**527,90**			**464,50**
IX-M 90/110/130/150	- Ø 110/160 mm dans le local - Ø 110 mm (rigide) en cheminée		Colis n°	DY435	DY177	-	-
			Réf.	7715076	84887577	-	-
			Prix HT (€)	**670,10**	**337,50**		
	- Ø 110/160 mm dans le local - Ø 110 mm (flex) en cheminée		Colis n°	DY435	DY888	-	DY889
			Réf.	7715076	100015287	-	100015288
			Prix HT (€)	**670,10**	**464,50**		**696,20**

(1) D'autres longueurs de conduit flex sont disponibles

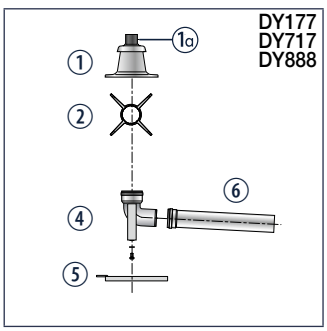

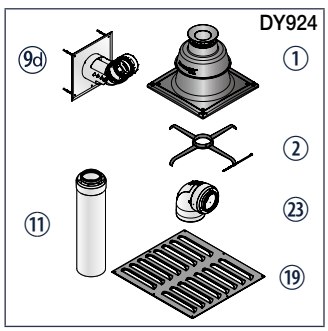

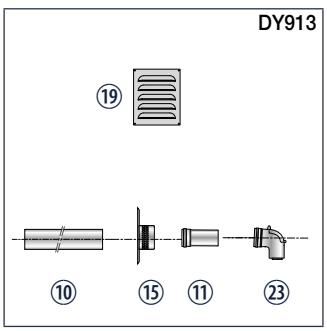

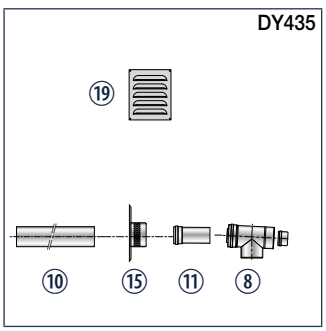

① Terminal avec solin
①ᵅ Tube de finition PPs noir, lg 0,345 m
② Étoiles de centrage
④ Coude simple 90°
⑤ Rail support
⑥ Rallonge simple 0,5 m
⑧ Té de visite
⑨ᵈ Plaque de finition cheminée Ø 80 mm (avec coude) pour conduit Flex
⑩ Fourreau galvanisé, L = 0,5 m
⑪ Rallonge concentrique 0,5 m
⑮ Prise d'air comburant
⑲ Grille d'aération
㉓ Coude de visite

AUTRES ACCESSOIRES DE FUMISTERIE DISPONIBLES (RALLONGES, TÉS, COUDES, MANCHONS DE COMPENSATION…) : voir pages 686

7 Configuration B_{23P} pour installation en cascade

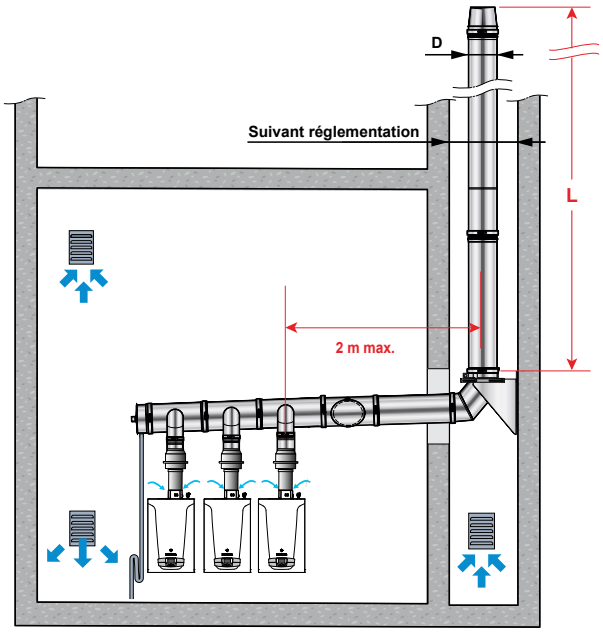

x mini	⍁ (mm)	D + 60
	Ø (mm)	D + 80

NOTA :
Installation en cascade : obligation d'ajouter un clapet anti-retour de fumée en sortie de chaudière.
Voir page accessoires IX-M.

RAPPEL : Pour les configurations de type B_{23} et B_{23P} la mixité des matériaux est interdite.

LONGUEUR MAXIMALE L (EN M) ADMISSIBLE EN FONCTION DU Ø DU CONDUIT D (EN MM) POUR DIFFÉRENTES COMBINAISONS "CASCADE"
(Ces longueurs ont été définies en tenant compte des contraintes dimensionnelles données sur le schéma ci-dessus. Pour des contraintes dimensionnelles différentes, nous consulter).

IX-M 90 à 110

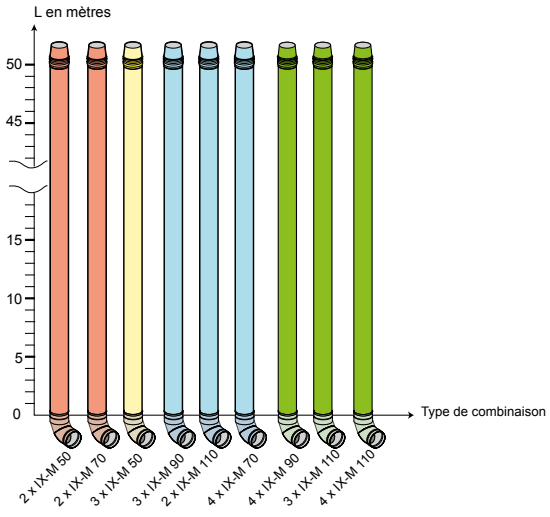

IX-M 130 à 150

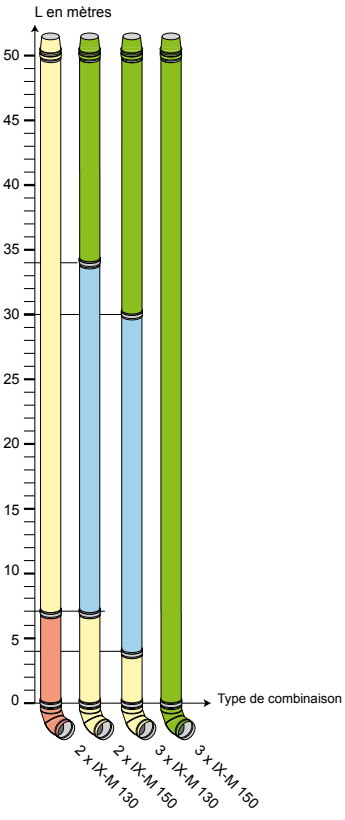

L max en fonction du Ø du conduit D pour différentes combinaisons « cascade »



• Chaudières en fonctionnement 80/60 °C

NOTA : Ces longueurs sont données à titre indicatif. La responsabilité de De Dietrich ne peut en aucun cas être engagée.
Pour des configurations différentes, veuillez nous consulter pour un calcul spécifique.

ÉQUIPEMENTS DE FUMISTERIE

C230, C340, C640

Voir feuillet technique pour les règles d'implantation des ventouses pour les chaudières de puissance > à 70 kW

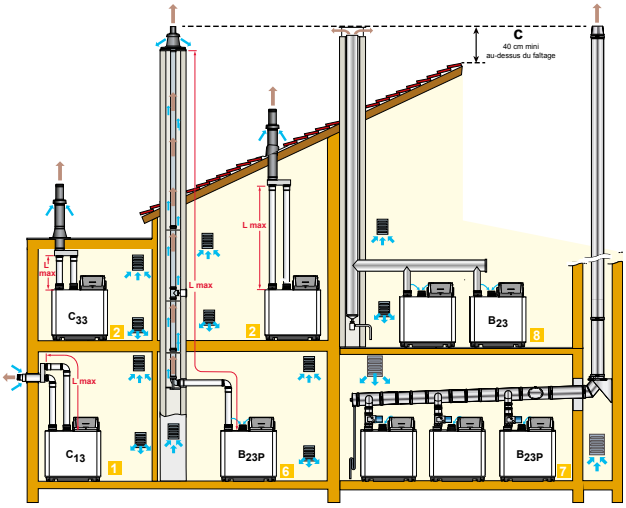

CLASSIFICATION

1. Configuration C_{13} : Raccordement air/fumées par l'intermédiaire de conduits air et fumées séparés à un terminal horizontal concentrique (dit ventouse)
   Remarques : cette configuration est interdite dans les ERP (Etablissement recevant du public).
2. Configuration C_{33} : Raccordement air/fumées par l'intermédiaire de conduits air et fumées séparés à un terminal vertical concentrique (sortie de toiture).
5. Configuration C_{53} : Raccordement air et fumées séparés par l'intermédiaire d'un adaptateur bi-flux et de conduits simples (air comburant pris à l'extérieur)
6. Configuration B_{23P} : Raccordement à un conduit de fumées en pression, l'air comburant étant pris dans la chaufferie. Ce type de configuration est soumis à Avis Technique.
7. Configuration B_{23P} : Raccordement pour installation en cascade. Pour ce type de configuration, il est impératif d'utiliser une fumisterie avec Avis Technique. Les clapets obturateurs motorisés pour C 230 EVO sont à commander séparément (colis GV24 proposé en option). Ils sont intégrés d'origine pour C 340 et C 640.
8. Configuration B_{23} : Raccordement d'une chaudière seule ou de chaudières en cascade à un conduit de fumées en dépression, insensible à l'humidité, l'air comburant étant pris dans la chaufferie.

RAPPEL : Pour les configurations de type B_{23} et B_{23P} la mixité des matériaux est interdite.

TABLEAUX DES LONGUEURS DES CONDUITS AIR/FUMÉES MAXIMALES ADMISSIBLES EN FONCTION DU TYPE DE CHAUDIÈRE

TYPE DE RACCORDEMENT AIR/FUMÉES			L_{MAX} : LONGUEUR MAXI. ÉQUIVALENTE DES CONDUITS DE RACCORDEMENT EN M POUR															
			C 230-... EVO				C 340						C 640					
			85	130	170	210	280	350	430	500	570	650	560	700	860	1000	1140	1300
Conduits séparés raccordés à un terminal horizontal	C_{13}	Ø 160 mm (PPs)	60	60	44	24	-											
Conduits concentriques séparés raccordés à un terminal vertical	C_{33}	Ø 160 mm (PPs)	60	60	44	24	-											
		Ø 200 mm	-				42	21	13	10	5	4	-	-	-	-	-	-
		Ø 250 mm					50	50	50	50	34	30	-	-	-	-	-	-
		Ø 300 mm					-	-	-	-	-	-	50	43	26	13	5	-
		Ø 350 mm					-	-	-	-	-	-	50	50	50	35	16	10
		Ø 450 mm					-	-	-	-	-	-	50	50	50	50	24	12
Conduits air et fumées séparés (air comburant pris à l'extérieur)	C_{53}	Ø 250 mm	-				50	50	50	50	49	40	-	-	-	-	-	-
		Ø 350 mm					-	-	-	-	-	-	50	50	50	33	-	-
		Ø 400 mm					-	-	-	-	-	-	50	50	50	50	22	-
En cheminée (air comburant pris dans le local)	B_{23P}	Ø 110 mm (PPs)	35	20	8	-	-											
		Ø 130 mm (PPs)	50	48	22	14	-											
		Ø 180 mm	50	50	50	50	50	30	22	18	13	12	-	-	-	-	-	-
		Ø 200 mm	-				50	50	39	32	24	21	-	-	-	-	-	-
		Ø 250 mm					50	50	50	50	50	50	50	31	20	11	5	3
		Ø 300 mm					-	-	-	-	-	-	50	50	50	39	26	29
		Ø 350 mm					-	-	-	-	-	-	50	50	50	50	50	50

NOTA : L_{MAX} se mesure en additionnant les longueurs des conduits air/fumées droits et les longueurs équivalentes des autres éléments :

- en Ø 160 mm (PPS) : 1 coude à 87° = 5 m, 1 coude à 45° = 1,4 m, 1 coude de visite = 5 m, 1 tube de visite = 0,9 m

AUTRES ACCESSOIRES DE FUMISTERIE DISPONIBLES (RALLONGES, TÉS, COUDES, MANCHONS DE COMPENSATION...) : voir pages 686

Attention : configuration interdite dans les ERP !

1 Configuration C_{13} - Ventouse horizontale concentrique

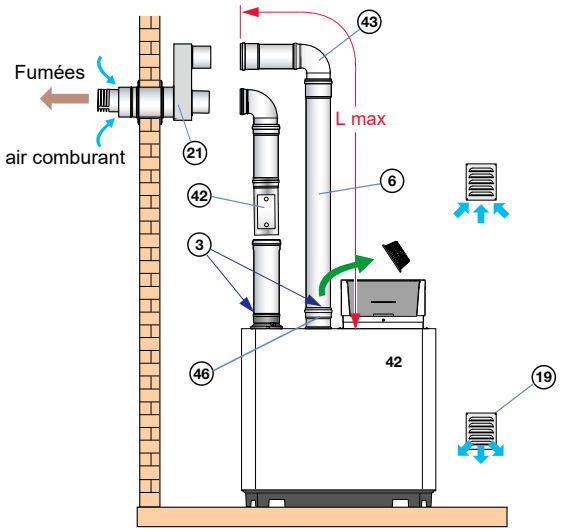

Ø 160 mm	LMAX (m)
C 230 EVO-85	60
C 230 EVO-130	60
C 230 EVO-170	44
C 230 EVO-210	24

ACCESSOIRES DE FUMISTERIE PPs
NÉCESSAIRES AU MINIMUM POUR LE RACCORDEMENT À UNE VENTOUSE HORIZONTALE

Ø DE RACCORDEMENT		VENTOUSE HORIZONTALE (1)	PIÈCE DE RACCORDEMENT D'AIR	ADAPTATEUR
Ø 160/220 mm (PPs)	Colis n°	DY827	DY830	DY825
	Réf.	100002401	100002404	100002399
	Prix HT (€)	**1 029,40**	**156,60**	**152,40**

(1) Pour les murs d'une épaisseur > 400 mm, une rallonge est livrable en option

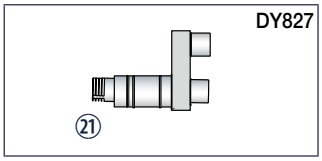





㉑ Terminal horizontal
㊻ Pièce de raccordement air
③ Adaptateur Ø160/Ø150

Attention : en cas d'installation en ERP, cette configuration n'est autorisée que si la chaudière est installée au dernier niveau

2 Configuration C_{33} - Ventouse verticale concentrique

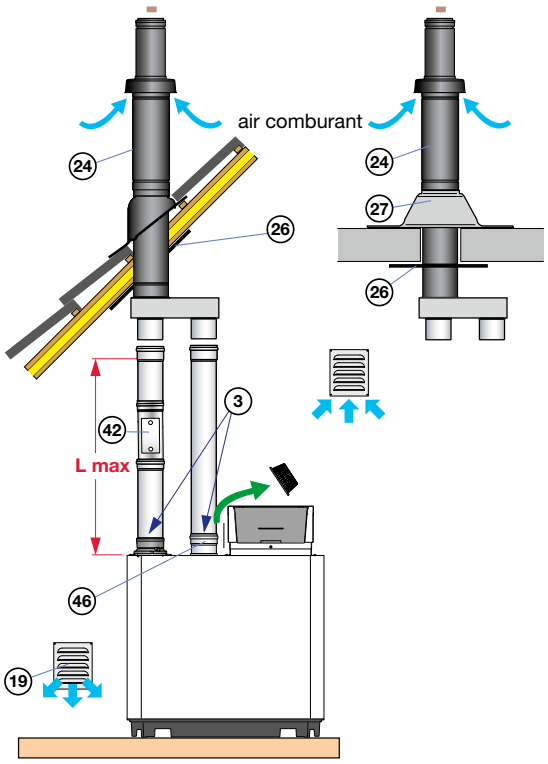

Ø 160 mm	LMAX (m)
C 230 EVO-85	60
C 230 EVO-130	60
C 230 EVO-170	44
C 230 EVO-210	24

ACCESSOIRES DE FUMISTERIE PPs
NÉCESSAIRES AU MINIMUM POUR LE RACCORDEMENT À UNE VENTOUSE VERTICALE

Ø DE RACCORDEMENT		VENTOUSE VERTICALE	PIÈCE DE RACCORDEMENT D'AIR	ADAPTATEUR
Ø 160/220 mm (PPs)	Colis n°	DY826	DY830	DY825
	Réf.	100002400	100002404	100002399
	Prix HT (€)	**1 190,00**	**156,60**	**152,40**

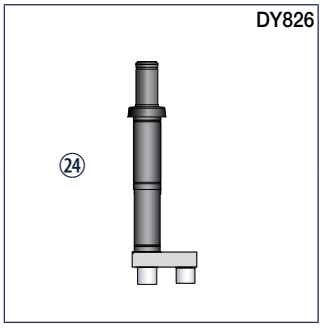





㉔ Terminal vertical
㊻ Pièce de raccordement air
③ Adaptateur Ø160/Ø150

AUTRES ACCESSOIRES DE FUMISTERIE DISPONIBLES : voir pages 686

ÉQUIPEMENTS DE FUMISTERIE

C230, C340, C640

6 Configuration B_{23P} - Cheminée

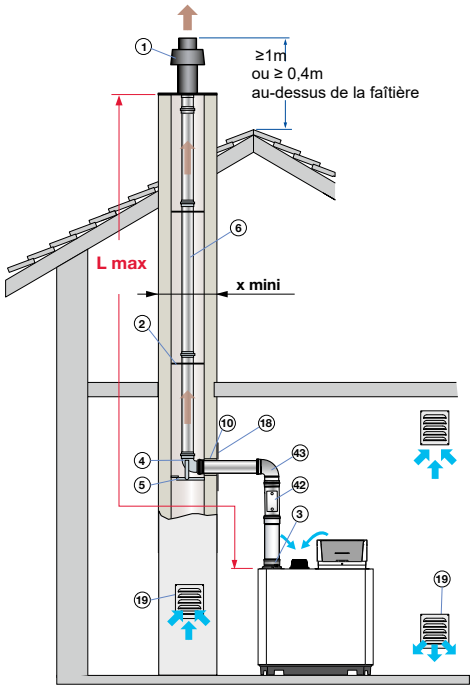

		L_{MAX} (m)			
		Ø 110 mm PPs	Ø 130 mm PPs	Ø 160 mm PPs	Ø 180 mm PPs
C 230 EVO-85		35	50	50	50
C 230 EVO-130		20	48	50	50
C 230 EVO-170		8	22	45	50
C 230 EVO-210		-	14	31	50
x mini	⍁	170	170	170	220
	∅	190	190	190	240

RAPPEL : Pour les configurations de type B_{23} et B_{23P} la mixité des matériaux est interdite.

ACCESSOIRES DE FUMISTERIE PPs

NÉCESSAIRES AU MINIMUM POUR LE RACCORDEMENT À UNE CHEMINÉE

Ø DE RACCORDEMENT		KIT DE RACCORDEMENT CHEMINÉE OU TERMINAL AVEC SOLIN	KIT DE RACCORDEMENT CHEMINÉE OU COUDE 87° + SUPPORT	PLAQUE DE FINITION	FOURREAU LG 500 MM	ADAPTATEUR
Ø 110 mm (PPs)	Colis n°	DY177		DY879	DY753	DY915 Ø 150 sur 110 mm
	Réf.	84887577		100010270	84887753	100017634
	Prix HT (€)	**337,50**		**56,40**	**30,00**	**141,80**
Ø 110 mm (PPs Flex)	Colis n°	DY888		DY879	DY753	DY915 Ø 150 sur 110 mm
	Réf.	100015287		100010270	84887753	100017634
	Prix HT (€)	**464,50**		**56,40**	**30,00**	**141,80**
Ø 160 mm (PPs)	Colis n°	DY837	DY836	DY838	DY773	DY825 Ø 150 sur 160 mm
	Réf.	100002475	100002474	100002476	84887773	100002399
	Prix HT (€)	**270,80**	**278,30**	**60,40**	**52,30**	**152,40**

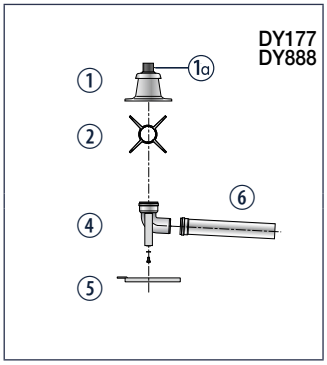

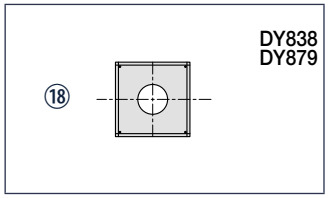

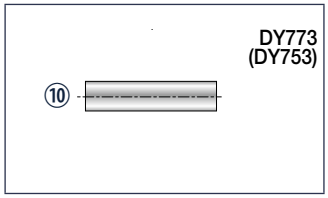

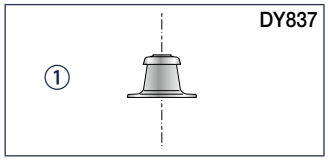

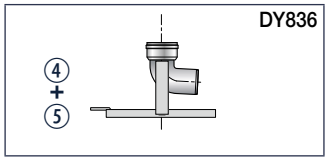





① Terminal avec solin
①a Tube de finition PPs noir, lg 0,345 m
② Étoiles de centrage
④ Coude simple 90°
⑤ Rail support
⑥ Rallonge simple 0,5 m
⑩ Fourreau galvanisé, L = 0,5 m
⑱ Plaque de finition cheminée
③ Adaptateur

AUTRES ACCESSOIRES DE FUMISTERIE DISPONIBLES : voir pages 686

7 Configuration B_{23P} pour installation en cascade

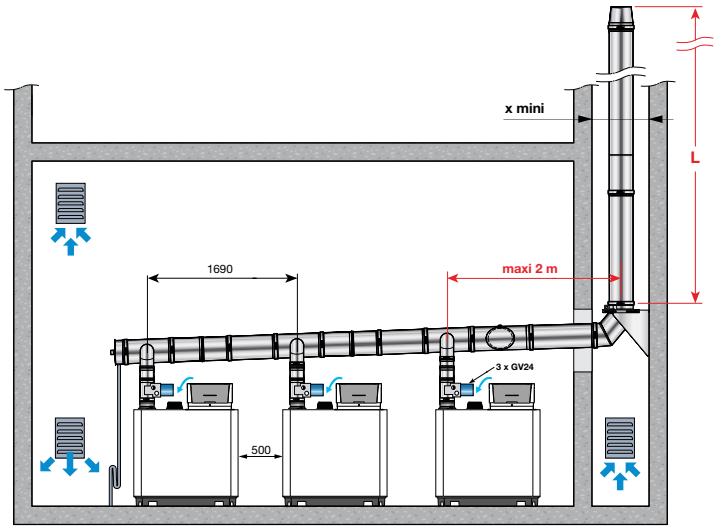

x mini	⍁ (mm)	D + 60
	Ø (mm)	D + 80

RAPPEL: Pour les configurations de type B_{23} et B_{23P} la mixité des matériaux est interdite.

LONGUEUR MAXIMALE L (EN M) ADMISSIBLE EN FONCTION DU Ø DU CONDUIT D (EN MM) POUR DIFFÉRENTES COMBINAISONS "CASCADE"
(Ces longueurs ont été définies en tenant compte des contraintes dimensionnelles données sur le schéma ci-dessus. Pour des contraintes dimensionnelles différentes, nous consulter).

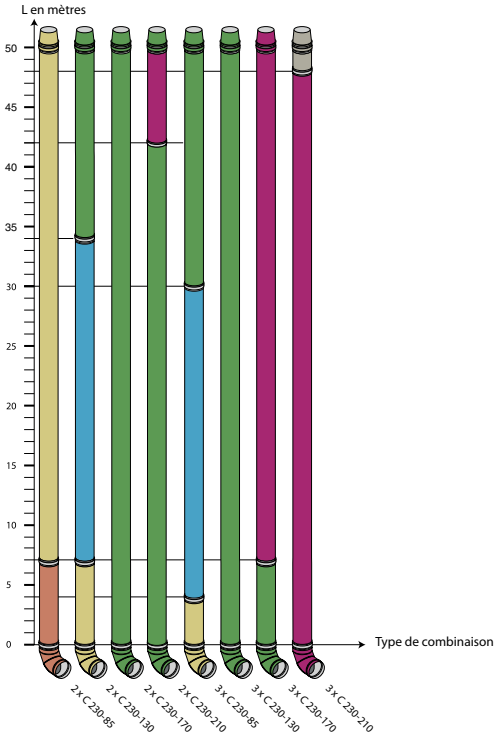

L max en fonction du Ø du conduit D pour différentes combinaisons « cascade » C 230



- **Chaudières C 230 EVO-..., fonctionnement 40/30 °C**
- **Système de clapet d'isolement à commander séparément (colis GV24)**

NOTA: Ces longueurs sont données à titre indicatif. La responsabilité de De Dietrich ne peut en aucun cas être engagée.
Pour des configurations différentes, veuillez nous consulter pour un calcul spécifique.

AUTRES ACCESSOIRES DE FUMISTERIE DISPONIBLES (RALLONGES, TÉS, COUDES, MANCHONS DE COMPENSATION...): voir pages 686

2 Configuration C_{33} - Ventouse verticale concentrique

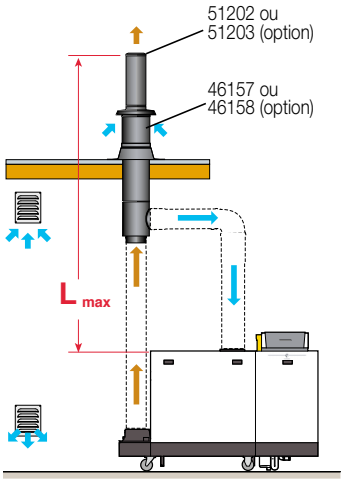

C 340

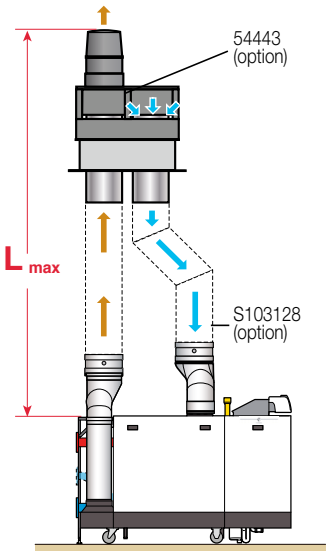

C 640

TYPE DE CHAUDIÈRE C 340	L_{MAX} (m) Ø 200 mm	Ø 250 mm	Ø 300 mm
280	42 m	50 m	50 m
350	21 m	50 m	50 m
430	13 m	50 m	50 m
500	10 m	50 m	50 m
570	5 m	34 m	50 m
650	2 m	24 m	50 m

TYPE DE CHAUDIÈRE C 640	L_{MAX} (m) Ø 300 mm	Ø 350 mm	Ø 400 mm
560	50 m	50 m	50 m
700	43 m	50 m	50 m
860	26 m	50 m	50 m
1000	13 m	35 m	50 m
1140	5 m	16 m	24 m
1300	-	10 m	12 m

NOTA : ces longueurs max. sont également applicables en configuration C_{93}

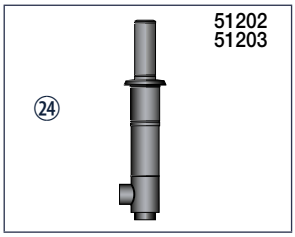

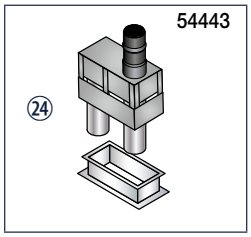

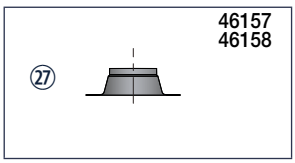

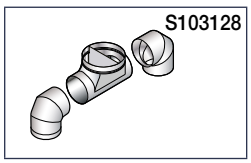

㉔ Terminal vertical
㉗ Solin pour toit plat

RÉF.	DÉSIGNATION	COLIS	PRIX HT (€)
ACCESSOIRES DE FUMISTERIE ALU/GALVA DISPONIBLES			
▶ pour C 340			
S103178	ADAPTATEUR BUSE DE FUMÉES POUR REMPLACEMENT C 310 ECO PAR C 340		**540,60**
S103179	RÉDUCTION Ø 250 SUR 200 MM		**260,30**
S103118	KIT DE CONNEXION FUMÉE POUR 2 X C 340		**3 414,20**
S103128	COLLECTEUR ENTRÉE D'AIR POUR 2 X C 340		**2 175,20**
	VENTOUSE VERTICALE ALU GALVANISÉ :		
51203	Ø 250/350 MM		**3 389,80**
	SOLIN POUR TOIT PLAT :		
46158	Ø 350 MM		**379,80**
▶ pour C 640			
54443	VENTOUSE VERTICALE Ø 2 X 350 MM		**6 398,80**
S103128	COLLECTEUR ENTRÉE D'AIR		**2 175,20**

5 Configuration C_{53} - Conduit air et fumées séparés (air comburant pris à l'extérieur)

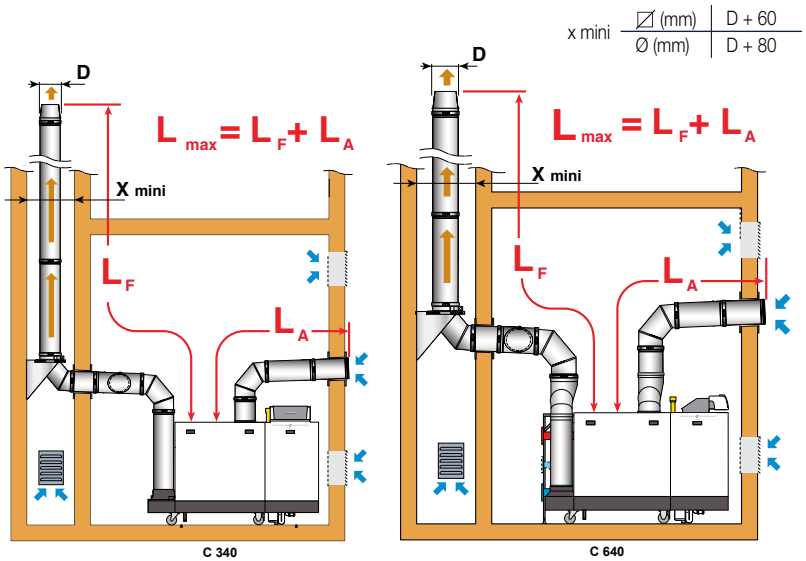

C 340 C 640

TYPE DE CHAUDIÈRE C 340	L_{MAX} (m) Ø 200 mm	Ø 250 mm	Ø 300 mm
280	61 m	100 m	100 m
350	30 m	100 m	100 m
430	20 m	88 m	100 m
500	16 m	76 m	100 m
570	10 m	53 m	100 m
650	5 m	38 m	100 m

TYPE DE CHAUDIÈRE C 640	L_{MAX} (m) Ø 350 mm	Ø 400 mm
560	100 m	100 m
700	100 m	100 m
860	83 m	100 m
1000	38 m	90 m
1140	-	28 m
1300	-	-

(1) Calculé avec tube rigide et débouché sans chapeau

AUTRES ACCESSOIRES DE FUMISTERIE DISPONIBLES (RALLONGES, TÉS, COUDES, MANCHONS DE COMPENSATION…) : voir pages 686

6 7 Configuration B_{23P} - Cheminée

CHAUDIÈRE SEULE

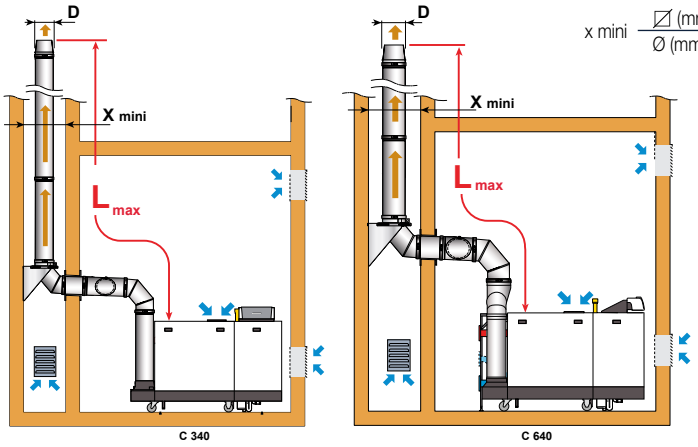

x mini	
▱ (mm)	D + 60
Ø (mm)	D + 80

TYPE DE CHAUDIÈRE C 340	L_{MAX} (m) Ø 180 mm	Ø 200 mm	Ø 250 mm
280	50 m	50 m	50 m
350	30 m	50 m	50 m
430	22 m	39 m	50 m
500	18 m	32 m	50 m
570	13 m	24 m	50 m
650	10 m	18 m	50 m

TYPE DE CHAUDIÈRE C 640	L_{MAX} (m) Ø 250 mm	Ø 300 mm	Ø 350 mm
560	50 m	50 m	50 m
700	31 m	50 m	50 m
860	20 m	50 m	50 m
1000	11 m	39 m	50 m
1140	5 m	26 m	50 m
1300	3 m	19 m	50 m

(1) Calculé avec tube rigide et débouché sans chapeau

INSTALLATION EN CASCADE

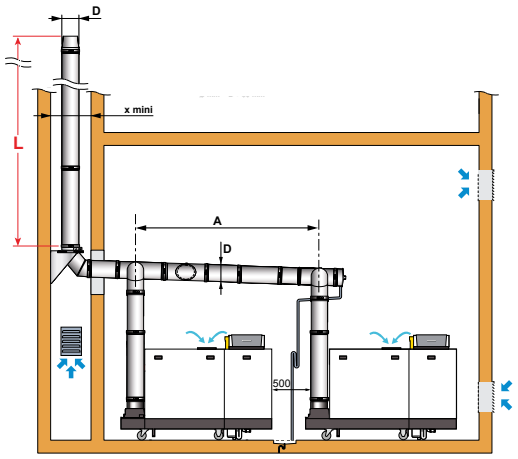

x mini	
▱ (mm)	D + 60
Ø (mm)	D + 80

	A (mm)
C 340-280, C 340-350, C 640-560, C 640-700	2100
C 340-430, C 340-500, C 340-570, C 340-650 C 640-860, C 640-1000, C 640-1140, C 640-1300	2490

NOTA : pour les longueurs des conduits cascade des chaudières C340 et C640, nous consulter.

AUTRES ACCESSOIRES DE FUMISTERIE DISPONIBLES (RALLONGES, TÉS, COUDES, MANCHONS DE COMPENSATION…) : voir pages 686

ÉQUIPEMENTS DE FUMISTERIE

IX 145 - IX 245

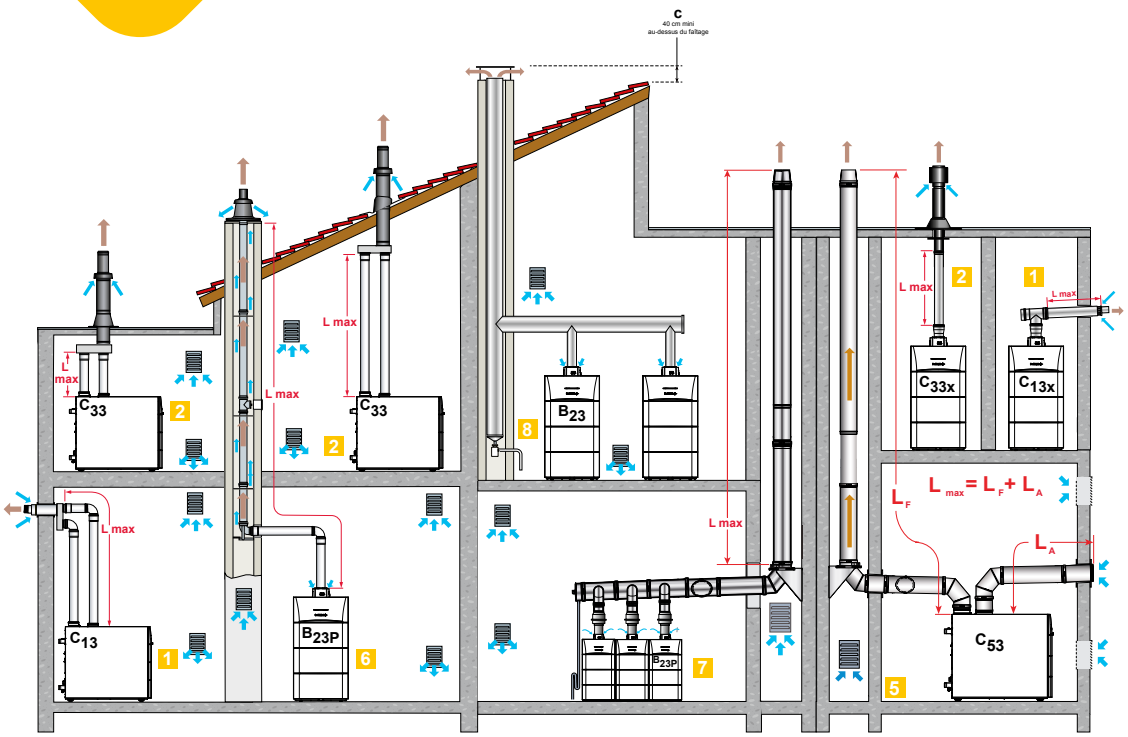

CLASSIFICATION

1 Configuration $C_{13(x)}$: Raccordement air/fumées par l'intermédiaire de conduits air et fumées séparés à un terminal horizontal concentrique (dit ventouse).
2 Configuration $C_{33(x)}$: Raccordement air/fumées par l'intermédiaire de conduits air et fumées séparés à un terminal vertical concentrique (sortie de toiture).
5 Configuration C_{53} : Raccordement air et fumées séparés par l'intermédiaire d'un adaptateur bi-flux et de conduits simples (air comburant pris à l'extérieur).
7 Configuration B_{23P} pour installation en cascade

NOTA : L_{MAX} se mesure en additionnant les longueurs des conduits air/fumées droits et les longueurs équivalentes des autres éléments :

- Ø 80/125 mm (PPS) : 1 coude à 87° : 1,5 m, 1 coude à 45° : 1 m, 1 coude de visite : 2 m
  1 té de visite : 2,7 m, 1 tube de visite droit : 0,6 m
- Ø 110/150 mm (PPs) : 1 coude à 87° = 3,7 m, coude à 45° = 1 m,
  1 té de visite = 2,5 m, 1 tube de visite droit = 1 m
- en Ø 150 mm (PPs) : 1 coude à 87° = 6,4 m, 1 coude à 45° = 1,7 m
  1 té de visite = 6,4 m, 1 tube de visite = 0,5 m
- en Ø 160 mm (PPs) : 1 coude à 87° = 5 m, 1 coude à 45° = 1,4 m
  1 coude de visite = 5 m, 1 tube de visite = 0,9 m

1 **Configuration C_{13X} - Ventouse horizontale concentrique (raccordement sur mur extérieur ou en sortie de toiture)**

Conduits sous avis technique 14 08 -1289

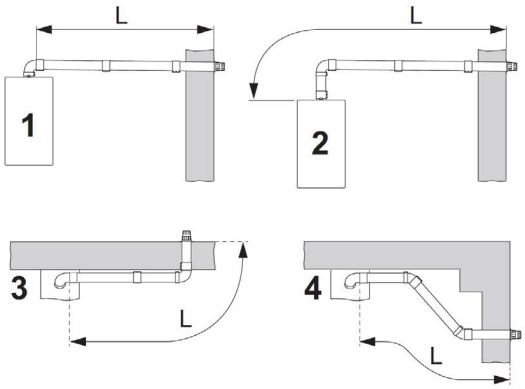

ACCESSOIRES DE FUMISTERIE PPs

Ventouse horizontale Ø 80/125 mm	Colis n°	DY882
	Réf.	100011365
	Prix HT (€)	**270,80**
Ventouse horizontale Ø 110/160 mm	Colis n°	DY428
	Réf.	7715069
	Prix HT (€)	**614,70**

CONFIGURATION	Unité	IX 145 - 50	IX 145 - 70	IX 145 - 90	IX 145 - 110	IX 245 - 130	IX 245 - 150
	mm	Ø 80/125	Ø 80/125	Ø 110/160	Ø 110/160	Ø 110/160	Ø 110/160
1	m	L < 10	L < 10	L < 10	L < 10	L < 8	L < 8
2	m	L < 10	L < 10	L < 10	L < 10	L < 8	L < 8
3	m	L < 9	L < 9	L < 9	L < 9	L < 7	L < 7
4	m	L < 9	L < 9	L < 9	L < 9	L < 7	L < 7

2 **Configuration C_{33X} - Ventouse verticale concentrique (raccordement sur toit en pente ou toit plat)**

Conduits sous avis technique 14 08 -1289

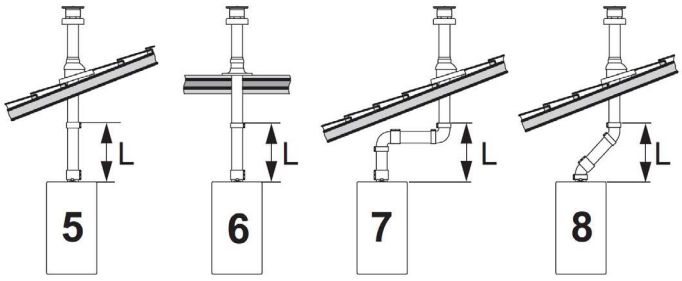

ACCESSOIRES DE FUMISTERIE PPs

Ventouse verticale Ø 80/125 mm	ou	noire	Colis n°	DY843
			Réf.	100002732
			Prix HT (€)	**183,00**
		rouge	Colis n°	DY844
			Réf.	100002733
			Prix HT (€)	**183,00**
Ventouse verticale Ø 110/160 mm	ou	noire	Colis n°	DY429
			Réf.	7715070
			Prix HT (€)	**464,50**
		rouge	Colis n°	DY430
			Réf.	7715071
			Prix HT (€)	**464,50**

CONFIGURATION	Unité	IX 145 - 50	IX 145 - 70	IX 145 - 90	IX 145 - 110	IX 245 - 130	IX 245 - 150
	mm	Ø 80/125	Ø 80/125	Ø 110/160	Ø 110/160	Ø 110/160	Ø 110/160
5	m	L < 10	L < 10	L < 10	L < 10	L < 8	L < 8
6	m	L < 10	L < 10	L < 10	L < 10	L < 8	L < 8
7	m	L < 8	L < 8	L < 8	L < 8	L < 6	L < 6
8	m	L < 9	L < 9	L < 9	L < 9	L < 7	L < 7

AUTRES ACCESSOIRES DE FUMISTERIE DISPONIBLES (RALLONGES, TÉS, COUDES, MANCHONS DE COMPENSATION…): voir pages 686

ÉQUIPEMENTS DE FUMISTERIE

IX 145 - IX 245

Attention : configuration interdite dans les ERP !

1 Configuration C_{13} - Ventouse horizontale concentrique
Conduits sous avis technique 14 08 -1289

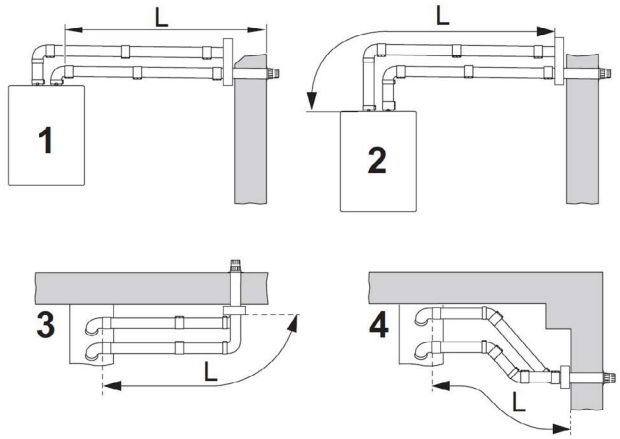

CONFIGURATION	Unité	IX 245 - 200	IX 245 - 250
	mm	Ø 160	Ø 160
1	m	L < 45	L < 22
2	m	L < 45	L < 22
3	m	L < 42	L < 19
4	m	L < 41	L < 18

ACCESSOIRES DE FUMISTERIE PPs

NÉCESSAIRES AU MINIMUM POUR LE RACCORDEMENT À UNE VENTOUSE HORIZONTALE

Ø DE RACCORDEMENT		VENTOUSE HORIZONTALE (1)	ADAPTATEUR
Ø 160/220 mm (PPs)	Colis n°	DY827	DY825
	Réf.	100002401	100002399
	Prix HT (€)	**1 029,40**	**152,40**

(1) Pour les murs d'une épaisseur > 400 mm, une rallonge est livrable en option

DY827

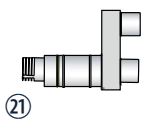

DY825



③ Adaptateur Ø 150 mm sur Ø 160 mm
㉑ Terminal horizontal

Attention : en cas d'installation en ERP, cette configuration n'est autorisée que si la chaudière est installée au dernier niveau

2 Configuration C_{33} - Ventouse verticale concentrique
Conduits sous avis technique 14 08 -1289

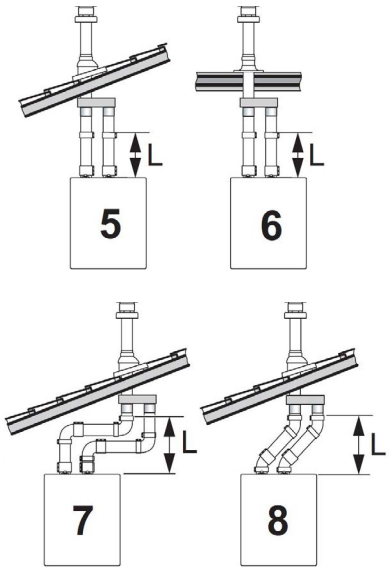

CONFIGURATION	Unité	IX 245 - 200	IX 245 - 250
	mm	Ø 160	Ø 160
5	m	L < 20	L < 11
6	m	L < 22	L < 12
7	m	L < 16	L < 6
8	m	L < 20	L < 9

ACCESSOIRES DE FUMISTERIE PPs

NÉCESSAIRES AU MINIMUM POUR LE RACCORDEMENT À UNE VENTOUSE VERTICALE

Ø DE RACCORDEMENT		VENTOUSE VERTICALE	ADAPTATEUR
Ø 160/220 mm (PPs)	Colis n°	DY826	DY825
	Réf.	100002400	100002399
	Prix HT (€)	**1 190,00**	**152,40**

DY826

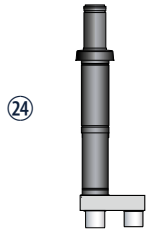

DY825



③ Adaptateur Ø 150 mm sur Ø 160 mm
㉔ Terminal vertical

AUTRES ACCESSOIRES DE FUMISTERIE DISPONIBLES (RALLONGES, TÉS, COUDES, MANCHONS DE COMPENSATION…) : voir pages 686

6 Configuration B_{23P}/B_{33} - Raccordement à une cheminée (air comburant pris en chaufferie ou dans le local d'installation)

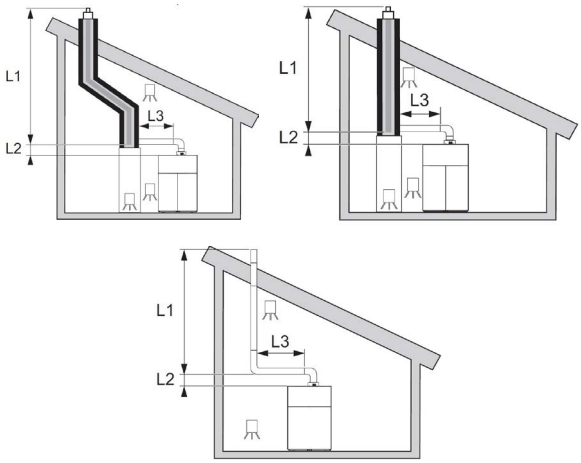

L3 < 2 m + 2 coudes — Lmax (m) = L1 + L2		Ø 80 mm		Ø 110 mm		Ø 125 mm		Ø 160 mm	
		rigide	souple	rigide	souple	rigide	souple	rigide	souple
IX 145 - 50		20	15	56	56	-	-	-	-
IX 145 - 70		8	6	56	38	-	-	-	-
IX 145 - 90		-	-	20	-	56	21	-	-
IX 145 - 110		-	-	27	15	56	-	-	-
IX 245 - 130		-	-	20	7	-	-	39	23
IX 245 - 150		-	-	27	9	-	-	23	13
x mini	⊠	140	140	170	170	-	-	220	220
	∅	160	160	190	190	-	-	240	240

Les longueurs indiquées dans les tableaux sont valables pour des conduits horizontaux de longueur maximale 1 mètre. Pour chaque mètre de conduit horizontal supplémentaire, retirer 1,2 m à la longueur verticale Lmax.

ACCESSOIRES DE FUMISTERIE PPs
NÉCESSAIRES AU MINIMUM POUR LE RACCORDEMENT À UNE CHEMINÉE

TYPE DE CHAUDIÈRE	Ø DE RACCORDEMENT			KIT DE RACCORDEMENT CHAUDIÈRE	KIT DE RACCORDEMENT CHEMINÉE	ADAPTATEUR	CONDUIT FLEX
IX 145 - 50/70	- Ø 80/125 mm dans le local - Ø 80 mm (rigide) en cheminée		Colis n°	DY913	DY717	-	-
			Réf.	100017527	84887717	-	-
			Prix HT (€)	**219,00**	**206,30**		
	- Ø 80/125 mm dans le local - Ø 80 mm (flex) en cheminée	Quick Kit	Colis n°	DY924		-	DY897
						-	(lg 12,5 m) (1)
			Réf.	7650956		-	100015327
			Prix HT (€)	**527,90**			**464,50**
IX 145-90/110 IX 245 - 130/150	- Ø 110/160 mm dans le local - Ø 110 mm (rigide) en cheminée		Colis n°	DY435	DY177	-	-
			Réf.	7715076	84887577	-	-
			Prix HT (€)	**670,10**	**337,50**		
	- Ø 110/160 mm dans le local - Ø 110 mm (flex) en cheminée		Colis n°	DY435	DY888	-	DY889
			Réf.	7715076	100015287	-	100015288
			Prix HT (€)	**670,10**	**464,50**		**696,20**

(1) D'autres longueurs de conduit flex sont disponibles

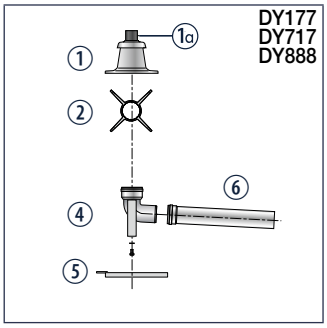

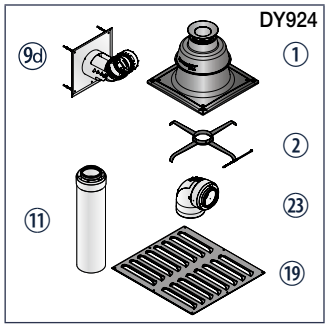

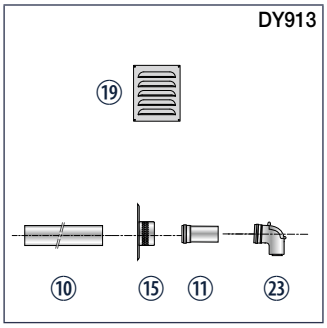

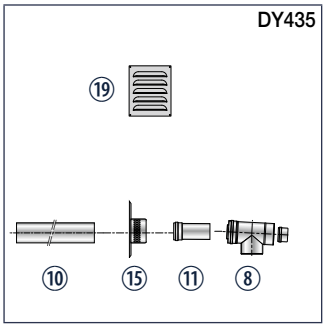

① Terminal avec solin
⑩a Tube de finition PPs noir, lg 0,345 m
② Étoiles de centrage
④ Coude simple 90°
⑤ Rail support
⑥ Rallonge simple 0,5 m
⑧ Té de visite
⑨d Plaque de finition cheminée Ø 80 mm (avec coude) pour conduit Flex
⑩ Fourreau galvanisé, L = 0,5 m
⑪ Rallonge concentrique 0,5 m
⑮ Prise d'air comburant
⑲ Grille d'aération
㉓ Coude de visite

AUTRES ACCESSOIRES DE FUMISTERIE DISPONIBLES (RALLONGES, TÉS, COUDES, MANCHONS DE COMPENSATION…): voir pages 686

ÉQUIPEMENTS DE FUMISTERIE

IX 145 - IX 245

Attention : Configuration fumisterie à vérifier avec le maître d'œuvre.

5 Configuration C_{53} - Conduit air et fumées séparés (air comburant pris à l'extérieur)

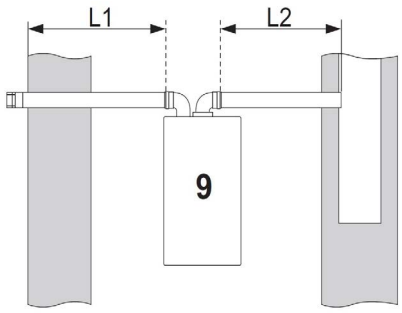

Ø DE RACCORDEMENT		ADAPTATEUR
Ø 160 mm (PPs)	Colis n°	DY825 Ø 150 sur 160 mm
	Réf.	100002399
	Prix HT (€)	**152,40**

CONFIGURATION	Unité	IX 145 - 50	IX 145 - 70	IX 145 - 90	IX 145 - 110
	mm	Ø 80/125	Ø 80/125	Ø 110/160	Ø 110/160
9	m	L1 < 15 et L1 + L2 < 60 (Ø 80 mm)	L1 < 15 et L1 + L2 < 30 (Ø 80 mm)	L1 < 7 et L1 + L2 < 27 (Ø 110 mm)	L1 < 7 et L1 + L2 < 27 (Ø 110 mm)

CONFIGURATION	Unité	IX 245 - 130	IX 245 - 150	IX 245 - 200	IX 245 - 250
	mm	Ø 110	Ø 110	Ø 160	Ø 160
9	m	(L1 + L2) max = 20 (L1 max) = 10	(L1 + L2) max = 20 (L1 max) = 10	(L1 + L2) max = 42	(L1 + L2) max = 21

ÉCO-PART. **1,67** **0,12** *HT (€) EN SUS*

ÉCO-PART. **4,15** **0,02** *HT (€) INCLUSE*

Les montants des éco-participations sont susceptibles d'évoluer en cas de modification du barème par notre organisme collecteur.

AUTRES ACCESSOIRES DE FUMISTERIE DISPONIBLES (RALLONGES, TÉS, COUDES, MANCHONS DE COMPENSATION…) : voir pages 686

7 Configuration B_{23P} pour installation en cascade

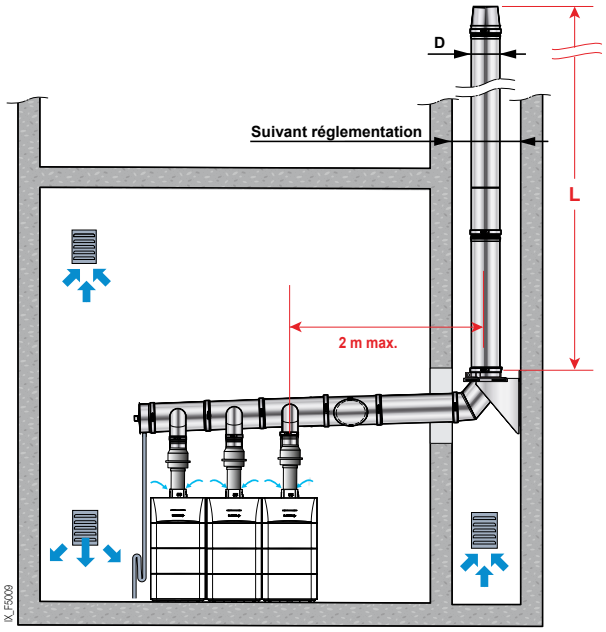

x mini	⍁ (mm)	D + 60
	Ø (mm)	D + 80

NOTA : Seul les chaudière IX 245 200/250 sont équipées d'un clapet sur les fumées.
Pour les autres chaudières IX, il faut ajouter en option un clapet de fumée.

RAPPEL : Pour les configurations de type B_{23} et B_{23P} la mixité des matériaux est interdite.

LONGUEUR MAXIMALE L (EN M) ADMISSIBLE EN FONCTION DU Ø DU CONDUIT D (EN MM) POUR DIFFÉRENTES COMBINAISONS “CASCADE”
(Ces longueurs ont été définies en tenant compte des contraintes dimensionnelles données sur le schéma ci-dessus. Pour des contraintes dimensionnelles différentes, nous consulter).

IX 145-50 à 110

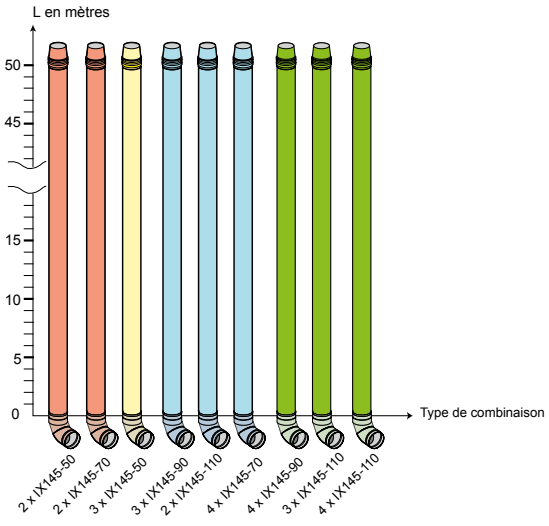

IX 245-130 à 250

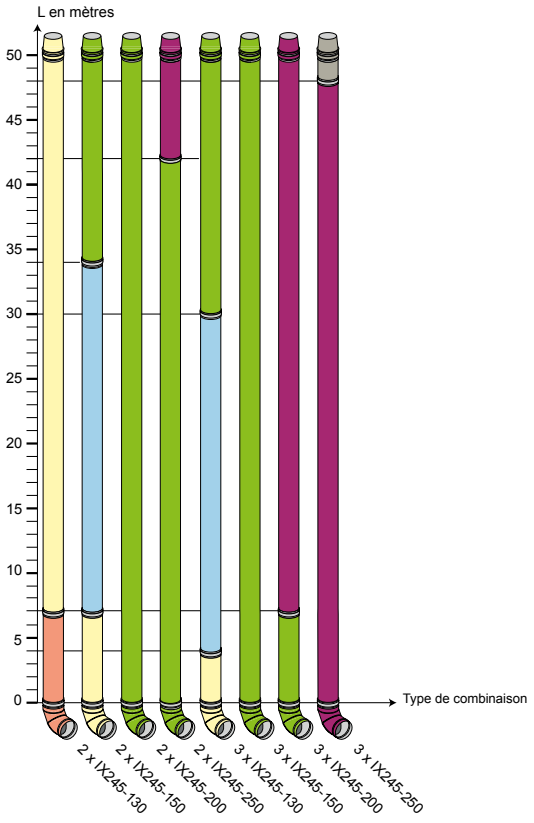

L max en fonction du Ø du conduit D pour différentes combinaisons « cascade »



• Chaudières en fonctionnement 80/60 °C

NOTA : Ces longueurs sont données à titre indicatif. La responsabilité de De Dietrich ne peut en aucun cas être engagée.
Pour des configurations différentes, veuillez nous consulter pour un calcul spécifique.

CONDUITS

RÉF.	DÉSIGNATION	COLIS	PRIX HT (€)
► Ø 80 mm			
100002361	ADAPTATEUR Ø 80/125 SUR 2 X 80 MM	DY819	**66,10**
100005825	ADAPTATEUR Ø 60/100 SUR 2 X 80 MM (MCX)	DY868	**82,20**
S100762	ADAPTATEUR BI-FLUX Ø 80/125 SUR 2 X 80 MM (INNOVENS PRO)	DY906	**95,10**
► Ø 150 mm			
100002470	TÉ DE VISITE	DY832	**335,40**
84887645	RALLONGE LG 500 MM	DY645	**68,90**
84887646	RALLONGE LG 1000 MM	DY646	**119,60**
84887647	RALLONGE LG 1950 MM	DY647	**206,30**
84887649	COUDE À 87° (1 PIÈCE)	DY649	**129,10**
84887650	COUDE À 45° (2 PIÈCES)	DY650	**240,20**
84887648	ÉTOILE DE CENTRAGE (2 PIÈCES)	DY648	**81,40**
100017634	ADAPTATEUR Ø 150 SUR 110 MM	DY915	**141,80**
100002399	ADAPTATEUR Ø 150 SUR 160 MM	DY825	**152,40**
► Ø 150/220 mm			
100004243	RALLONGE POUR VENTOUSE HORIZONTALE	DY864	**447,50**
100002473	VENTOUSE VERTICALE	DY835	**1 249,50**

ACCESSOIRES

RÉF.	DÉSIGNATION	COLIS	PRIX HT (€)
Sortie de toit (chien-assis) pour Ø 60/100 mm, 80/125 mm ou 100/150 mm:			
84887411	POUR PENTE DE 30 À 45°	DY11	**234,90**
84837729	POUR PENTE DE 40 À 55°	CX49	**234,90**
Tuile à douille Ø 60/100 ou 80/125 mm:			
84837121	NOIRE POUR PENTE 5 À 25°	CX121	**147,10**
84837732	NOIRE POUR PENTE 25 À 45°	CX52	**101,90**
84837734	NOIRE POUR PENTE 35 À 55°	CX63	**128,00**
84837120	ROUGE POUR PENTE 5 À 25°	CX120	**147,10**
84837783	ROUGE POUR PENTE 25 À 45°	CX83	**101,90**
84837784	ROUGE POUR PENTE 35 À 55°	CX84	**128,00**
Tuile à douille Ø 100/150 mm			
84827104	NOIRE POUR PENTE 25 À 45°	CX104	**141,80**
84827106	ROUGE POUR PENTE 25 À 45°	CX106	**141,80**

ACCESSOIRES

RÉF.	DÉSIGNATION	COLIS	PRIX HT (€)
Embase d'étanchéité pour toit plat:			
84837731	Ø 60/100 OU 80/125 MM	CX51	**56,40**
Platine de finition intérieure:			
84837741	Ø 80/125 MM	CX72	**24,30**
Autres accessoires			
84837118	COLLIER DE FIXATION PATTE COURTE Ø 125 MM	CX118	**14,90**
84837779	COLLIER DE FIXATION PATTE LONGUE Ø 125 MM	CX79	**22,70**
84827111	COLLIER DE FIXATION PATTE LONGUE Ø 150 MM	CX111	**19,80**
84887435	GRILLE D'AÉRATION EXTÉRIEURE	DY35	**26,70**
84887436	GRILLE D'AÉRATION INTÉRIEURE	DY36	**31,10**
84887566	PANIER DE PROTECTION INOX Ø 60/100 MM	DY166	**147,10**
100005002	PANIER DE PROTECTION INOX Ø 80/125 MM	DY865	**228,50**
100005004	PANIER DE PROTECTION INOX Ø100/150 MM	DY866	**237,00**
100002402	SOLIN POUR TOIT PLAT Ø 160/220 MM	DY828	**111,10**
100002403	SOLIN POUR TOIT INCLINÉ Ø 160/220 MM	DY829	**239,10**
100002693	COLLIER DE FIXATION Ø 160 MM	DY842	**20,30**
100002692	COLLIER DE FIXATION Ø 150 MM	DY841	**18,20**
100002700	PLATINE DE FINITION INTÉRIEURE	DY840	**52,10**
84887438	PRISE D'AIR EXTÉRIEUR Ø 80 MM	DY38	**130,10**
100002285	PRISE D'AIR EXTÉRIEUR Ø 100 MM	DY810	**122,70**

CX151 (CX 103)

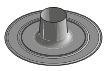

DY36

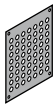

DY35



DY865 (DY866)

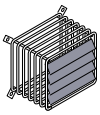

DY926



CX72 (CX115)

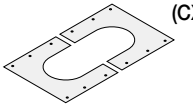

DY849

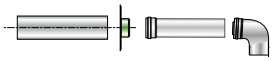

DY850

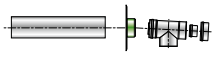

DY11 (CX49)

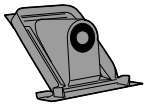

CX79 (CX111)



CX118



Grille de protection inox pour sortie de toiture



DY895 (DY888)

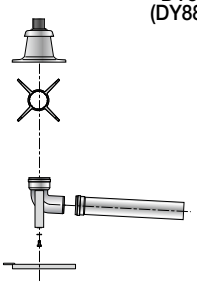

CX83 (CX84) (CX120)

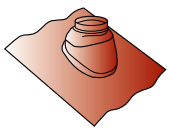

CX52 (CX63) (CX121)

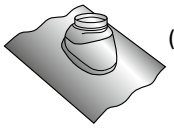

DY901 (DY894)



ÉQUIPEMENTS DE FUMISTERIE

AUTRES ACCESSOIRES

RÉF.	DÉSIGNATION	COLIS	PRIX HT (€)
CONDUITS			
► Ø 60/100 mm			
100008296	VENTOUSE HORIZONTALE AVEC COUDE	DY871	**124,80**
100013756	VENTOUSE HORIZONTALE AVEC COUDE DE VISITE	HR48	**239,10**
100011888	VENTOUSE HORIZONTALE AVEC COUDE DE RECENTRAGE	DY885	**203,10**
100013303	VENT. REHAUSSÉE AVEC COUDE DE RECENTRAGE	DY886	**203,10**
100017526	VENTOUSE HORIZONTALE "RETROFIT" Ø 60/95 MM	DY912	**151,30**
100019963	VENTOUSE HORIZONTALE SANS COUDE	DY920	**102,40**
7650968	VENTOUSE VERTICALE NOIRE	DY928	**193,60**
7650969	VENTOUSE VERTICALE ROUGE	DY929	**193,60**
84887702	KIT DE RACCORDEMENT CHAUDIÈRE	DY702	**238,10**
84887681	RALLONGE LG 500 MM	DY681	**53,20**
84887682	RALLONGE LG 1 000 MM	DY682	**71,50**
84887683	RALLONGE LG 1 950 MM	DY683	**135,40**
84887684	COUDE À 90°	DY684	**56,80**
84887685	COUDE À 45° (2 PIÈCES)	DY685	**107,90**
84887686	COUDE À 30° (2 PIÈCES)	DY686	**209,50**
84887687	COUDE À 15° (2 PIÈCES)	DY687	**209,50**
100018253	COUDE À 90° RÉDUIT (EGC)	JA43	**110,00**
S101712	COUDE À 90° RÉDUIT (PMC-M)	HR67	**36,50**
84887689	TUBE DE VISITE	DY689	**174,60**
84887688	MANCHON DE COMPENSATION	DY688	**91,60**
84887737	TÉ DE VISITE	DY737	**174,60**
► Ø 80/125 mm			
100011365	VENTOUSE HORIZONTALE AVEC COUDE DE VISITE	DY882	**270,80**
100007638	VENTOUSE HORIZONTALE	FM183	**133,30**
	VENTOUSE VERTICALE :		
100002732	NOIRE	DY843	**183,00**
100002733	ROUGE	DY844	**183,00**
84887716	KIT DE RACCORDEMENT CHAUDIÈRE	DY716	**187,30**
100017527	KIT DE RACCORDEMENT CHAUDIÈRE EN B23P	DY913	**219,00**
100003271	KIT DE RACCORD. CHAUDIÈRE PERPENDICULAIRE	DY849	**295,20**
100003272	KIT DE RACCORDEMENT CHAUDIÈRE SOUS CONDUIT	DY850	**222,20**
84887708	ADAPTATEUR Ø 60/100 SUR 80/125 MM	DY708	**76,30**
84887526	RALLONGE LG 250 MM	DY126	**52,60**
84887527	RALLONGE LG 500 MM	DY127	**64,00**
84887528	RALLONGE LG 1 000 MM	DY128	**90,00**
84887529	RALLONGE LG 1 950 MM	DY129	**159,80**
84887525	TÉ DE VISITE	DY125	**169,30**
84887524	TUBE DE VISITE DROIT	DY124	**141,80**
100008311	COUDE DE VISITE	DY875	**152,40**
84887531	COUDE À 87°	DY131	**70,00**
84887532	COUDE À 45° (2 PIÈCES)	DY132	**103,40**
84887530	MANCHON DE COMPENSATION	DY130	**93,80**
84887758	PLAQUE DE FINITION Ø 125 MM AVEC EMBOUT	DY758	**82,20**
84887763	FOURREAU Ø 141 MM	DY763	**33,90**
100014000	KIT DE RACCORDEMENT SUR CONDUIT 3 CE	DY887	**197,80**
100020019	KIT DE RACCORDEMENT SUR CONDUIT 3 CE	DY921	**191,50**
► Ø 110/150 mm			
100011364	VENTOUSE HORIZONTALE	DY881	**594,60**
100002734	VENTOUSE VERTICALE NOIRE	DY845	**352,30**
100002360	KIT DE RACCORDEMENT CHAUDIÈRE	DY818	**445,40**
100017529	KIT DE RACCORDEMENT CHAUDIÈRE EN B23P	DY914	**370,30**
100002357	ADAPTATEUR Ø 100/150 SUR 110/150 MM	DY817	**167,20**
100002351	RALLONGE LG 500 MM	DY811	**102,90**

RÉF.	DÉSIGNATION	COLIS	PRIX HT (€)
CONDUITS			
100002352	RALLONGE LG 1 000 MM	DY812	**153,40**
100002356	TÉ DE VISITE	DY816	**283,50**
100002355	TUBE DE VISITE DROIT	DY815	**197,80**
100002353	COUDE À 87°	DY813	**186,20**
100002354	COUDE À 45° (2 PIÈCES)	DY814	**325,90**
► Ø 110/160 mm			
7715060	RALLONGE LG 500 MM	DY421	**137,50**
7715063	RALLONGE LG 1 000 MM	DY422	**202,10**
7715064	RALLONGE LG 2 000 MM	DY423	**402,00**
7715066	COUDE À 90°	DY425	**196,80**
7715065	COUDE À 45°	DY424	**170,30**
7715075	ADAPTATEUR Ø 110/160 MM	DY434	**197,80**
7715067	TRAPPE DE VISITE Ø 110/160 MM	DY426	**220,10**
7715068	T DE VISITE Ø 110/160 MM	DY427	**307,90**
7715072	ROSACE DE FINITION Ø 160 MM	DY431	**80,60**
► Ø 160/220 mm			
100004040	RALLONGE POUR VENTOUSE HORIZONTALE	DY857	**384,10**
100002401	VENTOUSE HORIZONTALE	DY827	**1 029,40**
100002400	VENTOUSE VERTICALE	DY826	**1 190,00**
► Ø 60 mm			
84887700	KIT DE RACCORDEMENT CHEMINÉE Ø 60 MM	DY700	**296,20**
84887741	TÉ DE VISITE	DY741	**93,80**
84887698	TUBE DE VISITE DROIT	DY698	**83,20**
84887690	RALLONGE LG 500 MM (2 PIÈCES)	DY690	**52,90**
84887691	RALLONGE LG 1 000 MM (2 PIÈCES)	DY691	**65,40**
84887692	RALLONGE LG 1 950 MM (2 PIÈCES)	DY692	**102,40**
84887693	COUDE À 87° (1 PIÈCE)	DY693	**28,40**
84887694	COUDE À 45° (2 PIÈCES)	DY694	**68,90**
► Ø 80 mm			
84887757	PLAQUE DE FINITION	DY757	**53,20**
84887753	FOURREAU Ø 124 MM	DY753	**30,00**
100015318	ADAPT. Ø 80/110 MM EXCENTRÉ	DY902	**69,60**
100002361	ADAPTATEUR Ø 80/125 SUR 2 X 80 MM	DY819	**66,10**
100005825	ADAPTATEUR Ø 60/100 SUR 2 X 80 MM (MCR/MCX)	DY868	**82,20**
S100762	ADAPTATEUR BI-FLUX Ø 80/125 SUR 2 X 80 MM (EVODENS PRO)	DY906	**95,10**
84887701	KIT DE RACCORD. CHEMIN. AVEC ADAPTEUR Ø 80 SUR 60 MM	DY701	**355,50**
84887717	KIT DE RACCORDEMENT CHEMINÉE RIGIDE	DY717	**206,30**
84887585	TERMINAL AVEC SOLIN (CONDUIT RIGIDE)	DY185	**193,60**
84887563	TÉ DE VISITE	DY163	**75,00**
100008301	COUDE DE VISITE	DY877	**53,20**
84887546	TUBE DE VISITE DROIT	DY146	**75,00**
84887613	RALLONGE LG 250 MM (2 PIÈCES)	DY613	**50,00**
84887614	RALLONGE LG 500 MM (2 PIÈCES)	DY614	**47,10**
84887615	RALLONGE LG 1 000 MM (2 PIÈCES)	DY615	**71,50**
84887550	RALLONGE LG 1 950 MM (2 PIÈCES)	DY150	**103,40**
84887552	COUDE À 87° (1 PIÈCE)	DY152	**22,70**
84887554	COUDE À 45° (2 PIÈCES)	DY154	**41,60**
100015319	MANCHON Ø 80 MM AVEC PRISE DE MESURE	DY903	**62,20**
84887551	ÉTOILE DE CENTRAGE (2 PIÈCES)	DY151	**20,60**
► Ø 80 mm (flex)			
	QUICK KIT DE RACCORDEMENT CHEMINÉE :		
7650954	B_{23}	DY923	**392,50**
7650956	B_{33}	DY924	**527,90**
7650958	B_{93} (PERPENDICULAIRE)	DY925	**603,10**

ÉQUIPEMENTS DE FUMISTERIE

AUTRES ACCESSOIRES

RÉF.	DÉSIGNATION	COLIS	PRIX HT (€)
CONDUITS			
7650964	B$_{33}$ (SOUS CONDUIT) TÉLESCOPIQUE	DY927	**275,10**
7650963	TERMINAL MITRON NOIR	DY926	**173,50**
100015325	KIT DE RACCORDEMENT CHEMINÉE FLEX	DY895	**310,00**
100015329	TERMINAL AVEC SOLIN POUR FLEX	DY899	**231,70**
100015327	CONDUIT FLEX (12,5 M)	DY897	**464,50**
100015326	CONDUIT FLEX (50 M)	DY896	**1 625,10**
100015328	PIÈCE DE COUPLAGE POUR CONDUIT FLEX	DY898	**92,90**
100015330	TUBE DE VISITE POUR CONDUIT FLEX	DY900	**169,30**
100015331	OUTIL D'AIDE À L'INSERTION DU CONDUIT FLEX	DY901	**231,70**
100015880	PIÈCE D'ADAPTATION POUR CONDUIT FLEX	DY904	**54,30**
84887618	ÉTOILE DE CENTRAGE (5 PIÈCES)	DY618	**46,60**
► Ø 110 mm			
100002357	ADAPTATEUR Ø 100/150 SUR 110/150 MM	DY817	**167,20**
100017634	ADAPTATEUR Ø 150 SUR 110 MM	DY915	**141,80**
	KIT DE RACCORD. CHEMINÉE AVEC ADAPTATEUR		
100008312	KIT DE RACCORD. CHEMINÉE AVEC ADAPTATEUR Ø 80 SUR 100 MM	DY876	**273,00**
84887577	KIT DE RACCORDEMENT CHEMINÉE (RIGIDE)	DY177	**337,50**
84887589	TERMINAL AVEC SOLIN (CONDUIT RIGIDE)	DY189	**300,50**
84887583	TUBE DE VISITE DROIT	DY183	**65,80**
84887588	COUDE DE VISITE	DY188	**94,10**
84887580	RALLONGE LG 500 MM	DY180	**37,80**
84887579	RALLONGE LG 1000 MM	DY179	**52,60**
84887578	RALLONGE LG 1950 MM	DY178	**94,10**
84887581	COUDE À 87°	DY181	**43,40**
84887582	COUDE À 45°	DY182	**65,80**
84887587	COLLIER DE CENTRAGE (2 PIÈCES)	DY187	**19,80**
100010270	PLAQUE DE FINITION CHEMINÉE	DY879	**56,40**

RÉF.	DÉSIGNATION	COLIS	PRIX HT (€)
CONDUITS			
► Ø 110 mm (flex)			
100015287	KIT DE RACCORDEMENT CHEMINÉE (CONDUIT FLEX)	DY888	**464,50**
100015322	TERMINAL AVEC SOLIN (POUR CONDUIT FLEX)	DY892	**340,70**
100015288	CONDUIT FLEX (15 M)	DY889	**696,20**
100015289	CONDUIT FLEX (25 M)	DY890	**1 160,60**
100015321	PIÈCE DE COUPLAGE POUR CONDUIT FLEX	DY891	**216,90**
100015323	TUBE DE VISITE POUR CONDUIT FLEX	DY893	**310,00**
100015324	OUTIL D'AIDE À L'INSERTION DU CONDUIT FLEX	DY894	**355,50**
100015881	PIÈCE D'ADAPTATION POUR CONDUIT FLEX	DY905	**66,40**
100002280	ÉTOILE DE CENTRAGE (5 PIÈCES)	DY805	**61,70**
► Ø 160 mm			
100002471	TUBE DE VISITE DROIT, LG 300 MM	DY833	**234,90**
100002472	COUDE DE VISITE	DY834	**276,10**
100002396	RALLONGE LG 500 MM	DY822	**127,00**
100002395	RALLONGE LG 1000 MM	DY821	**180,90**
100002397	COUDE À 87° (1 PIÈCE)	DY823	**148,10**
100002398	COUDE À 45° (2 PIÈCES)	DY824	**269,80**
100002474	COUDE À 87° AVEC SUPPORT	DY836	**278,30**
100002475	TERMINAL AVEC SOLIN	DY837	**270,80**
100002476	PLAQUE DE FINITION CHEMINÉE	DY838	**60,40**
100002540	ÉTOILE DE CENTRAGE (2 PIÈCES)	DY839	**84,40**
100002399	ADAPTATEUR Ø 150 SUR 160 MM	DY825	**152,40**

ÉCO-PART. **1,67** **0,12**
HT (€) EN SUS

ÉCO-PART. **4,15** **0,02**
HT (€) INCLUSE

Les montants des éco-participations sont susceptibles d'évoluer en cas de modification du barème par notre organisme collecteur.

De Dietrich

enov@home

LA SOLUTION UNIQUE
CHAUFFER
CLIMATISER
PURIFIER

UN AIR SAIN TOUTE L'ANNÉE



le confort toute l'année avec le même système TOUT INTÉGRÉ

une solution discrète qui LIBÈRE LES ESPACES dans toutes les pièces

PURIFIER facilement et efficacement l'air intérieur à tout moment

LA SOLUTION DE DIETRICH POUR
LES BESOINS DES MAISONS NEUVES

Plus d'infos page 494

INDEX

ACCESSOIRES RADIATEURS	Radiateurs	610
ALEZIO M R32	Pompe à chaleur	56
ALEZIO O HYBRID FIOUL	Solutions Hybrides	156
ALEZIO S	Pompe à chaleur	104
ALEZIO S R32	Pompe à chaleur	88
ALEZIO S R32 HYBRID GAZ	Solutions Hybrides	148
ALEZIO S V200	Pompe à chaleur	96
ALEZIO S V200 R32	Pompe à chaleur	80
B	Eau chaude sanitaire	462
B 802-1002	Eau chaude sanitaire	464
B ET RSB	Eau chaude sanitaire	460
BEPC 300	Eau chaude sanitaire	455
BLC 150, 200, 300, 400 ET 500	Eau chaude sanitaire	456
BLC ET BPB DE 150 A 500 L	Eau chaude sanitaire	458
BMR 80	Eau chaude sanitaire	454
BMR 80, SRB 130, BEPC 300, BLC ET BPB	Eau chaude sanitaire	452
BPB 200, 300, 401 ET 501	Eau chaude sanitaire	457
BRÛLEUR FIOUL	Fioul	414
BRÛLEURS FIOUL ET GAZ	Gaz	372
BRÛLEURS GAZ	Fioul	420
C 230 EVO	Gaz	336
C 340 ET C 640	Gaz	342
CBI GS	Biomasse	566
CEB MURAUX VERTICAUX OU À POSER	Eau chaude sanitaire	448
CES MURAUX VERTICAUX OU À POSER	Eau chaude sanitaire	446
CFU C 24-32 PLUS F30	Fioul	392
CFU C 24-32 PLUS/VEL 110SL	Fioul	395
CFU C 24-32 PLUS/VEL 160SL	Fioul	395
CFU ECONOX 22/29 VEL 160SL	Fioul	403

INDEX

CFU ECONOX 22/VEL 110SL	Fioul	403
CFU ECONOX F30	Fioul	400
CHAUDIÈRE BOIS OU GRANULÉS	Biomasse	564
CHAUFFE-EAU COR-EMAIL BLOC	Eau chaude sanitaire	450
CHAUFFE-EAU PLAT CESL-C	Eau chaude sanitaire	451
CLIM'UP CONSOLE	Climatisation	178
CLIM'UP MULTI	Climatisation	182
CLIM'UP SMART	Climatisation	172
COMBINAISONS ENTRE UNITÉS INTÉRIEURES ET EXTÉRIEURES	Climatisation	189
COR EMAIL THS, CES, CEB, COR EMAIL BLOC ET CESL-C	Eau chaude sanitaire	440
COR-ÉMAIL À POSER THS	Eau chaude sanitaire	442
COR-ÉMAIL HORIZONTAUX THS	Eau chaude sanitaire	444
COR-ÉMAIL MURAUX VERTICAUX THS	Eau chaude sanitaire	443
CPA COMPACT	Biomasse	568
CPA EVOLUTION	Biomasse	569
CPURE	Ventilation	502
D 230 TB	Solaire	537
DD VMC DF 300 MI	Ventilation	500
DD VMC HYGRO SF MI	Ventilation	498
DIEMABOX	Eau chaude sanitaire	482
DIEMATIC 3 ET DIEMATIC-M3	Régulation	628
DIEMATIC EVOLUTION	Régulation	626
DIEMATIC ISYSTEM	Régulation	627
DIETRISOL POWER HP	Solaire	552
E-PILOT	Régulation	625
EBENIS 2	Biomasse	580
ELENSIO 200, 250 ET 250H	Eau chaude sanitaire	430
ELENSIO, KALIKO TWH EV ET KALIKO SPLIT MURAL / SOL	Eau chaude sanitaire	428
ELIDENS C140 C140-45/65 EP	Gaz	331

ELIDENS C140 C140-45/65 SH	Gaz	331
ELIDENS C140-45/65	Gaz	328
ENOV@HOME	Ventilation	494
ÉQUIPEMENTS DE CHAUFFERIE	Équipements et fumisterie	636
EUCALIA	Biomasse	574
EVODENS AMC	Gaz	204
EVODENS AMC 10, 15, 25, 35	Gaz	214
EVODENS AMC BIC	Gaz	206
EVODENS AMC MI	Gaz	210
EVODENS AMC/BS 130	Gaz	215
EVODENS AMC/BS 60	Gaz	215
EVODENS PRO AMC 45-115 ET SYSTÈMES CASCADES COMPLETS	Gaz	286
FUMISTERIE	Équipements et fumisterie	642
FWM 50-170, 70-240	Eau chaude sanitaire	478
FWP	Eau chaude sanitaire	479
FWPC	Eau chaude sanitaire	477
FWPS	Eau chaude sanitaire	481
FWPSF	Eau chaude sanitaire	480
FWS 750/1300	Eau chaude sanitaire	474
FWS, FWPC, FWM, FWP, FWPSF, FWPS ET LSR	Eau chaude sanitaire	472
G 110 N	Fioul	422
G 200 N	Gaz	378
G 300 N	Gaz	380
GSHP	Pompe à chaleur	128
GSHP.../B 200 GHL	Pompe à chaleur	131
GSHP.../B 200 GSHL	Pompe à chaleur	132
GSHP.../V 200 GHL	Pompe à chaleur	131
GSHP.../V 200 GSHL	Pompe à chaleur	132
GT 220	Gaz	350

INDEX

GT 330	Gaz	356
GT 430	Gaz	356
GT 530	Gaz	356
HP INVERTER G HYBRID GAZ	Solutions Hybrides	138
HPI-M	Pompe à chaleur	48
HPI-S	Pompe à chaleur	72
INISOL BSL... N	Solaire	529
INISOL DH 200SL, DH 160SL	Solaire	534
INNOVENS PRO MCA 160 ET SYSTÈMES CASCADES COMPLETS	Gaz	296
IX 145 50 - 70 ET CASCADES	Gaz	308
IX 145 90 - 110 ET CASCADES	Gaz	310
IX 145 ET IX 245 ET CASCADES	Gaz	306
IX 245 130 - 250 ET CASCADES	Gaz	321
IX 245 130-150 ET CASCADES	Gaz	317
IX 245 200 - 250 ET CASCADES	Gaz	319
IX-M 35-150 ET SYSTÈMES DE CASCADES COMPLETS	Gaz	278
KALIKO SPLIT MURAL TWH WH 150 E, WH 200 E	Eau chaude sanitaire	436
KALIKO SPLIT SOL TWH FS 200 E, FS 270 E	Eau chaude sanitaire	437
KALIKO TWH EV	Eau chaude sanitaire	432
KIT CASCADES DE 2 CHAUDIÈRES	Gaz	312
KIT HYBRIDATION	Solutions Hybrides	147
KITS PHOTOVOLTAÏQUES	Solaire	560
LSR	Eau chaude sanitaire	476
M 100 3S ET M100 3S F30	Fioul	418
M 200 S	Gaz	374
M 211-4 X ET M 211-4X F30	Fioul	416
M 300 S	Gaz	376
MCR 2	Gaz	232
MCR 2 /BS130	Gaz	235

MCR 2 /BS80	Gaz	235
MCR 2 BIC	Gaz	220
MCR 2 MI	Gaz	226
MMTC R32	Pompe à chaleur	112
MODULENS G AGC	Gaz	260
MODULENS G AGC/B 160 SL	Gaz	264
MODULENS G AGC/B 220 SHL	Gaz	265
MODULENS G AGC/V 100 HL	Gaz	263
MODULENS G AGC/V 160 SL	Gaz	264
MODULENS G AGC/V 220 SHL	Gaz	265
MODULENS G AGC/VL 160 SL	Gaz	263
MODULENS O® AFC-S /B 160 SL	Fioul	387
MODULENS O® AFC-S /VL 160 SL	Fioul	387
MODULENS O® AFC-S 18-30 F30	Fioul	384
MPX 2	Gaz	240
MPX 2	Gaz	250
MPX 2 /BS130	Gaz	251
MPX 2 /BS80	Gaz	251
MPX 2 MI	Gaz	242
MPX 2 MI COMPACT	Gaz	246
MPX BIC	Gaz	256
PGA 38 H	Pompe à chaleur	120
PGA 38 H EN CASCADE, MONTÉES SUR CHÂSSIS	Pompe à chaleur	122
POÊLE À BOIS	Biomasse	572
PREMYS CA 21 PLUS	Fioul	408
PREMYS CA 27-35	Fioul	408
PRO C 250 LT	Solaire	540
PRO C 250 TB	Solaire	548
PRO C250V ET PRO C250H	Solaire	542

INDEX

PS	Eau chaude sanitaire	488
PSB	Eau chaude sanitaire	487
PSB ET PS	Eau chaude sanitaire	486
PV-Ô	Solaire	558
RADIATEURS ACIER	Radiateurs	584
REGULATION	Régulation	618
RONDALIA	Biomasse	576
RONDALIS	Biomasse	578
RSB	Eau chaude sanitaire	468
SAMBA 6T 11HB - CENTRAL	Radiateurs	592
SAMBA 6T 11HB - LATÉRAL DROIT	Radiateurs	596
SAMBA 6T 11HB - LATÉRAL GAUCHE	Radiateurs	595
SAMBA 6T 21HB - CENTRAL	Radiateurs	593
SAMBA 6T 21HB - LATÉRAL RÉVERSIBLE (GAUCHE/DROITE)	Radiateurs	597
SAMBA 6T 22HB - CENTRAL	Radiateurs	594
SAMBA 6T 22HB - LATÉRAL RÉVERSIBLE (GAUCHE/DROITE)	Radiateurs	598
SAMBA 6T 33HB - LATÉRAL RÉVERSIBLE (GAUCHE/DROITE)	Radiateurs	599
SAMBA CLASSIQUE 4T 11HB	Radiateurs	602
SAMBA CLASSIQUE 4T 21HB	Radiateurs	603
SAMBA CLASSIQUE 4T 22HB - RÉVERSIBLE	Radiateurs	604
SAMBA CLASSIQUE 4T 33HB - RÉVERSIBLE	Radiateurs	605
SAMBA PROGRESS 4T 21VHB	Radiateurs	601
SAMBA PROGRESS 6T 21 VRE	Radiateurs	600
SAMBA PROGRESS PURE 4T 21V HB	Radiateurs	590
SAMBA PROGRESS PURE 6T 21VRE	Radiateurs	591
SAMBA PURE 6T 11HB - CENTRAL	Radiateurs	587
SAMBA PURE 6T 21HB - CENTRAL	Radiateurs	588
SAMBA PURE 6T 22HB - CENTRAL	Radiateurs	589
SAMBA TERTIAIRE 4T 10 NU ET 20 NU	Radiateurs	607

SAMBA TERTIAIRE MATERNELLES 6T 32 - DROITE	Radiateurs	609
SAMBA TERTIAIRE MATERNELLES 6T 32 - GAUCHE	Radiateurs	608
SAMBA TERTIAIRE PROGRESS 4T 20V	Radiateurs	606
SOLAIRE PHOTOVOLTAÏQUE	Solaire	556
SOLAIRE THERMIQUE	Solaire	508
SOLUTIONS CONNECTÉES	Régulation	620
SONDES ET THERMOSTATS D'AMBIANCE	Régulation	624
SRB 130	Eau chaude sanitaire	454
STRATEO R32	Pompe à chaleur	64
STRATEO R32	Ventilation	496
SYSTÈME SOLAIRE CESI UNO AVEC PANNEAUX D 230 TB OU DH 200 SL	Solaire	510
SYSTÈME SOLAIRE CESI UNO E AVEC PANNEAUX D 230 TB OU DH 200 SL	Solaire	513
SYSTÈME SOLAIRE DIETRISOL MODULENS	Solaire	525
SYSTÈME SOLAIRE DIETRISOL QUADRO... SOLAR SYSTEM	Solaire	516
SYSTÈME SOLAIRE INISOL QUADRO SOLAR EASY	Solaire	519
SYSTÈME SOLAIRE INISOL QUADRO SOLAR EASYBOIS	Solaire	522
SYSTÈMES SOLAIRES INISOL TWINEO	Solaire	527
TABLEAUX DE COMMANDE IX... ET IX-M...	Régulation	629
THERMOSTAT D'AMBIANCE MODULANT OPENTHERM	Régulation	624
THERMOSTATS D'AMBIANCE ON/OFF	Régulation	624
TWINEO EGC	Gaz	270
TWINEO EGC 25/V 100 SL	Gaz	273
TWINEO EGC 25/V 200 SSL	Gaz	273
TWINEO EGC 25/VE 200 SHL	Gaz	273
VM DIEMATIC EVOLUTION	Régulation	630
VM DIEMATIC ISYSTEM	Régulation	631
VM HSM	Régulation	632

EXTRAIT DES CONDITIONS GÉNÉRALES DE VENTE

Applicables au 1er janvier 2024

Nos Conditions Générales de Ventes sont disponibles dans leur intégralité sur le site de la marque : dedietrich-thermique.fr

Dans les présentes Conditions Générales de Vente est entendu par “BDR”, la société BDR THERMEA France, Société par Actions Simplifiée au capital de 229 288 696 € immatriculée au registre du commerce et des sociétés de Strasbourg sous le numéro RCS B 833 457 211, dont le siège social est sis 57 rue de la gare 67580 MERTZWILLER – FRANCE.

2. Commandes

2.1 Les commandes doivent être datées, numérotées et transmises par écrit. On entend par « écrit » au sens des présentes Conditions Générales de Vente tout document établi sur support papier à entête de la société émettrice, électronique (notamment EDI), par télécopie ou nos sites e-commerce. Toute commande rédigée avec des prix ou tout autre élément non conforme ne sera pas prise en compte. Toutes clauses figurant dans la commande de l’Acheteur ou dans un document d’ordre général émanant de l’Acheteur ne sont pas opposables à BDR sauf acceptation expresse, préalable et écrite de notre part. Il est impératif de séparer les **produits finis** et les **pièces de rechange** dans deux (2) commandes distinctes.

2.3 L’accusé de réception de la commande indique les conditions effectives applicables à la commande et au moins : désignation, quantité, prix convenu, délai de paiement, conditions de règlement, délai de livraison. **La validation finale de la commande est soumise à l’acceptation des conditions de l’Accusé de Réception de Commande (ARC).**

3. Prix et franco

3.1 BDR vendra à l’Acheteur les Produits au tarif en vigueur au moment de la passation de la commande dans la mesure où le délai entre la commande et la livraison effective est inférieur à **deux (2) mois**.
Si, pour des raisons extérieures à BDR telles que l’augmentation du coût des matières premières, ou encore des raisons tenant à l’Acheteur, la livraison effective ne peut intervenir dans le délai de **deux (2) mois** précité, BDR se réserve le droit de soumettre un nouveau tarif en émettant un nouvel Accusé de Réception soumis à l’approbation de l’Acheteur.

3.3 Une participation forfaitaire aux frais de gestion administrative sera demandée selon le barème suivant :

- Commande de produits finis : 30 euros HT si la commande < 1 000 euros HT
- Commande de pièces de rechange : 15 euros HT si la commande < 150 euros HT

4. Transport et livraison

4.1 Les délais de livraison annoncés sont purement indicatifs.
Un retard quelconque dans la livraison ne peut donner lieu ni au refus de la marchandise ni à des pénalités de retard.

4.7 En cas de perte, avarie ou retard dans le transport, toutes les réclamations incombent à l’Acheteur qui est tenu de faire valoir ses droits auprès du transporteur et notamment :

- Émettre des réserves précises et circonstanciées sur la lettre de voiture
- En application de l’article L. 133-3 du Code de commerce, envoyer **un recommandé AR au transporteur dans les 72 heures** qui suivent la réception

L’Acheteur doit informer immédiatement l’usine expéditrice et lui adresser aussitôt copie (ou photocopie) des documents comportant les observations ayant reçu le visa du transporteur.
Sauf constat et réserves effectuées comme ci-dessus, le matériel est réputé livré complet, conforme et en bon état.
Sans réserves immédiates, précises et circonstanciées sur le bon de transport, ni notre société, ni le transporteur, ne pourront être tenus responsables des dégâts et des manquants constatés a postériori sur les appareils livrés. Par conséquent, toute demande d’avoir ou remplacement de matériel lié à une casse, un manquant, une erreur de préparation ne sera pas recevable.
Les exemples de mentions citées ci-dessous, n’ont aucune valeur légale et ne permettent aucun recours ultérieur : « sous réserve de déballage », « abîmé », « coup de fourche », « emballage endommagé », « palette cassée », « colis ouvert », la mention « emballage en bon état » dégage le transporteur de toute responsabilité.

7. Annulation de commande

7.1 Après réception de l’accusé de réception de commande, toute commande est ferme et ne peut donner lieu à l’annulation totale ou partielle sans notre accord préalable, exprès et écrit, lequel est purement discrétionnaire.

7.2 L’annulation peut être acceptée à condition que celle-ci parvienne à BDR avant la mise en fabrication et à charge pour l’Acheteur de payer à BDR une indemnité forfaitaire égale à **30 % du montant hors taxes** de la commande.

10. Garantie fabricant

10.7 Notre garantie est strictement limitée à la fourniture gratuite, en nos usines, de la pièce remplaçant celle reconnue défectueuse ou en cas d’impossibilité, d’une pièce répondant au même usage, à l’exclusion des frais de main-d’œuvre, des frais de déplacement, des frais de transport des produits, de dépose et de repose, ou d’aucuns autres dommages et intérêts notamment pour privation de jouissance.

10.8 Dans le cas de pièces reconnues défectueuses par BDR, à notre charge, mais réparables (exception faite de ce qui serait imputable à une mauvaise conception imposée par l’Acheteur), la réparation ne peut être exécutée à nos frais, lorsque l’Acheteur s’en charge, qu’après accord préalable entre l’Acheteur et BDR sur le montant de la dépense à engager.

12. Responsabilité

12.1 Nos produits doivent être installés et mis en œuvre conformément aux règles de l’art et normes en vigueur et dans la stricte observance des prescriptions figurant dans nos notices, catalogues et autres documents fournis par BDR.

La responsabilité de BDR ne peut se trouver engagée que si ces prescriptions sont strictement respectées.

12.5 La responsabilité de BDR est strictement limitée aux obligations ainsi définies et il est de convention expresse que BDR ne sera tenu, en aucune circonstance, d’indemniser les dommages immatériels et/ou indirects dont l’Acheteur (ou un éventuel sous-acquéreur) pourrait se prévaloir, ceci quels qu’en soient la cause et le fondement.

12.6 BDR ne sera, en conséquence, en aucun cas tenu d’indemniser notamment les pertes d’exploitation, pertes de profit, frais ou dépenses quelconques notamment en cas d’indisponibilité du matériel concerné, ainsi que les dommages subis par des tiers et, plus généralement, tous préjudices indemnisables de nature autre que corporelle ou matérielle.

13. Clause de réserve de propriété

13.1 Conformément à l’article L624-16 du Code de commerce, les marchandises livrées restent notre propriété jusqu’au paiement intégral du prix facturé. À cet égard, ne constitue pas le paiement envisagé, la remise de traites ou de titres créant une obligation de payer. Le paiement ne sera considéré comme effectif qu’après encaissement par BDR de la totalité du prix et de ses accessoires.

13.2 À défaut de paiement total ou partiel de la marchandise, BDR pourra, par simple lettre recommandée, mettre en demeure l’Acheteur de retourner la marchandise aux frais, risques et périls de ce dernier dans le délai de quarante-huit (48) heures.

Dans l’hypothèse où cette mise en demeure resterait infructueuse, BDR serait en droit d’opérer la reprise physique des biens vendus, aux frais de l’Acheteur. En cas de difficulté quelconque, soit de reprise, soit de restitution de la marchandise, l’Acheteur pourra y être contraint par simple ordonnance de référé ou sur requête, rendue par le Président du Tribunal compétent du siège social de BDR, autorisant ce dernier à appréhender la marchandise en n’importe quel lieu, étant précisé que les produits trouvés en possession de l’Acheteur seront réputés impayés.

13.3 L’Acheteur devra informer BDR immédiatement de toute menace, action, saisie, réquisition, confiscation ou toute autre mesure pouvant mettre en cause notre droit de propriété sur les fournitures.

Ces marchandises doivent être immédiatement restituées à BDR en cas de liquidation ou redressement judiciaire, ou toute autre circonstance pouvant soit mettre en péril, soit retarder le paiement.

16. Tribunal compétent

De convention expresse entre les parties, tout litige relatif à la formation, la validité, l’interprétation ou l’exécution des présentes Conditions Générales de Vente ainsi qu’à toute difficulté liée aux relations commerciales entre les parties est de la compétence exclusive du Tribunal Judiciaire du siège social de BDR. La loi française est seule applicable, à l’exclusion de toute autre.

INFORMATIONS UTILES

Garantie Pièces

Tous nos matériels sont garantis contre tout défaut de fabrication pendant une durée de deux (2) ans à compter de la date de facturation à l'utilisateur final, sans que cette durée n'excède 30 mois à compter de la date de fabrication de l'appareil, ceci pour toutes pièces, sauf dérogations prévues dans le tableau ci- dessous.

Durées de Garantie

Chaudières murales et chaudières au sol	**2 ans**
Concernant les corps de chauffe des chaudières, les durées de garantie détaillées ci-après sont subordonnées au contrôle annuel de la qualité de l'eau de chauffage suivant les recommandations spécifiées dans la notice d'installation et d'entretien de la chaudière.	
• Corps de chauffe d'une chaudière murale à condensation	3 ans
• Corps de chauffe des chaudières murales gaz à condensation Evodens (hors version Evodens Pro)	10 ans
• Corps de chauffe d'une chaudière au sol à condensation, y compris, le cas échéant, le condenseur associé	3 ans
• Corps de chauffe d'une chaudière au sol basse-température	3 ans
• Cuve d'eau chaude sanitaire intégrée < 50 litres	3 ans
Pompes à chaleur air/eau, eau/eau, air/air	**2 ans**
Concernant les compresseurs, les durées de garantie détaillées ci-après sont subordonnées à la mise en service obligatoire et l'entretien annuel de la pompe à chaleur par une société qualifiée.	
• Compresseur d'une pompe à chaleur	5 ans
• Moteur à absorption des PAC Gaz	5 ans
Chauffe-eau thermodynamiques y compris compresseurs	**2 ans**
Concernant les cuves en acier émaillé (ou vitrifié), les durées de garantie détaillées ci-après sont subordonnées à la vérification annuelle de l'anode anti-corrosion et remplacée le cas échéant.	
• Cuve d'un chauffe-eau thermodynamique	5 ans

Préparateurs d'eau chaude sanitaire, chauffe-eau électriques et solaires. Préparateurs d'eau chaude sanitaire intégrés dans une chaudière	**2 ans**
Concernant les cuves en acier émaillé (ou vitrifié), les conditions de garantie détaillées ci- après sont subordonnées à la vérification annuelle de l'anode anti-corrosion et remplacée le cas échéant.	
• Cuve d'un volume ≤ 50 litres	3 ans
• Cuve d'un volume > 50 litres	5 ans
Panneaux solaires	
• Panneau solaire thermique	3 ans
• Panneau solaire photovoltaïque	10 ans
• Onduleur	5 ans
Radiateurs	
• Étanchéité d'un radiateur panneau en acier	10 ans
• Étanchéité d'un sèche serviette	5 ans
Pièces détachées	**1 an**
La durée minimale de disponibilité des pièces se rapportant aux appareils est de 10 années, à compter de la date de publication du dernier Catalogue Tarif sur lequel figure l'appareil concerné sauf évènement indépendant de notre volonté.	
Pièces d'usure	**0 an**
Les pièces d'usure, comme les électrodes, gicleurs, thermocouples, fusibles, joints, anodes, réfractaires, pièces en contact avec la flamme, filtres (gaz, eau, fioul, air) ne sont pas garanties.	

Gazole non routier

COMPATIBILITÉ DE NOS BRÛLEURS FIOUL AVEC LE GAZOLE NON ROUTIER
Nous préconisons l'utilisation du gazole non routier avec nos chaudières et brûleurs uniquement dans le cas d'une installation neuve et dans le respect des recommandations ci-dessous :

1. Recommandation brûleur

- N'utiliser que des brûleurs du présent catalogue.

2. Recommandation liée au combustible

- N'utiliser que du GONR de qualité supérieure, afin de garantir la stabilité du combustible dans le temps

3. Recommandations liées au circuit de distribution du fioul domestique

- En alimentation bitube : les tuyauteries et composants en cuivre doivent être remplacés par des aciers inoxydables ou matériaux synthétiques type polyéthylène réticulé (PEX). En effet, si le cuivre est conservé, les oxydes de cuivre seront ramenés à la cuve de stockage, accélérant la dégradation du GONR.
- En alimentation monotube, le cuivre reste adapté.
- Les joints en élastomère des organes présents sur la ligne d'alimentation en combustible ainsi que la membrane du système antisiphon doivent être remplacés par des éléments en Viton ou en matière métallique.
- Les additifs utilisés ne doivent pas contenir de métaux susceptibles de générer des encrassements du brûleur lors de la combustion.
- Les autres éléments de la ligne de distribution (préfiltre, purge automatique et vanne d'arrêt) sont compatibles avec l'utilisation de GONR et ne nécessitent pas de modification particulière.

4. Recommandations liées au stockage du gazole non routier

- Respecter la réglementation (arrêté du 01/07/04) concernant les cuves neuves
- Réduire les volumes de stockage : il est recommandé de limiter la période de stockage du produit à 6 mois. Par conséquent, en cas de remplacement de cuve pour l'usage du Gazole Non Routier, il est conseillé de réduire la capacité initiale de stockage.
- La Tenue aux UV : la stabilité du produit et notamment la tenue aux ultra violets du Gazole Non routier nécessite les mêmes précautions d'usages que pour le Fioul Domestique. Afin d'éviter une altération prématurée, du fait de la photosensibilité du combustible, les cuves en polyéthylène haute densité (PEHD) translucides doivent être placées à l'abri des UV.

Hydrogène



Défossilisez votre chauffage grâce à une combustion « hybride hydrogène »

Une offre étendue

La combustion de l'hydrogène vert ne produit aucun CO_2, cela vous donne des idées ?

Alors osez nos chaudières certifiées 20% et 100% hydrogène !



Votre avis nous est précieux !



Partagez vos remarques sur le CATALOGUE TARIF 2024

Une information à préciser ?
Des données à commenter ?
Des suggestions d'amélioration ?
Comment nous-en faire part ?

Scannez ce QR Code

et répondez aux quelques questions en moins de 2 minutes !

BDR THERMEA FRANCE

S.A.S. au capital de 229 288 696 €

57 rue de la Gare - 67580 MERTZWILLER
RCS STRASBOURG 833 457 211

www.dedietrich-thermique.fr

De Dietrich

Les informations de ce catalogue ne présentent pas de caractère contractuel et sont données à titre indicatif, elles sont potentiellement amenées à évoluer. Réservé aux professionnels.
Tarif applicable au 1er avril 2024 en euros H.T. Photos non contractuelles. Crédits photos : Adobe Stock. Conception et réalisation : PARMENTIER IMPRIMEURS - F-67 La Wantzenau

TOP 14 RUGBY

De Dietrich

FOURNISSEUR OFFICIEL

Là où il y a une famille, il y a une équipe



PASSION
EXCELLENCE
RESPECT
PARTAGE

De Dietrich

Par respect pour l'environnement, ce document est imprimé avec des encres à bases végétales. - DCDD000041
IMPRIM'VERT
PAZMENTIER IMPRIMEURS